VALTRA

Catálogo de Peças / Catálogo de Repuestos / Parts Catalog

Colheitadeira / **Cosechadora** / **Combine**

BC7500

Valtra é uma marca mundial da AGCO Corporation
Valtra es una marca mundial de AGCO Corporation
Valtra is a worldwide brand of AGCO Corporation
AGCO

	PAGE
MOTOR E EQUIPAMENTOS ENGINE AND EQUIPMENT MOTOR Y EQUIPAMENTE	10
EMBREAGEM CLUTCH EMBRAGUE	20
TRANSMISSÃO TRANSMISSION TRANSMISION	30
EIXO DIANTEIRO FRONT AXLE EJE DELANTERO	40
EIXO TRASEIRO REAR AXLE EJE TRASERO	50
PLATAFORMA DO OPERADOR OPERATOR PLATAFORM PLATAFORMA DEL OPERADOR	60
SISTEMA HIDRÁULICO HYDRAULIC SYSTEM SISTEMA HIDRÁULICO	70
SISTEMA ELÉTRICO ELECTRIC SYSTEM SISTEMA ELÉCTRICO	80
CORPO PRINCIPAL MAIN FRAME CUERPO PRINCIPAL	90
EMBLEMAS E ADESIVOS EMBLEM AND DECAL EMBLEMA Y CALCOMANIA	100
PNEU & CÂMARA TYRE & CHAMBER NEUM & CAMARA	110
CANAL ALIMENTADOR TABLE ELEVATOR EMBOCADOR	120

	PAGE
INCLINAÇÃO LATERAL LATERAL TILT INCLINACIÓN LATERAL	130
CÔNCAVO & CILÍNDRO CONCAVE & CYLINDER CONCAVO & CILINDRO	140
SISTEMA DE TRILHA CYLINDER DRIVES CILINDROS	150
PENEIRAS SIEVES ZARANDAS	160
SACA-PALHAS STRAW WALKERS SACUDIDORES	170
SEPARADOR SEPARADOR SEPARADOR	180
TANQUE DE GRÃOS GRAIN TANK TANQUE DE GRANOS	190
ELEVADORES ELEVATORS ELEVADORES	200
PICADOR DE PALHA STRAW CHOPPER PICADOR DE PAJA	210
ACESSÓRIOS GERAIS ACCESSORIES MISCELLANEOUS ACCESORIOS MISCELANEOS	220
PLATAFORMA PLATFORM PLATAFORMA	230

▶	LADO DIREITO	RIDHT HAND	DARECHA	DROIT
◀	LADO ESQUERDO	LEFT HAND	IZQUIERDA	GAUCHE
▶◀	LARGURA	WIDTH	ANCHURA	LARGEUR
◀▶	COMPRIMENTO	LENGHT	LONGITUD	LONGUEUR
⧗	ESPESSURA	THICKNESS	ESPESOR	EPAISSEUR
∅	DIÂMETRO	DIAMETER	DIAMETRO	DIAMETRE
	NUMERO DE DENTES / ESTRIAS	NUNBER OF TEETH / SPLINES	NUMERO DE DIENTES / RANURAS	NOMBRE DE DENTS / CANNELURES
▲	SUPERIOR	TOP	PARTE SUPERIOR	HAUT
▼	INFERIOR	BOTTON	PARTE INFERIOR	BAS
⊢▶	A PARTIR DO NÚMERO DE SÉRIE OU NÚMERO DO MOTOR	FROM SERIAL OR ENGINE NUMBER	DESDE EL NUMERO	A PARTIR DU NUMERO DE SERIE DU NUMERO DE MOTEUR
⊢◀▶⊣	USADA ENTRE SÉRIES	USED BETWEEN SERIALS	HASTA EL NUMERO	UTILISÉE ENTRE LES SERIES
▶⊣	ATÉ O NÚMERO DE SÉRIE OU NÚMERO DO MOTOR	UP TO SERIAL OR ENGINE NUMBER	USADA ENTRE SERIES	JUSQU´AU NUMERO DE SERIE OU NUMERO DE MOTEUR
●○	CONSERTAR E SUBSTITUIR	REPAIRS AND REPLACES	REEMPLAZA Y SUSTITUYE	REMPLACE ET RECHANGE
👁	VEJA PÁGINA - CÓDIGO	SEE PAGE - REFERENCE NUMBER	VER PAGINA - NUMERO DE REFERENCIA	VOIR PAGE-NUMERO DE REFERENCE
	ALTERNATIVO	ALTERNATIVE	ALTERNATIVO	ALTERNATIVE
	NÃO FORNECIDO, SOLICITAR	NOT SERVICED, ORDER	NO SUMINISTRADAS, PEDIR	PAS FOURNIES, COMMANDER
⊘GB	SIM OU NÃO PARA. EXEMPLO: NÃO PARA INGLATERRA	WITHOUT OR NOT FOR. EXAMPLE: NOT FOR ENGLAND	SON O NO PARA. EJEMPLO: NO PARA INGLETERRA	SANS OU PAS POUR. EXAMPLE: PAS POUR ANGLETERRE

Menu

	4 RODAS MOTRIZES	FOUR WHEEL DRIVE	4 RUEDAS MOTRIZ	4 ROUES MOTRICES
	2 RODAS MOTRIZES	TWO WHEEL DRIVE	2 RUEDAS MOTRIZ	2 ROUES MOTRICES
D	SOMENTE PARA ALEMANHA OU SOMENTE EM ALEMÃO	FOR GERMANY ONLY OR ANY TEXT IN GERMAN ONLY	PARA ALEMANIA SOLAMENTE O EN ALEMAN SOLAMENTE	POUR ALLEMAGNE SEULEMENT OU EN ALLEMAND
F	SOMENTE PARA FRANÇA OU SOMENTE EM FRANCÊS	FOR FRANCE ONLY OR ANY TEXT IN FRENCH ONLY	PARA FRANCIA SOLAMENTE O EN FRANCES SOLAMENTE	POUR FRANCE SEULEMENT OU EN FRANCAIS
I	SOMENTE PARA ITÁLIA OU SOMENTE EM ITALIANO	FOR ITALY ONLY OR ANY TEXT IN ITALIAN ONLY	PARA ITALIA SOLAMENTE O EN ITALIANO SOLAMENTE	POUR ITALIE SEULEMENT OU EN ITALIEN
GB	SOMENTE PARA INGLATERRA OU SOMENTE EM INGLÊS	FOR UK ONLY OR ANY TEXT IN ENGLISH ONLY	PARA INGLATERRA SOLAMENTE O EN INGLES SOLAMENTE	POUR ROYAUME SEULEMENT OU EN IANGLAIS
2A	SOMENTE PARA REGIÃO DAS AMÉRICAS	FOR AMERICAS REGION	PARA REGION DE LAS AMERICAS SOLAMENTE	POUR AMERIQUES
3A	PARA ÁSIA / ÁFRICA / REGIÃO DA OCEANIA	FOR ASIA/AFRICA AUSTRALASIA REGION	PARA ASIA/AFRICA/AUSTRALASIA SOLAMENTE	POUR ASIE/AFRIQUE/AUSTRALASIE
EE	PARA EXPORTAÇÃO EUROPÉIA	FOR EXPORT EUROPE	PARA EXPORTACION EUROPA	POUR EXPORT EUROPE
US	PARA OS ESTADOS UNIDOS	POR UNITED STATES OF AMERICA	PARA EE UU DE AMERICA	POUR ETATS UNITS D´AMERIQUE
AA	PARA AUSTRÁLIA	FOR AUSTRALIA	PARA AUSTRALIA	POUR AUSTRALIE
S	PARA SUÉCIA	FOR SWEDEN	PARA SUECA	POUR SUEDE
N	PARA NORUEGA	FOR NORWAY	PARA NORVEGA	POUR NORVEGE
ZA	PARA ÁFRICA DO SUL	FOR SOUTH AFRICA	PARA AFRICA DER SUR	POUR AFRIQUE DU SUD
→	SUBSTITUIR E CONSERTAR. PEÇA ANTIGA NÃO É INCAMBIÁVEL COM PEÇA NOVA	REPLACE AN REPAIR OLD IS NOT INTERCHANGEABLE WITH NEW	REEMPLAZAR Y REPARAR LA ANTERIOR NO ES INTERCAM. COM LA NUEVA	REMPLACE ET RECHANGE NON INTERCHANGEABLE
↔	SUBSTITUIR E CONSERTAR. PEÇAS ANTIGAS E NOVAS SÃO INTERCAMBIÁVEIS	REPLACE AND REPAIR - OLD AND NEW INTERCHANGEABLE	REEMPLAZAR Y REPARAR/ANTERIOR Y NUEVAS SON INTERCAMB.	REMPLACE ET RECHANGE - INTERCHANGEABLE .

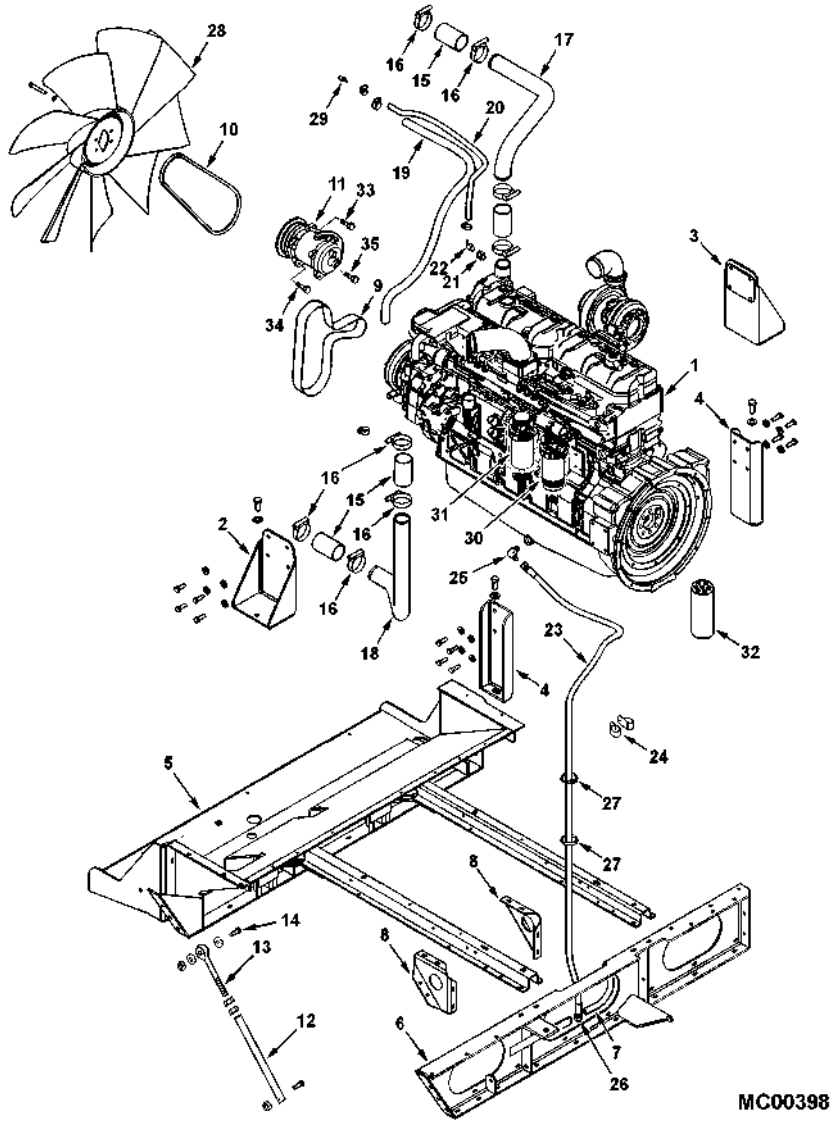

1	71406622	1	CJ. MOTOR	KIT, MOTOR	JUEGO MOTOR
2	71409064	1	SUPORTE	BRACKET	SOPORTE
3	71409065	1	SUPORTE	BRACKET	SOPORTE
3	70924744	2	PARAFUSO	BOLT	PERNO
3	705582	2	ARRUELA	WASHER	ARANDELA
3	70950453	6	CAPA PARAFUSO	CAPSCREW	TORNILLO TAPON
3	705541	6	ARRUELA	WASHER	ARANDELA
4	71405966	2	SUPORTE	BRACKET	SOPORTE
4	70924744	2	PARAFUSO	BOLT	PERNO
4	705582	2	ARRUELA	WASHER	ARANDELA
4	7703275	8	CAPA PARAFUSO	CAPSCREW	TORNILLO TAPON
4	705541	8	ARRUELA	WASHER	ARANDELA
5	71401800	1	ARMAÇÃO	FRAME	BASTIDOR
5	70920415	9	PARAFUSO	BOLT	PERNO
5	70917378	9	ARRUELA	WASHER	ARANDELA
5	704734	16	PORCA TRAVA	LOCKNUT	CONTRATUERCA
6	71389405	1	ARMAÇÃO	FRAME	BASTIDOR
6	70920415	16	PARAFUSO	BOLT	PERNO
6	70917378	16	ARRUELA	WASHER	ARANDELA
6	704734	16	PORCA TRAVA	LOCKNUT	CONTRATUERCA
8	102302M1	2	CHAPA	PLATE	CHAPA
8	70920415	4	PARAFUSO	BOLT	PERNO
8	70917378	4	ARRUELA	WASHER	ARANDELA
8	704734	4	PORCA TRAVA	LOCKNUT	CONTRATUERCA
9	V685121585	1	CORREIA	BELT	CORREA
10	71148120	1	CORREIA	BELT	CORREA
11	71379601	1	COMPRESSOR	COMPRESSOR	COMPRESOR
11	71386436	1	CJ. EMBREAGEM	KIT, CLUTCH	EMBRAGUE JUEGO
12	71388895	2	BRAÇO FIXAÇÃO	BRACE	RIOSTRA
12	70922664	2	PARAFUSO	BOLT	PERNO
12	70923353	2	PORCA	NUT	TUERCA
13	71343344	2	TERMINAL	TERMINAL	TERMINAL
13	70913160	4	PORCA	NUT	TUERCA
14	70925872	2	PARAFUSO	BOLT	PERNO
14	70918269	4	ARRUELA	WASHER	ARANDELA
14	70919332	2	ARRUELA	WASHER	ARANDELA
14	70913160	6	PORCA	NUT	TUERCA
15	71367037	4	LUVA	SLEEVE	MANCHA
16	71366540	8	BRAÇADEIRA	CLAMP	ABRAZADERA
17	71406606	1	TUBO	PIPE	CANO
18	71405963	1	TUBO	PIPE	CANO
19	71408686	1	MANGUEIRA	HOSE	FLEXIBLE
19	70921911	2	BRAÇADEIRA	CLAMP	ABRAZADERA
20	71408687	1	MANGUEIRA	HOSE	FLEXIBLE
20	70929402	2	BRAÇADEIRA	CLAMP	ABRAZADERA
21	700716238	1	ADAPTADOR	ADAPTOR	ADAPTADOR
21	700716061	1	ANEL "O"	O RING	JUNTA TORICA
22	71406629	1	COTOVELO	ELBOW	CODO
23	71409066	1	CJ. MANGUEIRA	KIT, HOSE	MANGUITOS JUEGO
24	70937677	4	PRESILHA	STAPLE	GRAPA

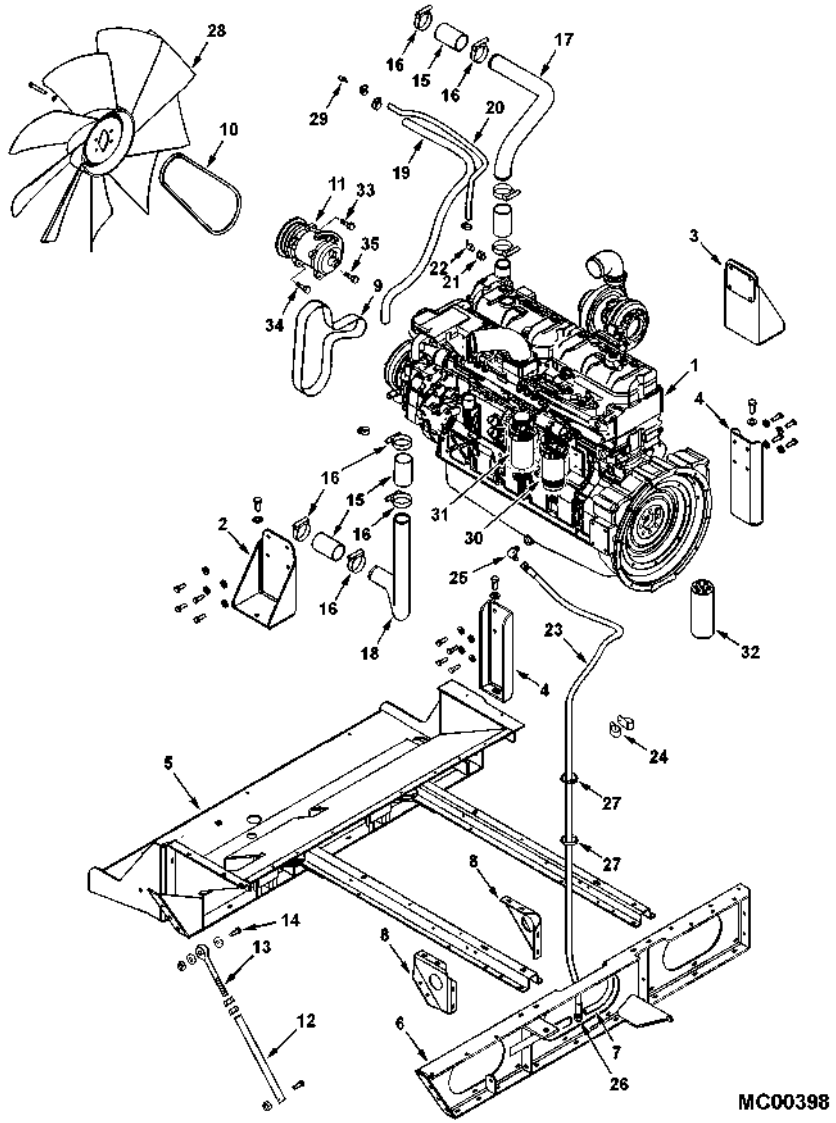

24	70937684	4	PRESILHA	STAPLE	GRAPA
24	70921210	4	PARAFUSO	BOLT	PERNO
24	70916965	4	ARRUELA	WASHER	ARANDELA
24	70916950	4	PORCA	NUT	TUERCA
25	3019418X91	1	CONEXÃO	CONNECTION	CONEXION
25	3019398X1	1	ANEL "O"	O RING	JUNTA TORICA
26	70924290	1	BUJÃO	PLUG	TAPON
27	70925442	2	PRESILHA	TIE	BARRA DE ENLACE
28	71407844	1	HÉLICE	FAN	VENTILADOR
28	3009213X1	6	PARAFUSO	BOLT	PERNO
28	390734X1	6	ARRUELA	WASHER	ARANDELA
29	71406628	1	ACOPLAMENTO	COUPLING	ACOPLAMIENTO
30	V836867591	1	ELEMENTO	ELEMENT	ELEMENTO
31	V836867595	1	ELEMENTO	ELEMENT	ELEMENTO
32	V836362567	1	FILTRO	FILTER	FILTRO
33	7703242	1	CAPA PARAFUSO	CAPSCREW	TORNILLO TAPON
33	70917378	1	ARRUELA	WASHER	ARANDELA
33	700708367	1	ARRUELA PRESSÃO	LOCK WASHER	ARANDELA GROWER
33	7774664	1	PORCA	NUT	TUERCA
34	7771728	1	CAPA PARAFUSO	CAPSCREW	TORNILLO TAPON
34	700708367	1	ARRUELA PRESSÃO	LOCK WASHER	ARANDELA GROWER
34	7774664	1	PORCA	NUT	TUERCA
35	72160927	1	ESPAÇADOR	SPACER	PIEZA DISTANCIA
35	7771728	1	CAPA PARAFUSO	CAPSCREW	TORNILLO TAPON
35	700708367	1	ARRUELA PRESSÃO	LOCK WASHER	ARANDELA GROWER
35	7774664	1	PORCA	NUT	TUERCA

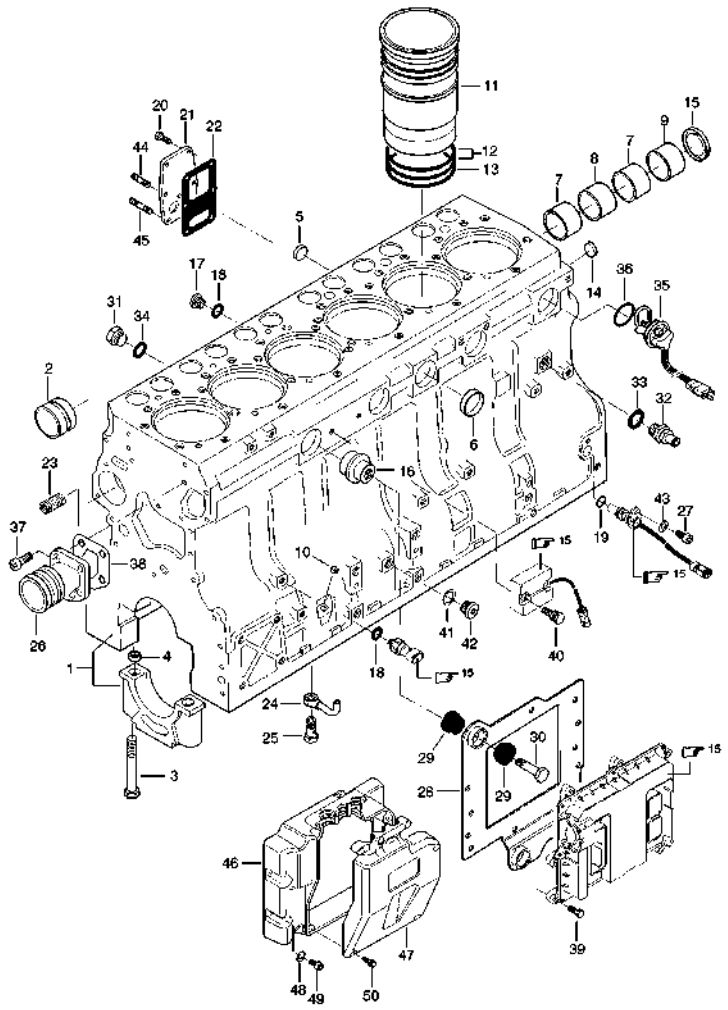

1	6235190M1		1	BLOCO	BLOCK	BLOQUE
2	6230528M1	1	1	BUCHA	BUSH	CASQUILLO
3	6230401M1	1	14	PARAFUSO	BOLT	PERNO
4	6230463M1	1	24	BUCHA	BUSH	CASQUILLO
5	6230428M1	1	1	TAMPÃO	PAD	ALMOHADILLA
6	6230429M1	1	4	TAMPÃO	PAD	ALMOHADILLA
7	6230519M1	1	2	BUCHA	BUSH	CASQUILLO
8	6230518M1	1	1	BUCHA	BUSH	CASQUILLO
9	6230520M1	1	1	BUCHA	BUSH	CASQUILLO
10	6234981M1		1	BUJÃO	PLUG	TAPON
11	6235191M1		6	CAMISA	LINER	CAMISA
12	6235104M1	S2	12	ANEL "O"	O RING	JUNTA TORICA
13	6235105M1	S2	6	ANEL "O"	O RING	JUNTA TORICA
14	6220095M1		4	BUJÃO	PLUG	TAPON
15	6219959M1		1	TAMPÃO	PAD	ALMOHADILLA
16	6235246M1		1	BUJÃO	PLUG	TAPON
17	6234991M1		5	BUJÃO	PLUG	TAPON
18	6219870M1	S2	5	ANEL	RING	ARO
19	6220092M1		1	ANEL "O"	O RING	JUNTA TORICA
20	6230388M1	M8 x 20	5	PARAFUSO	BOLT	PERNO
21	6235131M1		1	TAMPA	COVER	CUBIERTA
22	6219767M1	S2	1	JUNTA	GASKET	EMPAQUETADURA.
23	6235150M1		1	NIPEL	NIPPLE	NIPLE
24	6235270M1		6	TUBO	PIPE	CANO
25	6219951M1		6	VÁLVULA	VALVE	VALVULA
26	6235122M1		1	TUBO	PIPE	CANO
27		M8 x 16	1	PARAFUSO	BOLT	PERNO
28	6235294M1		1	SUPORTE	BRACKET	SOPORTE
29	6235244M1		6	BUCHA	BUSH	CASQUILLO
30	6235245M1		3	PARAFUSO	BOLT	PERNO
31	6235017M1		1	BUJÃO	PLUG	TAPON
32			1	CONEXÃO	CONNECTION	CONEXION
33	6234974M1	S2	1	ANEL	RING	ARO
34	6234971M1	S2	1	ANEL	RING	ARO
35	6235084M1	1000W, 120V	1	AQUECEDOR	HEATER	CALENTADOR
36	6235094M1		1	ANEL "O"	O RING	JUNTA TORICA
37	6230408M1	M8 x 20	4	PARAFUSO	BOLT	PERNO
38	6235114M1	S2	1	GAXETA	GASKET	GAXETA
39	6234893M1	M6 x 25	8	PARAFUSO	BOLT	PERNO
40	6235304M1		2	PARAFUSO	BOLT	PERNO
41	6234970M1	S2	1	ANEL	RING	ARO
42	6230434M1		1	BUJÃO	PLUG	TAPON
43	6234850M1		1	ARRUELA	WASHER	ARANDELA
44	6234911M1	M8 x 16	1	PRISIONEIRO	STUD	ESPARRAGO
45	6219913M1	M8 x 25	1	PRISIONEIRO	STUD	ESPARRAGO
46	6235318M1		1	CARCAÇA	HOUSING	ALOJAMIENTO
47	6235319M1		1	FECHAMENTO	COVER	CUBIERTA
48	6234851M1		5	ARRUELA	WASHER	ARANDELA
49	6234923M1	M6 x 12	5	PARAFUSO	BOLT	PERNO
50	6234932M1	5.1 x 14	6	PARAFUSO	BOLT	PERNO

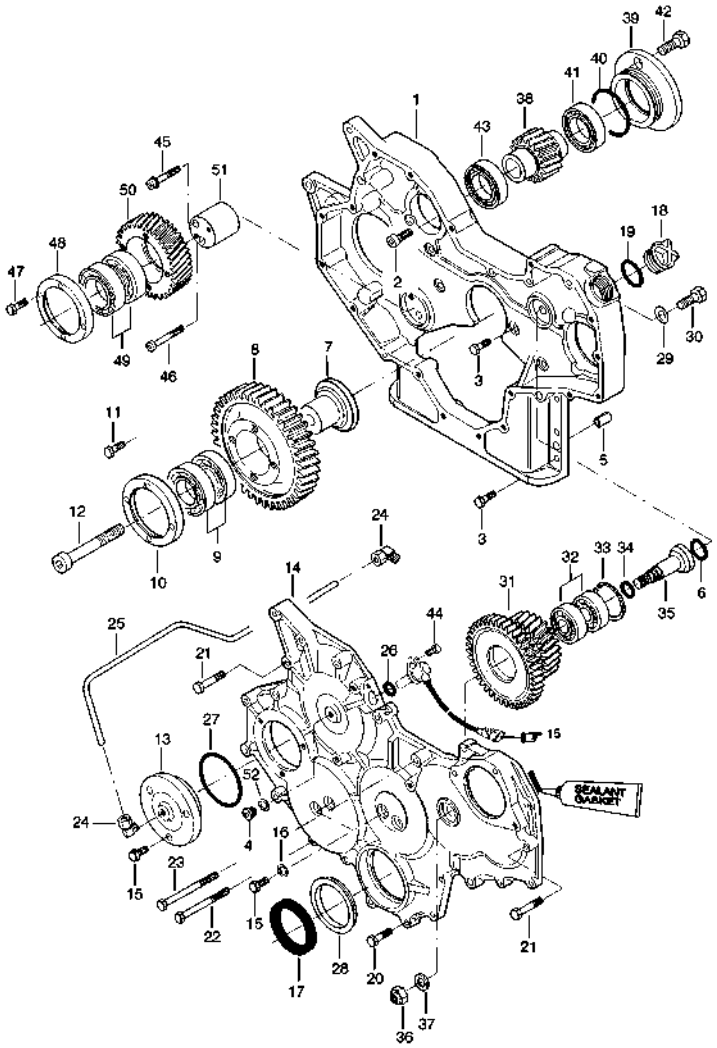

1	6235288M1		1	CARCAÇA	HOUSING	ALOJAMIENTO
2	6230409M1	M8 x 25	2	PARAFUSO	BOLT	PERNO
3	6230389M1	M8 x 25	12	PARAFUSO	BOLT	PERNO
4	6234991M1		1	BUJÃO	PLUG	TAPON
5	6230413M1		2	PINO	PIN	PASADOR
6	6234952M1	S2	1	ANEL "O"	O RING	JUNTA TORICA
6	6235264M1		1	ENGRENAGEM	GEAR	ENGRANAJE
7	6235116M1		1	EIXO	SHAFT	ARBOL
8	6235263M1		1	ENGRENAGEM	GEAR	ENGRANAJE
9	6234946M1		2	MANCAL	BEARING	COJINETE
10	6235117M1		1	FLANGE	FLANGE	PLETINA
11	6234887M1	M8 x 25	4	PARAFUSO	BOLT	PERNO
12	6234922M1	M14 x 70	1	PARAFUSO	BOLT	PERNO
13	6235298M1		1	FECHAMENTO	COVER	CUBIERTA
14	6235289M1		1	FECHAMENTO	COVER	CUBIERTA
15	6230388M1	M8 x 20	7	PARAFUSO	BOLT	PERNO
16	6234966M1	S2	4	ANEL	RING	ARO
17	6235080M1	S2	1	RETENTOR	SEAL	RETEN
18	6235014M1		1	CALOTA	CAP	TAPA
19	6234955M1	S2	1	ANEL "O"	O RING	JUNTA TORICA
20	6234880M1	M8 x 30	10	PARAFUSO	BOLT	PERNO
21	6220062M1	M8 x 45	9	PARAFUSO	BOLT	PERNO
22	6234901M1	M8 x 50	1	PARAFUSO	BOLT	PERNO
23		M8 x 95	1	PARAFUSO	BOLT	PERNO
24	6235002M1		2	UNIÃO	LINK	UNION
25	6235205M1		1	TUBO	PIPE	CANO
26	6220092M1		1	ANEL "O"	O RING	JUNTA TORICA
27	6234959M1	S2	1	ANEL "O"	O RING	JUNTA TORICA
28	6235123M1		1	CHAPA	PLATE	CHAPA
29	6230382M1		1	ARRUELA	WASHER	ARANDELA
30	6234888M1	M12 x 25	1	PARAFUSO	BOLT	PERNO
30	6235278M1		1	ENGRENAGEM	GEAR	ENGRANAJE
31	6235290M1		1	ENGRENAGEM	GEAR	ENGRANAJE
32	6234947M1		2	MANCAL	BEARING	COJINETE
33	6230427M1		1	ANEL	RING	ARO
34	6234950M1	S2	1	ANEL "O"	O RING	JUNTA TORICA
35	6235248M1		1	EIXO	SHAFT	ARBOL
36	6234861M1	M14	1	PORCA	NUT	TUERCA
37	6235249M1		1	ARRUELA	WASHER	ARANDELA
37	6235293M91		1	ACIONAMENTO	DRIVE	MANDO
38	6235268M1		1	EIXO	SHAFT	ARBOL
39	6235127M1		1	FECHAMENTO	COVER	CUBIERTA
40	6234961M1	S2	1	ANEL "O"	O RING	JUNTA TORICA
41	6219700M1		1	ROLAMENTO	BEARING	COJINETE
42	6234885M1	M14 x 25	2	PARAFUSO	BOLT	PERNO
43	6219700M1		1	ROLAMENTO	BEARING	COJINETE
44	6234874M1	M6 x 16	1	PARAFUSO	BOLT	PERNO
45	6234916M1	M8 x 50	1	PARAFUSO	BOLT	PERNO
46	6234919M1	M8 x 70	1	PARAFUSO	BOLT	PERNO

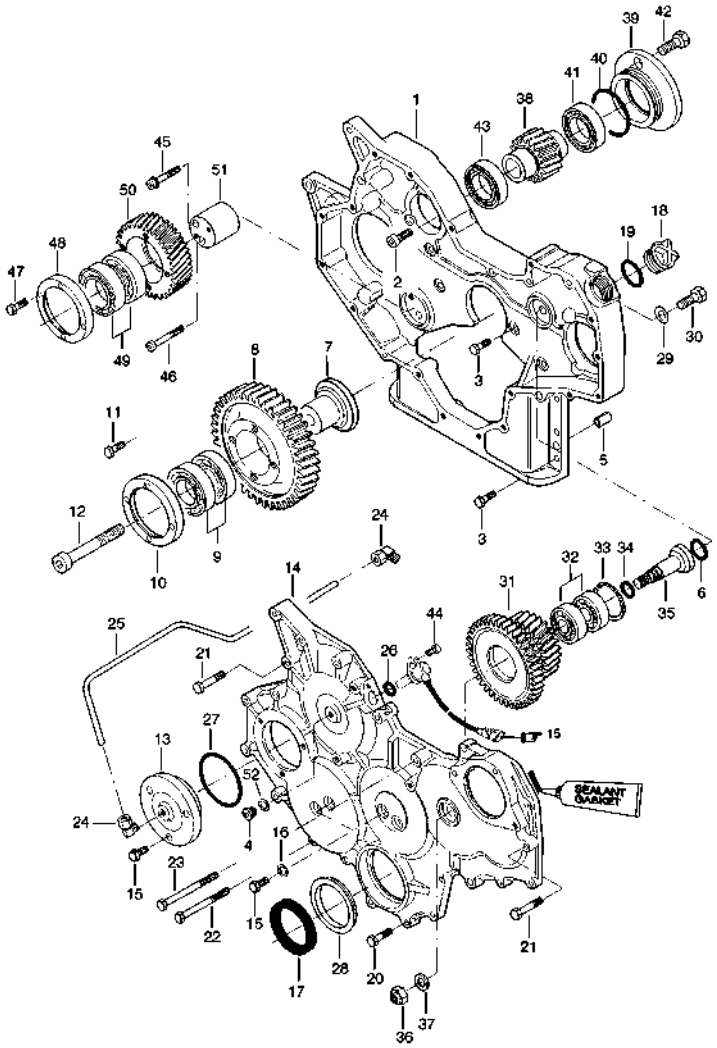

46	6235267M1		1 ENGRENAGEM	GEAR	ENGRANAJE
47	6234887M1	M8 x 25	4 PARAFUSO	BOLT	PERNO
48	6235117M1		1 FLANGE	FLANGE	PLETINA
49	6234946M1		2 MANCAL	BEARING	COJINETE
50	6235265M1		1 ENGRENAGEM	GEAR	ENGRANAJE
51	6235266M1		1 EIXO	SHAFT	ARBOL
52	6219870M1		1 ANEL	RING	ARO

Tampa E Volante Da Cremalheira
Flywheel And Housing
Tapa Y Volante Del Cremarella

10-25

Motor Sisu
Sisu Engine
Motor Sisu

VALTRA

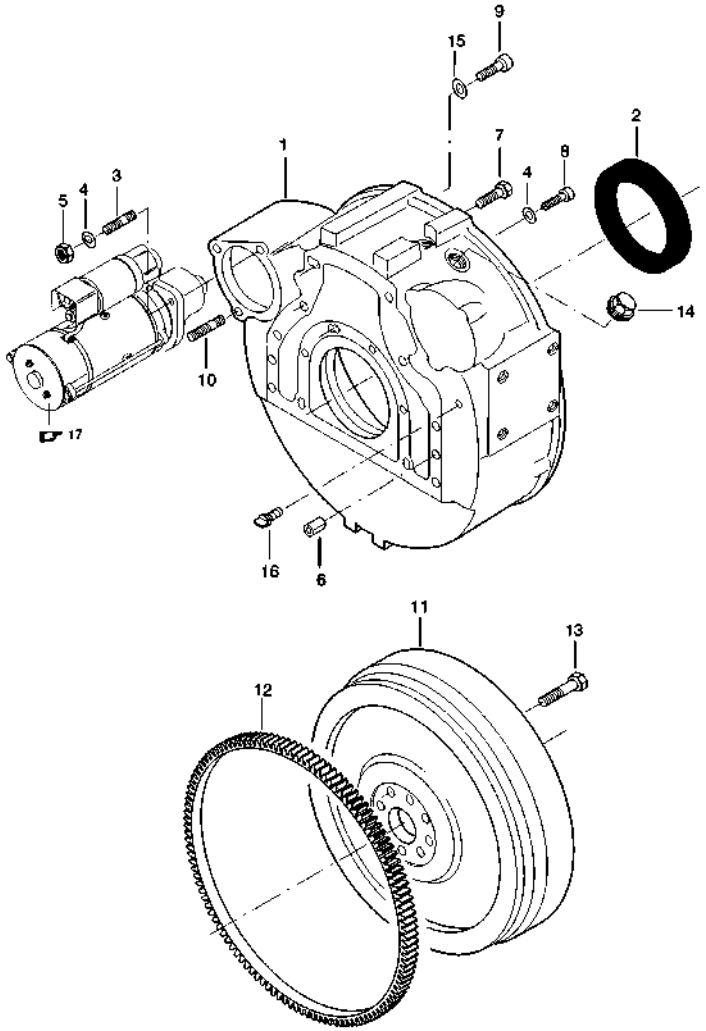

1	6235059M1		1 CARCAÇA	HOUSING	ALOJAMIENTO
2	6235081M1	S2	1 RETENTOR	SEAL	RETEN
3	6219862M1	M10 x 25	2 PRISIONEIRO	STUD	ESPARRAGO
4	6230381M1		6 ARRUELA	WASHER	ARANDELA
5	6230383M1	M10	3 PORCA	NUT	TUERCA
6	6230413M1		2 PINO	PIN	PASADOR
7	6230395M1	M12 x 35	6 PARAFUSO	BOLT	PERNO
8	6230404M1	M10 x 30	6 PARAFUSO	BOLT	PERNO
9	6230406M1	M12 x 35	2 PARAFUSO	BOLT	PERNO
10		M10 x 35	1 PRISIONEIRO	STUD	ESPARRAGO
11	6235161M1		1 VOLANTE	FLYWHEEL	VOLANTE
12	6235016M1		1 ENGRENAGEM	GEAR	ENGRANAJE
13	6234892M1	200 Nm	8 PARAFUSO	BOLT	PERNO
14	6230432M1		1 BUJÃO	PLUG	TAPON
15	6230382M1		1 ARRUELA	WASHER	ARANDELA
16	6230522M1		1 BUJÃO	PLUG	TAPON

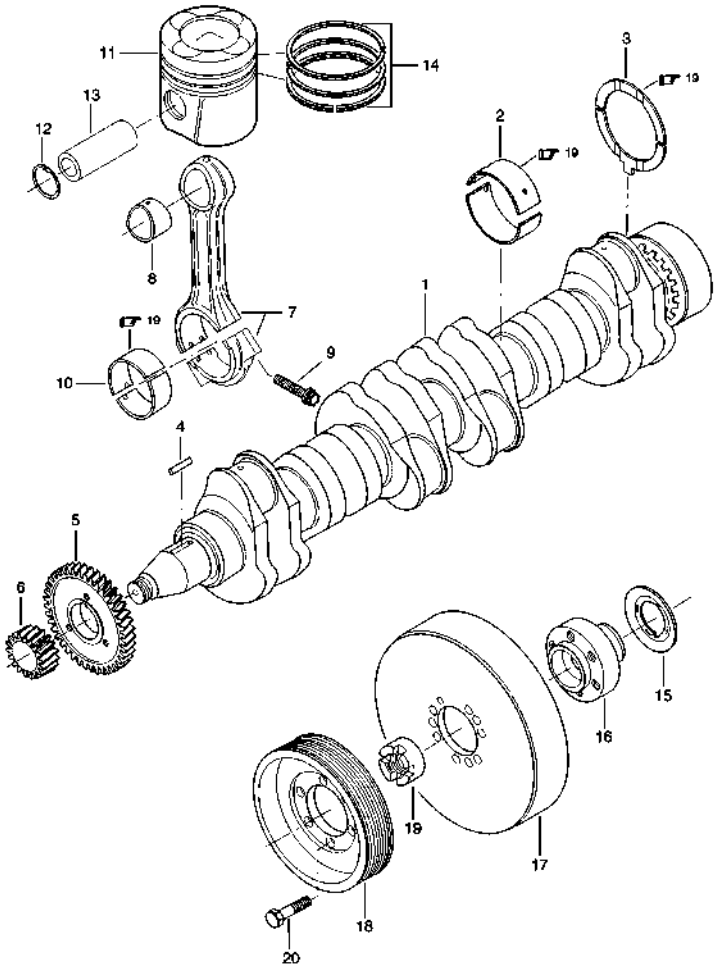

1	6235254M1		1	VIRABREQUIM	CRANKSHAFT	CIGUENAL
2	6235085M1		7	MANCAL	BEARING	COJINETE
3	6235086M1		2	CHAPA	PLATE	CHAPA
4	6235113M1		1	CHAVETA	KEY	CLAVE
5	6235115M1		1	ENGRENAGEM	GEAR	ENGRANAJE
6	6235247M1		1	ENGRENAGEM	GEAR	ENGRANAJE
7	6235049M1		1	JG. DE BIELAS	KIT, CONROD	JG. DE BIELAS
7	6235699M1	[A] 2230-2249 g	6	BIELA	CONROD	BIELA
7	6235700M1	[B] 2250-2269 g	6	BIELA	CONROD	BIELA
7	6235701M1	[C] 2270-2289 g	6	BIELA	CONROD	BIELA
7	6235702M1	[D] 2290-2309 g	6	BIELA	CONROD	BIELA
7	6235703M1	[E] 2310-2329 g	6	BIELA	CONROD	BIELA
7	6235704M1	[F] 2330-2349 g	6	BIELA	CONROD	BIELA
7	6235705M1	[G] 2350-2369 g	6	BIELA	CONROD	BIELA
8	6235178M1	7	6	BUCHA	BUSH	CASQUILLO
9	6230524M1	7 Torx E18	12	PARAFUSO	BOLT	PERNO
10	6235032M1		6	ROLAMENTO	BEARING	COJINETE
11	6235300M91		6	CJ. PISTÃO	KIT, PISTON	JUEGO DE PISTON
12		11	12	ANEL TRAVA	CIRCLIP	CIRCULITO
13		11	6	PINO	PIN	PASADOR
14	6235082M91	11	6	KIT ANÉIS PISTÃO	KIT, PISTON RING	AROS.PIST.JUEGO
15	6235124M1		1	ANEL	RING	ARO
16	6235126M1		1	CUBO	HUB	CUBO
17	6235079M1		1	AMORTECEDOR	DAMPER	AMORTIGUADOR
18	6235133M1		1	POLIA	PULLEY	POLEA
19	6235026M1		1	PORCA	NUT	TUERCA
20	6219854M1	M12 x 40	6	PARAFUSO	BOLT	PERNO

[A] CLASSIFICAÇÃO E
CLASSIFICATION E
CLASIFICACIÓN E

[B] CLASSIFICAÇÃO F
CLASSIFICATION F
CLASIFICACIÓN F

[C] CLASSIFICAÇÃO G
CLASSIFICATION G
CLASIFICACIÓN G

[D] CLASSIFICAÇÃO H
CLASSIFICATION H
CLASIFICACIÓN H

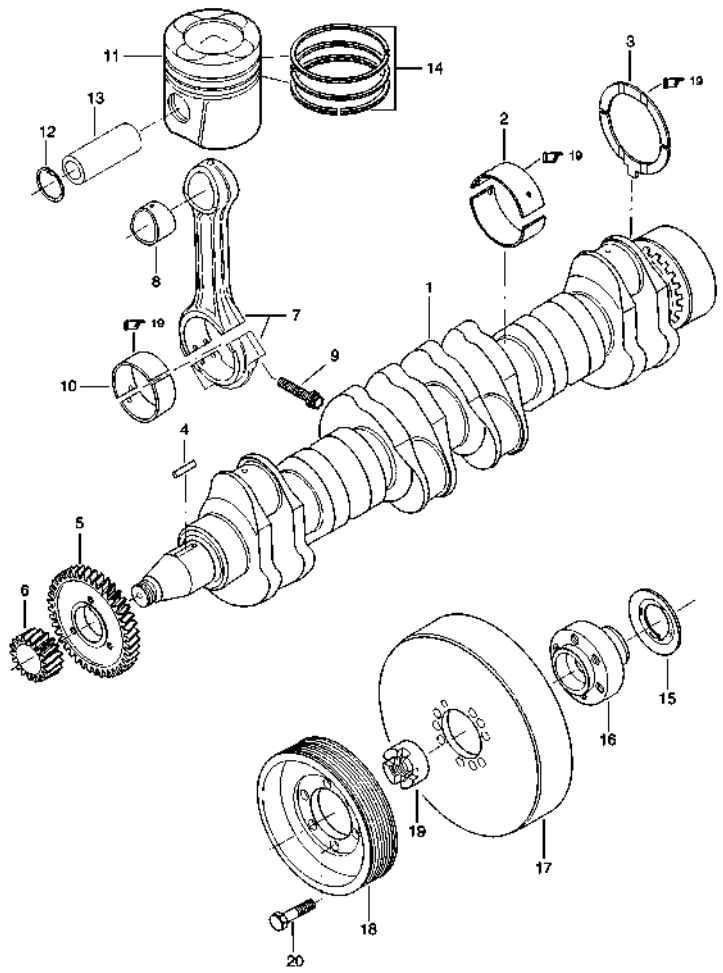

[E] CLASSIFICAÇÃO I
CLASSIFICATION I
CLASIFICACIÓN I

[F] CLASSIFICAÇÃO J
CLASSIFICATION J
CLASIFICACIÓN J

[G] CLASSIFICAÇÃO K
CLASSIFICATION K
CLASIFICACIÓN K

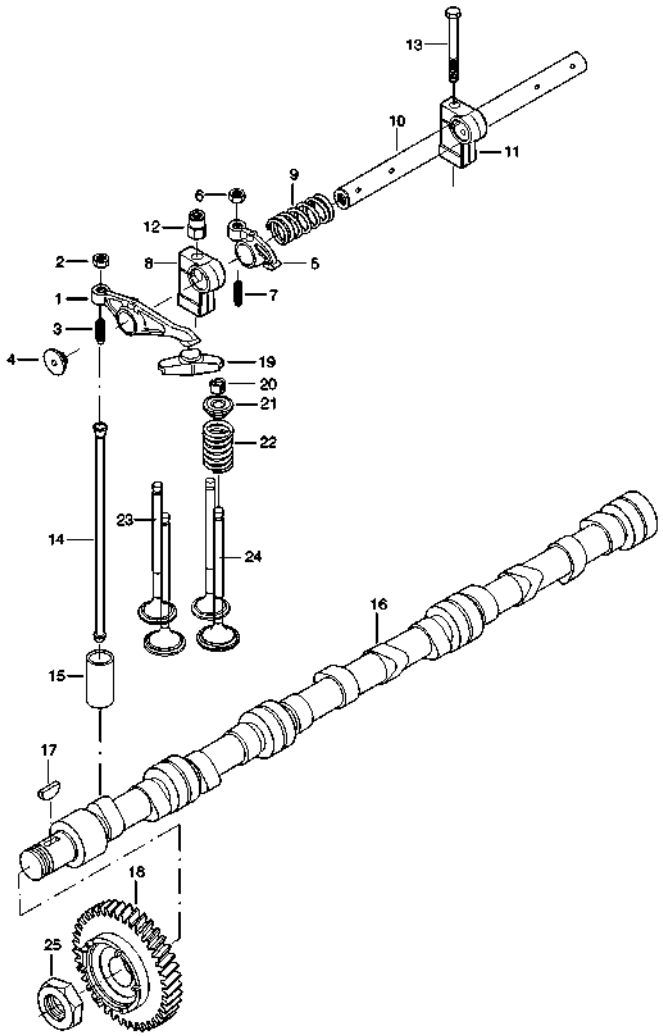

0	6235718M91		2	CJ. EIXO BALANC.	ROCKER SHAFT ASS	CONJ.EJE BALANC
1	6235226M1		6	BALANCEIRO	ROCKER	BALANCIN
2	6230386M1	1	6	PORCA	NUT	TUERCA
3	6235235M1	1	6	PARAFUSO	BOLT	PERNO
4	6235233M1		4	BUJÃO	PLUG	TAPON
5	6235227M1		6	BALANCEIRO	ROCKER	BALANCIN
6	6230386M1	5	6	PORCA	NUT	TUERCA
7	6235235M1	5	6	PARAFUSO	BOLT	PERNO
8	6235230M1		4	SUPORTE	BRACKET	SOPORTE
9	6235232M1		4	MOLA	SPRING	RESORTE
10	6235229M1		2	EIXO	SHAFT	ARBOL
11	6235231M1		2	SUPORTE	BRACKET	SOPORTE
12	6219689M1		4	PORCA	NUT	TUERCA
13	6235684M1	M10 x 85	2	PARAFUSO	BOLT	PERNO
14	6235228M1		12	VARETA	ROD	VARILLA
15	6219681M1		12	TUCHO	TAPPET	TAQUET
16	6235295M1		1	ÁRVORE COMANDO	CAMSHAFT	ARBOL DE LEVAS
17	6220094M1		1	CHAVETA	KEY	CLAVE
18	6235271M1		1	ENGRENAGEM	GEAR	ENGRANAJE
19	6235223M1		12	JUNTA	GASKET	EMPAQUETADURA.
20	6235214M1		48	ARMADURA	KEEPER	ARMADURA
21	6235221M1		24	BATENTE	RETAINER	RETENEDOR
22	6235222M1		24	MOLA	SPRING	RESORTE
23	6235219M1		12	VÁLVULA	VALVE	VALVULA
24	6235220M1		12	VÁLVULA	VALVE	VALVULA
25	6235253M1		1	PORCA	NUT	TUERCA

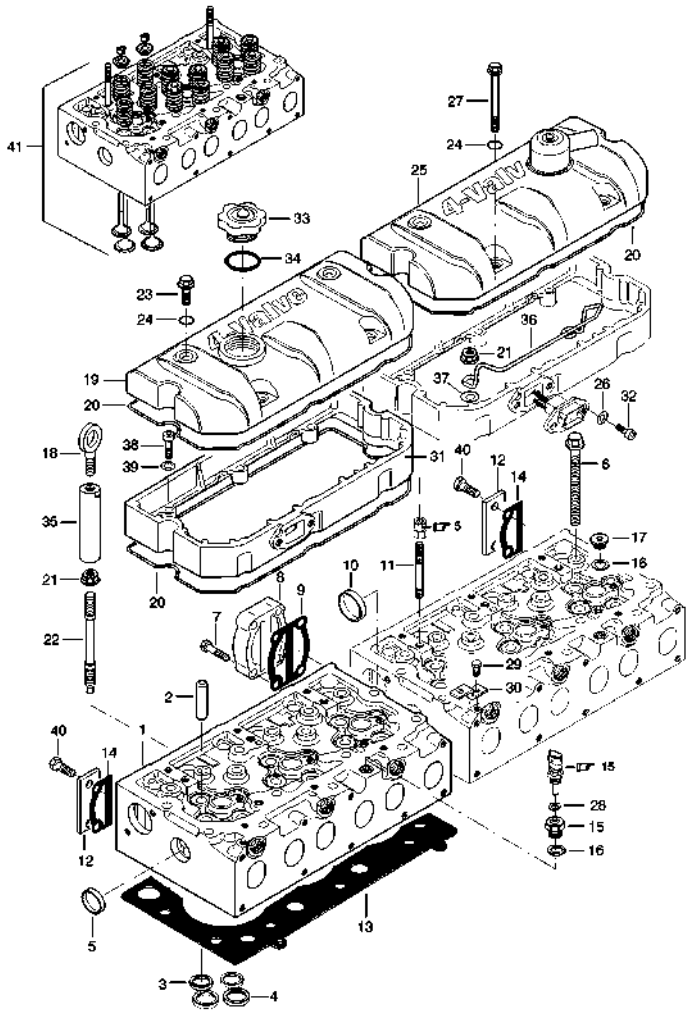

1			2 CABEÇOTE	HEAD	CULATA
2	6235211M1		24 GUIA	GUIDE	GUIA
3	6235212M1		12 SEDE VÁLVULA	VALVE SEAT	ASIENTO VALVULA
4	6235213M1		12 SEDE VÁLVULA	VALVE SEAT	ASIENTO VALVULA
5	6230488M1		4 TAMPA	COVER	CUBIERTA
6	6235237M1		28 PARAFUSO	BOLT	PERNO
7	6230394M1	M10 x 40	4 PARAFUSO	BOLT	PERNO
8	6219692M1		1 PLACA	PLATE	PLATO
9	6235707M1	S1	1 JUNTA	GASKET	EMPAQUETADURA.
10	6220098M1		1 TAMPA	COVER	CUBIERTA
11	6219683M1	M10 x 75	4 PRISIONEIRO	STUD	ESPARRAGO
12	6219985M1		2 TAMPA	COVER	CUBIERTA
13	6235320M1	S1	2 GAXETA	GASKET	GAXETA
14	6235708M1	S1	2 JUNTA	GASKET	EMPAQUETADURA.
15	6235019M1		1 NIPEL	NIPPLE	NIPLE
16	6230424M1	S1	2 ANEL	RING	ARO
17	6219877M1		1 BUJÃO	PLUG	TAPON
18	6235055M1		2 ALÇA	STRAP	FAJA
19	6235296M1		1 FECHAMENTO	COVER	CUBIERTA
20	6235713M1	S1	4 JUNTA	GASKET	EMPAQUETADURA.
21	6219981M1		10 PORCA	NUT	TUERCA
22	6219980M1		6 PRISIONEIRO	STUD	ESPARRAGO
23	6234909M1	M10 x 20	4 PARAFUSO	BOLT	PERNO
24	6234963M1	S1	8 ANEL "O"	O RING	JUNTA TORICA
25	6235240M1		1 TAMPA VÁLVULAS	VALVE COVER	CUBRE VALVULA
26	6234853M1		4 ARRUELA	WASHER	ARANDELA
27	6234910M1	M10 x 80	4 PARAFUSO	BOLT	PERNO
28	6230422M1	S1	1 ANEL	RING	ARO
29	6234876M1	M8 x 16	1 PARAFUSO	BOLT	PERNO
30	6235078M1		1 SUPORTE	BRACKET	SOPORTE
31	6235234M1		2 ADUTOR	FRAME	BASTIDOR
32	6234925M1	M8 x 20	4 PARAFUSO	BOLT	PERNO
33	6235048M1		1 CALOTA	CAP	TAPA
34	6234956M1	S1	1 ANEL "O"	O RING	JUNTA TORICA
35	6235199M1	M12/M16	2 PORCA	NUT	TUERCA
36	6235238M1		2 SUPORTE	BRACKET	SOPORTE
37	6230382M1		8 ARRUELA	WASHER	ARANDELA
38	6234927M1	M8 x 30	6 PARAFUSO	BOLT	PERNO
39	6219697M1		6 ARRUELA	WASHER	ARANDELA
40	6230391M1	M10 x 25	4 PARAFUSO	BOLT	PERNO
41	6235719M91	[A]	1 CABEÇOTE	HEAD	CULATA
41	6235720M91	[B]	1 CABEÇOTE	HEAD	CULATA

[A] DIANTEIRO
FRONT
DELANTERO

[B] TRASEIRO
REAR
TRASERO

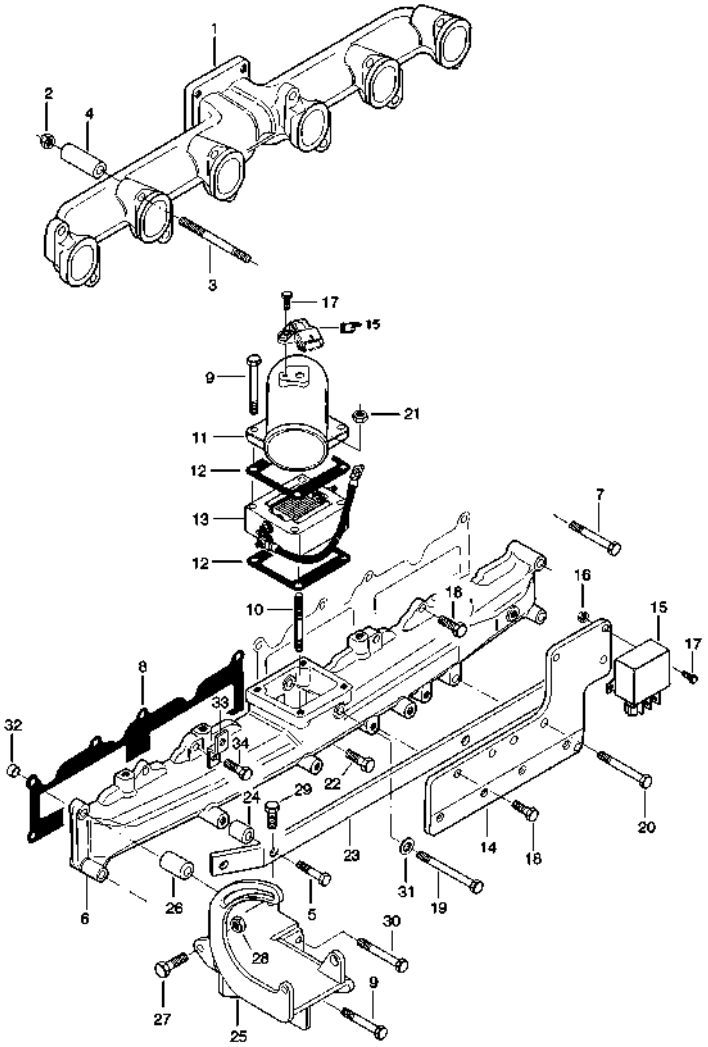

1	6235196M1		1	COLETOR ESCAPE	EXHAUST MANIFOLD	COLECTOR ESCAPE
2	6219901M1		12	PORCA TRAVA	LOCKNUT	CONTRATUERCA
3	6234417M1	M10 x 100	12	PRISIONEIRO	STUD	ESPARRAGO
4	6234404M1	◀▶ 45	12	ESPAÇADOR	SPACER	PIEZA DISTANCIA
5	6220062M1	M8 x 45	2	PARAFUSO	BOLT	PERNO
6	6235308M1		1	COLETOR ADMISSÃO	INDUCT.MANIFOLD	COLECTOR ADMISI.
7	6230398M1	M8 x 60	2	PARAFUSO	BOLT	PERNO
8	6235225M1		2	JUNTA	GASKET	EMPAQUETADURA.
9	6234899M1	M8 x 70	4	PARAFUSO	BOLT	PERNO
10	6234913M1	M8 x 70	1	PRISIONEIRO	STUD	ESPARRAGO
11	6235204M1		1	TUBO	PIPE	CANO
12	6235216M1		2	JUNTA	GASKET	EMPAQUETADURA.
13	6235215M1	12V	1	AQUECEDOR	HEATER	CALENTADOR
14	6235310M1		1	SUPORTE	BRACKET	SOPORTE
15	6235242M1	12V	1	SOLENÓIDE	SOLENOID	SOLENOIDE
16	6234867M1	M6	3	PORCA	NUT	TUERCA
17	6234875M1	M6 x 20	3	PARAFUSO	BOLT	PERNO
18	6230389M1	M8 x 25	4	PARAFUSO	BOLT	PERNO
19	6230400M1	M8 x 100	1	PARAFUSO	BOLT	PERNO
20	6234903M1	M8 x 90	2	PARAFUSO	BOLT	PERNO
21	6230384M1	M8	1	PORCA	NUT	TUERCA
22	6234880M1	M8 x 30	8	PARAFUSO	BOLT	PERNO
23	6235323M1		1	SUPORTE	BRACKET	SOPORTE
24	6235018M1		2	LUVA	SLEEVE	MANCHA
25	6235317M1		1	SUPORTE	BRACKET	SOPORTE
26	6235023M1		1	LUVA	SLEEVE	MANCHA
27	6234906M1	M10 x 40	1	PARAFUSO	BOLT	PERNO
28	6234869M1	M10	1	PORCA	NUT	TUERCA
29	6230388M1	M8 x 20	1	PARAFUSO	BOLT	PERNO
30	6220067M1	M8 x 75	1	PARAFUSO	BOLT	PERNO
31	6235013M1		1	ANEL	RING	ARO
32	6234933M1		1	PINO	PIN	PASADOR
33	6235078M1		1	SUPORTE	BRACKET	SOPORTE
34	6230390M1	M8 x 35	1	PARAFUSO	BOLT	PERNO

Turbo Alimentador
Turbocharger
Terbina Alimentadora

10-50

Para Motor Sisu
For Sisu Engine
Para Motor Sisu

VALTRA

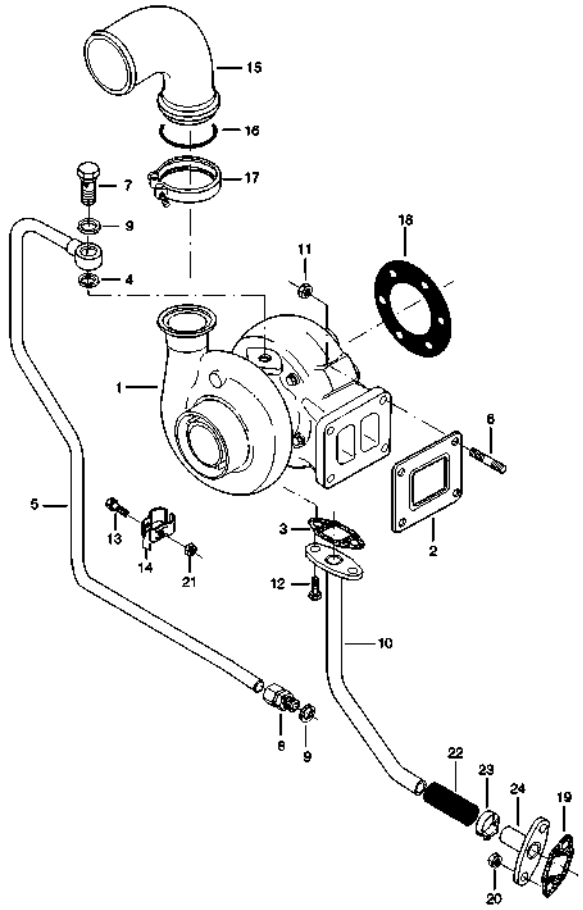

1	6235297M91		1	TURBO	TURBOCHARGER	TURBOALIMENTACIO
2	6235093M1	1 S1	1	JUNTA	GASKET	EMPAQUETADURA.
3	6235186M1	1 S1	1	JUNTA	GASKET	EMPAQUETADURA.
4	6234970M1	S1	1	ANEL	RING	ARO
5	6235198M1		1	TUBO	PIPE	CANO
6	6219862M1	M10 x 25	4	PRISIONEIRO	STUD	ESPARRAGO
7	6235134M1		1	PARAFUSO	BOLT	PERNO
8	6219878M1		1	CONEXÃO	CONNECTION	CONEXION
9	6234971M1	S2	2	ANEL	RING	ARO
10	6235710M1		1	TUBO	PIPE	CANO
11	6219880M1		4	PORCA	NUT	TUERCA
12	6230388M1	M8 x 20	2	PARAFUSO	BOLT	PERNO
13	6219838M1	M6 x 30	1	PARAFUSO	BOLT	PERNO
14	6219820M1		1	BRAÇADEIRA	CLAMP	ABRAZADERA
15	6235195M1		1	TUBO	PIPE	CANO
16	6234958M1	S1	1	ANEL "O"	O RING	JUNTA TORICA
17	6235083M1		1	CLIPE	CLIP	CRAPA RETEN
18	6235331M1	S1	1	JUNTA	GASKET	EMPAQUETADURA.
19	6235186M1	S1	1	JUNTA	GASKET	EMPAQUETADURA.
20	6230384M1	M8	2	PORCA	NUT	TUERCA
21	6234859M1	M6	1	PORCA	NUT	TUERCA
22	6235709M1		1	MANGUEIRA	HOSE	FLEXIBLE
23	6230416M1		2	BRAÇADEIRA	CLAMP	ABRAZADERA
24	6235711M1		1	TUBO	PIPE	CANO

Bomba De Óleo
Oil Sump
Bomba De Aceite

10-55

Motor Sisu
Sisu Engine
Motor Sisu

VALTRA

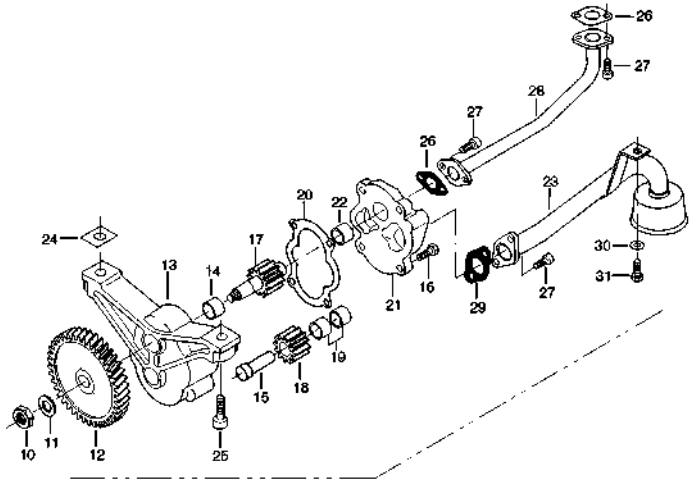

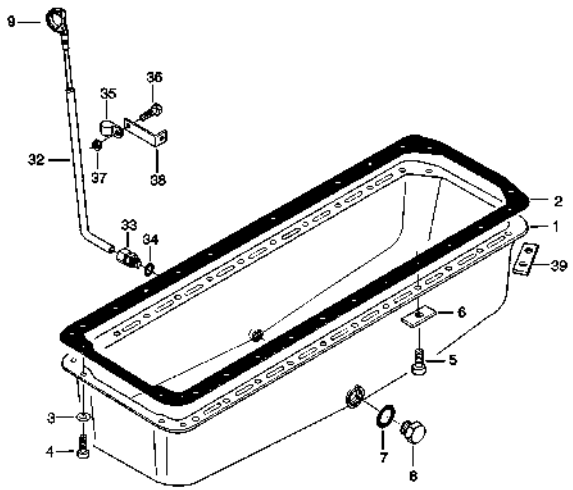

1	6219824M1		1	CÁRTER	SUMP	CARTER
2	6219825M1	S2	1	JUNTA	GASKET	EMPAQUETADURA.
3	6219697M1		4	ARRUELA	WASHER	ARANDELA
4	6230408M1	M8 x 20	4	PARAFUSO	BOLT	PERNO
5	6234930M1	M10 x 20	24	PARAFUSO	BOLT	PERNO
6	6219928M1		20	CHAPA	PLATE	CHAPA
7	6230425M1	S2	1	ANEL	RING	ARO
8	6230431M1		1	BUJÃO	PLUG	TAPON
9	6235188M1		1	MEDIDOR	DIPSTICK	VARILLA ACEITE
9	6219995M1		1	BOMBA DE ÓLEO	OIL PUMP	BOMBA DE ACEITE
10	6230385M1	9 M10	1	PORCA	NUT	TUERCA
11	6230457M1	9	1	ARRUELA	WASHER	ARANDELA
12	6230473M1	9	1	ENGRENAGEM	GEAR	ENGRANAJE
13	6230471M1	9	1	CARCAÇA	HOUSING	ALOJAMIENTO
14	6230465M1	13	1	BUCHA	BUSH	CASQUILLO
15	6230464M1	9	1	EIXO	SHAFT	ARBOL
16	6230388M1	9 M8 x 20	4	PARAFUSO	BOLT	PERNO
17	6235036M1	9	1	ENGRENAGEM	GEAR	ENGRANAJE
18	6230469M1	9	1	ENGRENAGEM	GEAR	ENGRANAJE
19	6230465M1	18	2	BUCHA	BUSH	CASQUILLO
20	6230472M1	9 S2	1	JUNTA	GASKET	EMPAQUETADURA.
21	6230521M1	9	1	TAMPA	COVER	CUBIERTA
22	6230465M1	21	1	BUCHA	BUSH	CASQUILLO
23	6219823M1		1	TUBO	PIPE	CANO
24	6219996M1		X	DISCO	DISC	DISCO
25	6230410M1	M10 x 40	2	PARAFUSO	BOLT	PERNO
26	6219859M1	S2	2	JUNTA	GASKET	EMPAQUETADURA.
27	6230408M1	M8 x 20	6	PARAFUSO	BOLT	PERNO
28	6235129M1		1	TUBO	PIPE	CANO
29	6235039M1	S2	1	JUNTA	GASKET	EMPAQUETADURA.
30	6230380M1		1	ARRUELA	WASHER	ARANDELA
31	6230387M1	M8 x 16	1	PARAFUSO	BOLT	PERNO
32	6235141M1		1	TUBO	PIPE	CANO
33	6219878M1		1	CONEXÃO	CONNECTION	CONEXION
34	6230423M1	S2	1	ANEL	RING	ARO
35	6219886M1		1	BRAÇADEIRA	CLAMP	ABRAZADERA
36	6230388M1	M8 x 20	1	PARAFUSO	BOLT	PERNO
37	6230384M1	M8	1	PORCA	NUT	TUERCA
38	6235058M1		1	SUPORTE	BRACKET	SOPORTE
39	6219929M1		2	CHAPA	PLATE	CHAPA

Resfriador Do Óleo
Oil Cooler
Refrigeración Del Aceite

10-60

Motor Sisu
Sisu Engine
Motor Sisu

VALTRA

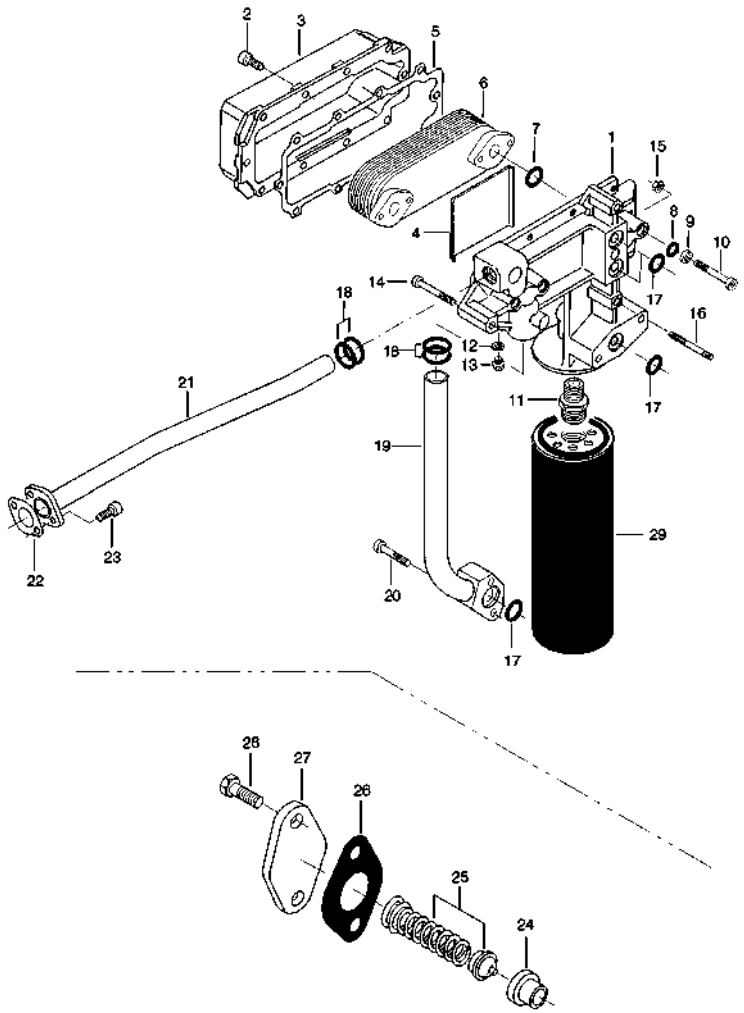

1	6235111M91		1	RESFRIADOR	COOLER	ENFRIADOR
2	6230409M1	1 M8 x 25	10	PARAFUSO	BOLT	PERNO
3	6235108M1	1	1	CARCAÇA	HOUSING	ALOJAMIENTO
4	6235110M1	1	1	CHAPA	PLATE	CHAPA
5	6235109M1	1 S2	1	JUNTA	GASKET	EMPAQUETADURA.
6	6235106M1	1	1	RESFRIADOR	COOLER	ENFRIADOR
7	6234953M1	1 S2	2	ANEL "O"	O RING	JUNTA TORICA
8	6234948M1	1 S2	4	ANEL "O"	O RING	JUNTA TORICA
9	6235107M1	1	4	ARRUELA	WASHER	ARANDELA
10	6234929M1	1 M8 x 60	4	PARAFUSO	BOLT	PERNO
11	6235040M1	1	1	NIPEL	NIPPLE	NIPLE
12	6220087M1	1 S2	1	ANEL	RING	ARO
13	6219872M1	1	1	BUJÃO	PLUG	TAPON
14	6234929M1	M8 x 60	4	PARAFUSO	BOLT	PERNO
15	6230384M1	M8	1	PORCA	NUT	TUERCA
16	6234913M1	M8 x 70	1	PRISIONEIRO	STUD	ESPARRAGO
17	6234953M1	S2	4	ANEL "O"	O RING	JUNTA TORICA
18	6234954M1	S2	4	ANEL "O"	O RING	JUNTA TORICA
19	6235112M1		1	TUBO	PIPE	CANO
20	6234928M1	M8 x 40	2	PARAFUSO	BOLT	PERNO
21	6235125M1		1	TUBO	PIPE	CANO
22	6219962M1	S2	1	JUNTA	GASKET	EMPAQUETADURA.
23	6230408M1	M8 x 20	2	PARAFUSO	BOLT	PERNO
23	6235063M91		1	VÁLVULA	VALVE	VALVULA
24	6219963M1	23	1	ASSENTO	SEAT	ASIENTO
25	6235076M1	23	1	VÁLVULA	VALVE	VALVULA
26	6219962M1	23 S2	1	JUNTA	GASKET	EMPAQUETADURA.
27	6219961M1	23	1	TAMPA	COVER	CUBIERTA
28	6230388M1	23 M8 x 20	2	PARAFUSO	BOLT	PERNO
29	6235054M1	(36459)	1	FILTRO	FILTER	FILTRO

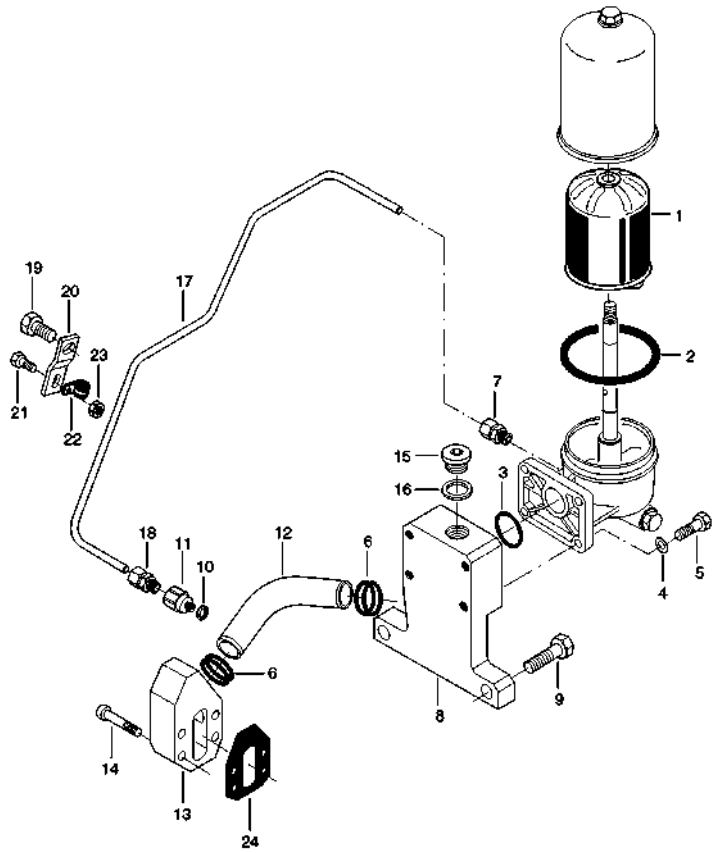

0	6235051M91		1	FILTRO CENTRÍF.	IMPELLER FILTER	FILTRO CENTRÍF.
1	6235052M91		1	CJ. ROTOR	KIT, ROTOR ASSY.	JGO.CJTO.ROTOR
2	6235053M1	1	1	VEDAÇÃO	SEALING	VEDACION
3	6235072M1		1	ANEL "O"	O RING	JUNTA TORICA
4	6230381M1		4	ARRUELA	WASHER	ARANDELA
5	6230392M1	M10 x 30	4	PARAFUSO	BOLT	PERNO
6	6235688M1	S2	4	RETENTOR	SEAL	RETEN
7	6235005M1		1	UNIÃO	LINK	UNION
8	6235717M1		1	ADAPTADOR	ADAPTOR	ADAPTADOR
9	6235682M1	M16 x 45	2	PARAFUSO	BOLT	PERNO
10	6235689M1		1	ANEL	RING	ARO
11	6235696M1		1	CONEXÃO	CONNECTION	CONEXION
12	6235715M1		1	TUBO	PIPE	CANO
13	6235716M1		1	ADAPTADOR	ADAPTOR	ADAPTADOR
14	6235687M1	M8 x 50	4	PARAFUSO	BOLT	PERNO
15	6235692M1		1	BUJÃO	PLUG	TAPON
16	6235690M1	S2	1	ANEL	RING	ARO
17	6235714M1		1	TUBO	PIPE	CANO
18	6234998M1		1	UNIÃO	LINK	UNION
19	6234885M1	M14 x 25	1	PARAFUSO	BOLT	PERNO
20	6235330M1		1	SUPORTE	BRACKET	SOPORTE
21	6230388M1	M8 x 20	1	PARAFUSO	BOLT	PERNO
22	6234935M1		1	BRAÇADEIRA	CLAMP	ABRAZADERA
23	6235681M1	M8	1	PORCA	NUT	TUERCA
24	6235189M1	S2	1	JUNTA	GASKET	EMPAQUETADURA.

Bomba D' Água
Coolant Pump
Bomba De Água

10-70

Motor Sisu
Sisu Engine
Motor Sisu

VALTRA

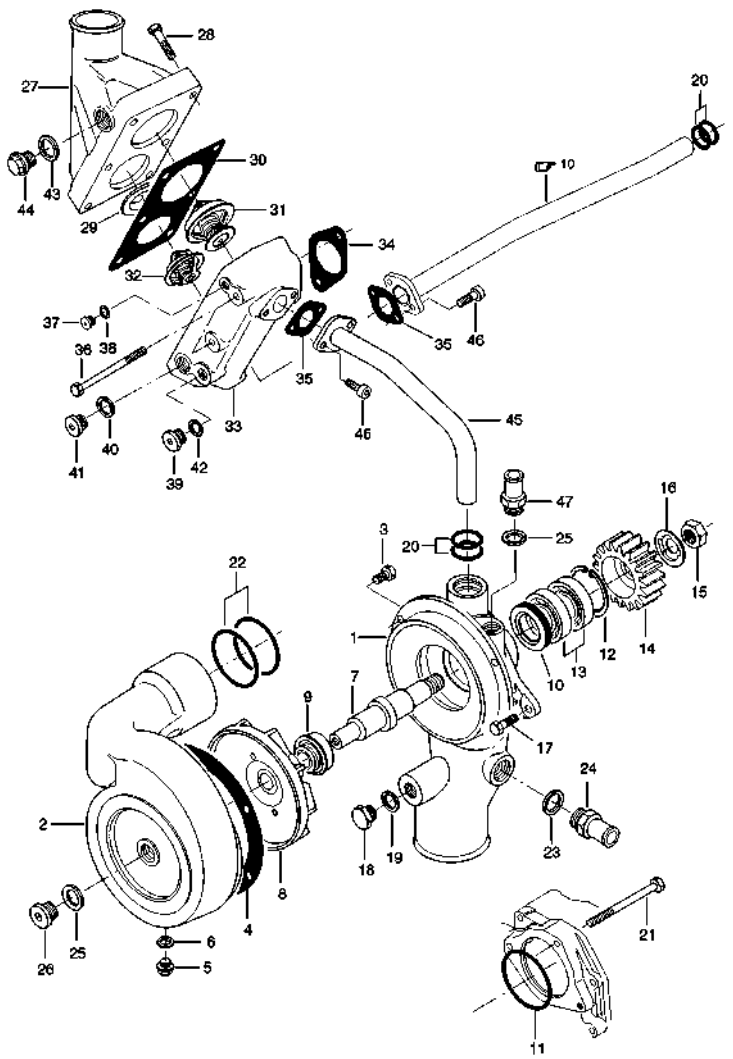

0	6235281M91		1	BOMBA D'ÁGUA	WATER PUMP	BOMBA DE AGUA
1	6235250M1		1	ADUTOR	FRAME	BASTIDOR
2	6235251M1		1	CARCAÇA	HOUSING	ALOJAMIENTO
3	6230387M1	M8 x 16	4	PARAFUSO	BOLT	PERNO
4	6235121M1		1	JUNTA	GASKET	EMPAQUETADURA.
5	6219872M1		1	BUJÃO	PLUG	TAPON
6	6220087M1		1	ANEL	RING	ARO
7	6235252M1		1	EIXO	SHAFT	ARBOL
8	6235185M1		1	IMPULSOR	IMPELLER	TURBINA IMPULS.
9	6235160M1		1	GAXETA	GASKET	GAXETA
10	6234962M1		1	RETENTOR	SEAL	RETEN
11	6234960M1	S2	1	ANEL "O"	O RING	JUNTA TORICA
12	6234976M1		1	ANEL TRAVA	CIRCLIP	CIRCULITO
13	6234945M1		2	MANCAL	BEARING	COJINETE
14	6235280M1		1	ENGRENAGEM	GEAR	ENGRANAJE
15	6234862M1		1	PORCA	NUT	TUERCA
16	6235299M1		1	ANEL	RING	ARO
17	6230388M1	M8 x 20	1	PARAFUSO	BOLT	PERNO
18	6235017M1		1	BUJÃO	PLUG	TAPON
19	6234971M1		1	ANEL	RING	ARO
20	6234954M1	S1	4	ANEL "O"	O RING	JUNTA TORICA
21	6234902M1	M8 x 85	2	PARAFUSO	BOLT	PERNO
22	6234957M1	S2	2	ANEL "O"	O RING	JUNTA TORICA
23	6230425M1	S2	1	ANEL	RING	ARO
24	6235074M1		1	UNIÃO	LINK	UNION
25	6230424M1	S2	2	ANEL	RING	ARO
26	6219877M1		1	BUJÃO	PLUG	TAPON
27	6235119M1		1	MANIFOLD	MANIFOLD	MULTIPLE
28	6234895M1	M8 x 40	6	PARAFUSO	BOLT	PERNO
29	6235033M1		1	ANEL	RING	ARO
30	6235120M1	S1	1	JUNTA	GASKET	EMPAQUETADURA.
31	6219832M1	83°C	1	VÁLVULA	VALVE	VALVULA
32	6219921M1	79°C	1	VÁLVULA	VALVE	VALVULA
33	6235118M1		1	CARCAÇA	HOUSING	ALOJAMIENTO
34	6219992M1	S1	1	JUNTA	GASKET	EMPAQUETADURA.
35	6219962M1	S1	2	JUNTA	GASKET	EMPAQUETADURA.
36	6230400M1	M8 x 100	2	PARAFUSO	BOLT	PERNO
37	6234991M1		1	BUJÃO	PLUG	TAPON
38	6234967M1	S1	1	ANEL	RING	ARO
39	6230434M1		1	BUJÃO	PLUG	TAPON
40	6230424M1	S1	1	ANEL	RING	ARO
41	6219877M1		1	BUJÃO	PLUG	TAPON
42	6230422M1	S1	1	ANEL	RING	ARO
43	6230425M1	S1	1	ANEL	RING	ARO
44	6230431M1		1	BUJÃO	PLUG	TAPON
45	6235269M1		1	TUBO	PIPE	CANO
46	6230408M1	M8 x 20	4	PARAFUSO	BOLT	PERNO
47	6230454M1		1	CONEXÃO	CONNECTION	CONEXION
48	6235712M91		1	KIT REPARO	PARTS PACK	PAQUETE PIEZAS

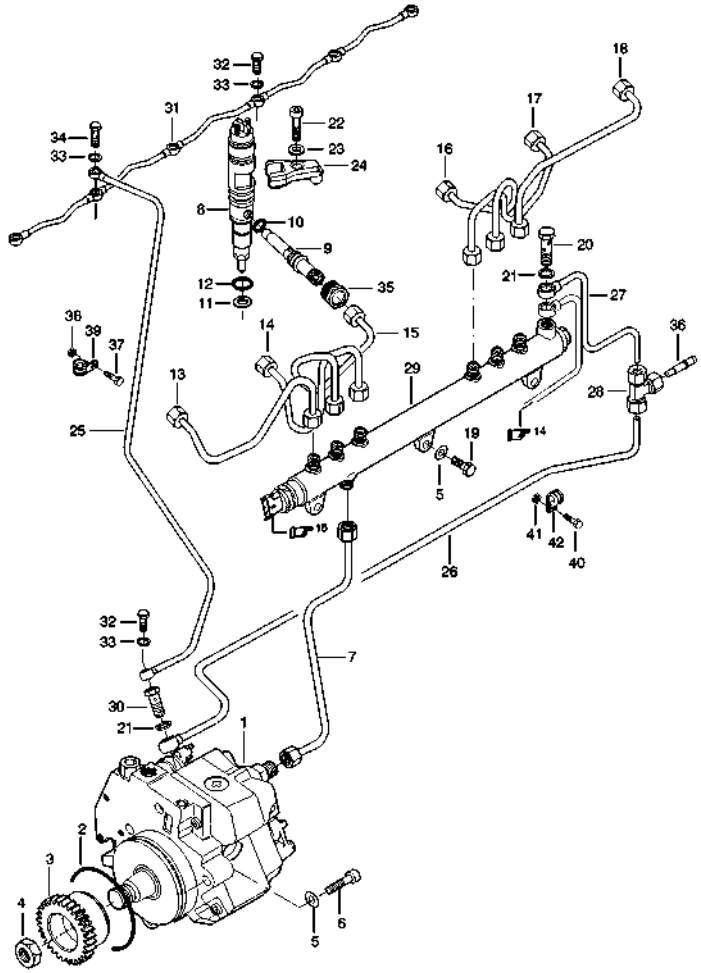

1	6235255M91		1	BOMBA	PUMP	BOMBA
2	6235256M1	S2	1	ANEL "O"	O RING	JUNTA TORICA
3	6235279M1		1	ENGRENAGEM	GEAR	ENGRANAJE
4	6234864M1	M18	1	PORCA	NUT	TUERCA
5	6219697M1		4	ARRUELA	WASHER	ARANDELA
6	6234928M1	M8 x 40	3	PARAFUSO	BOLT	PERNO
7	6235311M1		1	TUBO	PIPE	CANO
7	6235210M91		6	CJ. INJETOR	KIT, ATOMISER	JUEGO ATOMIZADOR
8		7	1	INJETOR	ATOMISER	ATOMIZADOR
9		7	1	TUBO	PIPE	CANO
10	6235261M1	7 S1	1	ANEL "O"	O RING	JUNTA TORICA
11	6235241M1	7 S1	1	ANEL	RING	ARO
12	6235260M1	7 S1	1	ANEL "O"	O RING	JUNTA TORICA
13	6235282M1	[A]	1	TUBO	PIPE	CANO
14	6235283M1	[B]	1	TUBO	PIPE	CANO
15	6235284M1	[C]	1	TUBO	PIPE	CANO
16	6235285M1	[D]	1	TUBO	PIPE	CANO
17	6235286M1	[E]	1	TUBO	PIPE	CANO
18	6235287M1	[F]	1	TUBO	PIPE	CANO
19	6230388M1	M8 x 20	1	PARAFUSO	BOLT	PERNO
20	6234993M1		1	PARAFUSO	BOLT	PERNO
21	6220087M1	S1	5	ANEL	RING	ARO
22	6234918M1	M8 x 45	6	PARAFUSO	BOLT	PERNO
23	6235291M1		6	ARRUELA	WASHER	ARANDELA
24	6235224M1		6	PRESILHA	STAPLE	GRAPA
25	6235316M1		1	TUBO	PIPE	CANO
26	6235315M1		1	TUBO	PIPE	CANO
27	6235314M1		1	TUBO	PIPE	CANO
28	6235004M1		1	CONEXÃO "T"	CONNECTION T	CONEXION T
29	6235243M91		1	CJ. COLETOR	KIT, COLLECTOR	JUEGO COLECTOR
30	6235322M1		1	PARAFUSO	BOLT	PERNO
31	6235239M1		1	TUBO	PIPE	CANO
32	6234994M1		6	PARAFUSO	BOLT	PERNO
33	6234965M1	S1	14	ANEL	RING	ARO
34	6234992M1		1	PARAFUSO	BOLT	PERNO
35	6235259M1		6	PORCA	NUT	TUERCA
36	6235217M1		1	TUBO	PIPE	CANO
37	6234873M1	M5 x 20	1	PARAFUSO	BOLT	PERNO
38	6234858M1	M5	1	PORCA	NUT	TUERCA
39	6234937M1		1	BRAÇADEIRA	CLAMP	ABRAZADERA
40	6234875M1	M6 x 20	3	PARAFUSO	BOLT	PERNO
41	6234867M1	M6	3	PORCA	NUT	TUERCA
42	6230414M1		5	BRAÇADEIRA	CLAMP	ABRAZADERA

[A] CILINDRO N° 1
CYLINDER N° 1
CILINDRO N° 1

[B] CILINDRO N° 2
CYLINDER N° 2
CILINDRO N° 2

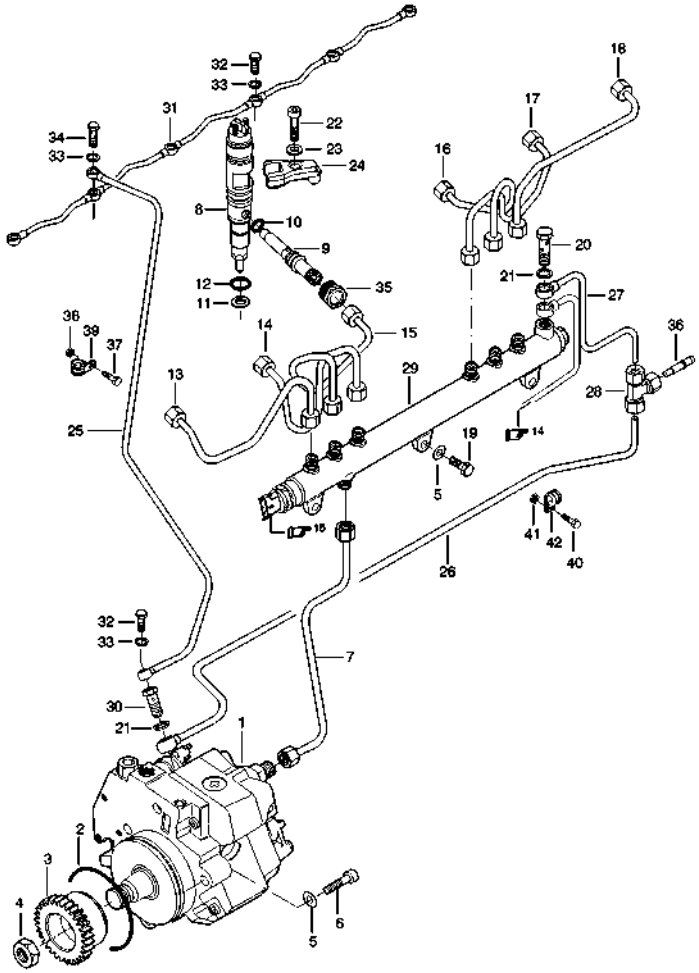

[C] CILINDRO N° 3
CYLINDER N° 3
CILINDRO N° 3

[D] CILINDRO N° 4
CYLINDER N° 4
CILINDRO N° 4

[E] CILINDRO N° 5
CYLINDER N° 5
CILINDRO N° 5

[F] CILINDRO N° 6
CYLINDER N° 6
CILINDRO N° 6

Filtro De Combustível
Fuel Filter
Filtro Gas Oil

10-80

Para Motor Sisu
For Sisu Engine
Para Motor Sisu

VALTRA

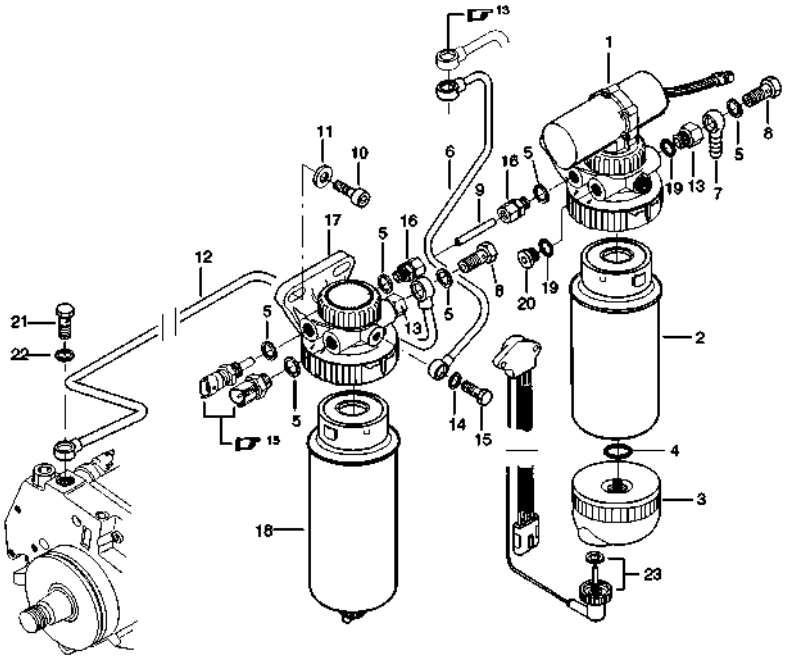

1	6235203M91		1	CJ. PRÉ-FILTRO	PRE FILTER ASSY.	CJ. PRE FILTRO
2	6235200M1	1	1	ELEMENTO	ELEMENT	ELEMENTO
3	6235166M1	1	1	SEPARADOR	SEPARATOR	SEPARADOR
4	6235176M1	3	1	ANEL "O"	O RING	JUNTA TORICA
5	6234970M1	S2	10	ANEL	RING	ARO
6	6235313M1		1	TUBO	PIPE	CANO
7	6235691M1		1	TUBO	PIPE	CANO
8	6234997M1		2	PARAFUSO	BOLT	PERNO
9	6235309M1		1	TUBO	PIPE	CANO
10	6230404M1	M10 x 30	4	PARAFUSO	BOLT	PERNO
11	6235680M1		4	ARRUELA	WASHER	ARANDELA
12	6235312M1		1	TUBO	PIPE	CANO
13	6235034M1		2	UNIÃO	LINK	UNION
14	6219870M1	S2	2	ANEL	RING	ARO
15	6234995M1		1	PARAFUSO	BOLT	PERNO
16	6234999M1		2	UNIÃO	LINK	UNION
17	6235201M91		1	FILTRO	FILTER	FILTRO
18	6235202M1	17	1	ELEMENTO	ELEMENT	ELEMENTO
19	6234949M1	S2	2	ANEL "O"	O RING	JUNTA TORICA
20	6230434M1		2	BUJÃO	PLUG	TAPON
21	6234996M1		1	PARAFUSO	BOLT	PERNO
22	6220087M1	S2	2	ANEL	RING	ARO
23	6235184M1		1	SENSOR	SENDER	EMISOR

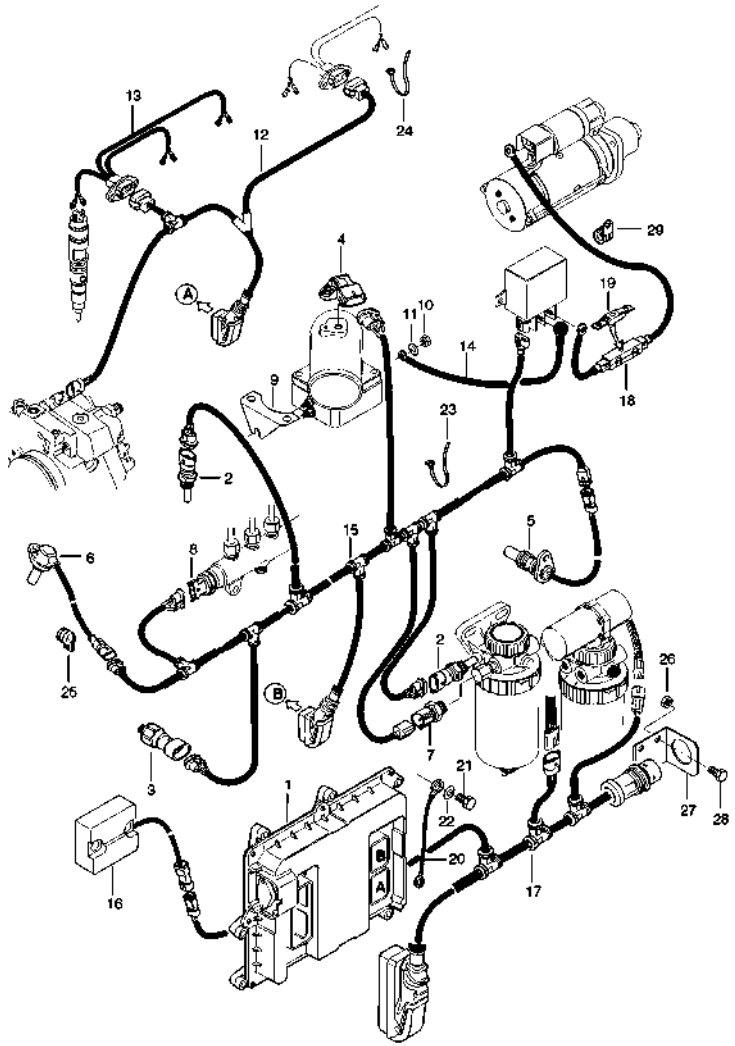

1	6235258M1	84.502 MF9790	1	UNIDADE CONTROLE	CONTROL UNIT	CONTROL UNIT
2	6235077M1		2	SENSOR	SENDER	EMISOR
3	6235306M1		1	SENSOR	SENDER	EMISOR
4	6235073M1		1	SENSOR	SENDER	EMISOR
5	6235257M1		1	SENSOR	SENDER	EMISOR
6	6235303M1		1	SENSOR	SENDER	EMISOR
7	6235307M1		1	INTERRUPTOR	SWITCH	INTERRUPTOR
8	6235262M1		1	SENSOR	SENDER	EMISOR
9	6235292M1		1	FIO-TERRA	EARTH STRAP	CABLE DE MASA
10	6234859M1	M6	2	PORCA	NUT	TUERCA
11	6234849M1		2	ARRUELA	WASHER	ARANDELA
12	6235273M1		1	CHICOTE	HARNESS	MAZO CABLES
13	6235272M1		2	CHICOTE	HARNESS	MAZO CABLES
14	6235277M1		1	CHICOTE	HARNESS	MAZO CABLES
15	6235274M1		1	CHICOTE	HARNESS	MAZO CABLES
16	6235305M1		1	MÓDULO	MODULE	MODULO
17	6235275M1		1	CHICOTE	HARNESS	MAZO CABLES
18	6235276M1		1	CHICOTE	HARNESS	MAZO CABLES
19	6235180M1	250A	1	FUSÍVEL	FUSE	FUSIBLE
20	6235321M1		1	FIO-TERRA	EARTH STRAP	CABLE DE MASA
21	6234876M1	M8 x 16	1	PARAFUSO	BOLT	PERNO
22	6234853M1		1	ARRUELA	WASHER	ARANDELA
23	6235694M1		5	BRAÇADEIRA	CLAMP	ABRAZADERA
24	6235695M1		10	BRAÇADEIRA	CLAMP	ABRAZADERA
25	6234935M1		2	BRAÇADEIRA	CLAMP	ABRAZADERA
26	6230384M1	M8	1	PORCA	NUT	TUERCA
27	6235187M1		1	SUPORTE	BRACKET	SOPORTE
28	6234876M1	M8 x 16	1	PARAFUSO	BOLT	PERNO
29	6219886M1		2	BRAÇADEIRA	CLAMP	ABRAZADERA

Alternador
Alternator
Alternador

10-90

Para Motor Sisu
For Sisu Engine
Para Motor Sisu

VALTRA

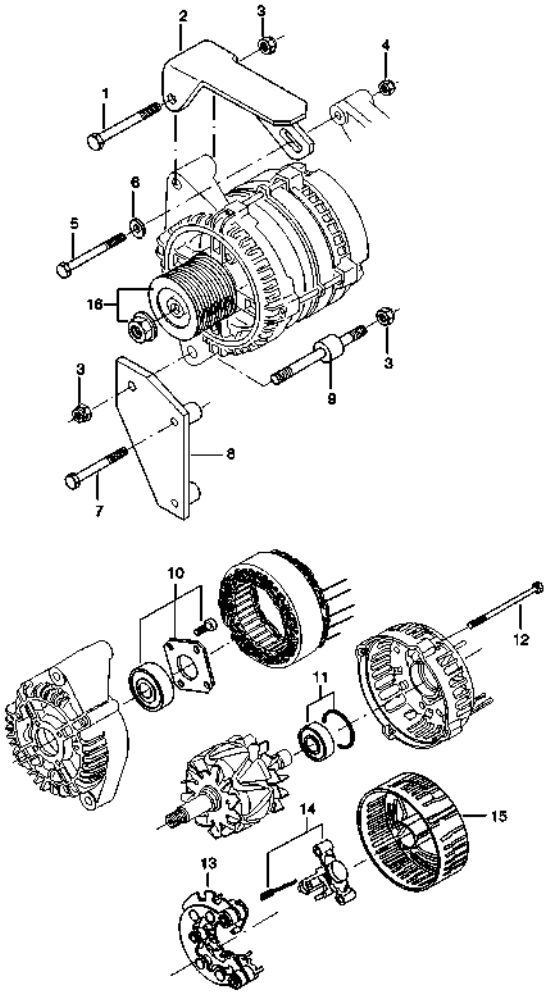

1	6220071M1	M10 x 80	1 PARAFUSO	BOLT	PERNO
2	6235142M1		1 SUPORTE	BRACKET	SOPORTE
3	6234869M1	M10	3 PORCA	NUT	TUERCA
4	6234868M1	M8	1 PORCA	NUT	TUERCA
5	6234901M1	M8 x 80	1 PARAFUSO	BOLT	PERNO
6	6219826M1		1 ARRUELA	WASHER	ARANDELA
7	6234899M1	M8 x 70	2 PARAFUSO	BOLT	PERNO
8	6235146M1		1 SUPORTE	BRACKET	SOPORTE
9	6235183M1		1 PARAFUSO	BOLT	PERNO
9	6234823M91		1 ALTERNADOR	ALTERNATOR	ALTERNADOR
10	6235064M1	9	1 MANCAL	BEARING	COJINETE
11	6235067M1	9	1 MANCAL	BEARING	COJINETE
12	6235065M1	9	1 PARAFUSO	BOLT	PERNO
13	6235068M1	9	1 RETIFICADOR	RECTIFIER	RECTIFICADOR
14	6235070M1	9	1 REGULADOR	REGULATOR	REGULADOR
15	6235069M1	9	1 FECHAMENTO	COVER	CUBIERTA
16	6235066M1	9	1 CJ. POLIA	KIT, PULLEY	JUEGO DE POLEA

Motor De Partida
Starter Motor
Motor De Partida

10-95

Para Motor Sisu
For Sisu Engine
Para Motor Sisu

VALTRA

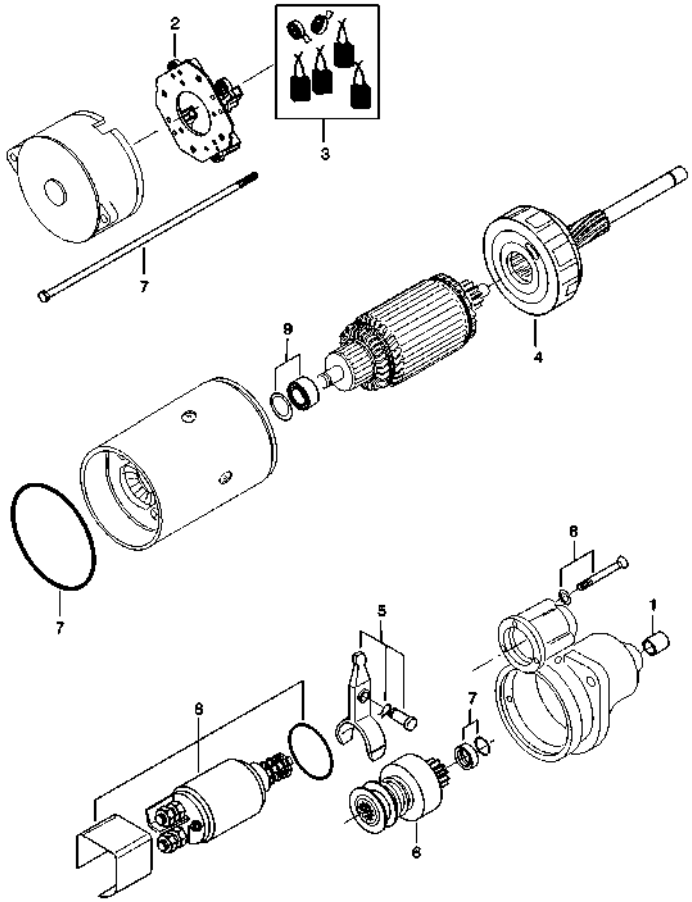

0	6235706M91		1	MOTOR PARTIDA	STARTERMOTOR	MOTOR ARRANQUE
1	6235167M1		1	BUCHA	BUSH	CASQUILLO
2	6235174M91		1	CJ. SUPOR/CARVÃO	HOLDER	SUJETADOR
3	6235175M91	2	1	CJ. ESCOVA	KIT, BRUSH	ESCOBILLAS JUEGO
4	6235171M1		1	EIXO	SHAFT	ARBOL
5	6235170M91		1	ALAVANCA	LEVER	PALANCA
6	6235169M1		1	ENGREN. ARRANQUE	DRIVE GEAR	TREN DE MANDO
7	6235173M91		1	REPARO	REPAIR	REPARO
8	6235168M91		1	SOLENÓIDE	SOLENOID	SOLENOIDE
9	6235172M1		1	JUNTA	GASKET	EMPAQUETADURA.

Dispositivo Esticador Da Correia
Device Belt Tightener
Aparato Esticador De La Correa

10-100

Motor Sisu
Sisu Engine
Motor Sisu

VALTRA

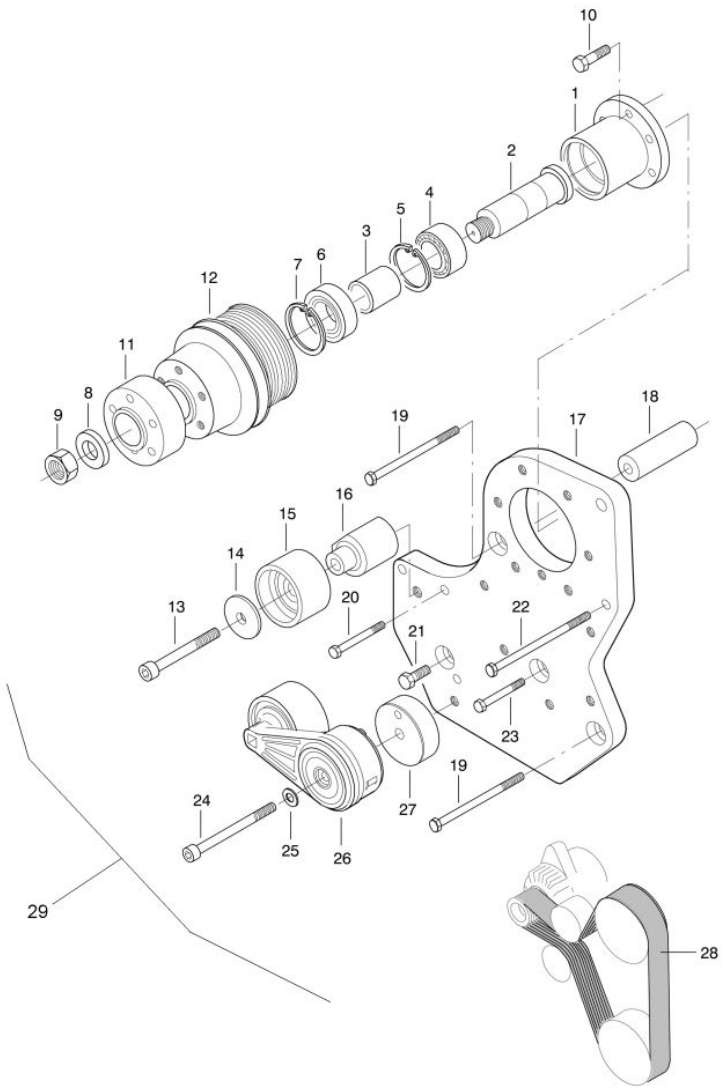

1	6235138M1		**1** ADUTOR	FRAME	BASTIDOR
2	6235135M1		**1** EIXO	SHAFT	ARBOL
3	6235137M1		**1** LUVA	SLEEVE	MANCHA
4	6234940M1		**1** MANCAL	BEARING	COJINETE
5	6234980M1		**1** ANEL TRAVA	CIRCLIP	CIRCULITO
6	6234944M1		**1** MANCAL	BEARING	COJINETE
7	6234979M1		**1** ANEL TRAVA	CIRCLIP	CIRCULITO
8	6235136M1		**1** ARRUELA	WASHER	ARANDELA
9	6234863M1	M20	**1** PORCA	NUT	TUERCA
10	6230392M1	M10 x 30	**6** PARAFUSO	BOLT	PERNO
11	6235095M1		**1** CUBO	HUB	CUBO
12	6235152M1		**1** POLIA	PULLEY	POLEA
13	6237362M1	M12 x 100	**1** PARAFUSO	BOLT	PERNO
14	6237364M1		**1** ARRUELA	WASHER	ARANDELA
15	6237365M1		**1** POLIA	PULLEY	POLEA
16	6237369M1		**1** EIXO	SHAFT	ARBOL
17	6237368M1		**1** PLACA	PLATE	PLATO
18	6235143M1		**2** LUVA	SLEEVE	MANCHA
19	6230400M1	M8 x 100	**2** PARAFUSO	BOLT	PERNO
20	6230398M1	M8 x 60	**2** PARAFUSO	BOLT	PERNO
21	6230391M1	M10 x 25	**1** PARAFUSO	BOLT	PERNO
22	6219852M1	M8 x 110	**1** PARAFUSO	BOLT	PERNO
23	6230397M1	M8 x 50	**1** PARAFUSO	BOLT	PERNO
24	6237361M1	M10 x 110	**1** PARAFUSO	BOLT	PERNO
25	6235680M1		**1** ARRUELA	WASHER	ARANDELA
26	6237367M1		**1** ESTICADOR	TURNBUCKLE	TORNIQUETE
27	6237366M1		**1** ESPAÇADOR	SPACER	PIEZA DISTANCIA
28	6237363M1		**1** CORREIA	BELT	CORREA
29	6235139M91		**1** CJ. ÁRVORE	KIT, SHAFT	JUEGO DE ARBOL

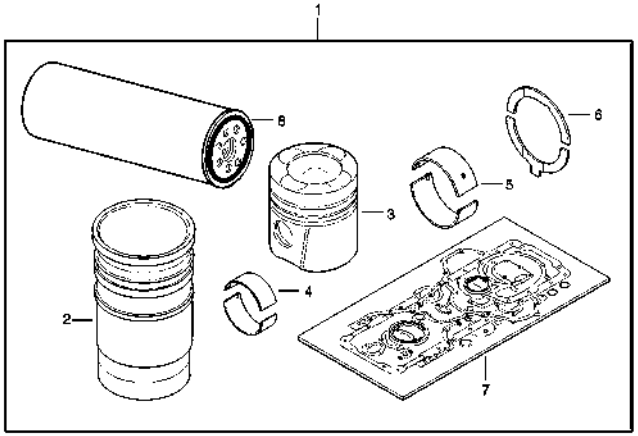

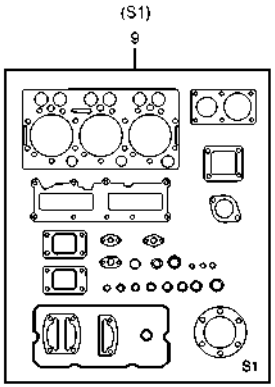

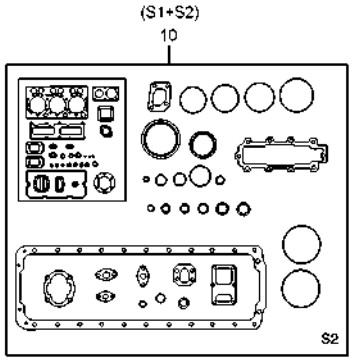

1	6235207M91	84CTA-4V	**1** KIT REPARO	PARTS PACK	PAQUETE PIEZAS
2	6235191M1	1	**6** CAMISA	LINER	CAMISA
3	6235300M91	1	**6** CJ. PISTÃO	KIT, PISTON	JUEGO DE PISTON
4	6235032M1	1	**6** ROLAMENTO	BEARING	COJINETE
5	6235085M1	1	**7** MANCAL	BEARING	COJINETE
6	6235086M1	1	**2** CHAPA	PLATE	CHAPA
7	6235209M91	1 (S1 + S2)	**1** JOGO DE JUNTAS	KIT, JOINT	JUEGO JUNTAS
8	6235054M1	1 (36459)	**1** FILTRO	FILTER	FILTRO
9	6235208M91	10 (S1)	**1** JOGO DE JUNTAS	KIT, JOINT	JUEGO JUNTAS
10	6235209M91	(S1 + S2)	**1** JOGO DE JUNTAS	KIT, JOINT	JUEGO JUNTAS

Coletor De Admissão E Escape Induction Manifold And Exhaust Colector De Admisión Y Escape	Motor Sisu Sisu Engine Motor Sisu	10-110	VALTRA

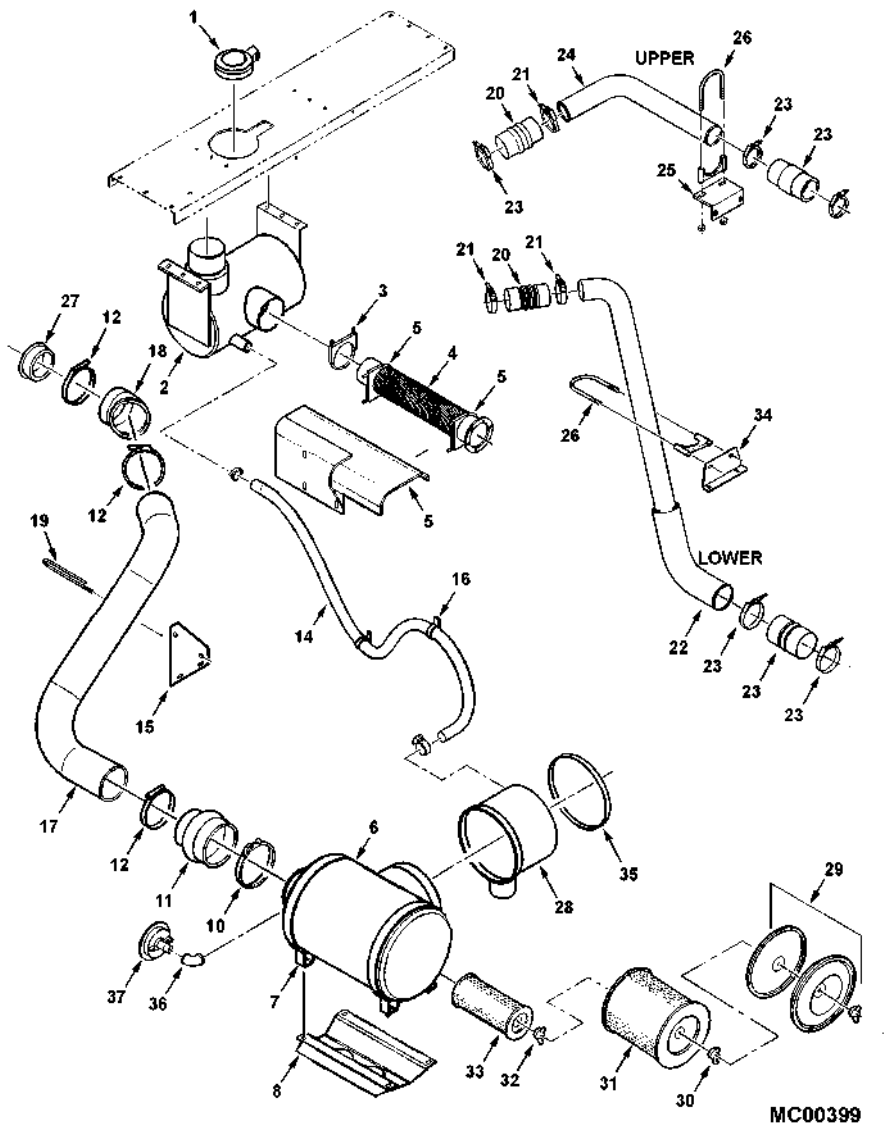

1	71400553	1	CAPA	BOOT	PROTECCION
2	71400551	1	SILENCIADOR	MUFFLER	APAGA-RUIDOS
2	7700461	6	PARAFUSO	BOLT	PERNO
2	70917642	6	ARRUELA	WASHER	ARANDELA
2	70917356	6	ARRUELA	WASHER	ARANDELA
2	70917372	6	PORCA	NUT	TUERCA
3	71396994	1	BRAÇADEIRA	CLAMP	ABRAZADERA
3	704734	2	PORCA TRAVA	LOCKNUT	CONTRATUERCA
4	71406630	1	TUBO	PIPE	CANO
4	391990X1	6	CAPA PARAFUSO	CAPSCREW	TORNILLO TAPON
5	71406612	1	BLINDAGEM	SHIELD	BLINDAJE
5	103830W91	2	BRAÇADEIRA	CLAMP	ABRAZADERA
5	704734	4	PORCA TRAVA	LOCKNUT	CONTRATUERCA
6	71368953	1	CICLONE	AIR CLEANER	DEPURADOR
7	71368952	2	BRAÇADEIRA	CLAMP	ABRAZADERA
7	70921210	4	PARAFUSO	BOLT	PERNO
7	70918266	4	ARRUELA	WASHER	ARANDELA
7	70916965	4	ARRUELA	WASHER	ARANDELA
7	70916950	4	PORCA	NUT	TUERCA
8	71397882P	1	CANAL	CHANNEL	CANAL
8	7883333	2	PARAFUSO	BOLT	PERNO
8	704726	2	PORCA TRAVA	LOCKNUT	CONTRATUERCA
10	700717761	1	BRAÇADEIRA	CLAMP	ABRAZADERA
11	2632680W1	1	REDUTOR	REDUCER	REDUCTOR
12	72160993	3	BRAÇADEIRA	CLAMP	ABRAZADERA
14	71400561	1	MANGUEIRA	HOSE	FLEXIBLE
14	70921912	2	BRAÇADEIRA	CLAMP	ABRAZADERA
15	71406609	1	SUPORTE	BRACKET	SOPORTE
15	70921332	2	PARAFUSO	BOLT	PERNO
15	Y705608	2	ARRUELA	WASHER	ARANDELA
15	70917356	2	ARRUELA	WASHER	ARANDELA
15	70917372	2	PORCA	NUT	TUERCA
16	70936765	2	BRAÇADEIRA	CLAMP	ABRAZADERA
17	71406626	1	TUBO	PIPE	CANO
18	71397895	1	COTOVELO	ELBOW	CODO
19	2625940W1	1	BRAÇADEIRA	CLAMP	ABRAZADERA
19	Y705608	2	ARRUELA	WASHER	ARANDELA
19	70917356	2	ARRUELA	WASHER	ARANDELA
19	70917372	2	PORCA	NUT	TUERCA
20	71408692	2	MANGUEIRA	HOSE	FLEXIBLE
21	700726543	4	BRAÇADEIRA	CLAMP	ABRAZADERA
22	71406631	1	TUBO	PIPE	CANO
23	71407545	2	MANGUEIRA	HOSE	FLEXIBLE
23	71396983	4	BRAÇADEIRA	CLAMP	ABRAZADERA
24	71406625	1	TUBO	PIPE	CANO
25	71406608	1	SUPORTE	BRACKET	SOPORTE
25	70921332	2	PARAFUSO	BOLT	PERNO
25	Y705608	2	ARRUELA	WASHER	ARANDELA
25	70917356	2	ARRUELA	WASHER	ARANDELA
26	71399682	2	BRAÇADEIRA	CLAMP	ABRAZADERA

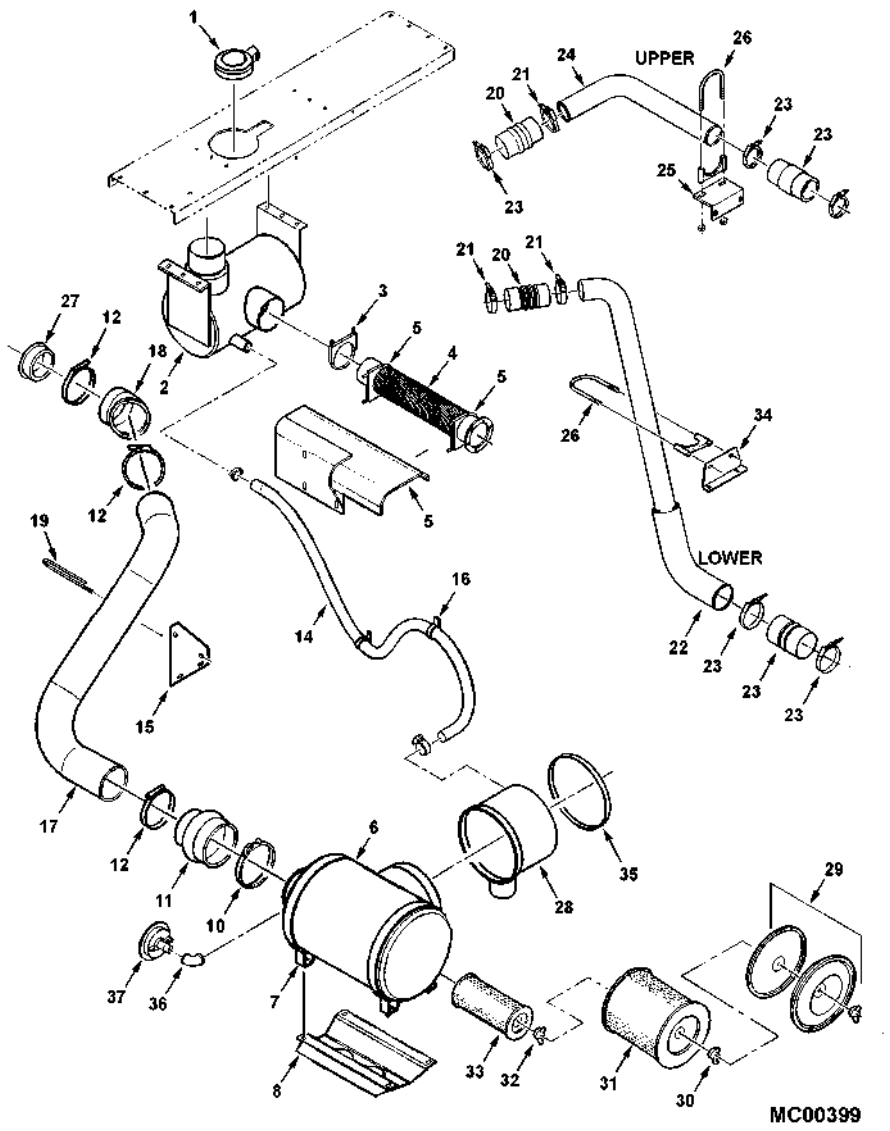

26	704734	4	PORCA TRAVA	LOCKNUT	CONTRATUERCA
27	71397881	1	ANEL	RING	ARO
28	71397886	1	PRÉ-FILTRO	PRE FILTER	PRE FILTRO
29	71368963	1	CJ. TAMPA	KIT, CAP	JUEGO DE TAPON
29	71374564	1	PORCA	NUT	TUERCA
29	71374565	1	CLIPE	CLIP	CRAPA RETEN
29	71369877	1	JUNTA	GASKET	EMPAQUETADURA.
30	70269246	1	PORCA	NUT	TUERCA
31	71368961	1	ELEMENTO	ELEMENT	ELEMENTO
32	70257297	1	PORCA	NUT	TUERCA
33	71368962	1	ELEMENTO	ELEMENT	ELEMENTO
34	71409063	1	SUPORTE	BRACKET	SOPORTE
35	71399697	1	RETENTOR	SEAL	RETEN
36	70915955	1	COTOVELO	ELBOW	CODO
37	31-2530050	1	INTERRUPTOR	SWITCH	INTERRUPTOR

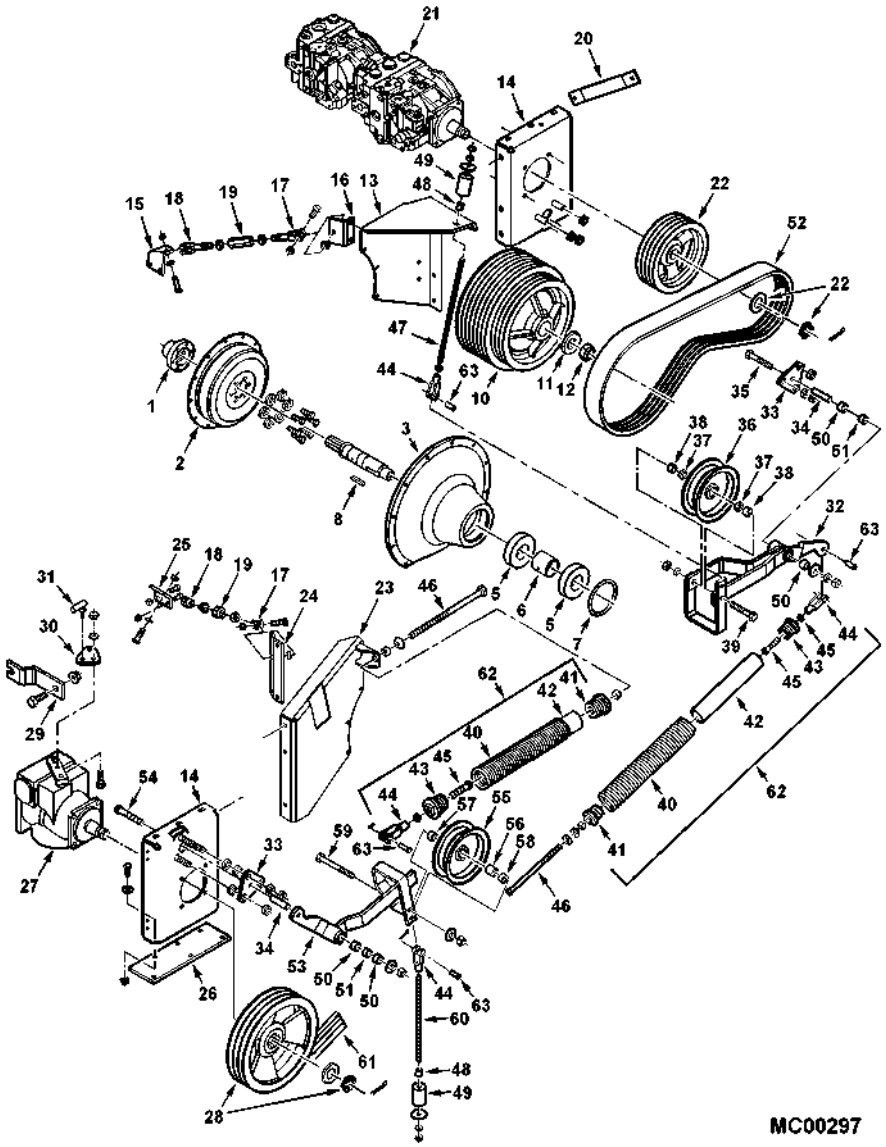

1	71386880	1	CUBO	HUB	CUBO
2	71370165	1	ACOPLAMENTO	COUPLING	ACOPLAMIENTO
2	7702202	6	PARAFUSO	BOLT	PERNO
2	70918199	6	ARRUELA	WASHER	ARANDELA
2	70922845	8	PARAFUSO	BOLT	PERNO
2	3009292X1	8	PARAFUSO	BOLT	PERNO
3	71390090	1	CARCAÇA	HOUSING	ALOJAMIENTO
3	7771728	9	CAPA PARAFUSO	CAPSCREW	TORNILLO TAPON
3	700708367	9	ARRUELA PRESSÃO	LOCK WASHER	ARANDELA GROWER
4	71398332	1	EIXO	SHAFT	ARBOL
5	71398331	2	MANCAL	BEARING	COJINETE
6	71398333	1	ESPAÇADOR	SPACER	PIEZA DISTANCIA
7	700720004	1	ANEL	RING	ARO
8	71178962	1	CHAVETA	KEY	CLAVE
10	71390091	1	POLIA	PULLEY	POLEA
11	70928136	1	ARRUELA	WASHER	ARANDELA
12	70925284	1	PORCA	NUT	TUERCA
13	71406615	1	BRAÇADEIRA	CLAMP	ABRAZADERA
13	70921176	3	PARAFUSO	BOLT	PERNO
13	70918431	3	ARRUELA	WASHER	ARANDELA
13	704742	3	PORCA TRAVA	LOCKNUT	CONTRATUERCA
14	71390084	2	SUPORTE	BRACKET	SOPORTE
14	701235	6	PARAFUSO	BOLT	PERNO
14	70918431	6	ARRUELA	WASHER	ARANDELA
14	704742	6	PORCA TRAVA	LOCKNUT	CONTRATUERCA
15	103284M1R	1	BRAÇADEIRA	CLAMP	ABRAZADERA
15	70921210	2	PARAFUSO	BOLT	PERNO
15	704734	2	PORCA TRAVA	LOCKNUT	CONTRATUERCA
16	71390079	1	TIRANTE	ROD	VARILLA
16	70921176	2	PARAFUSO	BOLT	PERNO
16	704742	2	PORCA TRAVA	LOCKNUT	CONTRATUERCA
17	844174M1	2	SUPORTE	BRACKET	SOPORTE
17	703983	2	PARAFUSO	BOLT	PERNO
17	70918431	4	ARRUELA	WASHER	ARANDELA
17	70926946	2	PORCA TRAVA	LOCKNUT	CONTRATUERCA
18	844173M1	2	SUPORTE	BRACKET	SOPORTE
18	703983	2	PARAFUSO	BOLT	PERNO
18	70918431	4	ARRUELA	WASHER	ARANDELA
18	70926946	2	PORCA TRAVA	LOCKNUT	CONTRATUERCA
19	255301M2	2	ESTICADOR	TURNBUCKLE	TORNIQUETE
19	70929288	2	PORCA	NUT	TUERCA
19	375113X1	2	PORCA	NUT	TUERCA
20	71390870	1	BRAÇADEIRA	CLAMP	ABRAZADERA
20	70920415	1	PARAFUSO	BOLT	PERNO
20	704734	1	PORCA TRAVA	LOCKNUT	CONTRATUERCA
20	70921176	1	PARAFUSO	BOLT	PERNO
20	704742	1	PORCA TRAVA	LOCKNUT	CONTRATUERCA
21	71388852	1	BOMBA DUPLA	TANDEM PUMP	BOMBAS EN SERI.
21	703983	4	PARAFUSO	BOLT	PERNO
21	353773X1	4	ARRUELA	WASHER	ARANDELA

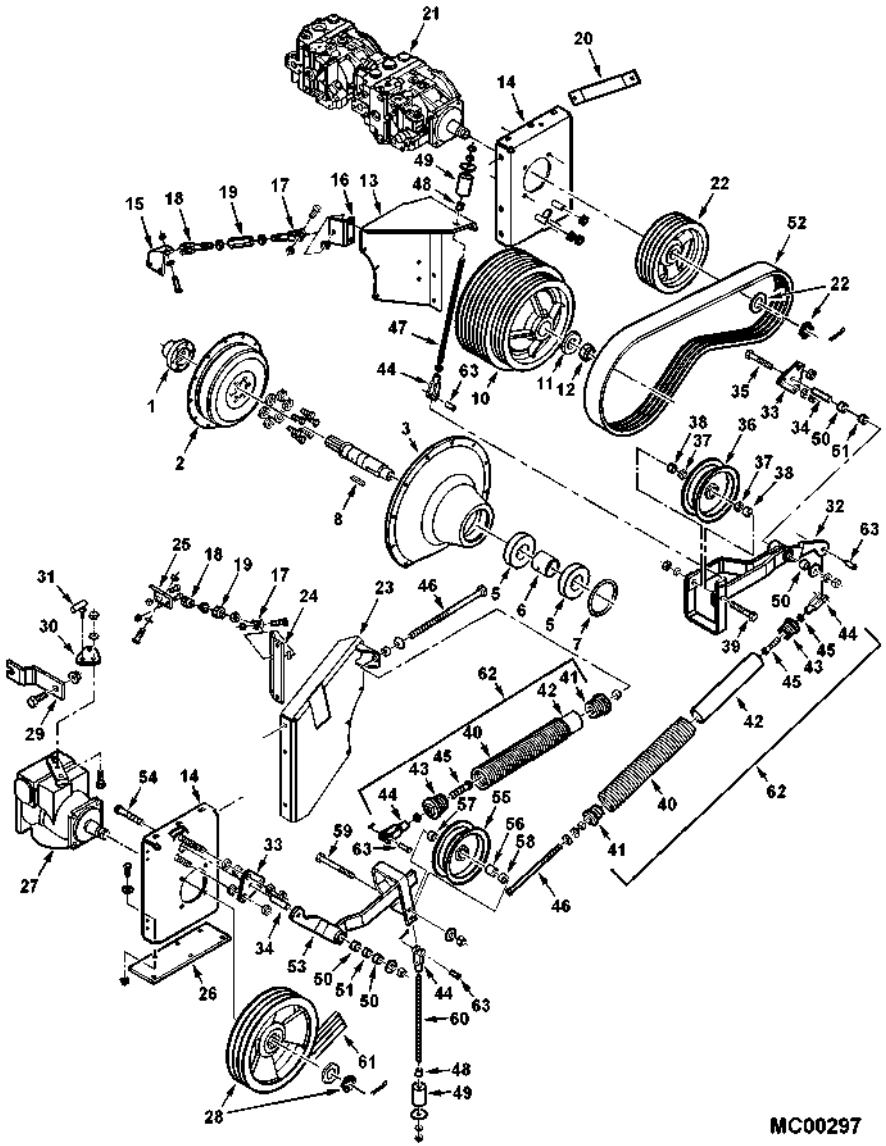

21	704742	4	PORCA TRAVA	LOCKNUT	CONTRATUERCA
22	71390092	1	POLIA	PULLEY	POLEA
22	70926208	1	ARRUELA	WASHER	ARANDELA
22	71356529	1	PORCA	NUT	TUERCA
22	70925719	1	PINO	PIN	PASADOR
23	71406616	1	BRAÇADEIRA	CLAMP	ABRAZADERA
23	703983	2	PARAFUSO	BOLT	PERNO
23	70921176	1	PARAFUSO	BOLT	PERNO
23	70918431	3	ARRUELA	WASHER	ARANDELA
23	704742	3	PORCA TRAVA	LOCKNUT	CONTRATUERCA
24	71390081	1	TIRANTE	ROD	VARILLA
25	71390080	1	TIRANTE	ROD	VARILLA
25	703249	2	CAPA PARAFUSO	CAPSCREW	TORNILLO TAPON
25	704734	2	PORCA TRAVA	LOCKNUT	CONTRATUERCA
26	71390082	1	CHAPA	PLATE	CHAPA
26	70921176	2	PARAFUSO	BOLT	PERNO
26	704742	2	PORCA TRAVA	LOCKNUT	CONTRATUERCA
27	71388873	1	BOMBA	PUMP	BOMBA
27	703983	4	PARAFUSO	BOLT	PERNO
27	353773X1	4	ARRUELA	WASHER	ARANDELA
27	704742	4	PORCA TRAVA	LOCKNUT	CONTRATUERCA
28	71389641	1	POLIA	PULLEY	POLEA
28	70926208	1	ARRUELA	WASHER	ARANDELA
28	71356529	1	PORCA	NUT	TUERCA
28	70925719	1	PINO	PIN	PASADOR
29	71395565	1	SUPORTE	BRACKET	SOPORTE
29	703249	2	CAPA PARAFUSO	CAPSCREW	TORNILLO TAPON
29	704734	2	PORCA TRAVA	LOCKNUT	CONTRATUERCA
30	71397428	1	CHAPA	PLATE	CHAPA
30	353505X1	2	PARAFUSO	BOLT	PERNO
30	705012	2	ARRUELA PRESSÃO	LOCK WASHER	ARANDELA GROWER
30	70914192	2	PORCA	NUT	TUERCA
31	7845068	1	TERMINAL	TERMINAL	TERMINAL
31	Y704445	1	PORCA	NUT	TUERCA
31	70921880	1	ARRUELA	WASHER	ARANDELA
31	70914192	1	PORCA	NUT	TUERCA
32	71395813	1	CJ. BRAÇO	KIT, ARM	JUEGO DE BRAZO
33	71346267	2	CHAPA	PLATE	CHAPA
33	70922037	12	PORCA	NUT	TUERCA
34	71390203	2	LUVA	SLEEVE	MANCHA
35	70925704	1	PARAFUSO	BOLT	PERNO
35	70918432	1	ARRUELA	WASHER	ARANDELA
35	70917373	1	ARRUELA	WASHER	ARANDELA
35	70932665	1	PORCA	NUT	TUERCA
36	71390861	1	POLIA	PULLEY	POLEA
37	71312603	2	ESPAÇADOR	SPACER	PIEZA DISTANCIA
38	6529705	2	ESPAÇADOR	SPACER	PIEZA DISTANCIA
39	873802	1	PARAFUSO	BOLT	PERNO
39	70917373	1	ARRUELA	WASHER	ARANDELA
39	70932665	1	PORCA	NUT	TUERCA

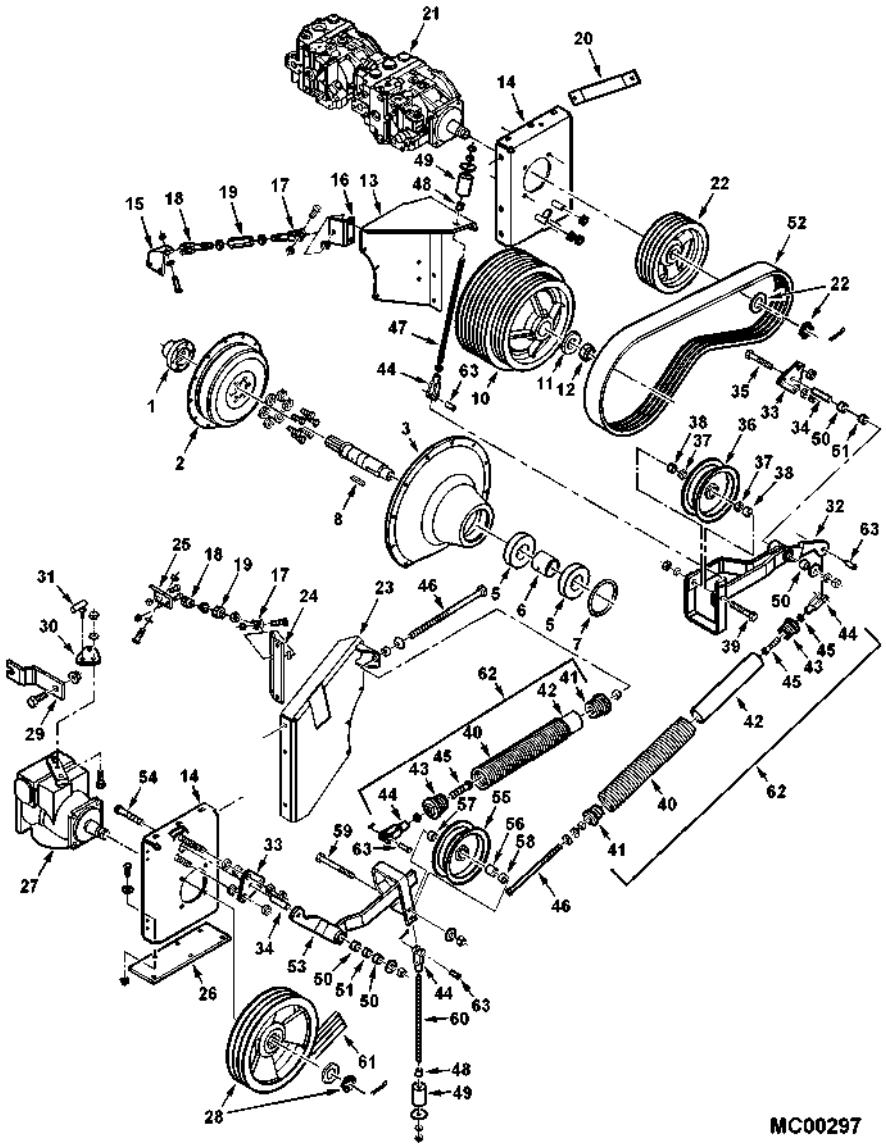

40	71349270	2	MOLA	SPRING	RESORTE
41	71395776B	2	BUJÃO	PLUG	TAPON
42	71396355	2	MANGUEIRA	HOSE	FLEXIBLE
43	71349813	2	BUJÃO	PLUG	TAPON
44	70937465	4	GARFO	FORK	HORQUILLA
45	7703531	2	PARAFUSO	BOLT	PERNO
45	704056	2	PORCA	NUT	TUERCA
46	8701211	2	PARAFUSO	BOLT	PERNO
46	71395175	2	ARRUELA	WASHER	ARANDELA
46	70918432	2	ARRUELA	WASHER	ARANDELA
46	375112X1	2	PORCA	NUT	TUERCA
47	71380468	1	TIRANTE	ROD	VARILLA
47	704056	3	PORCA	NUT	TUERCA
48	71304362	2	BUCHA	BUSH	CASQUILLO
48	70924095	2	PORCA	NUT	TUERCA
49	71194263	2	BUCHA	BUSH	CASQUILLO
49	70923094	2	ARRUELA	WASHER	ARANDELA
50	71356060	4	LUVA	SLEEVE	MANCHA
51	71390208	2	ESPAÇADOR	SPACER	PIEZA DISTANCIA
52	71390210	1	CORREIA	BELT	CORREA
53	71390204	1	CJ. BRAÇO	KIT, ARM	JUEGO DE BRAZO
54	70915988	1	PARAFUSO	BOLT	PERNO
54	70918432	1	ARRUELA	WASHER	ARANDELA
54	70923353	1	PORCA	NUT	TUERCA
55	71309768	1	POLIA	PULLEY	POLEA
56	71312603	1	ESPAÇADOR	SPACER	PIEZA DISTANCIA
57	71312602	1	ESPAÇADOR	SPACER	PIEZA DISTANCIA
58	2451440W1	1	ESPAÇADOR	SPACER	PIEZA DISTANCIA
59	7702194	1	PARAFUSO	BOLT	PERNO
59	70917373	1	ARRUELA	WASHER	ARANDELA
59	70932665	1	PORCA	NUT	TUERCA
60	71382871	1	TIRANTE	ROD	VARILLA
60	71396565	1	TIRANTE	ROD	VARILLA
60	704031	3	PORCA	NUT	TUERCA
61	71406620	1	CORREIA	BELT	CORREA
62	71395872	2	MOLA	SPRING	RESORTE
63	70929593	4	PINO	PIN	PASADOR
63	70918452	4	CONTRAPINO	DOWEL	CENTRAJE

Sistema De Arrefecimento
Cooling System
Sistema Enfriamiento

10-120

VALTRA

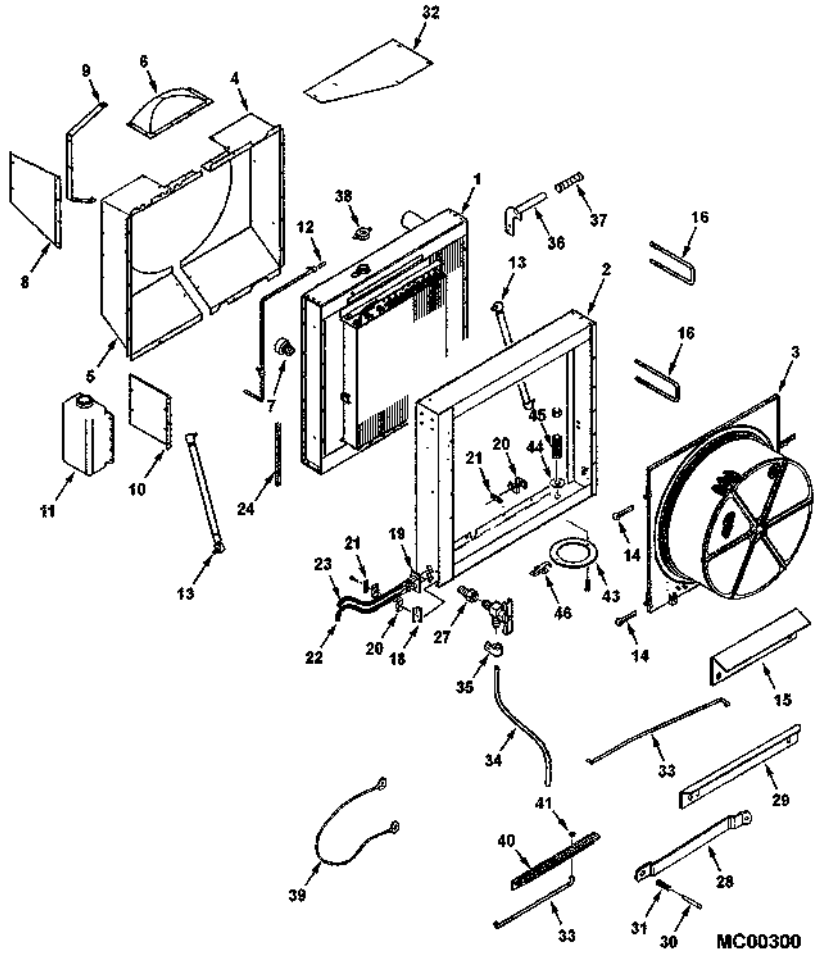

1			1	CJ. RADIADOR	KIT, RADIATOR	JUEGO RADIADOR
1	71401799		1	CJ. RADIADOR	KIT, RADIATOR	JUEGO RADIADOR
1	71400554		1	RADIADOR	RADIATOR	RADIADOR
1	71404420		1	RADIADOR DE AR	AIR COOLER	RADIADOR DE AIRE
1	71393842		1	RADIADOR	RADIATOR	RADIADOR
1	70921210		2	PARAFUSO	BOLT	PERNO
1	70916965		2	ARRUELA	WASHER	ARANDELA
1	Y705533		2	ARRUELA	WASHER	ARANDELA
2	71410025		1	ARMAÇÃO	FRAME	BASTIDOR
2	704734		4	PORCA TRAVA	LOCKNUT	CONTRATUERCA
2	70917378		3	ARRUELA	WASHER	ARANDELA
2	Y705533		9	ARRUELA	WASHER	ARANDELA
2	70921210		12	PARAFUSO	BOLT	PERNO
2	70916965		9	ARRUELA	WASHER	ARANDELA
3		40"	1	CJ. TELA	WEB	WEB
4	71405958		1	ARMAÇÃO	FRAME	BASTIDOR
4	701565		5	PARAFUSO	BOLT	PERNO
4	704734		1	PORCA TRAVA	LOCKNUT	CONTRATUERCA
4	Y705533		4	ARRUELA	WASHER	ARANDELA
4	70916965		4	ARRUELA	WASHER	ARANDELA
4	70921210		4	PARAFUSO	BOLT	PERNO
5	71405957		1	ARMAÇÃO	FRAME	BASTIDOR
5	701565		6	PARAFUSO	BOLT	PERNO
5	704734		1	PORCA TRAVA	LOCKNUT	CONTRATUERCA
5	Y705533		4	ARRUELA	WASHER	ARANDELA
5	70916965		4	ARRUELA	WASHER	ARANDELA
5	703249		4	CAPA PARAFUSO	CAPSCREW	TORNILLO TAPON
6	71410634		1	ARMAÇÃO	FRAME	BASTIDOR
6	70921332		8	PARAFUSO	BOLT	PERNO
6	70917356		8	ARRUELA	WASHER	ARANDELA
6	Y705525		8	ARRUELA	WASHER	ARANDELA
7	70917970		1	BUJÃO	PLUG	TAPON
8	71406613		1	DEFLETOR	DEFLECTOR	DEFLECTOR
8	Y705525		4	ARRUELA	WASHER	ARANDELA
8	70917356		4	ARRUELA	WASHER	ARANDELA
8	70921332		4	PARAFUSO	BOLT	PERNO
9	71404415		1	ALÇA	STRAP	FAJA
9	705707		1	ARRUELA	WASHER	ARANDELA
9	705012		1	ARRUELA PRESSÃO	LOCK WASHER	ARANDELA GROWER
9	704007		1	PORCA	NUT	TUERCA
9	7703457		1	PARAFUSO	BOLT	PERNO
9	70921332		3	PARAFUSO	BOLT	PERNO
9	Y705525		3	ARRUELA	WASHER	ARANDELA
9	70917356		1	ARRUELA	WASHER	ARANDELA
9	704726		2	PORCA TRAVA	LOCKNUT	CONTRATUERCA
10	71385996		1	CHAPA	PLATE	CHAPA
10	705707		3	ARRUELA	WASHER	ARANDELA
10	705012		3	ARRUELA PRESSÃO	LOCK WASHER	ARANDELA GROWER
10	704007		3	PORCA	NUT	TUERCA
10	7703457		3	PARAFUSO	BOLT	PERNO

Sistema De Arrefecimento
Cooling System
Sistema Enfriamiento

10-120

VALTRA

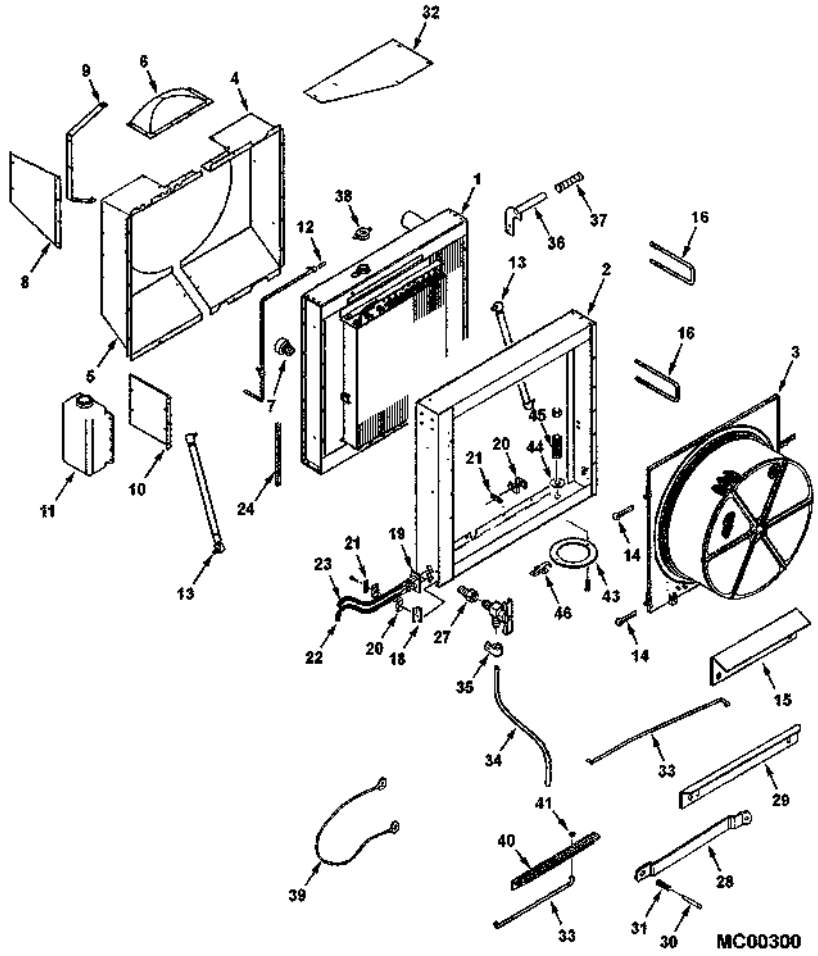

11	71346998	1	TANQUE	TANK	TANQUE
11	70931317	4	PARAFUSO	BOLT	PERNO
11	7703457	4	PARAFUSO	BOLT	PERNO
11	353769X1	4	ARRUELA	WASHER	ARANDELA
11	1703354	4	PORCA	NUT	TUERCA
12	71404417	1	MANGUEIRA	HOSE	FLEXIBLE
12	70925617	2	BRAÇADEIRA	CLAMP	ABRAZADERA
12	70927097	1	BRAÇADEIRA	CLAMP	ABRAZADERA
13	71336386	2	MOLA	SPRING	RESORTE
13	71339847	4	PRISIONEIRO	STUD	ESPARRAGO
13	70917356	4	ARRUELA	WASHER	ARANDELA
13	70917372	2	PORCA	NUT	TUERCA
14	70918452	2	CONTRAPINO	DOWEL	CENTRAJE
15	71378441	1	RAMPA	RAMP	RAMPA
15	70921210	2	PARAFUSO	BOLT	PERNO
15	70917378	2	ARRUELA	WASHER	ARANDELA
15	70916965	2	ARRUELA	WASHER	ARANDELA
15	70916950	2	PORCA	NUT	TUERCA
16	1651910W1	2	PARAFUSO "U"	U BOLT	BRIDA EN U
16	70916950	8	PORCA	NUT	TUERCA
18	71388063	1	CANTONEIRA	ANGLE	ANGULO
18	70921332	2	PARAFUSO	BOLT	PERNO
18	70917356	2	ARRUELA	WASHER	ARANDELA
18	70917372	2	PORCA	NUT	TUERCA
19	71388064	1	RETENTOR	SEAL	RETEN
20	101841M1	4	BRAÇADEIRA	CLAMP	ABRAZADERA
21	101842M1	4	TAMPA	COVER	CUBIERTA
21	70926106	4	PARAFUSO	BOLT	PERNO
21	70917356	2	ARRUELA	WASHER	ARANDELA
21	704726	2	PORCA TRAVA	LOCKNUT	CONTRATUERCA
22	71388061	1	CJ. MANGUEIRA	KIT, HOSE	MANGUITOS JUEGO
23	71388062	1	CJ. MANGUEIRA	KIT, HOSE	MANGUITOS JUEGO
24	71387797	1	VEDAÇÃO	SEALING	VEDACION
27	70933036	1	VÁLVULA	VALVE	VALVULA
27	70917919	1	ADAPTADOR	ADAPTOR	ADAPTADOR
30	70917642	1	ARRUELA	WASHER	ARANDELA
30	62075	1	CUPILHA	COTTER PIN	PASADOR DOUBLE
32	71404416	1	FECHAMENTO	COVER	CUBIERTA
32	701565	5	PARAFUSO	BOLT	PERNO
33	71399338	1	HASTE	RAIL	RIEL
33	70918266	2	ARRUELA	WASHER	ARANDELA
33	70918447	3	CUPILHA	COTTER PIN	PASADOR DOUBLE
33	70918547	1	PINO	PIN	PASADOR
34	71388089	1	CJ. MANGUEIRA	KIT, HOSE	MANGUITOS JUEGO
34	700704010	X	TUBO	TUBE	TUBO
35	70936778	1	PRESILHA	STAPLE	GRAPA
35	70917642	1	ARRUELA	WASHER	ARANDELA
35	70917372	1	PORCA	NUT	TUERCA
35	70918249	1	PARAFUSO	BOLT	PERNO
36	71393831	1	MAÇANETA	HANDLE	MANETA

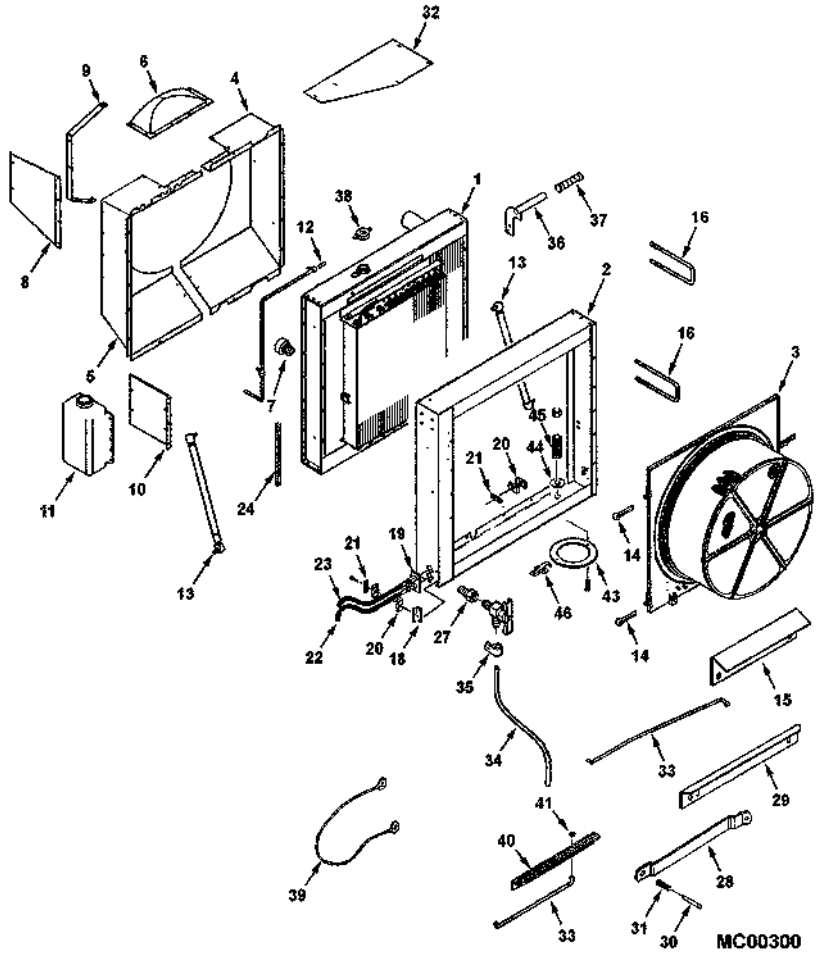

36	70917356	2	ARRUELA	WASHER	ARANDELA
36	70917372	2	PORCA	NUT	TUERCA
37	27342	1	MANÍPULO	KNOB	POMO
38	71400413	1	CALOTA	CAP	TAPA
39	112942W1	1	CABO	CABLE	CABLE
39	7703457	2	PARAFUSO	BOLT	PERNO
39	70918264	1	ARRUELA	WASHER	ARANDELA
39	1703354	2	PORCA	NUT	TUERCA
40	71388880	1	SUPORTE	BRACKET	SOPORTE
40	7700461	3	PARAFUSO	BOLT	PERNO
40	Y705525	3	ARRUELA	WASHER	ARANDELA
40	70917356	3	ARRUELA	WASHER	ARANDELA
40	70917372	3	PORCA	NUT	TUERCA
41	71388882	1	BUCHA	BUSH	CASQUILLO
43	487777	1	FECHAMENTO	COVER	CUBIERTA
43	Y705525	1	ARRUELA	WASHER	ARANDELA
43	704726	1	PORCA TRAVA	LOCKNUT	CONTRATUERCA
43	7771744	1	PARAFUSO	BOLT	PERNO
44	700709866	1	ARRUELA	WASHER	ARANDELA
45	758342	1	MOLA	SPRING	RESORTE
46	70537291	1	ANEL TRAVA	CIRCLIP	CIRCULITO
46	700702358	1	PARAFUSO	BOLT	PERNO
46	70917380	1	ARRUELA	WASHER	ARANDELA
46	70917365	1	ARRUELA	WASHER	ARANDELA
46	70916621	1	PORCA	NUT	TUERCA

Lâmina Do Radiador

10-125

VALTRA

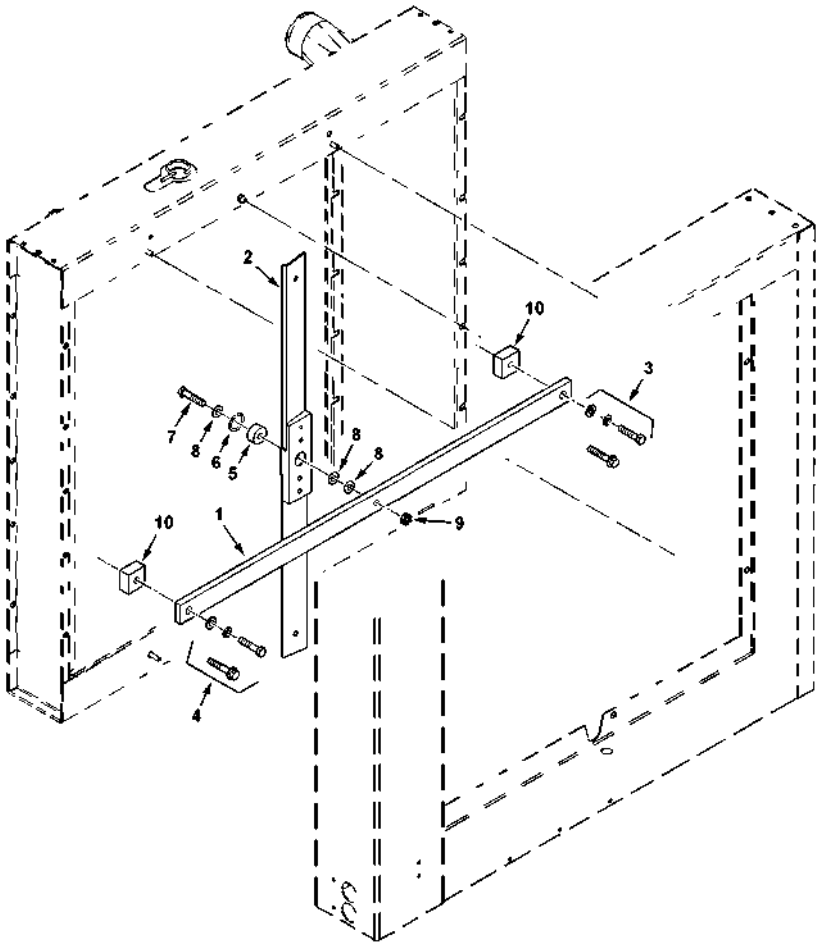

MC00386

1	71404414		1	BARRA	BAR	BARRA
2	71391463		1	CJ. PÁS	KIT, BLADE	JUEGO CUCHILLAS
2	71391461		2	LÂMINA	BLADE	HOJA CORTANTE
2	71391462		1	ALOJAMENTO	ATOMISER BODY	CUERPO ATOMIZ.
2	70920787		4	PARAFUSO	BOLT	PERNO
2	79021668		X	TRAVA	LOCK	RETENEDOR
2	79021648		X	PRIMER	PRIMER	IMPRIMACION
3	70916965	3/8	1	ARRUELA	WASHER	ARANDELA
3	Y705533	0.406x0.844	1	ARRUELA	WASHER	ARANDELA
3	700711134	3/8-16X1-3/4	1	PARAFUSO	BOLT	PERNO
4	70916965	3/8	1	ARRUELA	WASHER	ARANDELA
4	Y705533	0.406x0.844	1	ARRUELA	WASHER	ARANDELA
4	700711132	3/8-16x2	1	PARAFUSO	BOLT	PERNO
5	71391540		1	ROLAMENTO	BEARING	COJINETE
6	70927692		1	ANEL	RING	ARO
7	71391466		1	CAPA PARAFUSO	CAPSCREW	TORNILLO TAPON
7	71406694		1	CAPA PARAFUSO	CAPSCREW	TORNILLO TAPON
8	70918266		3	ARRUELA	WASHER	ARANDELA
9	353924X1		1	PORCA	NUT	TUERCA
9	70918452		1	CONTRAPINO	DOWEL	CENTRAJE
9	79021672		X	TRAVA	LOCK	RETENEDOR
9	79021648		X	PRIMER	PRIMER	IMPRIMACION
10	71392705		2	ESPAÇADOR	SPACER	PIEZA DISTANCIA

Tela Rotativa
Rotary Screen
Alambrera Rotativa

Defletor E Tela
Deflector And Screen
Deflector Y Alambrera

10-130

VALTRA

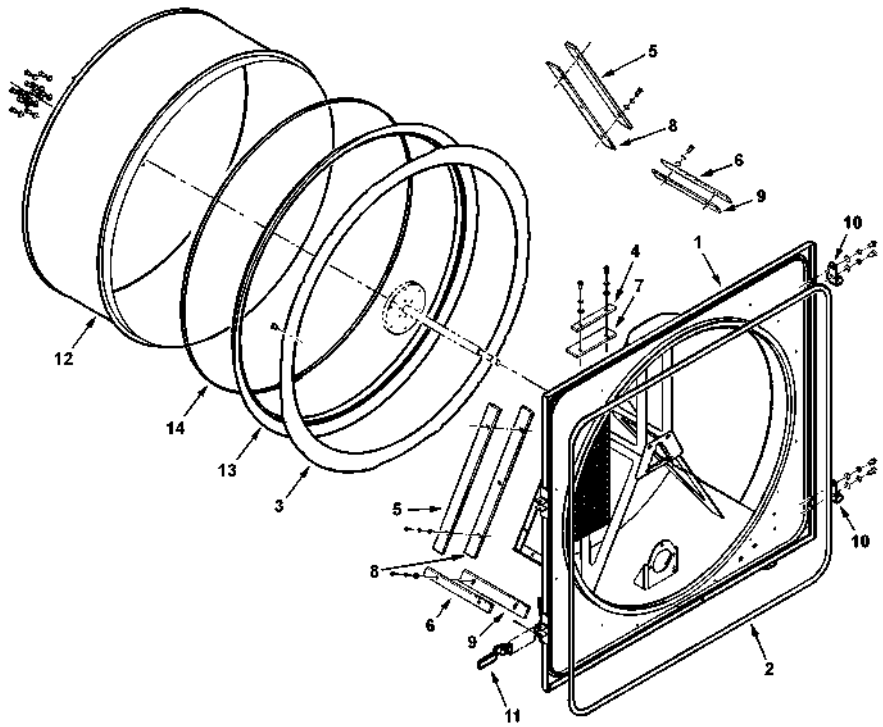

MC00384

1	71410021	40"	1	PAINEL	PANEL	PANEL
2	71410024		1	RETENTOR	SEAL	RETEN
3	71395750		1	ANEL	RING	ARO
3	70924837		20	REBITE	RIVET	REMACHE
4	71404403		1	CHAPA	PLATE	CHAPA
4	7703457		12	PARAFUSO	BOLT	PERNO
4	705012		12	ARRUELA PRESSÃO	LOCK WASHER	ARANDELA GROWER
4	353769X1		2	ARRUELA	WASHER	ARANDELA
5	71404404		2	CHAPA	PLATE	CHAPA
6	71404399		2	CHAPA	PLATE	CHAPA
7	71404402		1	TIRA	STRIP	TIRA
8	71404401		2	TIRA	STRIP	TIRA
9	71404400		2	TIRA	STRIP	TIRA
10	71395906		2	SUPORTE	BRACKET	SOPORTE
10	Y705608		4	ARRUELA	WASHER	ARANDELA
10	70917356		4	ARRUELA	WASHER	ARANDELA
10	70921332		4	PARAFUSO	BOLT	PERNO
11	1799410W1		2	MAÇANETA	HANDLE	MANETA
11	62075		2	CUPILHA	COTTER PIN	PASADOR DOUBLE
11	70927523		2	PINO	PIN	PASADOR
12	71391031		1	TELA ROTATIVA	SCREEN	CALANDRA
12	353769X1		12	ARRUELA	WASHER	ARANDELA
12	7703457		12	PARAFUSO	BOLT	PERNO
13	71393650		1	RETENTOR	SEAL	RETEN
14	71396752		1	BRAÇADEIRA	CLAMP	ABRAZADERA

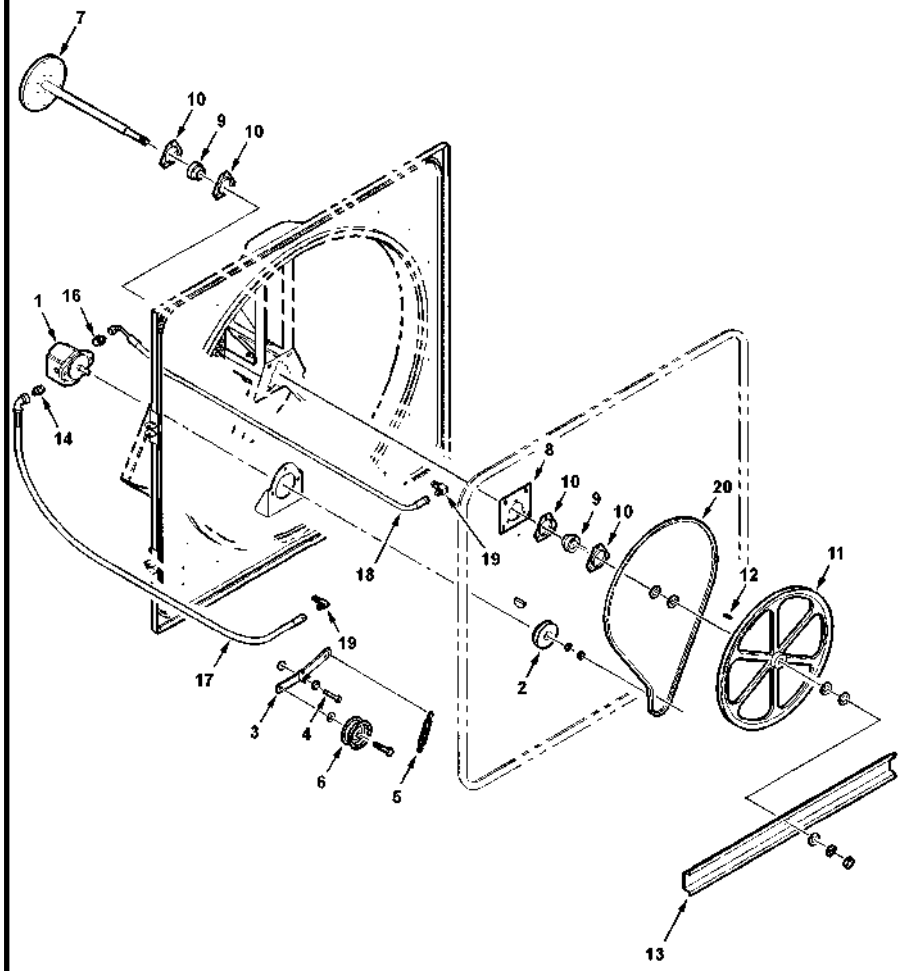

1	71396755	1	MOTOR	ENGINE	MOTOR
1	71396758	X	KIT REPARO	PARTS PACK	PAQUETE PIEZAS
1	70910224	1	CHAVETA	KEY	CLAVE
1	7883408	2	PARAFUSO	BOLT	PERNO
1	Y705533	2	ARRUELA	WASHER	ARANDELA
1	704734	2	PORCA TRAVA	LOCKNUT	CONTRATUERCA
2	71395749	1	POLIA	PULLEY	POLEA
2	Y705046	1	ARRUELA PRESSÃO	LOCK WASHER	ARANDELA GROWER
2	7704000	1	PORCA	NUT	TUERCA
3	71396756	1	CJ. BRAÇO	KIT, ARM	JUEGO DE BRAZO
3	3728019M1	2	BUCHA	BUSH	CASQUILLO
3	70914687	1	GRAXEIRA	GREASER	ENGRASADOR
4	8701781	1	PARAFUSO	BOLT	PERNO
4	705541	2	ARRUELA	WASHER	ARANDELA
4	704734	1	PORCA TRAVA	LOCKNUT	CONTRATUERCA
5	700714064	1	MOLA	SPRING	RESORTE
5	70931277	2	PORCA	NUT	TUERCA
5	7883333	1	PARAFUSO	BOLT	PERNO
6	70529432	1	POLIA	PULLEY	POLEA
6	705541	2	ARRUELA	WASHER	ARANDELA
6	704742	1	PORCA TRAVA	LOCKNUT	CONTRATUERCA
6	70922645	1	PARAFUSO	BOLT	PERNO
7	71391039	1	EIXO	SHAFT	ARBOL
8	71395728	1	CHAPA	PLATE	CHAPA
8	704726	4	PORCA TRAVA	LOCKNUT	CONTRATUERCA
8	7700461	4	PARAFUSO	BOLT	PERNO
9	71308951	2	MANCAL	BEARING	COJINETE
10	71133361	4	FLANGE	FLANGE	PLETINA
10	704726	6	PORCA TRAVA	LOCKNUT	CONTRATUERCA
10	70921332	3	PARAFUSO	BOLT	PERNO
10	7700461	3	PARAFUSO	BOLT	PERNO
11	71396753	1	POLIA	PULLEY	POLEA
12	61002	1	CHAVETA	KEY	CLAVE
13	71393636	1	LÂMINA	BLADE	HOJA CORTANTE
13	700717591	7	ARRUELA	WASHER	ARANDELA
13	70919332	1	ARRUELA	WASHER	ARANDELA
13	353436X1	1	PORCA	NUT	TUERCA
14	360202X91	1	CONECTOR	CONNECTOR	CONECTOR
14	70921349	1	ANEL "O"	O RING	JUNTA TORICA
16	8746018	1	CONECTOR	CONNECTOR	CONECTOR
16	70921205	1	ANEL "O"	O RING	JUNTA TORICA
17	71397634	1	CJ. MANGUEIRA	KIT, HOSE	MANGUITOS JUEGO
18	71397633	1	CJ. MANGUEIRA	KIT, HOSE	MANGUITOS JUEGO
19	700717539	2	COTOVELO	ELBOW	CODO
20	71396754	1	CORREIA "V"	V BELT	CORREA EN V

Peneira Montada No Elevador
Strainer Mount On Elevator
Zarandas Montadas Nel Elevador

VALTRA

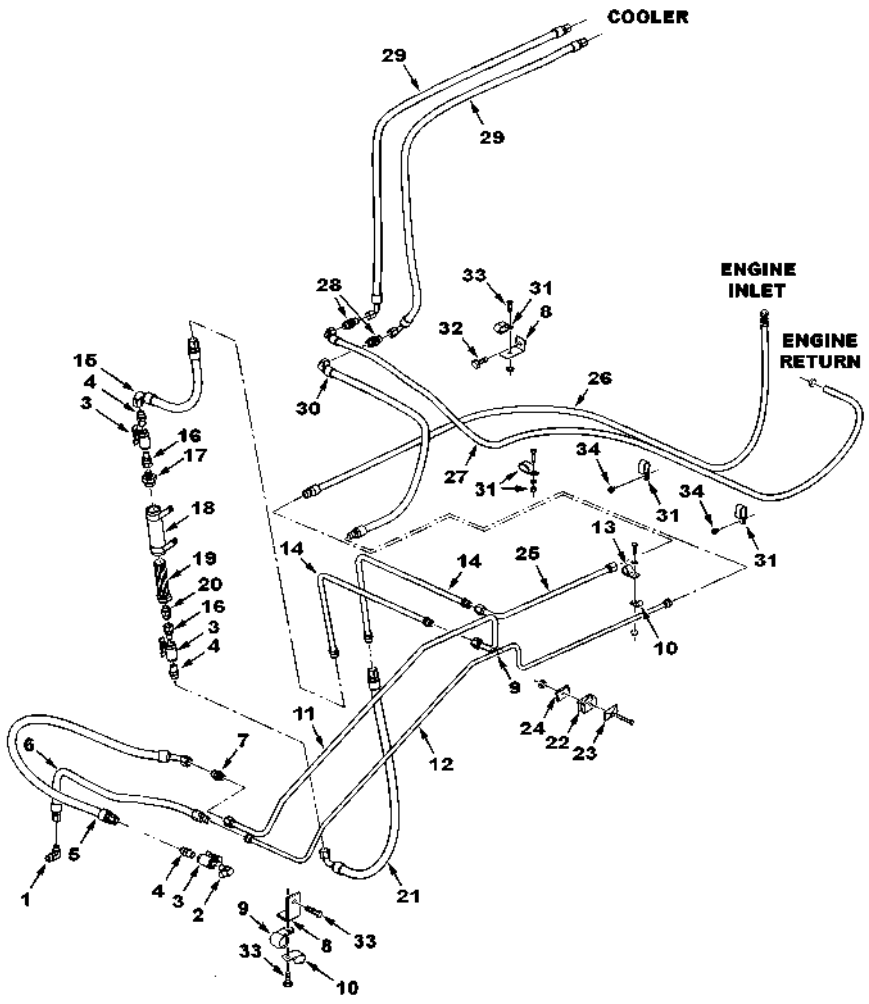

1	70919195	1	CONEXÃO	CONNECTION	CONEXION
2	700701331	1	COTOVELO	ELBOW	CODO
3	71368741	1	VÁLVULA	VALVE	VALVULA
4	70919472	1	CONEXÃO	CONNECTION	CONEXION
5	71396260	1	CJ. MANGUEIRA	KIT, HOSE	MANGUITOS JUEGO
5	70937133	2	PRESILHA	TIE	BARRA DE ENLACE
6	71396269	1	CJ. MANGUEIRA	KIT, HOSE	MANGUITOS JUEGO
7	70921368	1	CONEXÃO	CONNECTION	CONEXION
8	112678W1	2	CANTONEIRA	ANGLE	ANGULO
9	70928656	2	BRAÇADEIRA	CLAMP	ABRAZADERA
9	70921977	1	PARAFUSO	BOLT	PERNO
9	Y705608	1	ARRUELA	WASHER	ARANDELA
9	704726	1	PORCA TRAVA	LOCKNUT	CONTRATUERCA
10	70925617	3	BRAÇADEIRA	CLAMP	ABRAZADERA
11	71405985	1	CJ. TUBO	KIT, PIPE	JUEGO CANO
12	71391234	1	CJ. TUBO	KIT, PIPE	JUEGO CANO
13	70926049	1	BRAÇADEIRA	CLAMP	ABRAZADERA
13	318618P	1	ESPAÇADOR	SPACER	PIEZA DISTANCIA
13	70921977	1	PARAFUSO	BOLT	PERNO
13	Y705608	1	ARRUELA	WASHER	ARANDELA
13	704726	1	PORCA TRAVA	LOCKNUT	CONTRATUERCA
14	71405983	2	CJ. TUBO	KIT, PIPE	JUEGO CANO
15	71412267	1	CJ. MANGUEIRA	KIT, HOSE	MANGUITOS JUEGO
16	70937498	2	ADAPTADOR	ADAPTOR	ADAPTADOR
17	70924022	1	CONEXÃO	CONNECTION	CONEXION
17	70921214	1	ANEL "O"	O RING	JUNTA TORICA
18	71386139	1	CORPO	BODY	CUERPO
19	71386140	1	COADOR	STRAINER	COLADOR
19	70921214	1	ANEL "O"	O RING	JUNTA TORICA
20	8746430	1	CONEXÃO	CONNECTION	CONEXION
20	70921349	1	ANEL "O"	O RING	JUNTA TORICA
21	71412266	1	CJ. MANGUEIRA	KIT, HOSE	MANGUITOS JUEGO
22	148203M1	1	BRAÇADEIRA	CLAMP	ABRAZADERA
23	101646M1	1	TAMPA	COVER	CUBIERTA
24	71404450	1	PLACA	PLATE	PLATO
24	70921160	1	PARAFUSO	BOLT	PERNO
24	704726	1	PORCA TRAVA	LOCKNUT	CONTRATUERCA
25	71405984	1	CJ. TUBO	KIT, PIPE	JUEGO CANO
26	71406624	1	CJ. MANGUEIRA	KIT, HOSE	MANGUITOS JUEGO
26	70929402	1	BRAÇADEIRA	CLAMP	ABRAZADERA
27	71406623	1	CJ. MANGUEIRA	KIT, HOSE	MANGUITOS JUEGO
27	70929402	1	BRAÇADEIRA	CLAMP	ABRAZADERA
28	70927261	2	CONEXÃO	CONNECTION	CONEXION
29	71388073	2	CJ. MANGUEIRA	KIT, HOSE	MANGUITOS JUEGO
29	70937133	4	PRESILHA	TIE	BARRA DE ENLACE
30	71393847	1	CJ. MANGUEIRA	KIT, HOSE	MANGUITOS JUEGO
31	70928148	4	BRAÇADEIRA	CLAMP	ABRAZADERA
31	70920415	1	PARAFUSO	BOLT	PERNO
31	70916965	1	ARRUELA	WASHER	ARANDELA
31	70916950	1	PORCA	NUT	TUERCA

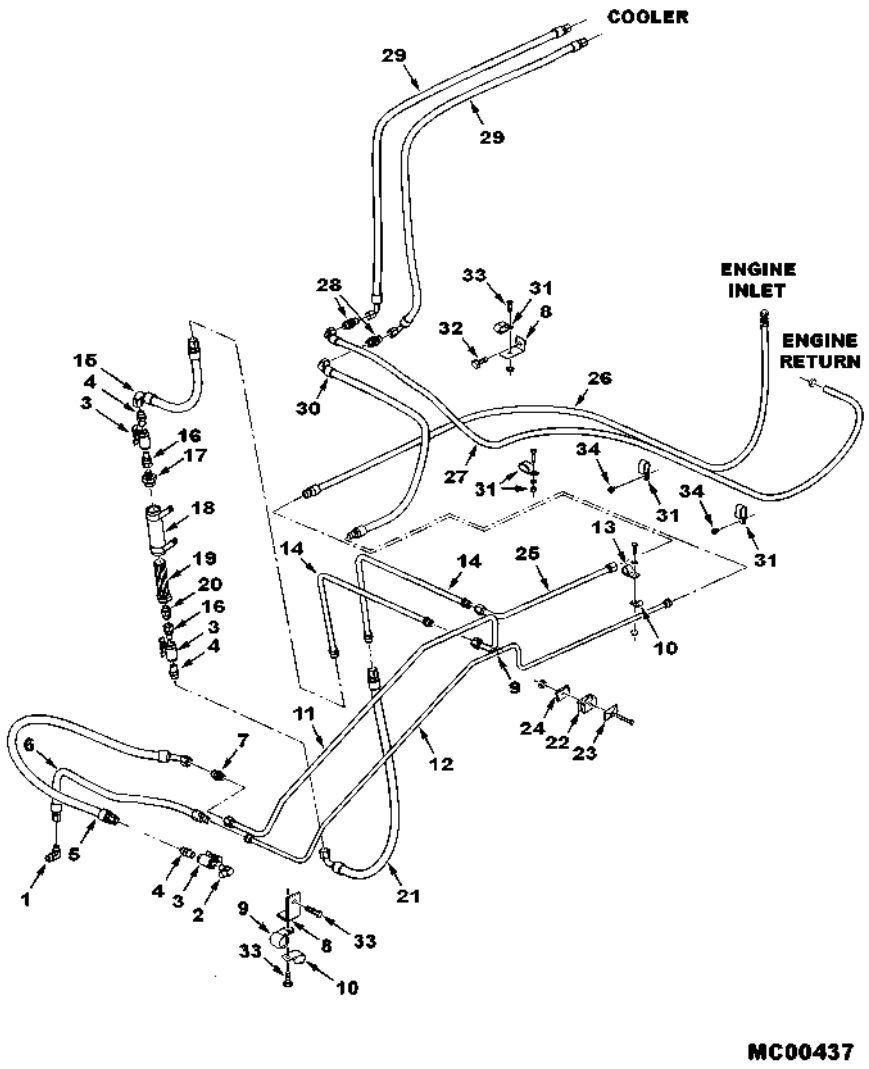

32	70921332	1	PARAFUSO	BOLT	PERNO
32	Y705608	1	ARRUELA	WASHER	ARANDELA
33	70921210	1	PARAFUSO	BOLT	PERNO
33	704734	1	PORCA TRAVA	LOCKNUT	CONTRATUERCA
34	70931822	2	PARAFUSO	BOLT	PERNO

Filtro De Combustível Opcional

10-145

Peneira Montada No Elevador
Strainer Mount On Elevator
Zarandas Montadas Nel Elevador

VALTRA

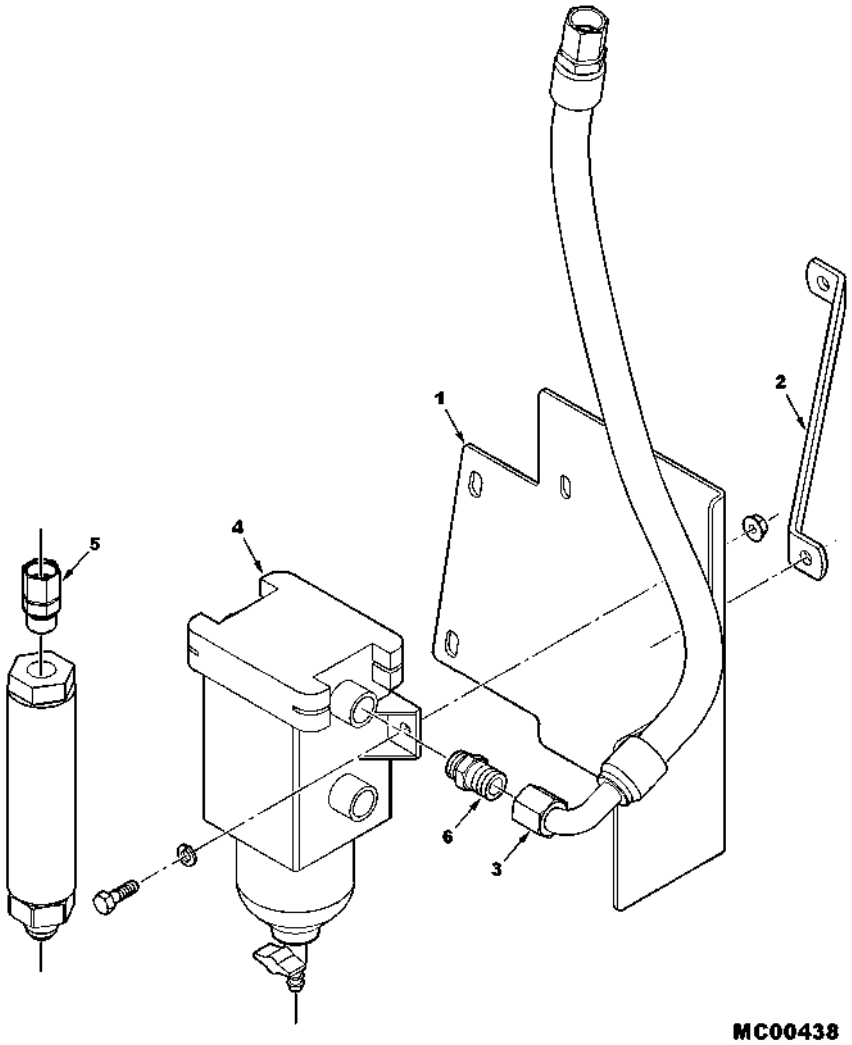

1	71410646	1	SUPORTE	BRACKET	SOPORTE
2	71406619	1	MOLDURA	MOULDING	BORDON
2	70921210	2	PARAFUSO	BOLT	PERNO
2	704734	2	PORCA TRAVA	LOCKNUT	CONTRATUERCA
3	71410648	2	CJ. MANGUEIRA	KIT, HOSE	MANGUITOS JUEGO
4	71410649	1	CJ. FILTRO	KIT, FILTER	JUEGO FILTRO
4	71412027	1	ELEMENTO	ELEMENT	ELEMENTO
4	71412030	1	COPO	CUP	CUBETA
4	71412029	1	JUNTA	GASKET	EMPAQUETADURA.
4	71412031	1	TAMPA	COVER	CUBIERTA
4	71412028	1	JUNTA	GASKET	EMPAQUETADURA.
4	70921333	2	PARAFUSO	BOLT	PERNO
4	704726	2	PORCA TRAVA	LOCKNUT	CONTRATUERCA
4	70917642	2	ARRUELA	WASHER	ARANDELA
5	700713219	1	ADAPTADOR	ADAPTOR	ADAPTADOR
5	70921349	1	ANEL "O"	O RING	JUNTA TORICA
6	70933454	2	CONECTOR	CONNECTOR	CONECTOR
6	70921349	1	ANEL "O"	O RING	JUNTA TORICA

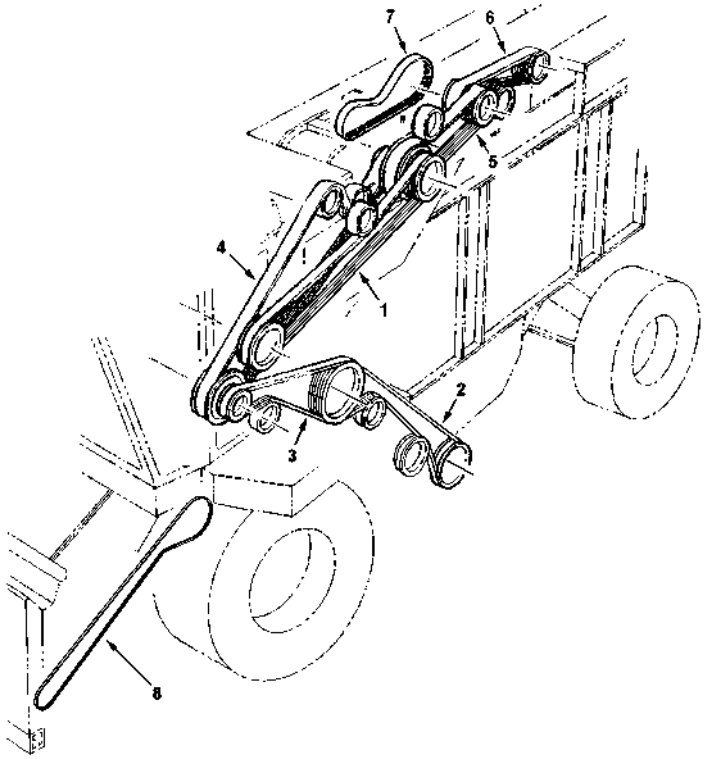

MC00390

1	101102M1	1	CORREIA	BELT	CORREA
2	71403685	1	CORREIA	BELT	CORREA
3	71390199	1	CORREIA	BELT	CORREA
4	71388216	1	CORREIA	BELT	CORREA
5	71390188	1	CORREIA	BELT	CORREA
6	71390210	1	CORREIA	BELT	CORREA
7	71390209	1	CORREIA	BELT	CORREA
7	71406620	1	CORREIA	BELT	CORREA
8	71398388	1	CORREIA	BELT	CORREA

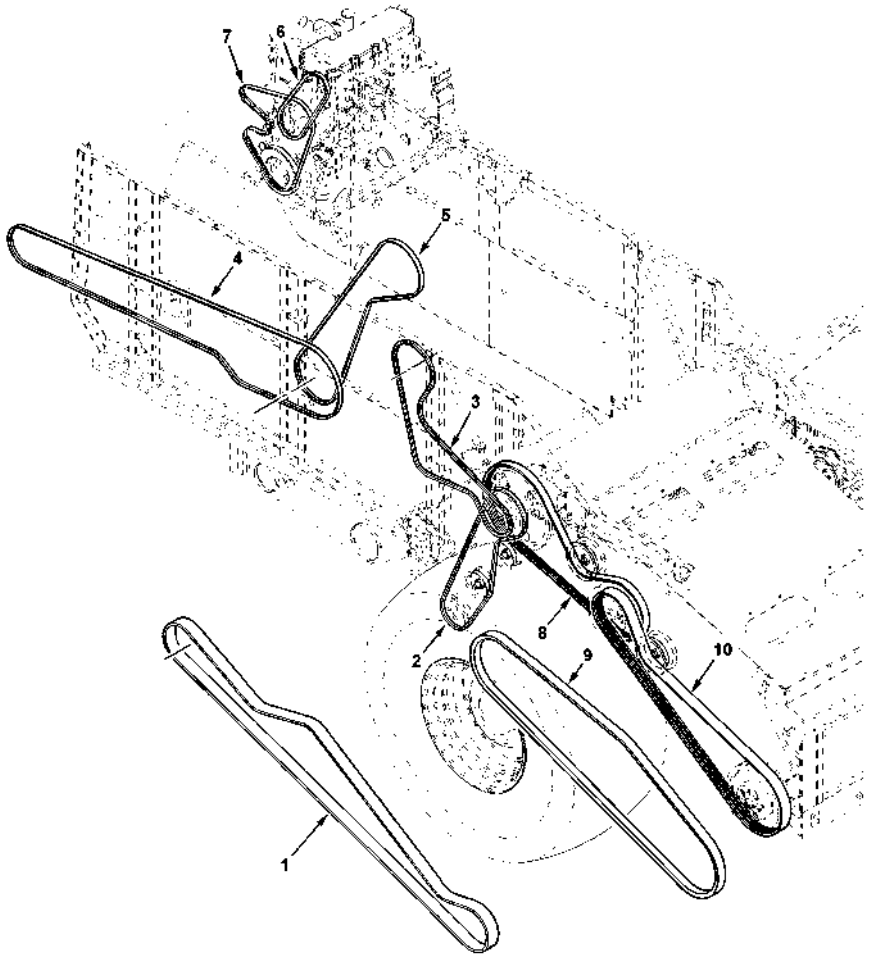

MC00388

1	71379105		1	CORREIA	BELT	CORREA
2	71394352		1	CORREIA	BELT	CORREA
3	71385801		1	CORREIA	BELT	CORREA
4	71388712		1	CORREIA	BELT	CORREA
4	71406339		1	CORREIA	BELT	CORREA
4	1680230W1		1	CORREIA	BELT	CORREA
5	227455M1		1	CORREIA	BELT	CORREA
5	71385837		1	CORREIA	BELT	CORREA
5	71406361		1	CORREIA	BELT	CORREA
7	3289213	[A]	1	CORREIA	BELT	CORREA
7	V685121585		1	CORREIA	BELT	CORREA
8	71398384		1	CORREIA	BELT	CORREA
9	71399505		1	CORREIA	BELT	CORREA
10	71399519		1	CORREIA	BELT	CORREA

[A] VENTILADOR / ALTERNADOR
FAN / ALTERNATOR
VENTILADOR / ALTERNADOR

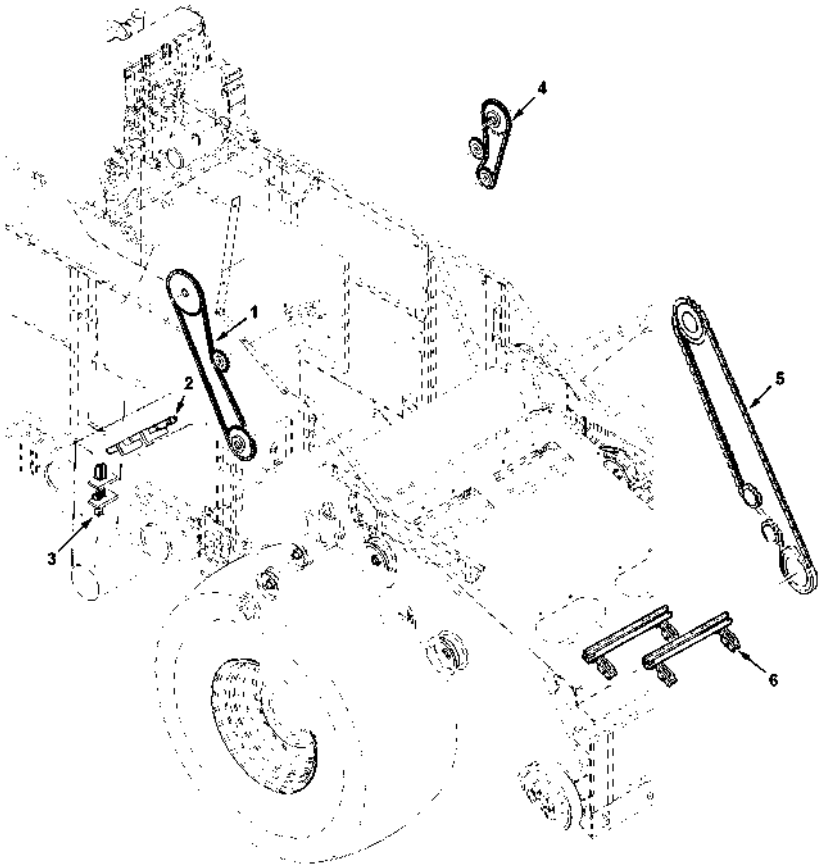

MC00322

1	Y851774	1	CJ. CORRENTE	KIT, CHAIN	CADENA JUEGO
1		1	CORRENTE	CHAIN	CADENA
1	840327M91	1	CORRENTE	CHAIN	CADENA
1	70913682	1	ELO	LINK	ESLABON
1	70913680	1	EMENDA	CHAIN LINK	ESLABON D CADENA
2	2615233W92	1	CJ. CORRENTE	KIT, CHAIN	CADENA JUEGO
2	71406795	1	CJ. CORRENTE	KIT, CHAIN	CADENA JUEGO
2	70927035	X	UNIÃO	LINK	UNION
2	70927034	X	UNIÃO	LINK	UNION
2	329951M91	X	BIELETA	LINK	CONEXION
2	2605880W91	29	BIELETA	LINK	CONEXION
2	W1511670	29	COPO	CUP	CUBETA
2	70921333	58	PARAFUSO	BOLT	PERNO
2	70923362	58	PORCA	NUT	TUERCA
2	70917642	58	ARRUELA	WASHER	ARANDELA
2	2635690W1	58	ESPAÇADOR	SPACER	PIEZA DISTANCIA
3	71393534	1	CJ. CORRENTE	KIT, CHAIN	CADENA JUEGO
3	71393533	1	CJ. CORRENTE	KIT, CHAIN	CADENA JUEGO
3	71149388	X	BIELETA	LINK	CONEXION
3	70927034	X	UNIÃO	LINK	UNION
3	70927035	X	UNIÃO	LINK	UNION
3	71364946	37	RASPADOR	SCRAPER	RASPADOR
3	70927401	74	PARAFUSO	BOLT	PERNO
3	700709601	74	ARRUELA	WASHER	ARANDELA
3	Y704395	74	PORCA TRAVA	LOCKNUT	CONTRATUERCA
4		1	CORRENTE	CHAIN	CADENA
4	70921050	X	CORRENTE	CHAIN	CADENA
4	70914584	X	UNIÃO	LINK	UNION
5	70914584	X	UNIÃO	LINK	UNION
6	71449003	1	CJ. CORRENTE	KIT, CHAIN	CADENA JUEGO
6	71449017	1	CJ. CORRENTE	KIT, CHAIN	CADENA JUEGO
6	71449016	1	CJ. CORRENTE	KIT, CHAIN	CADENA JUEGO
6	71449015	2	CJ. CORRENTE	KIT, CHAIN	CADENA JUEGO
6	71149894	X	BIELETA	LINK	CONEXION
6	70937300	X	BIELETA	LINK	CONEXION
6	71149896	X	ELO	LINK	ESLABON
6	71149895	X	BIELETA	LINK	CONEXION
6	70920397	X	PORCA	NUT	TUERCA
6	71387896	28	BARRA	BAR	BARRA
6	70937603	112	PARAFUSO	BOLT	PERNO
6	70928512	112	PORCA	NUT	TUERCA

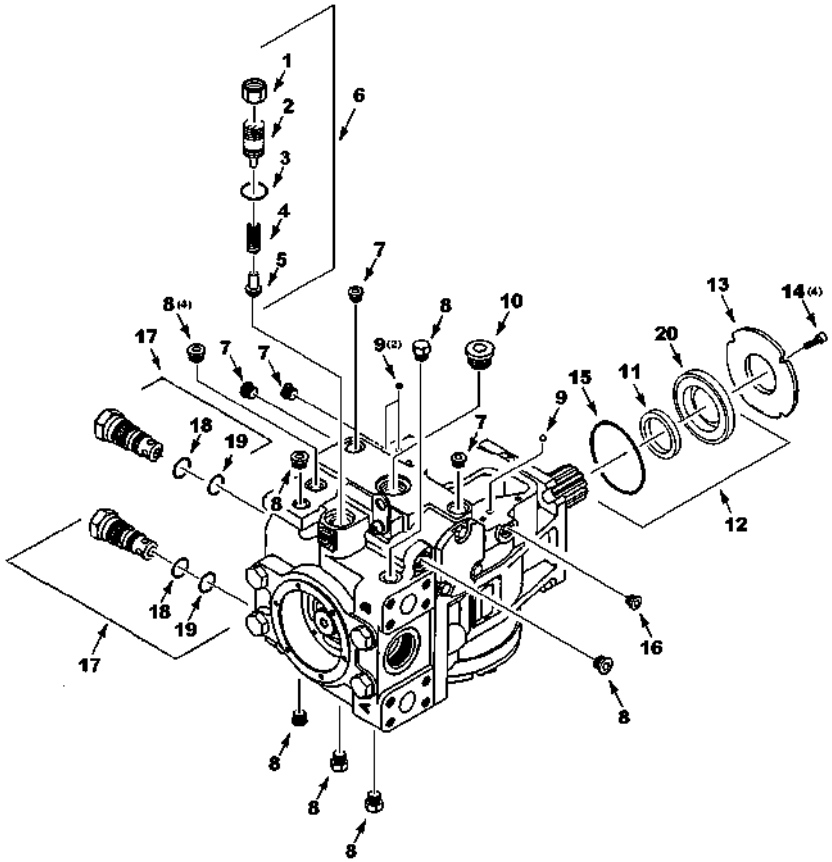

MC00311

1	1077651M1	1	PORCA	NUT	TUERCA
2	1077631M91	1	BUJÃO	PLUG	TAPON
3	70928486	1	ANEL "O"	O RING	JUNTA TORICA
4	71374859	1	MOLA	SPRING	RESORTE
5	71374836	1	PONTEIRA	POPPET	CONTRAPUNTA
6	71374918	1	CONJUNTO	KIT	JUEGO
7	700725864	4	BUJÃO	PLUG	TAPON
8	71374831	7	BUJÃO	PLUG	TAPON
9	71355339	3	TELA	CLOTH	TELA
10	1077605M1	1	BUJÃO	PLUG	TAPON
11	1077666M1	1	RETENTOR	SEAL	RETEN
12	71374967	1	CJ. FLANGE	FLANGE ASSY.	CJ. PLETINA
13	1081733M1	1	CHAPA	PLATE	CHAPA
14	71374840	4	PARAFUSO	BOLT	PERNO
15	942253	1	ANEL "O"	O RING	JUNTA TORICA
16	700702119	1	BUJÃO	PLUG	TAPON
17	71374868	2	CONJUNTO	KIT	JUEGO
18	70923808	2	ANEL "O"	O RING	JUNTA TORICA
19	70930897	2	ANEL "O"	O RING	JUNTA TORICA
20		1	ALOJAMENTO	ATOMISER BODY	CUERPO ATOMIZ.

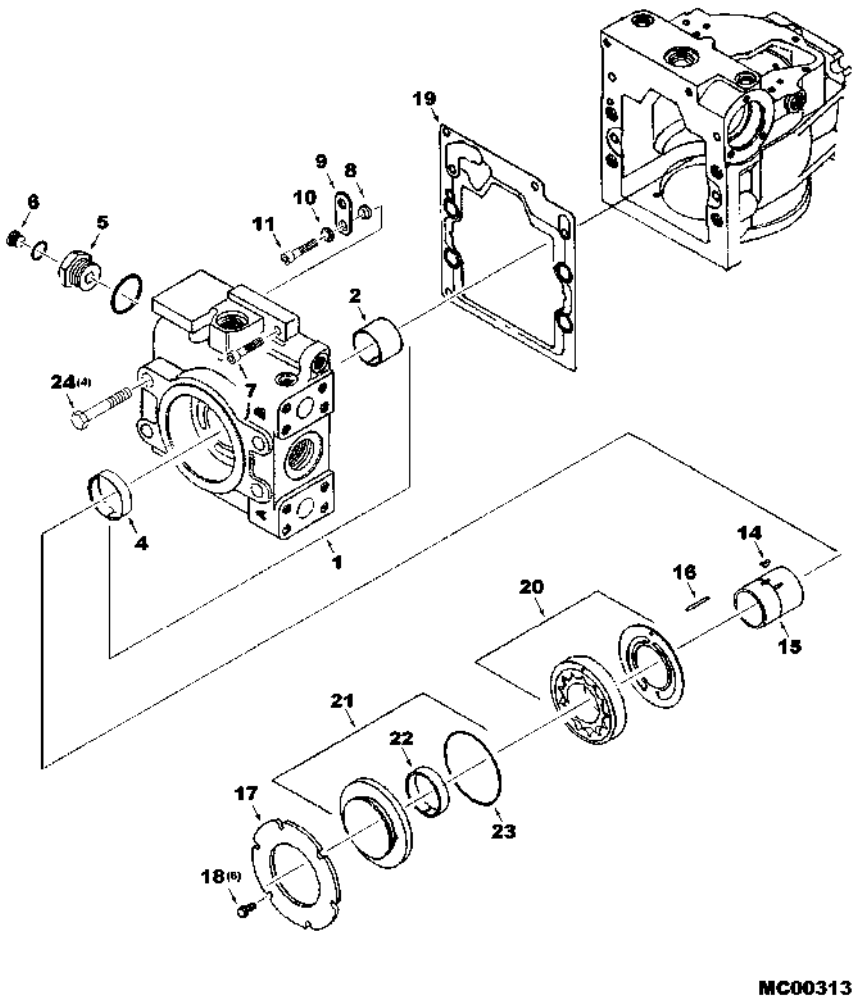

1	71374963	1	KIT BUCHAS	KIT, BUSH	CASQUILLOS JUEGO
2	71374834	1	BUCHA	BUSH	CASQUILLO
4	71374894	1	BUCHA	BUSH	CASQUILLO
5	1081706M1	1	REDUTOR	REDUCER	REDUCTOR
5	70921214	1	ANEL "O"	O RING	JUNTA TORICA
6	71374831	1	BUJÃO	PLUG	TAPON
6	70921885	1	ANEL "O"	O RING	JUNTA TORICA
7	71374900	1	PARAFUSO	BOLT	PERNO
8	71374895	1	ESPAÇADOR	SPACER	PIEZA DISTANCIA
9	71374896	1	SUPORTE	BRACKET	SOPORTE
10	71374897	1	ARRUELA	WASHER	ARANDELA
11	71374900	1	PARAFUSO	BOLT	PERNO
12	71374870	2	BUJÃO	PLUG	TAPON
13	1077684M1	2	BUJÃO	PLUG	TAPON
14	1077656M1	1	CHAVETA	KEY	CLAVE
15	71396136	1	EIXO	SHAFT	ARBOL
16	1077654M1	1	PINO	PIN	PASADOR
17	71374853	1	PLACA	PLATE	PLATO
18	1077658M1	6	PARAFUSO	BOLT	PERNO
19	71374898	1	JUNTA	GASKET	EMPAQUETADURA.
20	71396134	1	BOMBA	PUMP	BOMBA
21	71374855	1	TAMPA	COVER	CUBIERTA
22	71374894	1	BUCHA	BUSH	CASQUILLO
23	1077661M1	1	ANEL "O"	O RING	JUNTA TORICA
24	71374857	4	PARAFUSO	BOLT	PERNO

Menu

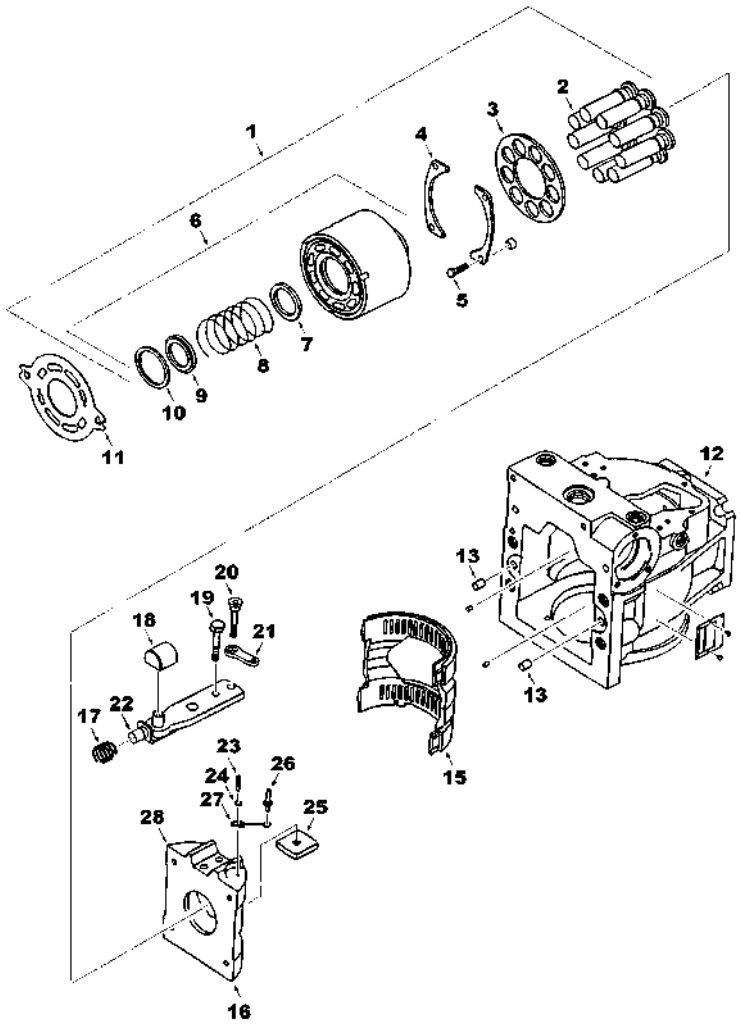

1	71396140	1	CONJUNTO	KIT	JUEGO
2	71374846	9	CJ. PISTÃO	KIT, PISTON	JUEGO DE PISTON
3	71374847	1	GUIA	GUIDE	GUIA
4	71374904	2	MANCAL	BEARING	COJINETE
5	71396142	4	PARAFUSO	BOLT	PERNO
5	71396141	4	ESPAÇADOR	SPACER	PIEZA DISTANCIA
6	71374842	1	BLOCO CILINDROS	CYLINDER BLOCK	BLOQUE CILINDROS
7	71374843	1	ASSENTO	SEAT	ASIENTO
8	71374844	1	MOLA	SPRING	RESORTE
9	71374845	1	BATENTE	RETAINER	RETENEDOR
10	1077611M1	1	ANEL	RING	ARO
11	71396126	1	CHAPA	PLATE	CHAPA
12	71374958	1	CARCAÇA	HOUSING	ALOJAMIENTO
13	700702137	2	PINO	PIN	PASADOR
15	71374872	1	MANCAL	BEARING	COJINETE
16	71374876	1	PLACA	PLATE	PLATO
17	71374886	1	MOLA	SPRING	RESORTE
18	1077635M2	1	BLOCO	BLOCK	BLOQUE
19	71374880	1	PARAFUSO	BOLT	PERNO
20	71374882	1	PARAFUSO	BOLT	PERNO
21	71396127	1	UNIÃO	LINK	UNION
22	71374877	1	CJ. BRAÇO	KIT, ARM	JUEGO DE BRAZO
23	71374884	1	PINO	PIN	PASADOR
24	71374883	1	ARRUELA	WASHER	ARANDELA
25	71374881	1	GUIA	GUIDE	GUIA
26	71396128	1	PINO	PIN	PASADOR
27	71374875	1	PRESILHA	STAPLE	GRAPA
28	71374879	1	PLACA	PLATE	PLATO

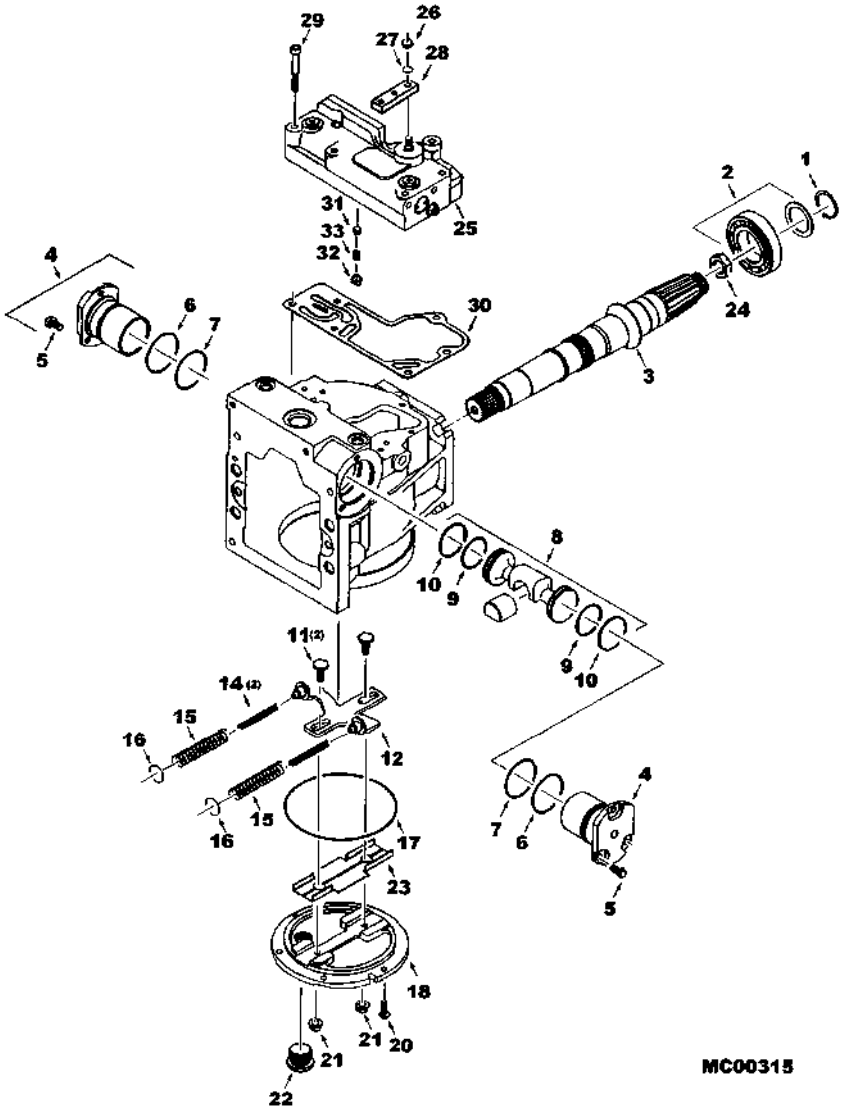

1	1077664M1	1	ANEL	RING	ARO
2	71396137	1	MANCAL	BEARING	COJINETE
3	71374860	1	EIXO	SHAFT	ARBOL
4	71374901	2	CJ. CILINDRO	KIT, CYLINDER	JUEGO DE CILINDR
5	1077638M1	6	PARAFUSO	BOLT	PERNO
6	70931589	2	ANEL "O"	O RING	JUNTA TORICA
7	1077637M1	2	ANEL "O"	O RING	JUNTA TORICA
8	71396133	1	SERVO PISTÃO	SLAVE PISTON	SERVO PISTON
9	70923865	2	ANEL "O"	O RING	JUNTA TORICA
10	71358545	2	ANEL	RING	ARO
11	71396131	2	PARAFUSO	BOLT	PERNO
12	71396129	1	PRESILHA	STAPLE	GRAPA
14	71374892	2	MOLA	SPRING	RESORTE
15	71374891	2	MOLA	SPRING	RESORTE
16	71396130	2	CALÇO	SHIM	CALCE
17	1077628M1	1	ANEL "O"	O RING	JUNTA TORICA
18	71374960	1	FECHAMENTO	COVER	CUBIERTA
20	71374890	6	PARAFUSO	BOLT	PERNO
21	1077627M1	2	PORCA	NUT	TUERCA
22	1077605M1	1	BUJÃO	PLUG	TAPON
23	71396132	1	CHAPA	PLATE	CHAPA
24	71356529	1	PORCA	NUT	TUERCA
24	1081731M1	1	PINO	PIN	PASADOR
25	71396138	1	CONJUNTO	KIT	JUEGO
26	71374867	1	PORCA	NUT	TUERCA
27	71374866	1	ARRUELA	WASHER	ARANDELA
28	71374865	1	MAÇANETA	HANDLE	MANETA
29	1077673M1	6	PARAFUSO	BOLT	PERNO
30	1081699M1	1	JUNTA	GASKET	EMPAQUETADURA.
31	71374907	1	CONJUNTO	KIT	JUEGO
32	71374909	1	BATENTE	RETAINER	RETENEDOR
33	71374908	1	MOLA	SPRING	RESORTE

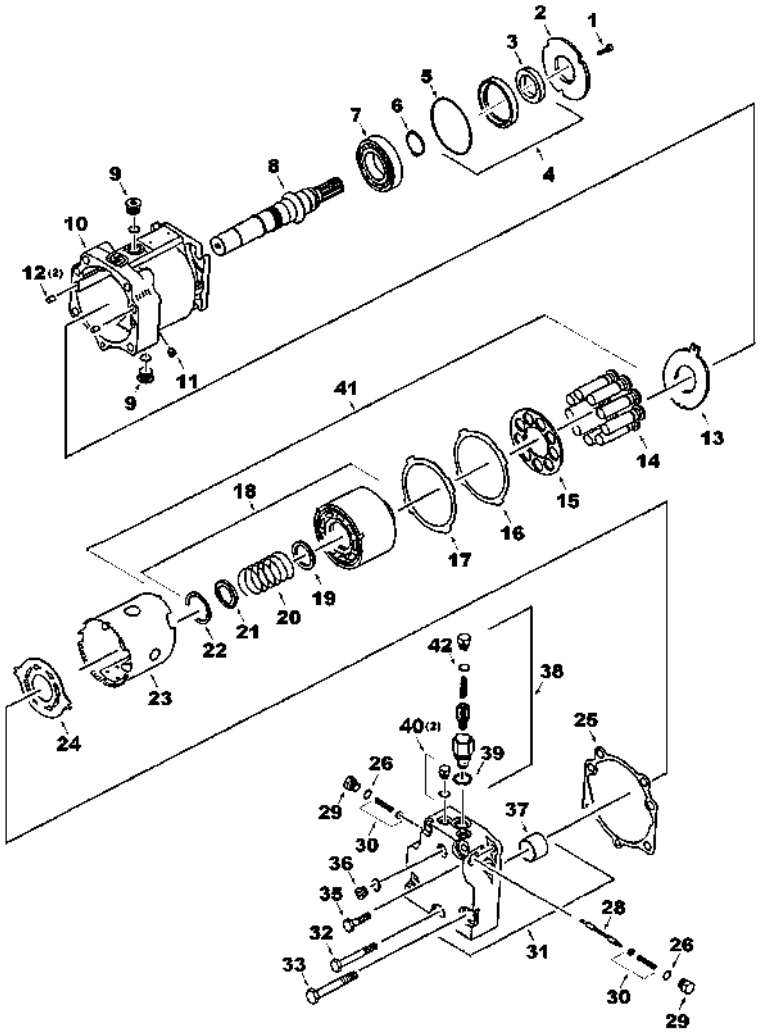

1	71374840	4	PARAFUSO	BOLT	PERNO
2	71397487	1	CHAPA	PLATE	CHAPA
3	1077666M1	1	RETENTOR	SEAL	RETEN
4	71374967	1	CJ. FLANGE	FLANGE ASSY.	CJ. PLETINA
5	942253	1	ANEL "O"	O RING	JUNTA TORICA
6	1077664M1	1	ANEL	RING	ARO
7	71396137	1	MANCAL	BEARING	COJINETE
8	71397486	1	EIXO	SHAFT	ARBOL
9	1077605M1	2	BUJÃO	PLUG	TAPON
9	71397479	2	ANEL "O"	O RING	JUNTA TORICA
10	71397478	1	CARCAÇA	HOUSING	ALOJAMIENTO
11	700725864	1	BUJÃO	PLUG	TAPON
11	70928488	1	ANEL "O"	O RING	JUNTA TORICA
12	71355340	2	PINO	PIN	PASADOR
13	71374970	1	CHAPA	PLATE	CHAPA
14	71374846	9	CJ. PISTÃO	KIT, PISTON	JUEGO DE PISTON
15	71374847	1	GUIA	GUIDE	GUIA
16	71374848	1	BATENTE	RETAINER	RETENEDOR
17	71374849	1	BATENTE	RETAINER	RETENEDOR
18	71374842	1	BLOCO CILINDROS	CYLINDER BLOCK	BLOQUE CILINDROS
19	71374843	1	ASSENTO	SEAT	ASIENTO
20	71374844	1	MOLA	SPRING	RESORTE
21	71374845	1	BATENTE	RETAINER	RETENEDOR
22	1077611M1	1	ANEL	RING	ARO
23	71374827	1	TUBO	PIPE	CANO
24	71374828	1	CHAPA	PLATE	CHAPA
25	71397481	1	JUNTA	GASKET	EMPAQUETADURA.
26	70928488	2	ANEL "O"	O RING	JUNTA TORICA
28	1077960M1	1	CARRETEL	SPOOL	CARRETE
29	71397485	2	BUJÃO	PLUG	TAPON
30	71397484	2	GUIA	GUIDE	GUIA
31	71397480	1	CJ. TAMPA	KIT, CAP	JUEGO DE TAPON
32	71397483	1	PARAFUSO	BOLT	PERNO
33	1077695M1	4	PARAFUSO	BOLT	PERNO
35	1077696M1	2	PARAFUSO	BOLT	PERNO
36	700725864	1	BUJÃO	PLUG	TAPON
36	71397482	1	ANEL "O"	O RING	JUNTA TORICA
37	71374834	1	BUCHA	BUSH	CASQUILLO
38	71396169	1	CJ. CARTUCHO	CARTRIDGE ASSY.	CJ. CARTUCHO
39	70928486	1	ANEL "O"	O RING	JUNTA TORICA
40	71374831	2	BUJÃO	PLUG	TAPON
40	71397482	1	ANEL "O"	O RING	JUNTA TORICA
41	71374841	1	CONJUNTO	KIT	JUEGO
42	70928488	1	ANEL "O"	O RING	JUNTA TORICA

Bomba Do Rotor
Rotor Pump
Bomba Del Rotor

Bomba Tandem
Tandem Pump
Bomba En Tandem

30-35

VALTRA

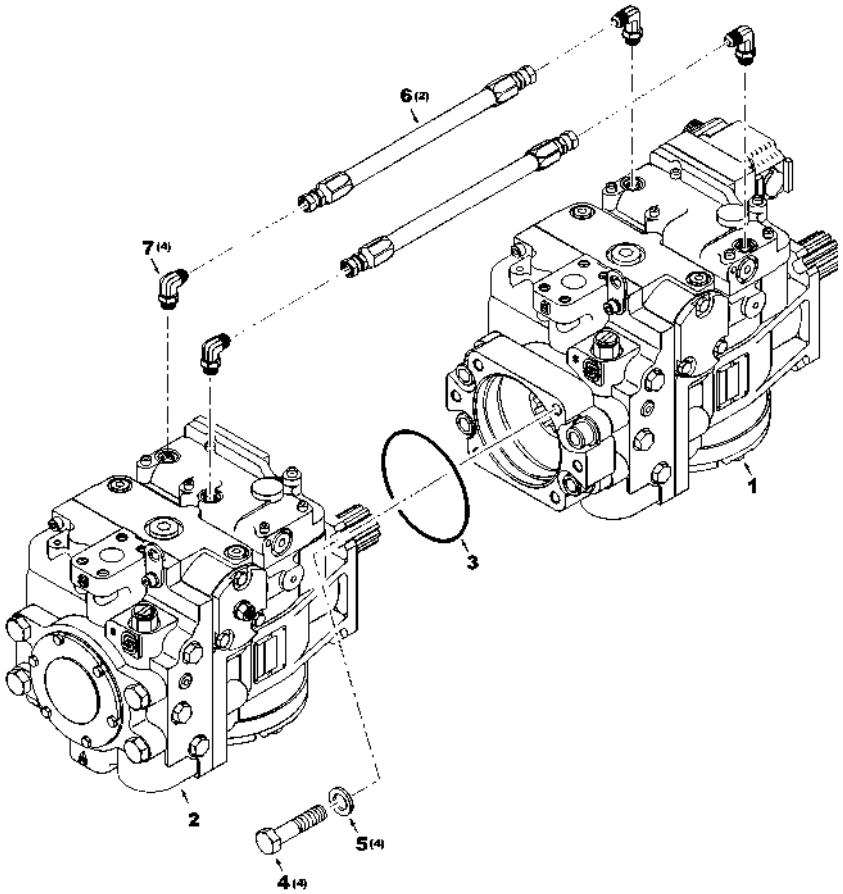

1	71386574	1	BOMBA	PUMP	BOMBA
2	71397490	1	BOMBA	PUMP	BOMBA
3	1081727M1	1	ANEL "O"	O RING	JUNTA TORICA
4	116281W1	4	PARAFUSO	BOLT	PERNO
5	116282W1	4	ARRUELA	WASHER	ARANDELA
6	71396251	2	MANGUEIRA	HOSE	FLEXIBLE
7	71395325	4	COTOVELO	ELBOW	CODO

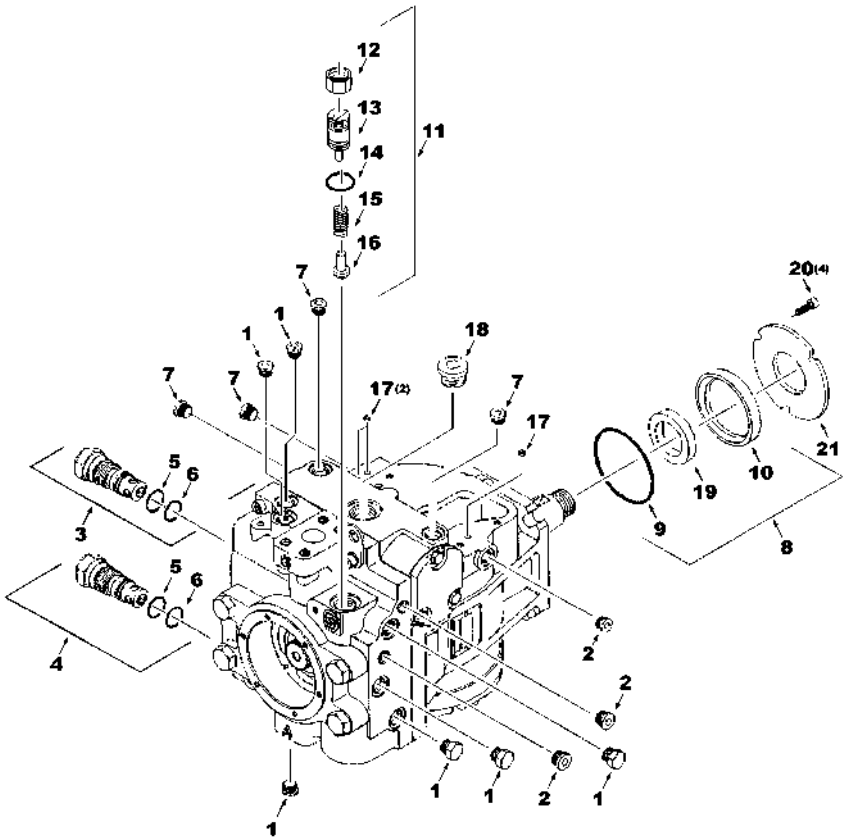

1	71374831	6	BUJÃO	PLUG	TAPON
2	70928605	3	BUJÃO	PLUG	TAPON
3	1081707M91	1	CONJUNTO	KIT	JUEGO
4	1081707M91	1	CONJUNTO	KIT	JUEGO
5	70923808	2	ANEL "O"	O RING	JUNTA TORICA
6	70930897	2	ANEL "O"	O RING	JUNTA TORICA
7	1077604M1	4	BUJÃO	PLUG	TAPON
8	71374967	1	CJ. FLANGE	FLANGE ASSY.	CJ. PLETINA
9	942253	1	ANEL "O"	O RING	JUNTA TORICA
10		1	ALOJAMENTO	ATOMISER BODY	CUERPO ATOMIZ.
11	71374918	1	CONJUNTO	KIT	JUEGO
12	1077651M1	1	PORCA	NUT	TUERCA
13	1077631M91	1	BUJÃO	PLUG	TAPON
14	70928486	1	ANEL "O"	O RING	JUNTA TORICA
15	71374859	1	MOLA	SPRING	RESORTE
16	71374836	1	PONTEIRA	POPPET	CONTRAPUNTA
17	71355339	3	TELA	CLOTH	TELA
18	1077605M1	1	BUJÃO	PLUG	TAPON
19	1077666M1	1	RETENTOR	SEAL	RETEN
20	71374840	4	PARAFUSO	BOLT	PERNO
21	1081733M1	1	CHAPA	PLATE	CHAPA

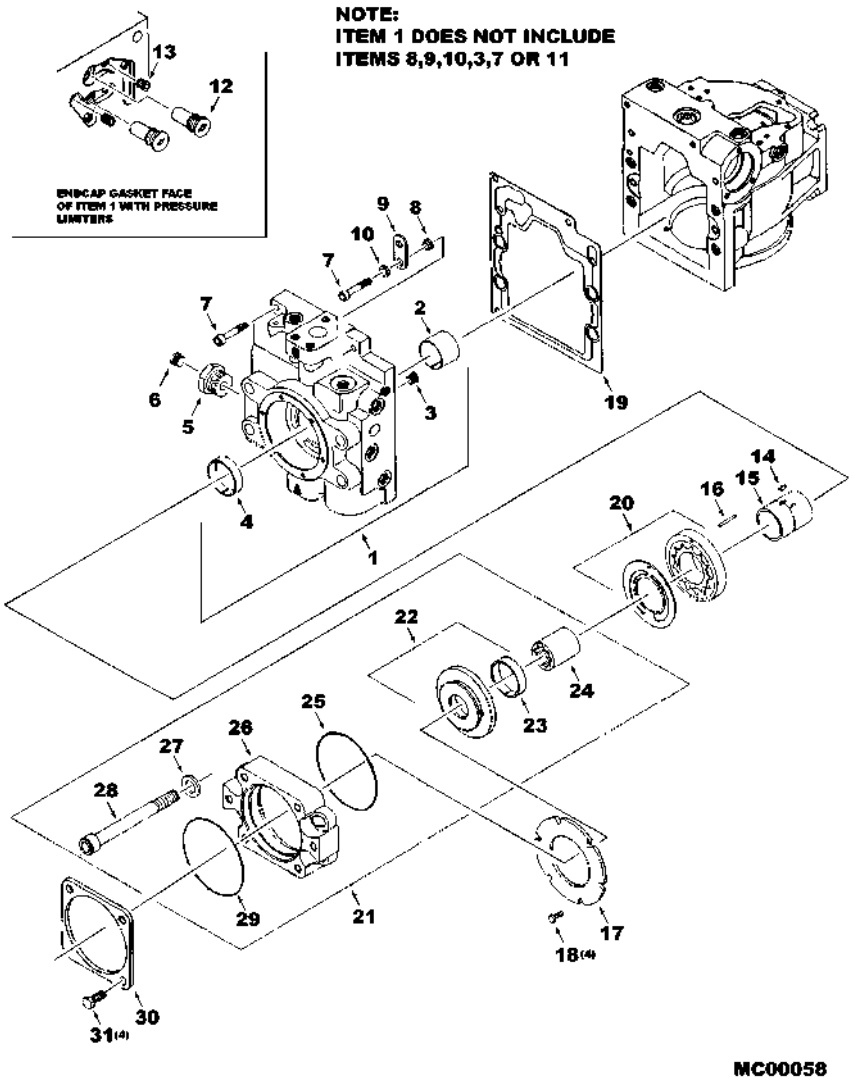

1	1077639M92	1	CAPA	CAP	TAPA
2	71374834	1	BUCHA	BUSH	CASQUILLO
3	70928605	1	BUJÃO	PLUG	TAPON
4	71374894	1	BUCHA	BUSH	CASQUILLO
5	1081706M1	1	REDUTOR	REDUCER	REDUCTOR
5	71396139	1	ANEL "O"	O RING	JUNTA TORICA
6	1077604M1	1	BUJÃO	PLUG	TAPON
6	70928488	1	ANEL "O"	O RING	JUNTA TORICA
7	71374900	2	PARAFUSO	BOLT	PERNO
8	71374895	1	ESPAÇADOR	SPACER	PIEZA DISTANCIA
9	71374896	1	SUPORTE	BRACKET	SOPORTE
10	71374897	1	ARRUELA	WASHER	ARANDELA
12	71374870	2	BUJÃO	PLUG	TAPON
13	1077684M1	2	BUJÃO	PLUG	TAPON
14	1077656M1	1	CHAVETA	KEY	CLAVE
15	71396136	1	EIXO	SHAFT	ARBOL
16	1077654M1	1	PINO	PIN	PASADOR
17	71374853	1	PLACA	PLATE	PLATO
18	1077658M1	6	PARAFUSO	BOLT	PERNO
19	71374898	1	JUNTA	GASKET	EMPAQUETADURA.
20	1081720M91	1	BOMBA	PUMP	BOMBA
21	1081721M1	1	FLANGE	FLANGE	PLETINA
22	1081723M1	1	TAMPA	COVER	CUBIERTA
23	71374894	1	BUCHA	BUSH	CASQUILLO
24	71396252	1	ACOPLAMENTO	COUPLING	ACOPLAMIENTO
25	70926762	1	ANEL "O"	O RING	JUNTA TORICA
26	1081724M1	1	FLANGE	FLANGE	PLETINA
27	1081725M1	4	ARRUELA	WASHER	ARANDELA
28	1081726	4	PARAFUSO	BOLT	PERNO
29	1081727M1	1	ANEL "O"	O RING	JUNTA TORICA
30	1081728M1	1	TAMPA	COVER	CUBIERTA
31	1081729M1	4	PARAFUSO	BOLT	PERNO

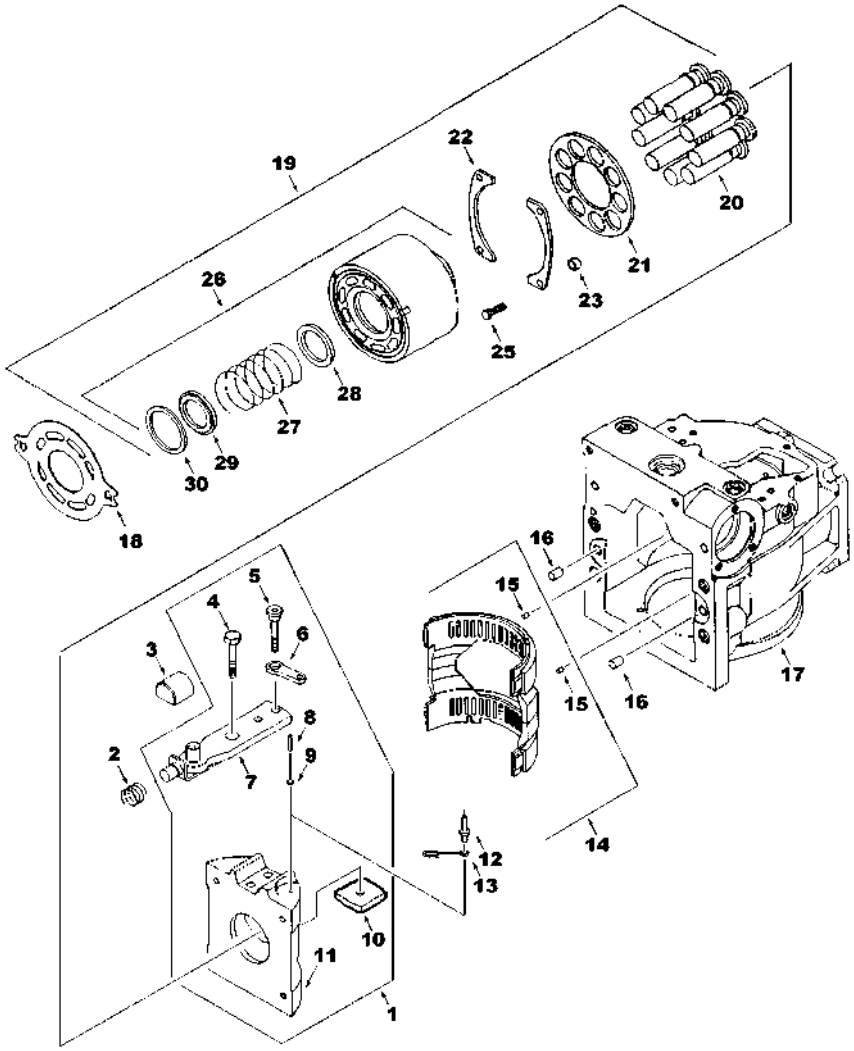

1	71374876	1	PLACA	PLATE	PLATO
2	71374886	1	MOLA	SPRING	RESORTE
3	1077635M2	1	BLOCO	BLOCK	BLOQUE
4	71374880	1	PARAFUSO	BOLT	PERNO
5	71374882	1	PARAFUSO	BOLT	PERNO
6	71396127	1	UNIÃO	LINK	UNION
7	71374877	1	CJ. BRAÇO	KIT, ARM	JUEGO DE BRAZO
8	71374884	1	PINO	PIN	PASADOR
9	71374883	1	ARRUELA	WASHER	ARANDELA
10	71374881	1	GUIA	GUIDE	GUIA
11	71374879	1	PLACA	PLATE	PLATO
12	71396128	1	PINO	PIN	PASADOR
13	71374875	1	PRESILHA	STAPLE	GRAPA
14	71374872	1	MANCAL	BEARING	COJINETE
15	1077602M1	2	PINO	PIN	PASADOR
16	71355340	2	PINO	PIN	PASADOR
17	71374958	1	CARCAÇA	HOUSING	ALOJAMIENTO
18	71374959	1	VÁLVULA	VALVE	VALVULA
19	71396140	1	CONJUNTO	KIT	JUEGO
20	71374846	9	CJ. PISTÃO	KIT, PISTON	JUEGO DE PISTON
21	71374847	1	GUIA	GUIDE	GUIA
22	71374904	2	MANCAL	BEARING	COJINETE
23	71396141	4	ESPAÇADOR	SPACER	PIEZA DISTANCIA
25	71396142	4	PARAFUSO	BOLT	PERNO
26	71374842	1	BLOCO CILINDROS	CYLINDER BLOCK	BLOQUE CILINDROS
27	71374844	1	MOLA	SPRING	RESORTE
28	71374843	1	ASSENTO	SEAT	ASIENTO
29	71374845	1	BATENTE	RETAINER	RETENEDOR
30	1077611M1	1	ANEL	RING	ARO

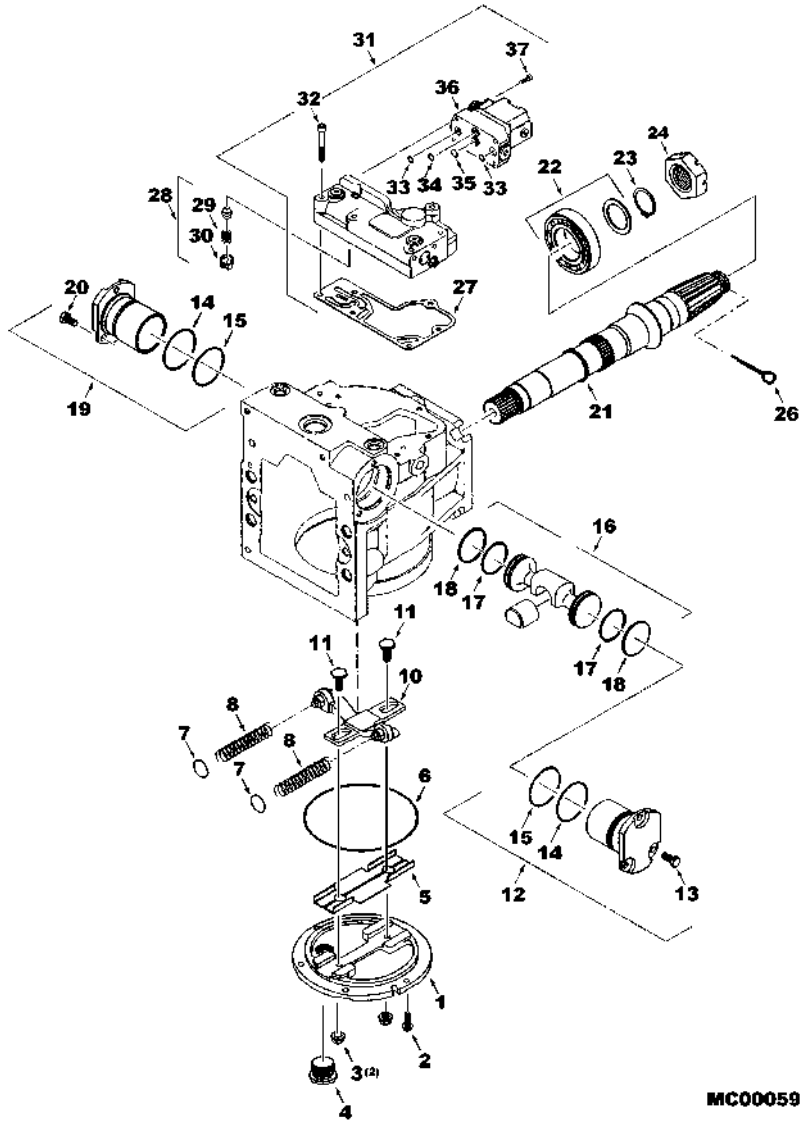

1	71374960		1	FECHAMENTO	COVER	CUBIERTA
2	71374890		6	PARAFUSO	BOLT	PERNO
3	1077627M1		2	PORCA	NUT	TUERCA
4	1077605M1		1	BUJÃO	PLUG	TAPON
5	71396132		1	CHAPA	PLATE	CHAPA
6	1077628M1		1	ANEL "O"	O RING	JUNTA TORICA
7	71396130		2	CALÇO	SHIM	CALCE
8	71374891		2	MOLA	SPRING	RESORTE
10	71396129		1	PRESILHA	STAPLE	GRAPA
11	71396131		2	PARAFUSO	BOLT	PERNO
12	71374901		1	CJ. CILINDRO	KIT, CYLINDER	JUEGO DE CILINDR
13	1077638M1		3	PARAFUSO	BOLT	PERNO
14	70931589		2	ANEL "O"	O RING	JUNTA TORICA
15	1077637M1		2	ANEL "O"	O RING	JUNTA TORICA
16	71396133		1	SERVO PISTÃO	SLAVE PISTON	SERVO PISTON
17	70923865		2	ANEL "O"	O RING	JUNTA TORICA
18	71358545		2	ANEL	RING	ARO
19	71374901		1	CJ. CILINDRO	KIT, CYLINDER	JUEGO DE CILINDR
20	1077638M1		3	PARAFUSO	BOLT	PERNO
21	71374860		1	EIXO	SHAFT	ARBOL
22	71396137		1	MANCAL	BEARING	COJINETE
23	1077664M1		1	ANEL	RING	ARO
24	71356529		1	PORCA	NUT	TUERCA
26	1081731M1		1	PINO	PIN	PASADOR
27	1081699M1		1	JUNTA	GASKET	EMPAQUETADURA.
28	837853M91		1	CONTROLE	CONTROL	MANDO
29	71374908		1	MOLA	SPRING	RESORTE
30	71374909		1	BATENTE	RETAINER	RETENEDOR
31	1081734M91	EDC	1	CORPO	BODY	CUERPO
32	1077673M1		6	PARAFUSO	BOLT	PERNO
33	1077675M1		2	ANEL "O"	O RING	JUNTA TORICA
34	71396254		1	ANEL "O"	O RING	JUNTA TORICA
35	71396255		1	ANEL "O"	O RING	JUNTA TORICA
36	71396253		1	VÁLVULA CONTROLE	CONTROL VALVE	VALVULA CONTROL
37	1077678M1		4	PARAFUSO	BOLT	PERNO

Bomba Do Rotor Rotor Pump Bomba Del Rotor	Traseira, 1 De 4 Rear, 1 Of 4 Trasera, 1 De 4	30-60	VALTRA

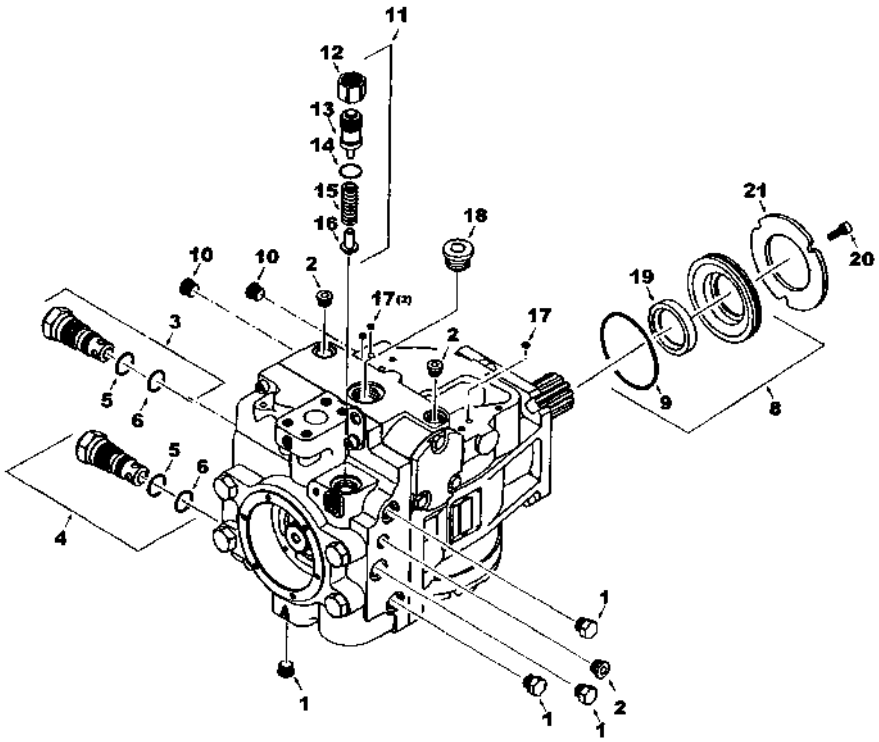

1	71374831	4	BUJÃO	PLUG	TAPON
2	70928605	3	BUJÃO	PLUG	TAPON
3	1081707M91	1	CONJUNTO	KIT	JUEGO
4	1081707M91	1	CONJUNTO	KIT	JUEGO
5	70923808	2	ANEL "O"	O RING	JUNTA TORICA
6	70930897	2	ANEL "O"	O RING	JUNTA TORICA
8	71396209	1	VEDAÇÃO	SEALING	VEDACION
9	71396211	1	ANEL "O"	O RING	JUNTA TORICA
10	1077604M1	2	BUJÃO	PLUG	TAPON
11	71374918	1	CONJUNTO	KIT	JUEGO
12	1077651M1	1	PORCA	NUT	TUERCA
13	1077631M91	1	BUJÃO	PLUG	TAPON
14	70928486	1	ANEL "O"	O RING	JUNTA TORICA
15	71374859	1	MOLA	SPRING	RESORTE
16	71374886	1	MOLA	SPRING	RESORTE
17	71355339	3	TELA	CLOTH	TELA
18	1077605M1	1	BUJÃO	PLUG	TAPON
19	71396210	1	VEDANTE	SEAL	RETEN
20	71374840	3	PARAFUSO	BOLT	PERNO
21	71396212	1	PLACA DE FIXAÇÃO	RETAINING PLATE	PLETINA RETENCIO

Bomba Do Rotor — **Traseira, 2 De 4**
Rotor Pump — **Rear, 2 Of 4**
Bomba Del Rotor — **Trasera, 2 De 4**

30-65

VALTRA

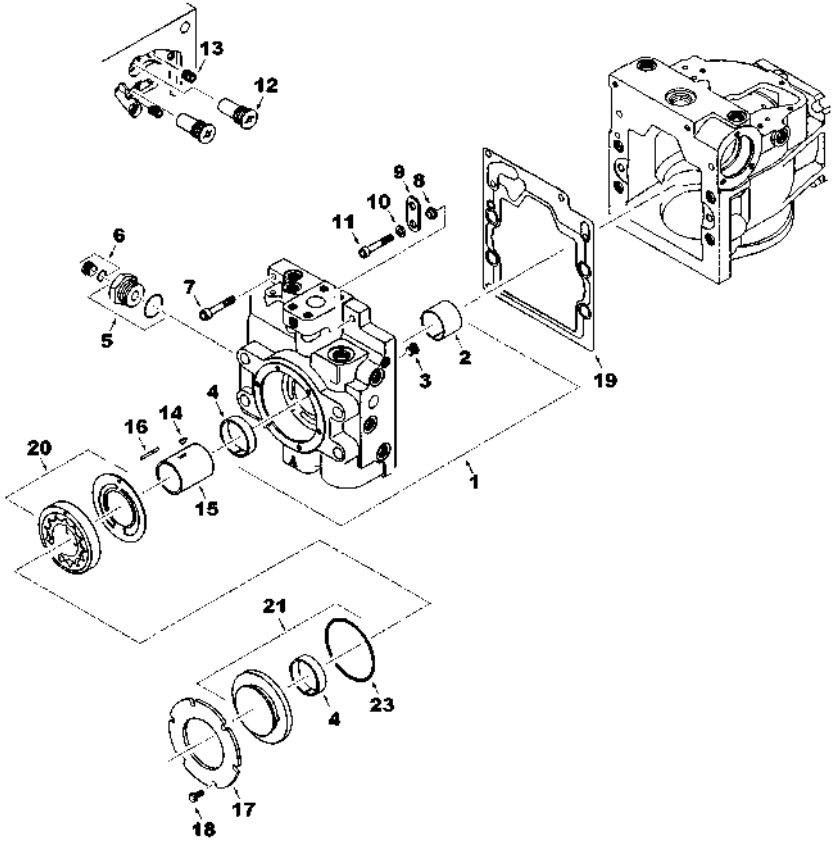

MC00328

1	71396198	1	KIT BUCHAS	KIT, BUSH	CASQUILLOS JUEGO
2	71396199	1	BUCHA	BUSH	CASQUILLO
3	70928605	1	BUJÃO	PLUG	TAPON
4	71374894	2	BUCHA	BUSH	CASQUILLO
5	1081706M1	1	REDUTOR	REDUCER	REDUCTOR
5	71396139	1	ANEL "O"	O RING	JUNTA TORICA
6	1077604M1	1	BUJÃO	PLUG	TAPON
6	70921885	1	ANEL "O"	O RING	JUNTA TORICA
7	71396201	1	PARAFUSO	BOLT	PERNO
8	71374895	1	ESPAÇADOR	SPACER	PIEZA DISTANCIA
9	71374896	1	SUPORTE	BRACKET	SOPORTE
10	71374897	1	ARRUELA	WASHER	ARANDELA
11	71374900	1	PARAFUSO	BOLT	PERNO
12	71374870	2	BUJÃO	PLUG	TAPON
13	1077684M1	2	BUJÃO	PLUG	TAPON
14	71396205	1	CHAVETA	KEY	CLAVE
15	71396204	1	EIXO	SHAFT	ARBOL
16	71396203	1	PINO	PIN	PASADOR
17	71374853	1	PLACA	PLATE	PLATO
18	1077658M1	6	PARAFUSO	BOLT	PERNO
19	71396200	1	JUNTA	GASKET	EMPAQUETADURA.
20	71396202	1	BOMBA	PUMP	BOMBA
21	71374855	1	TAMPA	COVER	CUBIERTA
23	1077661M1	1	ANEL "O"	O RING	JUNTA TORICA

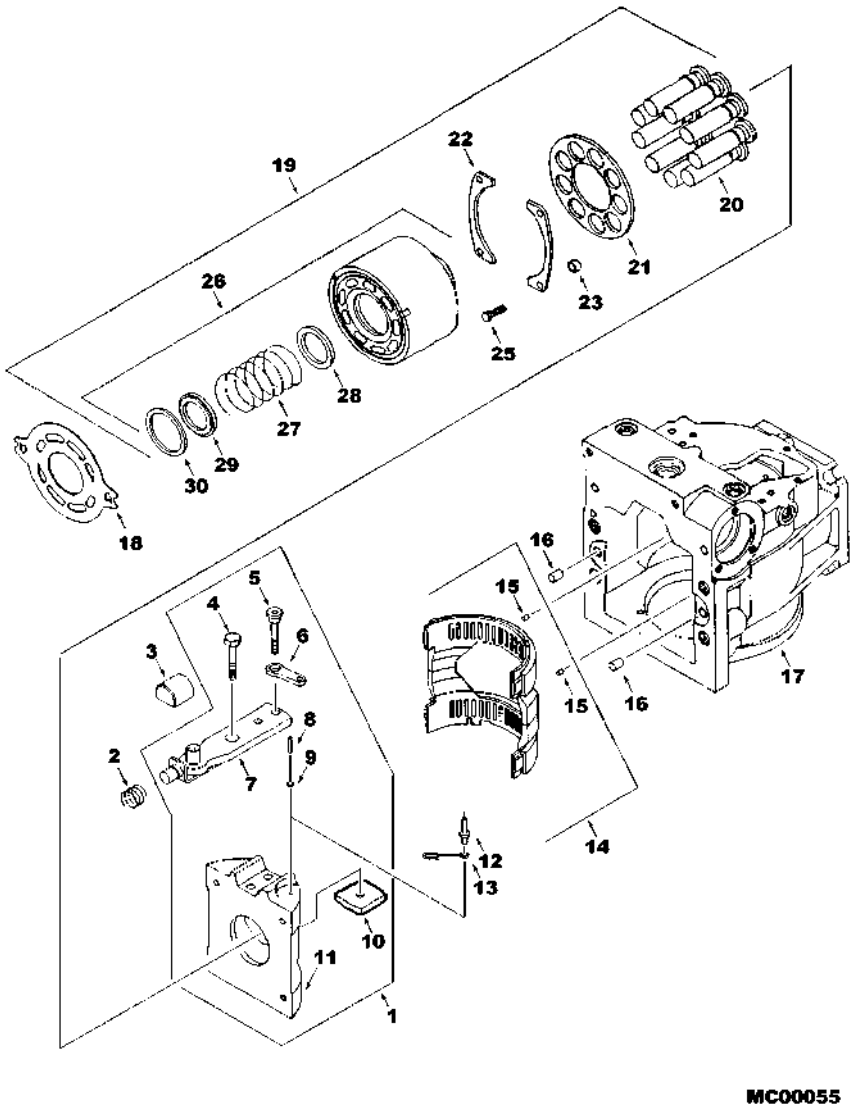

1	71396182	1	PLACA	PLATE	PLATO
2	71396187	1	MOLA	SPRING	RESORTE
3	1081684M1	1	BLOCO	BLOCK	BLOQUE
4	1081670M1	1	PARAFUSO	BOLT	PERNO
5	1081671M1	1	PARAFUSO	BOLT	PERNO
6	71396185	1	CONEXÃO	CONNECTION	CONEXION
7	71396183	1	SERVO BRAÇO	SLAVE ARM	SERVO BRAZO
8	71374884	1	PINO	PIN	PASADOR
9	71374883	1	ARRUELA	WASHER	ARANDELA
10	71374881	1	GUIA	GUIDE	GUIA
11	71396184	1	PLACA	PLATE	PLATO
12	71396186	1	PINO	PIN	PASADOR
13	1081673M1	1	PRESILHA	STAPLE	GRAPA
14	71396180	1	MANCAL	BEARING	COJINETE
16	700702137	2	PINO	PIN	PASADOR
17	71396179	1	CARCAÇA	HOUSING	ALOJAMIENTO
18	71396181	1	PLACA	PLATE	PLATO
19	71396257	1	GRUPO DE ROTAÇÃO	ROTATING GROUP	GRUPO ROTACIÓN
20	71396220	9	PISTÃO	PISTON	PISTON
21	71396221	1	GUIA	GUIDE	GUIA
22	71396222	2	GUIA	GUIDE	GUIA
23	71396223	4	ESPAÇADOR	SPACER	PIEZA DISTANCIA
25	71396224	4	PARAFUSO	BOLT	PERNO
26	71396215	1	BLOCO CILINDROS	CYLINDER BLOCK	BLOQUE CILINDROS
27	71396216	1	MOLA	SPRING	RESORTE
28	71396217	1	ASSENTO DA MOLA	SPRING SEAT	ASIENTO RESORTES
29	71396218	1	MOLA	SPRING	RESORTE
30	71396219	1	ANEL TRAVA	CIRCLIP	CIRCULITO

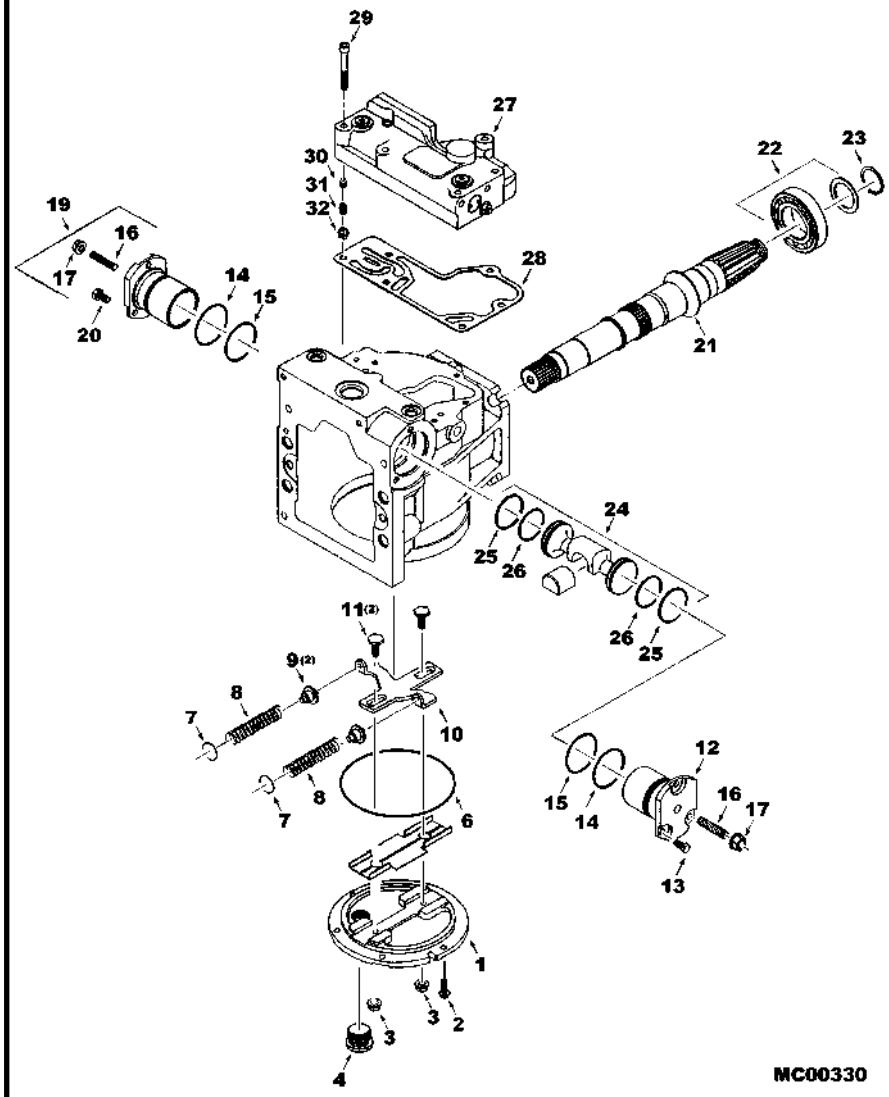

1	71396188	1	TAMPA	COVER	CUBIERTA
2	71374890	6	PARAFUSO	BOLT	PERNO
3	1077627M1	4	PORCA	NUT	TUERCA
4	1077605M1	1	BUJÃO	PLUG	TAPON
5	71396192	1	INSERTO	INSERT	INSERTO
6	70926762	1	ANEL "O"	O RING	JUNTA TORICA
7	71396130	2	CALÇO	SHIM	CALCE
8	71396191	2	MOLA	SPRING	RESORTE
10	71396189	1	PRESILHA	STAPLE	GRAPA
11	71374961	2	PARAFUSO	BOLT	PERNO
12	71397491	2	SERVO CILINDRO	SLAVE CYLINDER	SLAVE CYLINDER
13	1077638M1	6	PARAFUSO	BOLT	PERNO
14	71396193	2	ANEL "O"	O RING	JUNTA TORICA
15	71396194	2	ANEL "O"	O RING	JUNTA TORICA
16	1081711M1	2	KIT PARAFUSOS	KIT, BOLT	TORNILLOS JUEGO
21	71396207	1	EIXO	SHAFT	ARBOL
22	71396208	1	ROLAMENTO	BEARING	COJINETE
23	71355384	1	ANEL TRAVA	CIRCLIP	CIRCULITO
24	71396195	1	SERVO PISTÃO	SLAVE PISTON	SERVO PISTON
25	71396197	2	ANEL DO PISTÃO	PISTON RING	ARO DE PISTON
26	71395322	2	ANEL "O"	O RING	JUNTA TORICA
27	71396213	1	VÁLVULA CONTROLE	CONTROL VALVE	VALVULA CONTROL
28	71396214	1	JUNTA	GASKET	EMPAQUETADURA.
29	1077673M1	6	PARAFUSO	BOLT	PERNO
30	837853M91	1	CONTROLE	CONTROL	MANDO
31	71374908	1	MOLA	SPRING	RESORTE
32	71374909	1	BATENTE	RETAINER	RETENEDOR

Redução Final S39
Final Reduction S39
Mando Final S39

30-80

VALTRA

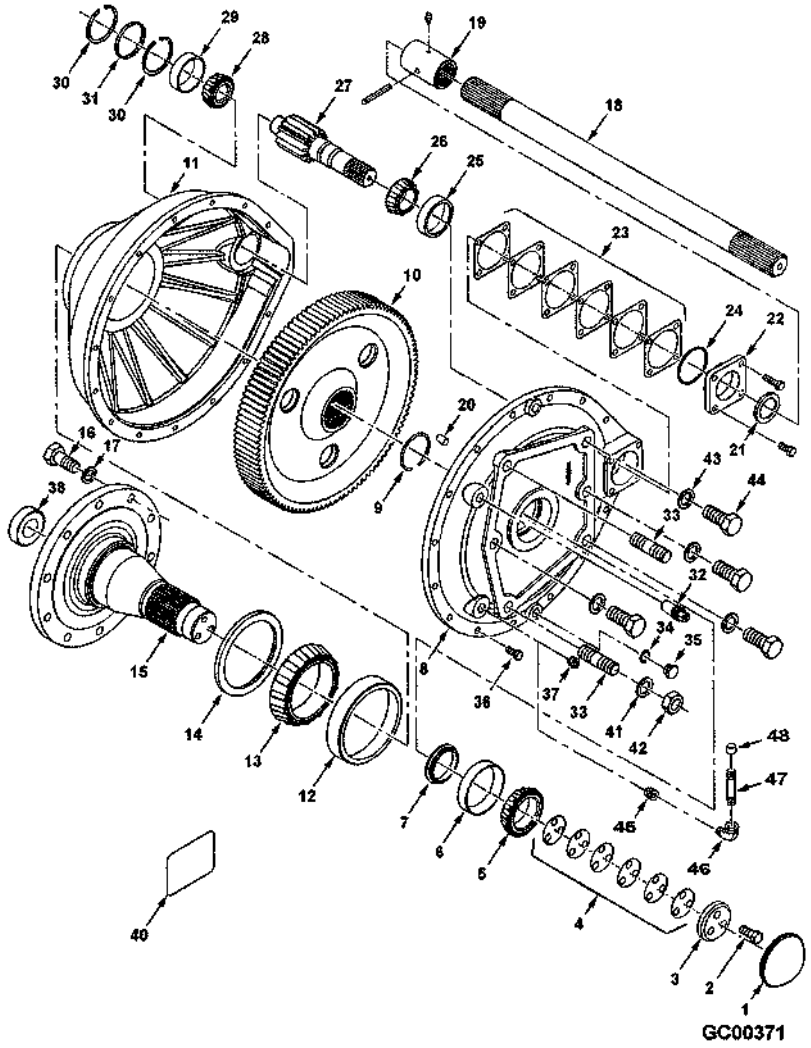

1	71304261	2	CALOTA	CAP	TAPA
2	70950388	6	PARAFUSO	BOLT	PERNO
3	71391572	2	ARRUELA	WASHER	ARANDELA
4	71304262	2	CALÇO	SHIM	CALCE
4	71304263	2	CALÇO	SHIM	CALCE
4	71304264	2	CALÇO	SHIM	CALCE
5	70930884	2	CONE	CONE	CONO
6	70930883	2	COPO	CUP	CUBETA
7	71304266	2	ESPAÇADOR	SPACER	PIEZA DISTANCIA
8	79021649	X	JUNTA	GASKET	EMPAQUETADURA.
9	71304267	2	ANEL	RING	ARO
10	71389647	2	ENGRENAGEM	GEAR	ENGRANAJE
11	71406280	2	CJ. CARCAÇA	HOUSE ASSY	CONJ. CARTER
12	7713860	2	COPO	CUP	CUBETA
13	71314481	2	CONE	CONE	CONO
14	7744477	2	RETENTOR	SEAL	RETEN
15	71327595	2	ÁRVORE	AXLE	EJE
16	70925806	20	PARAFUSO	BOLT	PERNO
17	705665	20	ARRUELA	WASHER	ARANDELA
18	71309514	1	EIXO	SHAFT	ARBOL
18	71309515	1	EIXO	SHAFT	ARBOL
19	71310379	4	ACOPLAMENTO	COUPLING	ACOPLAMIENTO
19	71395825	2	ACOPLAMENTO	COUPLING	ACOPLAMIENTO
19	13811X	4	GRAXEIRA	GREASER	ENGRASADOR
19	Y763318	4	PINO	PIN	PASADOR
19	70925459	2	PINO	PIN	PASADOR
19	70923219	4	ADAPTADOR	FITTING	ACCESORIO.
19		4	ARAME	WIRE	HILO
20	70926551	6	PINO	PIN	PASADOR
21	700717365	2	RETENTOR	SEAL	RETEN
22	71304292	2	BATENTE	RETAINER	RETENEDOR
22	70950377	4	PARAFUSO	BOLT	PERNO
22	70950417	4	PARAFUSO	BOLT	PERNO
23	71166170	4	CALÇO	SHIM	CALCE
23	71166171	4	CALÇO	SHIM	CALCE
23	71166172	4	CALÇO	SHIM	CALCE
24	70923816	2	ANEL "O"	O RING	JUNTA TORICA
25	71162782	2	COPO	CUP	CUBETA
26	71162781	2	CONE	CONE	CONO
27	71389619	2	PINHÃO	PINION	PINON
28	70210011	2	CONE	CONE	CONO
29	70210012	2	COPO	CUP	CUBETA
30	Y52894	4	ANEL	RING	ARO
31	71304271	2	BUJÃO	PLUG	TAPON
32	71340437	2	CJ. VENTILADOR	KIT, FAN	JUEGO VENTILADOR
33	71311456	4	PRISIONEIRO	STUD	ESPARRAGO
34	71183757	4	JUNTA	GASKET	EMPAQUETADURA.
35	71369299	4	BUJÃO	PLUG	TAPON
36	5000017X1	28	PARAFUSO	BOLT	PERNO
38	71370926	20	ESPAÇADOR	SPACER	PIEZA DISTANCIA

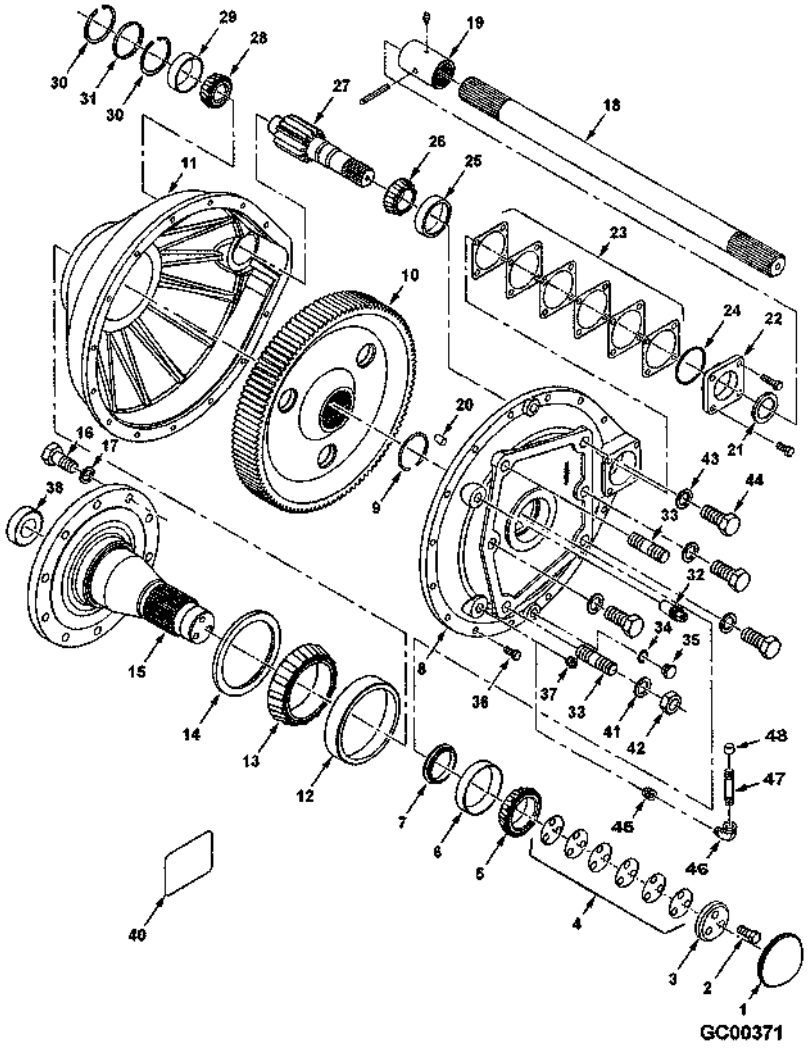

40	71348455	2	DECAL	DECAL	CALCOMANIA
41	71339238	4	ARRUELA	WASHER	ARANDELA
42	7704778	4	PORCA	NUT	TUERCA
43	70933817	8	PARAFUSO	BOLT	PERNO
44	71339238	8	ARRUELA	WASHER	ARANDELA
45	70901840	2	BUCHA	BUSH	CASQUILLO
46	Y46086	2	COTOVELO	ELBOW	CODO
47	70901480	2	NIPEL	NIPPLE	NIPLE
48	71312323	2	CALOTA	CAP	TAPA

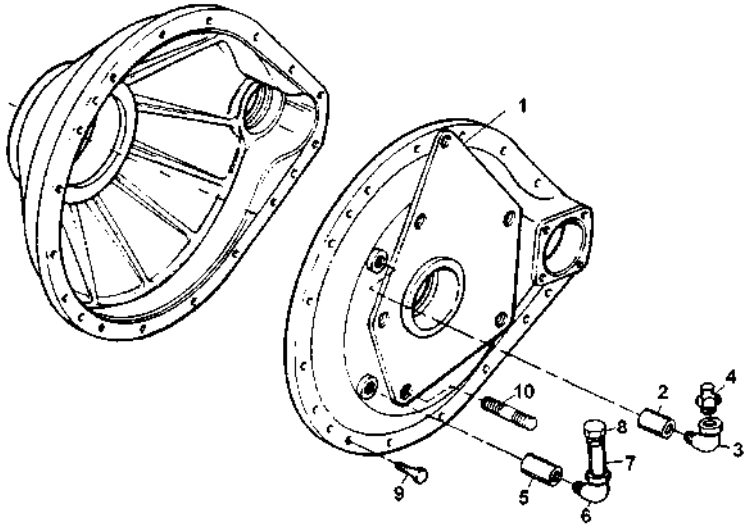

GC00160

1	71375751	1	ELEVADOR	ELEVATOR	ELEVADOR
1	71375752	1	ELEVADOR	ELEVATOR	ELEVADOR
1	71369307	2	RESPIRO	BREATHER	RESPIRADERO
2	803783	2	LUVA	SLEEVE	MANCHA
3	70923690	2	COTOVELO	ELBOW	CODO
4	7751605	2	RESPIRO	BREATHER	RESPIRADERO
5	70901840	2	BUCHA	BUSH	CASQUILLO
6	Y46086	2	COTOVELO	ELBOW	CODO
7	70901480	2	NIPEL	NIPPLE	NIPLE
7	70919889	2	NIPEL	NIPPLE	NIPLE
8	71312323	2	CALOTA	CAP	TAPA
9	70933817	12	PARAFUSO	BOLT	PERNO
10	71311456	4	PRISIONEIRO	STUD	ESPARRAGO

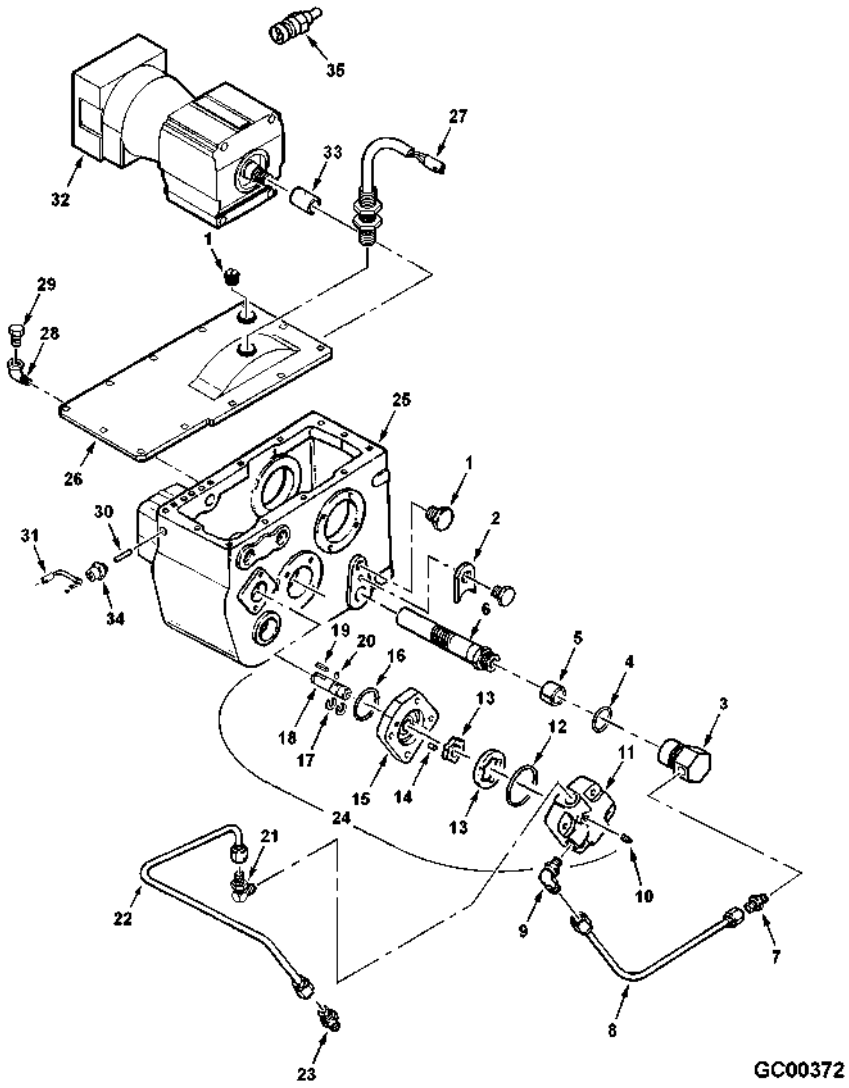

1	70225441	2	BUJÃO	PLUG	TAPON
1	70226012	2	GAXETA	GASKET	GAXETA
2	71183535	1	BATENTE	RETAINER	RETENEDOR
2	7884570	1	PARAFUSO	BOLT	PERNO
2	700708343	1	ARRUELA PRESSÃO	LOCK WASHER	ARANDELA GROWER
3	71183746	1	MANIFOLD	MANIFOLD	MULTIPLE
4	70925919	1	ANEL "O"	O RING	JUNTA TORICA
5	71183828	1	MAGNÉTICO	MAGNET	IMAN
6	71183747	1	CJ. TELA	WEB	WEB
7	846337	1	CONECTOR	CONNECTOR	CONECTOR
7	70921349	1	ANEL "O"	O RING	JUNTA TORICA
8	71183750	1	CJ. TUBO	KIT, PIPE	JUEGO CANO
9	70935781	1	COTOVELO	ELBOW	CODO
9	70921349	1	ANEL "O"	O RING	JUNTA TORICA
10	70901651	1	BUJÃO	PLUG	TAPON
11	71184147	1	CARCAÇA	HOUSING	ALOJAMIENTO
12	70924186	1	ANEL "O"	O RING	JUNTA TORICA
13	71335782	1	ROTOR	ROTOR	ROTOR
14	Y730804	2	PINO	PIN	PASADOR
15	71184148	1	FECHAMENTO	COVER	CUBIERTA
16	70930911	1	ANEL "O"	O RING	JUNTA TORICA
17	1026105M1	2	ANEL	RING	ARO
18	71335783	1	EIXO	SHAFT	ARBOL
19	71184145	1	CHAVETA	KEY	CLAVE
20	71335784	1	PINO	PIN	PASADOR
21	70922523	1	COTOVELO	ELBOW	CODO
21	70921885	1	ANEL "O"	O RING	JUNTA TORICA
22	71377419	1	CJ. TUBO	KIT, PIPE	JUEGO CANO
23	70919062	1	CONEXÃO	CONNECTION	CONEXION
24	71406298	1	CJ. BOMBA	KIT, PUMP	BOMBA JUEGO
24	700721684	2	PARAFUSO	BOLT	PERNO
25	71377709	1	CARCAÇA	HOUSING	ALOJAMIENTO
26	71377531	1	TAMPA	COVER	CUBIERTA
26	70950052	12	CAPA PARAFUSO	CAPSCREW	TORNILLO TAPON
27	71389818	1	SENSOR	SENDER	EMISOR
28	70923690	1	COTOVELO	ELBOW	CODO
29	7751605	1	RESPIRO	BREATHER	RESPIRADERO
30	71342217	1	PINO	PIN	PASADOR
31	71385907	1	CHICOTE	HARNESS	MAZO CABLES
32	71392870	1	MOTOR	ENGINE	MOTOR
32	701235	4	PARAFUSO	BOLT	PERNO
32	70923858	4	ARRUELA	WASHER	ARANDELA
33	71390855	1	ACOPLADOR	COUPLER	ACOPLADOR
33	7773856	1	PARAFUSO	BOLT	PERNO
33	31752	1	PORCA TRAVA	LOCKNUT	CONTRATUERCA
34	71342216	1	INTERRUPTOR	SWITCH	INTERRUPTOR
35	71393718	1	SENSOR	SENDER	EMISOR
35	70936326	1	ANEL "O"	O RING	JUNTA TORICA

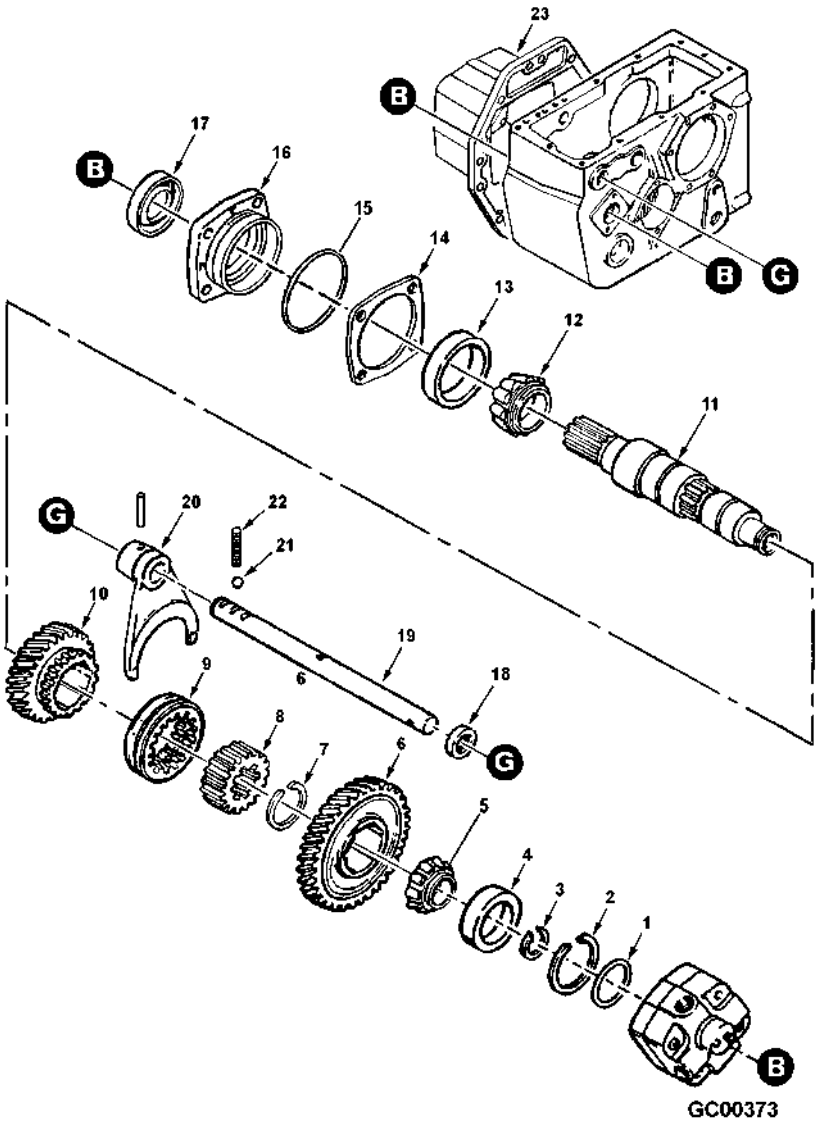

1	70930911	1	ANEL "O"	O RING	JUNTA TORICA
2	71184144	1	ANEL	RING	ARO
3	71184133	X	ANEL	RING	ARO
3	71302467	X	ANEL	RING	ARO
3	71302468	X	ANEL	RING	ARO
3	71184134	X	ANEL	RING	ARO
3	71302469	X	ANEL	RING	ARO
3	71302470	X	ANEL	RING	ARO
3	71184135	X	ANEL	RING	ARO
3	71302471	X	ANEL	RING	ARO
4	834581M1	1	COPO	CUP	CUBETA
5	834580M1	1	CONE	CONE	CONO
6	71377408	1	ENGRENAGEM	GEAR	ENGRANAJE
7	71183839	1	ANEL	RING	ARO
8	71160040	1	COLAR	COLLAR	COLLAR
9	71195328	1	ACOPLAMENTO	COUPLING	ACOPLAMIENTO
10	71377407	1	ENGRENAGEM	GEAR	ENGRANAJE
11	71399521	1	EIXO	SHAFT	ARBOL
12	74254700	1	CONE	CONE	CONO
13	74254699	1	COPO	CUP	CUBETA
14	71186745	X	CALÇO	SHIM	CALCE
14	71186746	X	CALÇO	SHIM	CALCE
14	71175961	X	CALÇO	SHIM	CALCE
14	71175962	X	CALÇO	SHIM	CALCE
14	71175963	X	CALÇO	SHIM	CALCE
15	70923816	1	ANEL "O"	O RING	JUNTA TORICA
16	71190292	1	PORTA ENGRENAGEM	CARRIER	PORTADOR
16	700708349	4	PARAFUSO	BOLT	PERNO
17	71162565	1	RETENTOR	SEAL	RETEN
18	71160303	1	RETENTOR	SEAL	RETEN
19	71377548	1	HASTE	RAIL	RIEL
20	71300509	1	GARFO	FORK	HORQUILLA
20	70923404	1	PINO	PIN	PASADOR
21	70917579	1	ESFERA	BALL	BOLA
22	71160067	1	MOLA	SPRING	RESORTE
23	71377710	1	CARCAÇA	HOUSING	ALOJAMIENTO
23	70926551	3	PINO	PIN	PASADOR
23	70950052	10	CAPA PARAFUSO	CAPSCREW	TORNILLO TAPON

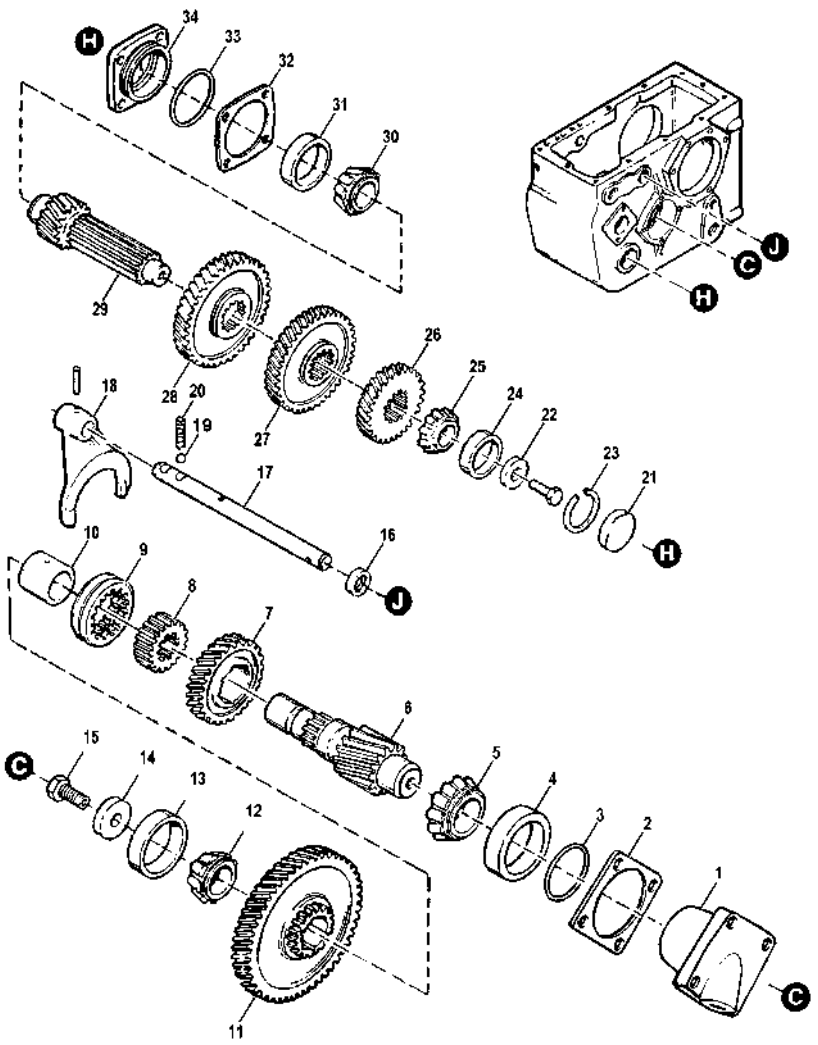

1	71377415	1	PORTA ENGRENAGEM	CARRIER	PORTADOR
1	70950052	4	CAPA PARAFUSO	CAPSCREW	TORNILLO TAPON
2	71377712	X	CALÇO	SHIM	CALCE
2	71377713	X	CALÇO	SHIM	CALCE
2	71377714	X	CALÇO	SHIM	CALCE
2	71377715	X	CALÇO	SHIM	CALCE
2	71377716	X	CALÇO	SHIM	CALCE
3	70923818	1	ANEL "O"	O RING	JUNTA TORICA
4	71377722	1	COPO	CUP	CUBETA
5	71377723	1	CONE	CONE	CONO
6	71377418	1	EIXO	SHAFT	ARBOL
7	71377416	1	ENGRENAGEM	GEAR	ENGRANAJE
8	71160040	1	COLAR	COLLAR	COLLAR
9	71195328	1	ACOPLAMENTO	COUPLING	ACOPLAMIENTO
10	71377711	1	LUVA	SLEEVE	MANCHA
11	71377417	1	ENGRENAGEM	GEAR	ENGRANAJE
12	71377535	1	CONE	CONE	CONO
13	71377534	1	COPO	CUP	CUBETA
14	71177386	1	ARRUELA	WASHER	ARANDELA
15	7772312	1	PARAFUSO	BOLT	PERNO
16	71160303	1	RETENTOR	SEAL	RETEN
17	71377549	1	HASTE	RAIL	RIEL
18	71300507	1	GARFO	FORK	HORQUILLA
18	70923404	1	PINO	PIN	PASADOR
19	70917579	1	ESFERA	BALL	BOLA
20	71160067	1	MOLA	SPRING	RESORTE
21	71317628	1	BUJÃO	PLUG	TAPON
22	71177385	1	ARRUELA	WASHER	ARANDELA
22	70950052	1	CAPA PARAFUSO	CAPSCREW	TORNILLO TAPON
23	71184144	1	ANEL	RING	ARO
24	834581M1	1	COPO	CUP	CUBETA
25	834580M1	1	CONE	CONE	CONO
26	71377411	1	ENGRENAGEM	GEAR	ENGRANAJE
27	71377412	1	ENGRENAGEM	GEAR	ENGRANAJE
28	71377413	1	ENGRENAGEM	GEAR	ENGRANAJE
29	71377414	1	EIXO	SHAFT	ARBOL
30	70228509	1	CONE	CONE	CONO
31	712208	1	COPO	CUP	CUBETA
32	71186745	X	CALÇO	SHIM	CALCE
32	71186746	X	CALÇO	SHIM	CALCE
32	71175961	X	CALÇO	SHIM	CALCE
32	71175962	X	CALÇO	SHIM	CALCE
32	71175963	X	CALÇO	SHIM	CALCE
33	70923816	1	ANEL "O"	O RING	JUNTA TORICA
34	71377410	1	PORTA ENGRENAGEM	CARRIER	PORTADOR
34	700708349	4	PARAFUSO	BOLT	PERNO

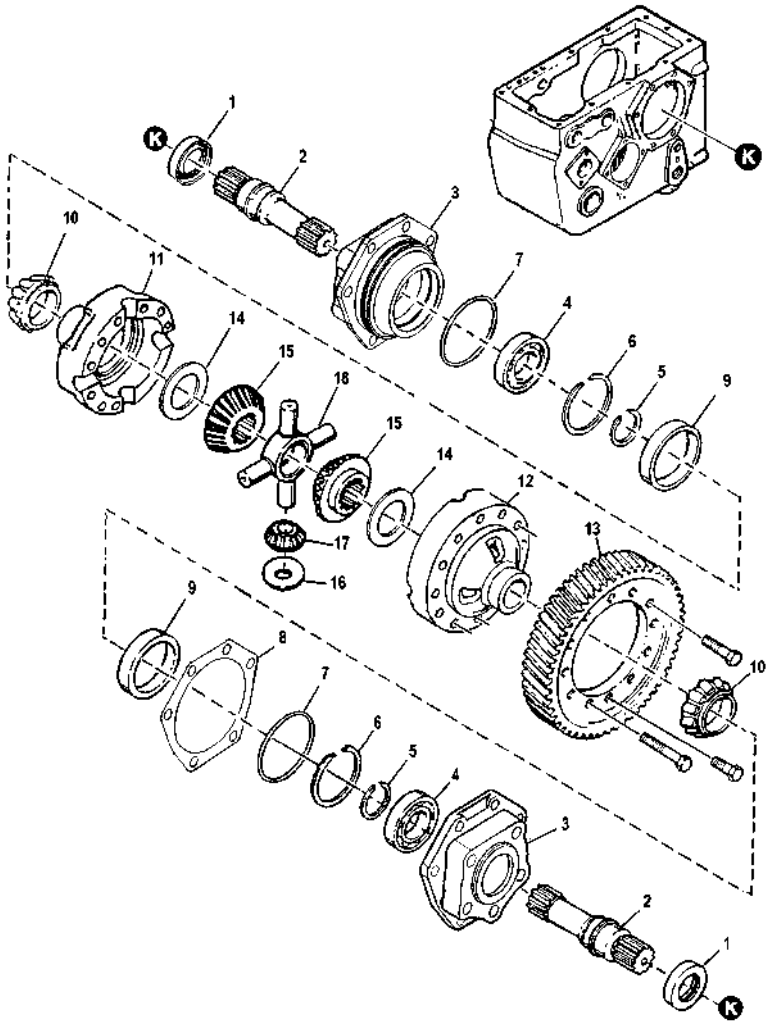

GC00375

1	71359538		2	RETENTOR	SEAL	RETEN
2	71390887		2	EIXO	SHAFT	ARBOL
3	71390888		2	PORTA ENGRENAGEM	CARRIER	PORTADOR
3	7772312		12	PARAFUSO	BOLT	PERNO
4	1109070		2	ROLAMENTO	BEARING	COJINETE
5	71160055		2	ANEL	RING	ARO
6	70927321		2	ANEL	RING	ARO
7	70923594		2	ANEL "O"	O RING	JUNTA TORICA
8	71377717		X	CALÇO	SHIM	CALCE
8	71377718		X	CALÇO	SHIM	CALCE
8	71377719		X	CALÇO	SHIM	CALCE
8	71377720		X	CALÇO	SHIM	CALCE
8	71377721		X	CALÇO	SHIM	CALCE
9	70930426		2	COPO	CUP	CUBETA
10	70930424		2	CONE	CONE	CONO
11	71386867		1	CARCAÇA	HOUSING	ALOJAMIENTO
11	71398328		1	CARCAÇA	HOUSING	ALOJAMIENTO
12	71386866		1	CARCAÇA	HOUSING	ALOJAMIENTO
12	71398329		1	CARCAÇA	HOUSING	ALOJAMIENTO
13	70927469		4	PARAFUSO	BOLT	PERNO
13	70923154		4	PARAFUSO	BOLT	PERNO
13	70926157		8	PARAFUSO	BOLT	PERNO
13	70928178		16	ARRUELA	WASHER	ARANDELA
13	71398330	70	1	ENGRENAGEM	GEAR	ENGRANAJE
13	70950490		12	PARAFUSO	BOLT	PERNO
13	70950382		4	PARAFUSO	BOLT	PERNO
13	70926192		16	ARRUELA	WASHER	ARANDELA
13	79021676		X	PRIMER	PRIMER	IMPRIMACION
13	79021669		X	LOCTITE	LOCTITE	LOCTITE
14	71160085		2	ARRUELA	WASHER	ARANDELA
15	71344598		2	ENGRENAGEM	GEAR	ENGRANAJE
16	71347782		4	ARRUELA	WASHER	ARANDELA
17	71344597		4	PINHÃO	PINION	PINON
18	71347777		1	CRUZETA	SPIDER	CRUCETA

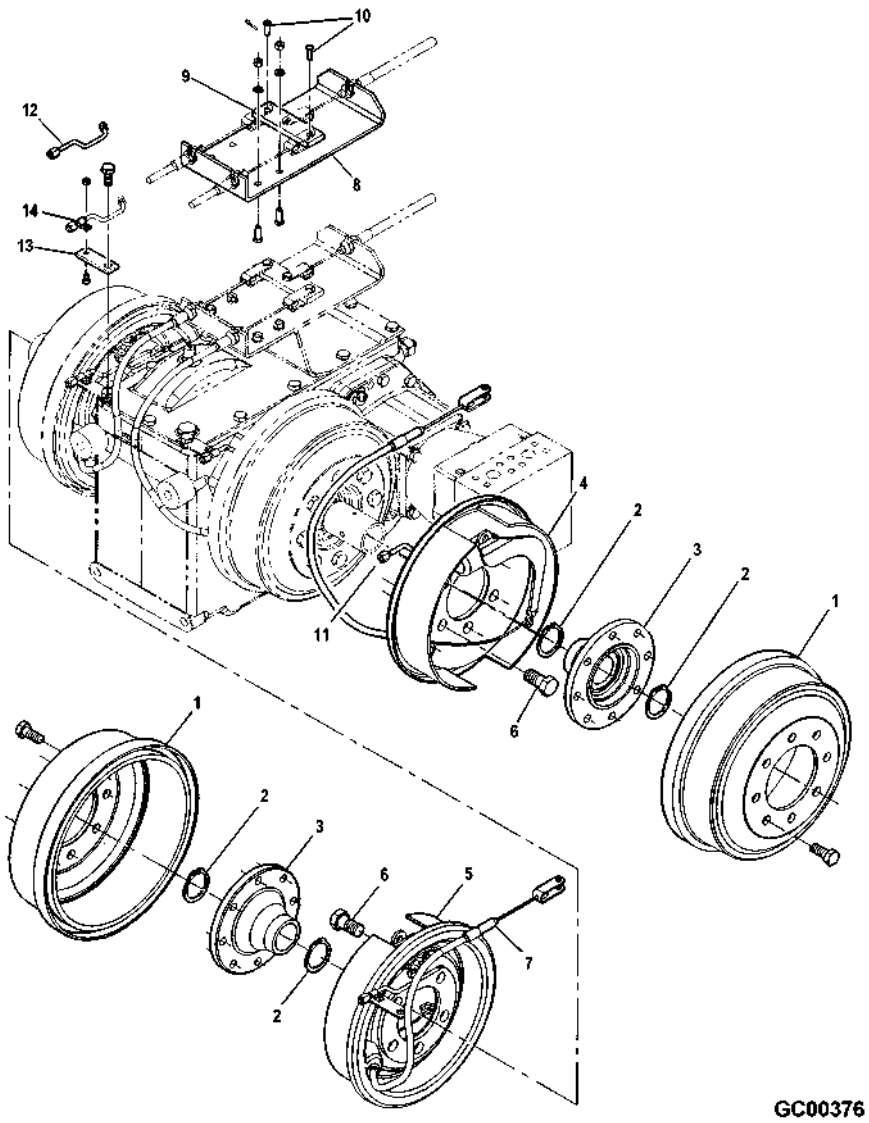

1	71392787		2	TAMBOR	DRUM	TAMBOR
1	7771785		16	CAPA PARAFUSO	CAPSCREW	TORNILLO TAPON
2	70937676		4	ANEL	RING	ARO
3	71392788		2	CUBO	HUB	CUBO
4	71389232	◀	1	CJ. FREIO	KIT, BRAKE	FRENOS JUEGO
5	71389233	▶	1	CJ. FREIO	KIT, BRAKE	FRENOS JUEGO
5	71395151		1	CILINDRO DE RODA	WHEEL CYLINDER	CILINDRO RUEDA
5	71395160		1	CILINDRO DE RODA	WHEEL CYLINDER	CILINDRO RUEDA
5	71395157		4	PARAFUSO	BOLT	PERNO
5	71395158		2	FREIO	BRAKE	FRENO
5	71395159		2	PLACA	PLATE	PLATO
5	71395163		4	BIELETA	LINK	CONEXION
5	71395152		2	MOLA	SPRING	RESORTE
5	71395153		1	AJUSTADOR	ADJUSTER	AJUSTADOR
5	71395161		1	AJUSTADOR	ADJUSTER	AJUSTADOR
5	71395154		1	FREIO	BRAKE	FRENO
5	71395162		1	FREIO	BRAKE	FRENO
5	71395155		2	ARRUELA	WASHER	ARANDELA
5	71376446		2	PORCA	NUT	TUERCA
6	70950394		10	PARAFUSO	BOLT	PERNO
6	79021676		X	PRIMER	PRIMER	IMPRIMACION
6	79021669		X	LOCTITE	LOCTITE	LOCTITE
7	71389230		2	CABO	CABLE	CABLE
8	71389229		1	SUPORTE	BRACKET	SOPORTE
8	703249		4	CAPA PARAFUSO	CAPSCREW	TORNILLO TAPON
8	705038		4	ARRUELA PRESSÃO	LOCK WASHER	ARANDELA GROWER
8	70916950		4	PORCA	NUT	TUERCA
9	71389235		1	BARRA	BAR	BARRA
10	763300		3	PINO	PIN	PASADOR
10	70918452		2	CONTRAPINO	DOWEL	CENTRAJE
11	71396558		1	CJ. TUBO	KIT, PIPE	JUEGO CANO
12	71389230		1	CABO	CABLE	CABLE
13	71390867		2	SUPORTE	BRACKET	SOPORTE
13	70950453		2	CAPA PARAFUSO	CAPSCREW	TORNILLO TAPON
13	Y705624		8	ARRUELA	WASHER	ARANDELA
14	70926919		2	BRAÇADEIRA	CLAMP	ABRAZADERA
14	70921958		2	PARAFUSO	BOLT	PERNO
14	70916622		2	PORCA	NUT	TUERCA

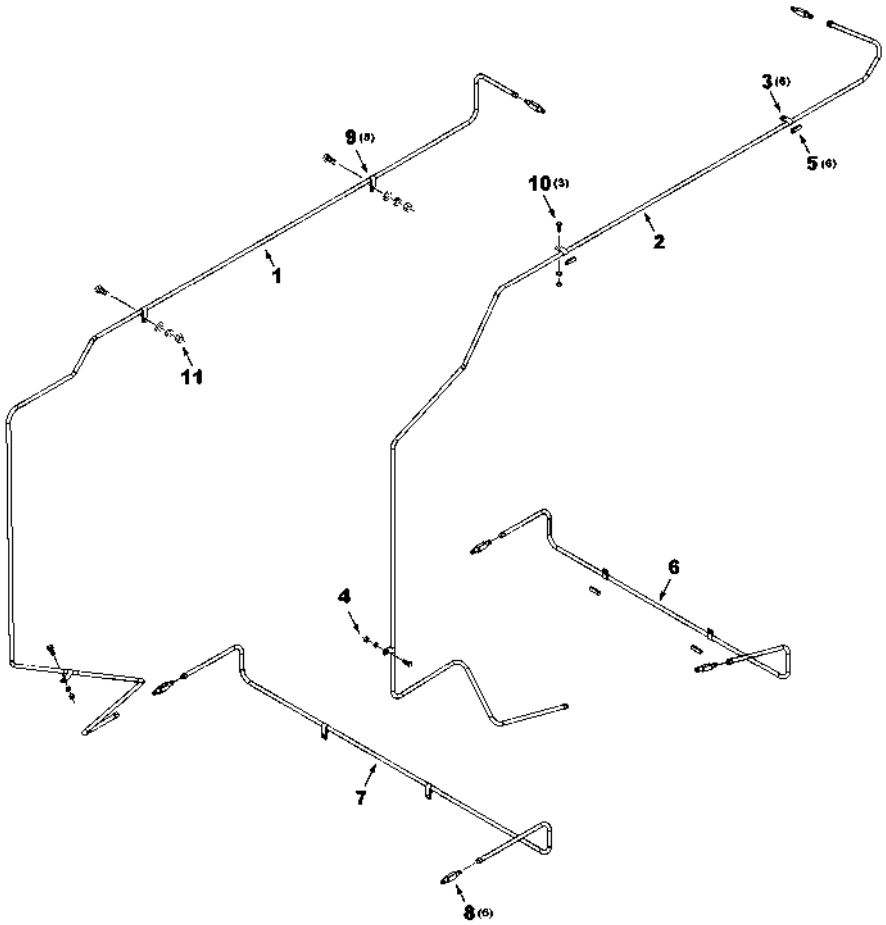

1	71398223	1	CJ. TUBO	KIT, PIPE	JUEGO CANO
2	71398224	1	CJ. TUBO	KIT, PIPE	JUEGO CANO
3	70925617	6	BRAÇADEIRA	CLAMP	ABRAZADERA
4	703249	2	CAPA PARAFUSO	CAPSCREW	TORNILLO TAPON
4	705038	2	ARRUELA PRESSÃO	LOCK WASHER	ARANDELA GROWER
4	70916950	2	PORCA	NUT	TUERCA
5	2556880W1	6	CAPA	BOOT	PROTECCION
6	71398225	1	CJ. TUBO	KIT, PIPE	JUEGO CANO
7	71389775	1	CJ. TUBO	KIT, PIPE	JUEGO CANO
8	70919214	6	UNIÃO	UNION	RACOR
9	70926919	5	BRAÇADEIRA	CLAMP	ABRAZADERA
10	7703457	3	PARAFUSO	BOLT	PERNO
10	705012	3	ARRUELA PRESSÃO	LOCK WASHER	ARANDELA GROWER
10	700709601	3	ARRUELA	WASHER	ARANDELA
10	704007	3	PORCA	NUT	TUERCA
11	7703473	1	PARAFUSO	BOLT	PERNO
11	705012	1	ARRUELA PRESSÃO	LOCK WASHER	ARANDELA GROWER
11	700709601	1	ARRUELA	WASHER	ARANDELA
11	704007	1	PORCA	NUT	TUERCA

Chassi Principal E Suporte Eixo Dianteiro

30-120

VALTRA

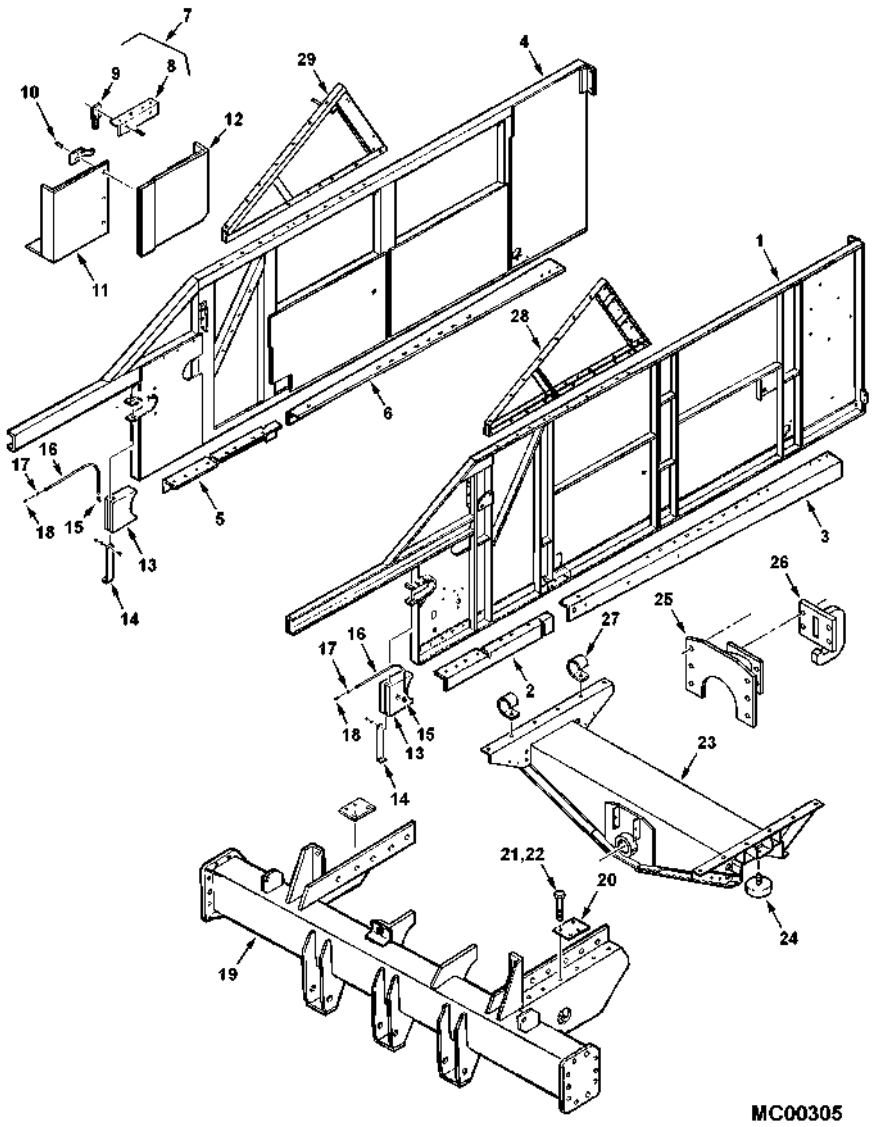

1	71403880	1	ARMAÇÃO	FRAME	BASTIDOR
2	71409947	1	SUPORTE	BRACKET	SOPORTE
3	71395585	1	CANTONEIRA	ANGLE	ANGULO
4	71390502	1	ARMAÇÃO	FRAME	BASTIDOR
5	71409942	1	SUPORTE	BRACKET	SOPORTE
6	71395586	1	CANTONEIRA	ANGLE	ANGULO
7	2580593W91	4	CANTONEIRA	ANGLE	ANGULO
8	2580580W1	8	CANTONEIRA	ANGLE	ANGULO
9	70537291	16	ANEL TRAVA	CIRCLIP	CIRCULITO
10	70924837	16	REBITE	RIVET	REMACHE
11	2631433W91	4	PORTA	DOOR	PUERTA
11	2616141W91	4	PORTA	DOOR	PUERTA
12	2616131W91	4	PORTA	DOOR	PUERTA
13	71395332	2	BLOCO	BLOCK	BLOQUE
14	2513840W1	2	PINO	PIN	PASADOR
14	703249	2	CAPA PARAFUSO	CAPSCREW	TORNILLO TAPON
14	705038	2	ARRUELA PRESSÃO	LOCK WASHER	ARANDELA GROWER
14	70916950	2	PORCA	NUT	TUERCA
15	70923690	2	COTOVELO	ELBOW	CODO
16	71365312	2	MANGUEIRA	HOSE	FLEXIBLE
16	70925097	2	BRAÇADEIRA	CLAMP	ABRAZADERA
17	70901763	2	TUBO	PIPE	CANO
18	70922887	2	GRAXEIRA	GREASER	ENGRASADOR
19	71389268	1	CJ. EIXO DIANT.	FRONT AXLE ASSY	CONJ. EJE DELANT
19	70923111	2	PARAFUSO	BOLT	PERNO
19	7701659	2	PARAFUSO	BOLT	PERNO
19	70924272	4	ARRUELA	WASHER	ARANDELA
20	102038M1	2	CHAPA	PLATE	CHAPA
20	700706419	4	PARAFUSO	BOLT	PERNO
20	700703923	4	PORCA	NUT	TUERCA
21	70926127	16	PARAFUSO	BOLT	PERNO
22	700703923	16	PORCA	NUT	TUERCA
23	71403895	1	SUPORTE	BRACKET	SOPORTE
23	70923112	12	PARAFUSO	BOLT	PERNO
23	700703922	12	PORCA	NUT	TUERCA
23	70937682	1	PRESILHA	STAPLE	GRAPA
24	71355063	2	BATENTE	RETAINER	RETENEDOR
24	Y705046	2	ARRUELA PRESSÃO	LOCK WASHER	ARANDELA GROWER
24	704031	2	PORCA	NUT	TUERCA
25	71404357	1	SUPORTE	BRACKET	SOPORTE
25	70921360	6	PARAFUSO	BOLT	PERNO
26	71404359	1	GANCHO	HOOK	GANCHO
26	70921360	4	PARAFUSO	BOLT	PERNO
26	700703922	4	PORCA	NUT	TUERCA
27	70937682	2	PRESILHA	STAPLE	GRAPA
28	71390179	1	ARMAÇÃO	FRAME	BASTIDOR
28	70920415	6	PARAFUSO	BOLT	PERNO
28	70921965	6	PARAFUSO	BOLT	PERNO
28	70917378	11	ARRUELA	WASHER	ARANDELA
28	704734	12	PORCA TRAVA	LOCKNUT	CONTRATUERCA

Chassi Principal E Suporte Eixo Dianteiro

30-120

VALTRA

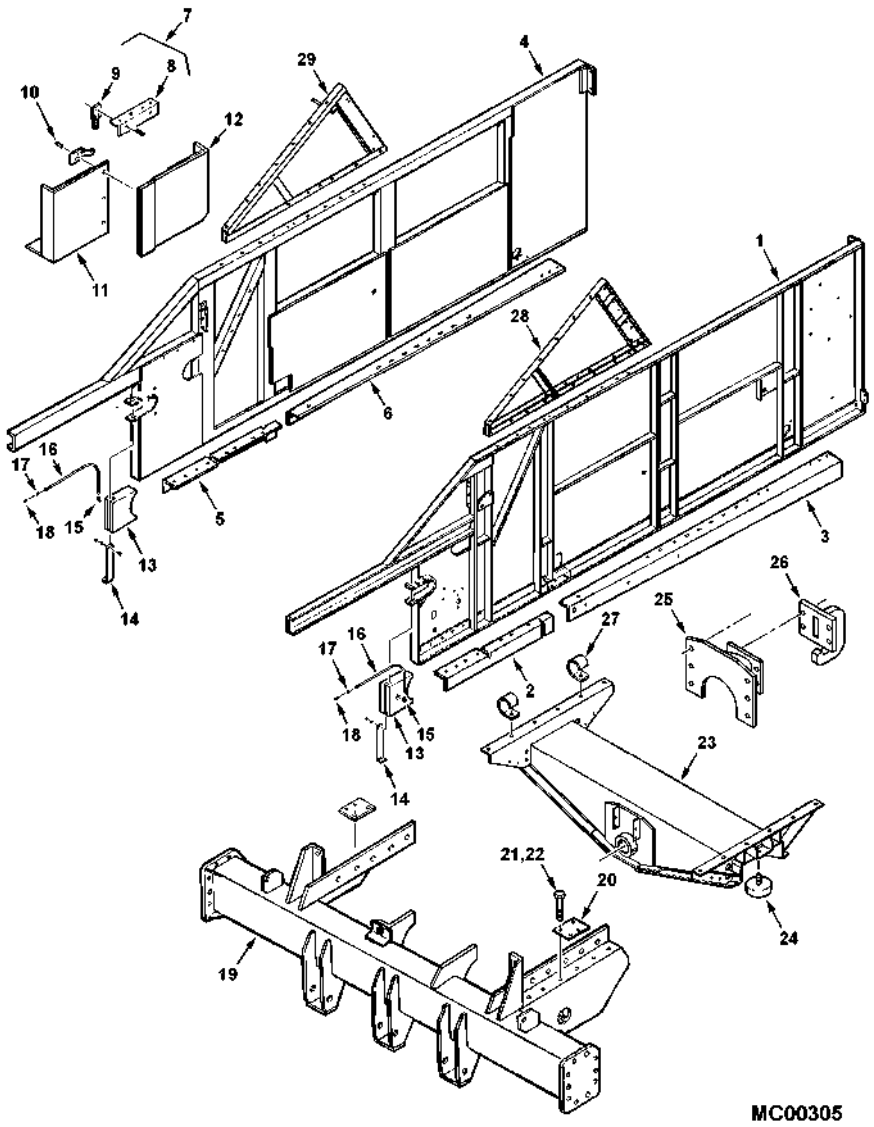

29	71393236	**1**	ARMAÇÃO	FRAME	BASTIDOR
29	70920415	**10**	PARAFUSO	BOLT	PERNO
29	70921965	**6**	PARAFUSO	BOLT	PERNO
29	70917378	**15**	ARRUELA	WASHER	ARANDELA
29	704734	**16**	PORCA TRAVA	LOCKNUT	CONTRATUERCA

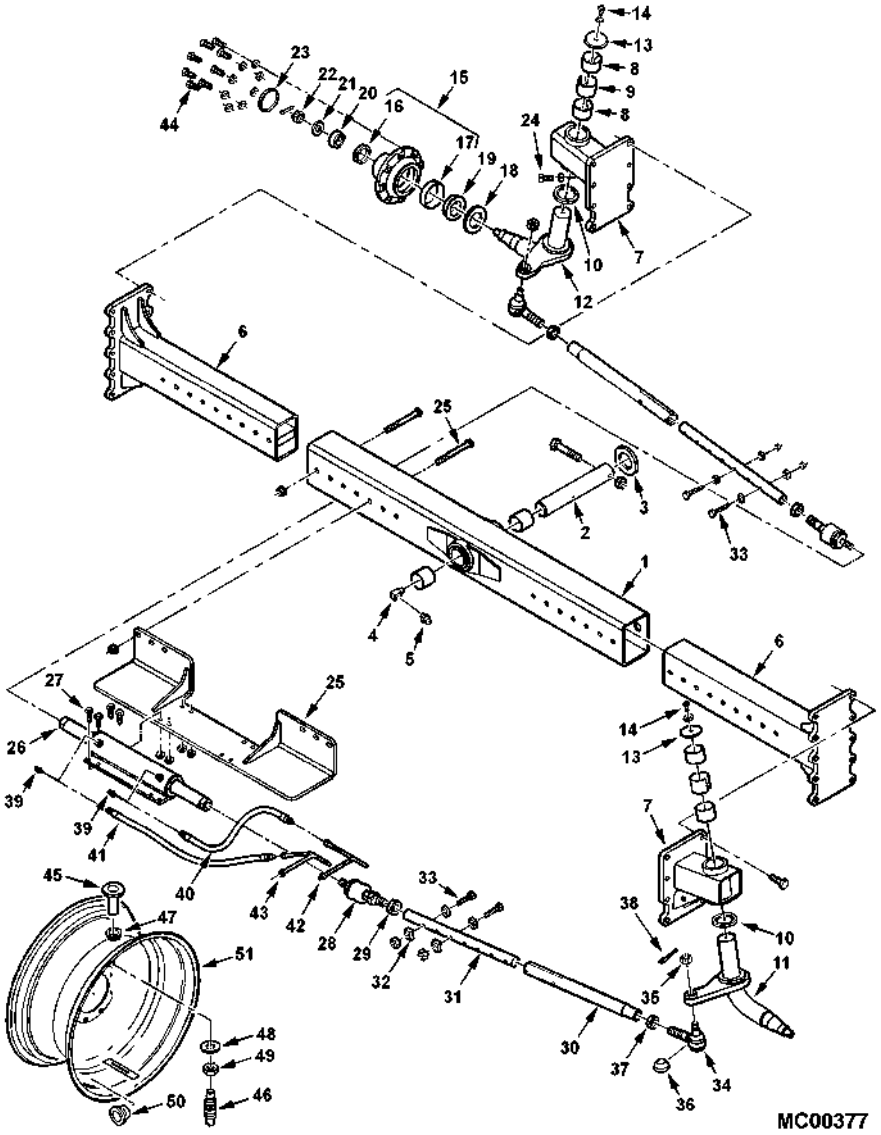

1	71406788	1	EIXO	SHAFT	ARBOL
1	2441250W1	2	BUCHA	BUSH	CASQUILLO
2	2625050W1	1	PINO	PIN	PASADOR
2	70920272	1	PARAFUSO	BOLT	PERNO
2	704858	1	PORCA	NUT	TUERCA
3	2441340W1	2	ARRUELA	WASHER	ARANDELA
4	70925863	1	COTOVELO	ELBOW	CODO
5	13887X	1	ADAPTADOR	FITTING	ACCESORIO.
6	71400705B	2	EXTENSÃO	EXTENSION	EXTENSION
6	70922890	8	PARAFUSO	BOLT	PERNO
6	71359841	8	ESPAÇADOR	SPACER	PIEZA DISTANCIA
6	7774466	8	PORCA	NUT	TUERCA
7	71400701B	2	CARCAÇA	HOUSING	ALOJAMIENTO
7	13811X	2	GRAXEIRA	GREASER	ENGRASADOR
7	70925872	16	PARAFUSO	BOLT	PERNO
8	71354306	4	BUCHA	BUSH	CASQUILLO
9	71338799	2	ESPAÇADOR	SPACER	PIEZA DISTANCIA
10	71334986	4	ARRUELA	WASHER	ARANDELA
11	71400698	1	HASTE	RAIL	RIEL
12	71400693	1	HASTE	RAIL	RIEL
13	71338789	2	ARRUELA	WASHER	ARANDELA
14	70923114	2	PARAFUSO	BOLT	PERNO
14	Y705046	2	ARRUELA PRESSÃO	LOCK WASHER	ARANDELA GROWER
15	71338308	2	CJ. CUBO	KIT, HUB	JUEGO DE CUBO
16	850181M1	1	COPO	CUP	CUBETA
17	195160M1	1	COPO	CUP	CUBETA
18	71334988	2	RETENTOR	SEAL	RETEN
19	71334989	2	CONE	CONE	CONO
20	850182M1	2	CONE	CONE	CONO
21	70936306	2	ARRUELA	WASHER	ARANDELA
22	704692	2	PORCA	NUT	TUERCA
22	70922002	2	PINO	PIN	PASADOR
23	26674	2	CALOTA	CAP	TAPA
24	70926127	2	PARAFUSO	BOLT	PERNO
24	70913160	2	PORCA	NUT	TUERCA
25	71400716B	1	SUPORTE	BRACKET	SOPORTE
25	70936419	6	CALOTA	CAP	TAPA
25	7774466	6	PORCA	NUT	TUERCA
26	71400719	1	CILINDRO	CYLINDER	CILINDRO
26	71406366	1	CILINDRO	CYLINDER	CILINDRO
27	70919089	8	PARAFUSO	BOLT	PERNO
27	704742	8	PORCA TRAVA	LOCKNUT	CONTRATUERCA
28	71403691	2	TERMINAL	TERMINAL	TERMINAL
28	71406302	X	TERMINAL	TERMINAL	TERMINAL
29	70923230	2	PARAFUSO	BOLT	PERNO
30	71400711	2	TUBO	PIPE	CANO
31	71400710B	2	TIRANTE	ROD	VARILLA
32	6661624	8	ARRUELA	WASHER	ARANDELA
33	70922918	4	PARAFUSO	BOLT	PERNO
33	7704141	4	PORCA	NUT	TUERCA

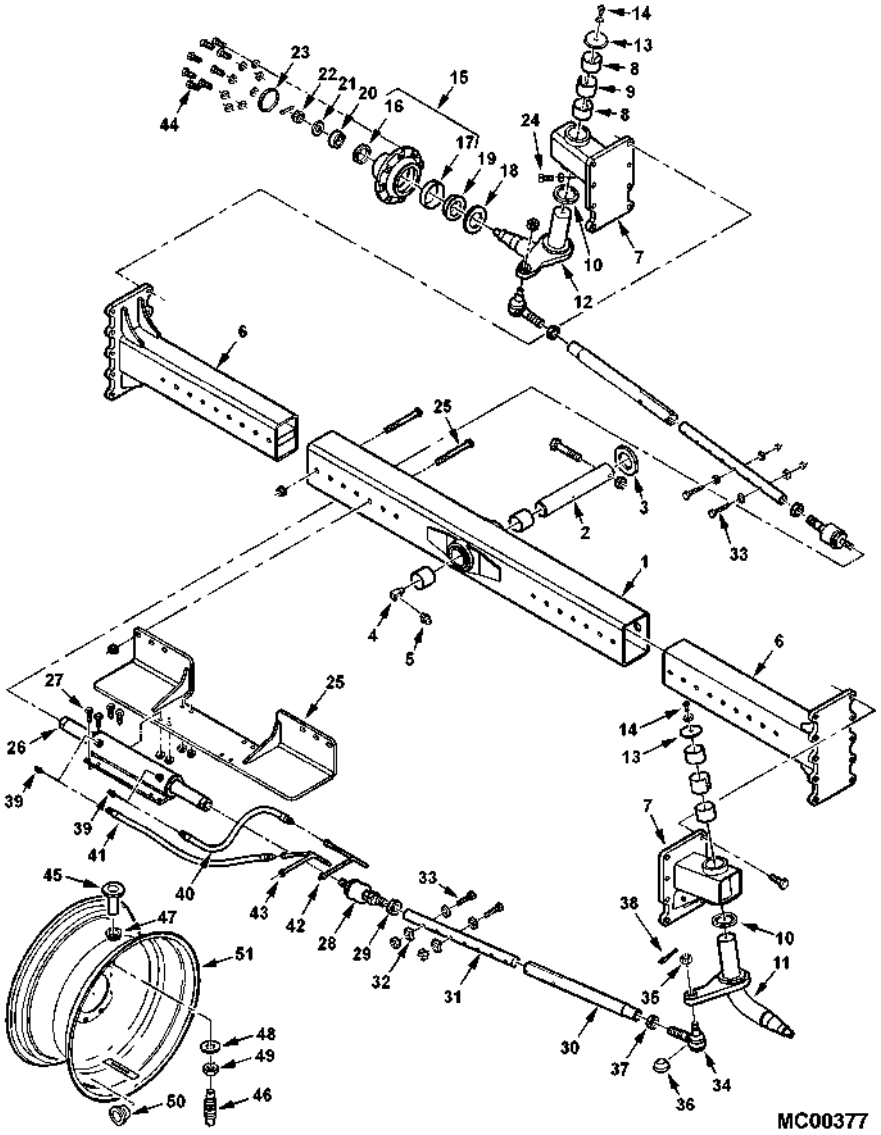

34	71403690	2	SOQUETE	SOCKET	ENCHUFE
35	70921295	2	PORCA	NUT	TUERCA
36	71406301	2	RETENTOR	SEAL	RETEN
37	70930889	2	PORCA	NUT	TUERCA
38	70925721	2	PINO	PIN	PASADOR
39	70922523	2	COTOVELO	ELBOW	CODO
39	70921885	2	ANEL "O"	O RING	JUNTA TORICA
40	71395172	1	CJ. MANGUEIRA	KIT, HOSE	MANGUITOS JUEGO
41	71395173	1	CJ. MANGUEIRA	KIT, HOSE	MANGUITOS JUEGO
42	71398228	1	CJ. TUBO	KIT, PIPE	JUEGO CANO
43	71395789	1	CJ. TUBO	KIT, PIPE	JUEGO CANO
44	353613X1	16	PARAFUSO	BOLT	PERNO
44	70937005	16	ARRUELA	WASHER	ARANDELA
45	7027469	2	CJ. VÁLVULA	KIT, VALVE	VALVULAS JUEGO
46	71170388	2	VÁLVULA	VALVE	VALVULA
47	71170390	2	PASSA-FIO	GROMMET	PASACABLE
48	71175919	2	ARRUELA	WASHER	ARANDELA
49	71175918	2	PORCA	NUT	TUERCA
50	539651M1	2	BUJÃO	PLUG	TAPON
51	71372132	2	ARO	RIM	LLANTA
51	71372133	2	ARO	RIM	LLANTA
51	71399115	2	ARO	RIM	LLANTA

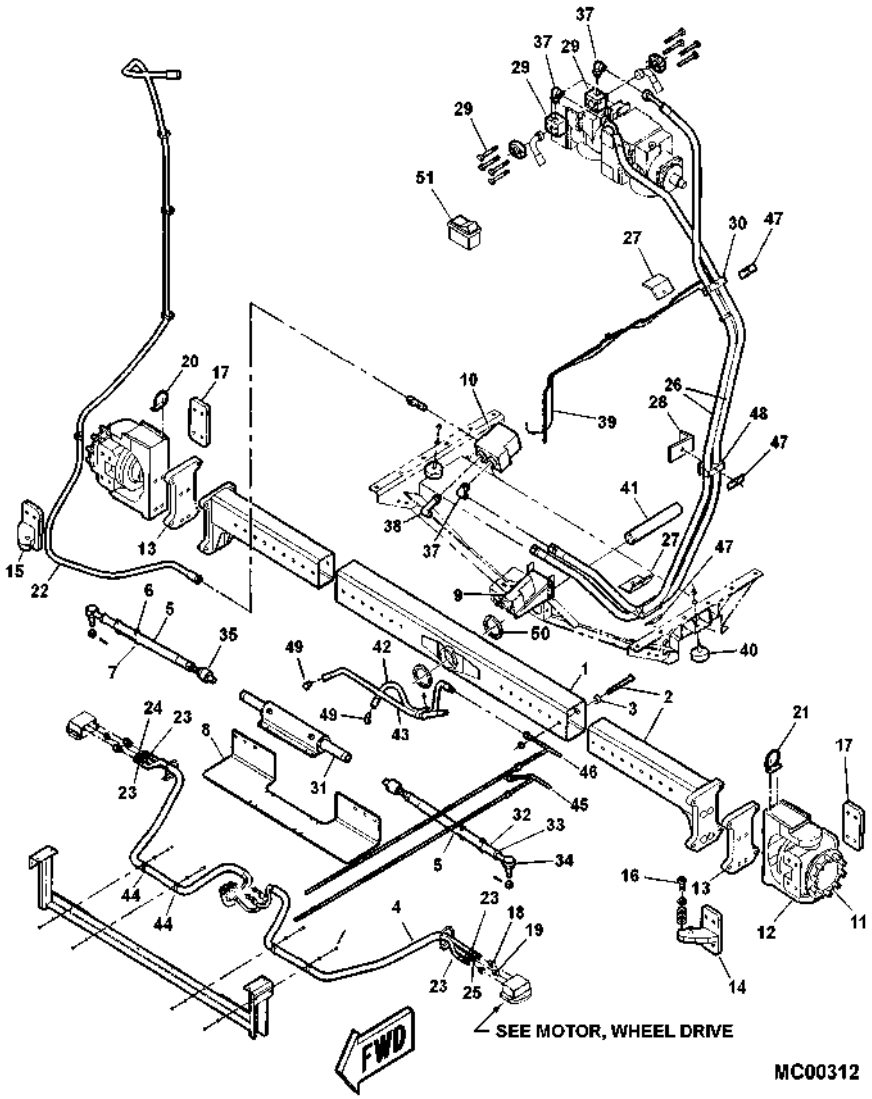

1	71389394		1	EIXO	SHAFT	ARBOL
1	2441250W1		2	BUCHA	BUSH	CASQUILLO
2	71397196		2	CJ. EXTENSÃO	KIT, EXTENSION	PROLONG.JUEGO
2	100801		8	PARAFUSO	BOLT	PERNO
2	70927879		6	PARAFUSO	BOLT	PERNO
2	71397179		14	PORCA	NUT	TUERCA
3	112253W1		8	ESPAÇADOR	SPACER	PIEZA DISTANCIA
4	71397181		2	LUVA	SLEEVE	MANCHA
5	71397199		2	BARRA	BAR	BARRA
5	70924746		4	PARAFUSO	BOLT	PERNO
5	71397205		4	PORCA	NUT	TUERCA
6	71359864		4	BRAÇADEIRA	CLAMP	ABRAZADERA
7	71359865		4	ESPAÇADOR	SPACER	PIEZA DISTANCIA
8	71397198		1	FLANGE	FLANGE	PLETINA
9	71397204		1	SUPORTE	BRACKET	SOPORTE
9	703249		4	CAPA PARAFUSO	CAPSCREW	TORNILLO TAPON
9	704734		4	PORCA TRAVA	LOCKNUT	CONTRATUERCA
10	71396625		1	CJ. VÁLVULA	KIT, VALVE	VALVULAS JUEGO
10	70923470		2	PARAFUSO	BOLT	PERNO
10	705038		2	ARRUELA PRESSÃO	LOCK WASHER	ARANDELA GROWER
11	71396580		2	MOTOR	ENGINE	MOTOR
12	71397193		2	SUPORTE	BRACKET	SOPORTE
12	70950420		16	PARAFUSO	BOLT	PERNO
12	70934704		16	ARRUELA	WASHER	ARANDELA
12	71397186		8	PINO	PIN	PASADOR
13	71397197		2	PLACA	PLATE	PLATO
14	71397202	◀	1	SUPORTE	BRACKET	SOPORTE
14	71397187		4	PARAFUSO	BOLT	PERNO
14	70934704		4	ARRUELA	WASHER	ARANDELA
14	71397186		2	PINO	PIN	PASADOR
15	71397203	▶	1	SUPORTE	BRACKET	SOPORTE
15	71397187		4	PARAFUSO	BOLT	PERNO
15	70934704		4	ARRUELA	WASHER	ARANDELA
15	71397186		2	PINO	PIN	PASADOR
16	7771629		2	PARAFUSO	BOLT	PERNO
16	71397180		12	ARRUELA	WASHER	ARANDELA
16	364377X1		2	PORCA	NUT	TUERCA
17	71397185		2	CHAPA	PLATE	CHAPA
17	71397187		8	PARAFUSO	BOLT	PERNO
17	70934704		8	ARRUELA	WASHER	ARANDELA
18	70924296		4	ADAPTADOR	ADAPTOR	ADAPTADOR
18	70921206		1	ANEL "O"	O RING	JUNTA TORICA
19	360202X91		2	CONECTOR	CONNECTOR	CONECTOR
19	70921349		1	ANEL "O"	O RING	JUNTA TORICA
20	71397190	▶	1	GUIA	GUIDE	GUIA
21	71397191	◀	1	GUIA	GUIDE	GUIA
21	71396601		4	PARAFUSO	BOLT	PERNO
22	71395787		1	CJ. MANGUEIRA	KIT, HOSE	MANGUITOS JUEGO
22	70925442		5	PRESILHA	TIE	BARRA DE ENLACE
22	70925621		1	BRAÇADEIRA	CLAMP	ABRAZADERA

Menu

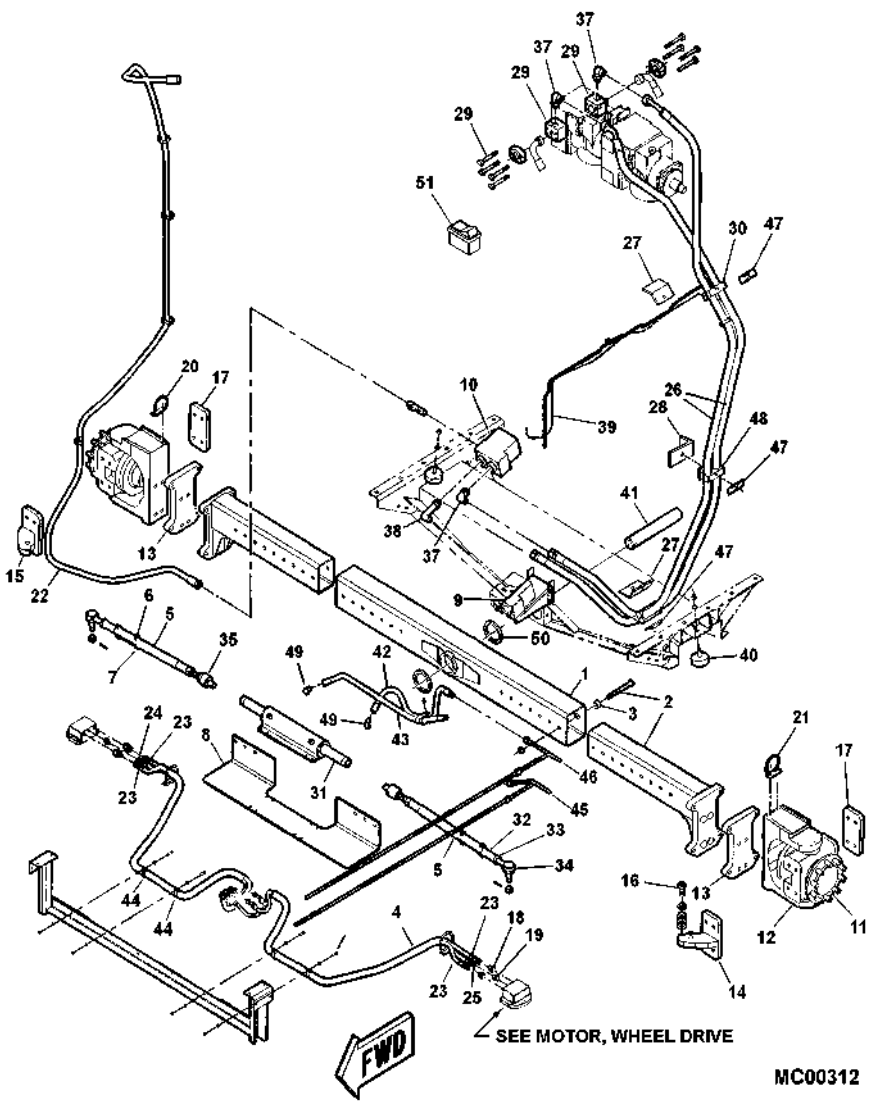

22	703249	1	CAPA PARAFUSO	CAPSCREW	TORNILLO TAPON
22	705038	1	ARRUELA PRESSÃO	LOCK WASHER	ARANDELA GROWER
22	70916950	1	PORCA	NUT	TUERCA
23	1077183M91	4	CJ. MANGUEIRA	KIT, HOSE	MANGUITOS JUEGO
24	112283W1	1	CJ. MANGUEIRA	KIT, HOSE	MANGUITOS JUEGO
25	71397189	1	CJ. MANGUEIRA	KIT, HOSE	MANGUITOS JUEGO
26	71395781	2	CJ. MANGUEIRA	KIT, HOSE	MANGUITOS JUEGO
27	101843M1	2	SUPORTE	BRACKET	SOPORTE
27	703249	2	CAPA PARAFUSO	CAPSCREW	TORNILLO TAPON
27	705038	2	ARRUELA PRESSÃO	LOCK WASHER	ARANDELA GROWER
27	70916950	2	PORCA	NUT	TUERCA
28	71384284	1	SUPORTE	BRACKET	SOPORTE
28	703249	1	CAPA PARAFUSO	CAPSCREW	TORNILLO TAPON
28	705038	1	ARRUELA PRESSÃO	LOCK WASHER	ARANDELA GROWER
28	70916950	1	PORCA	NUT	TUERCA
29	71395167	2	ADAPTADOR	ADAPTOR	ADAPTADOR
29	70926533	2	ANEL "O"	O RING	JUNTA TORICA
29	773697	8	CAPA PARAFUSO	CAPSCREW	TORNILLO TAPON
30	102028M1	2	BRAÇADEIRA	CLAMP	ABRAZADERA
31	71396617	1	CJ. CILINDRO	KIT, RAM	CILINDRO JUEGO
31	70921898	8	PARAFUSO	BOLT	PERNO
31	Y705624	8	ARRUELA	WASHER	ARANDELA
31	704742	8	PORCA TRAVA	LOCKNUT	CONTRATUERCA
32	71397201	2	TUBO	PIPE	CANO
33	71397184	2	PORCA	NUT	TUERCA
34	71397195	2	TERMINAL	TERMINAL	TERMINAL
34		2	PORCA	NUT	TUERCA
34	70925719	2	PINO	PIN	PASADOR
35	71397192	2	SOQUETE	SOCKET	ENCHUFE
36	71397194	2	PORCA	NUT	TUERCA
37	71355395	3	COTOVELO	ELBOW	CODO
37	70923843	3	ANEL "O"	O RING	JUNTA TORICA
37	70921206	3	ANEL "O"	O RING	JUNTA TORICA
38	71359897	1	COTOVELO	ELBOW	CODO
38	70923843	1	ANEL "O"	O RING	JUNTA TORICA
38	70921206	1	ANEL "O"	O RING	JUNTA TORICA
39	102367M1	1	CHICOTE	HARNESS	MAZO CABLES
39	70925442	6	PRESILHA	TIE	BARRA DE ENLACE
40	71355063	2	BATENTE	RETAINER	RETENEDOR
40	Y705046	2	ARRUELA PRESSÃO	LOCK WASHER	ARANDELA GROWER
40	704031	2	PORCA	NUT	TUERCA
41	2625050W1	1	PINO	PIN	PASADOR
41	70920272	1	PARAFUSO	BOLT	PERNO
41	704858	1	PORCA	NUT	TUERCA
42	71395173	1	CJ. MANGUEIRA	KIT, HOSE	MANGUITOS JUEGO
43	71395172	1	CJ. MANGUEIRA	KIT, HOSE	MANGUITOS JUEGO
44	70929785	4	BRAÇADEIRA	CLAMP	ABRAZADERA
44	703249	2	CAPA PARAFUSO	CAPSCREW	TORNILLO TAPON
44	70920415	2	PARAFUSO	BOLT	PERNO
44	705038	4	ARRUELA PRESSÃO	LOCK WASHER	ARANDELA GROWER

Menu

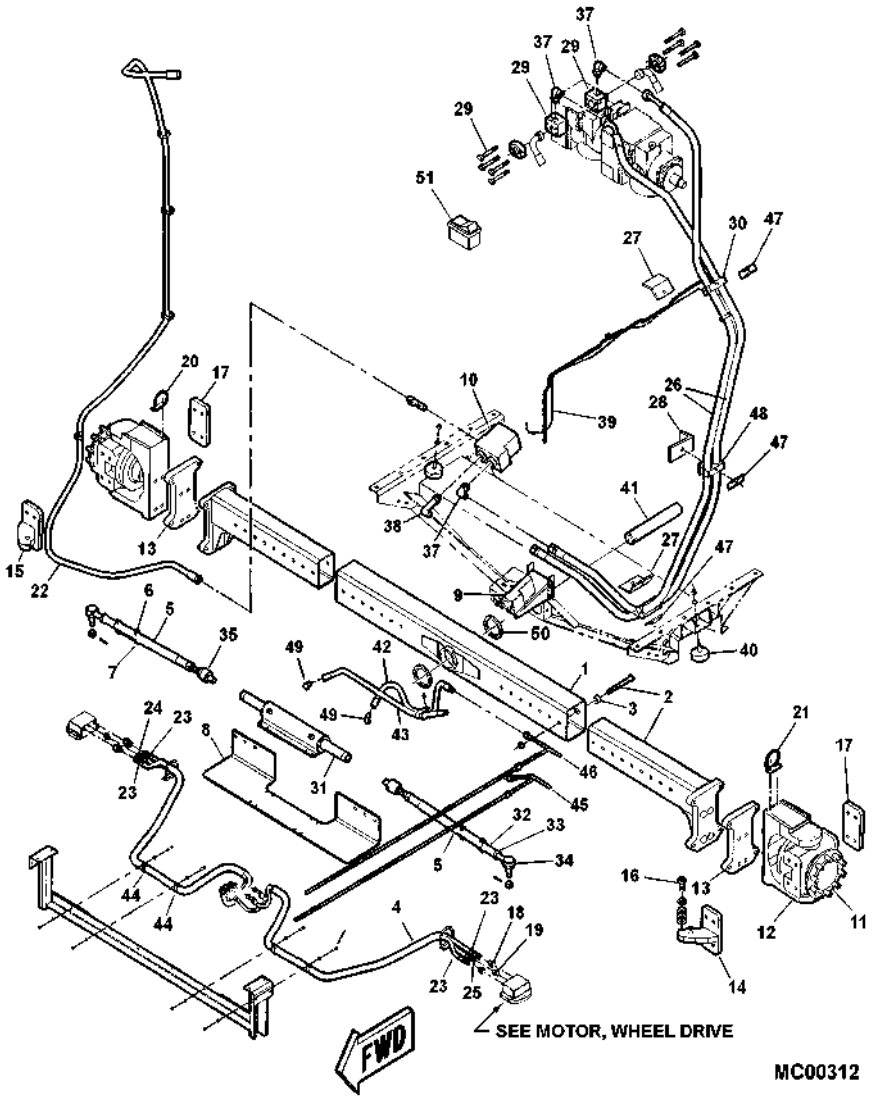

44	70916950		4	PORCA	NUT	TUERCA
45	71395789	▶	1	CJ. TUBO	KIT, PIPE	JUEGO CANO
46	71398228	◀	1	CJ. TUBO	KIT, PIPE	JUEGO CANO
46	70929872		1	BRAÇADEIRA	CLAMP	ABRAZADERA
46	703249		1	CAPA PARAFUSO	CAPSCREW	TORNILLO TAPON
46	705038		1	ARRUELA PRESSÃO	LOCK WASHER	ARANDELA GROWER
46	70916950		1	PORCA	NUT	TUERCA
47	101842M1		3	TAMPA	COVER	CUBIERTA
47	70926106		3	PARAFUSO	BOLT	PERNO
47	7704117		3	PORCA	NUT	TUERCA
48	101841M1		1	BRAÇADEIRA	CLAMP	ABRAZADERA
49	70922523		2	COTOVELO	ELBOW	CODO
49	70921885		X	ANEL "O"	O RING	JUNTA TORICA
50	2441340W1		2	ARRUELA	WASHER	ARANDELA
51	71387414		1	INTERRUPTOR	SWITCH	INTERRUPTOR
52	71390186		2	RODA	WHEEL	RUEDA
52	71359851		20	PORCA	NUT	TUERCA
53	71184188		2	DECAL	DECAL	CALCOMANIA
54	539651M1		2	BUJÃO	PLUG	TAPON
55	7027469		2	CJ. VÁLVULA	KIT, VALVE	VALVULAS JUEGO
56	71170388		2	VÁLVULA	VALVE	VALVULA
57	71175919		2	ARRUELA	WASHER	ARANDELA
58	71175918		2	PORCA	NUT	TUERCA

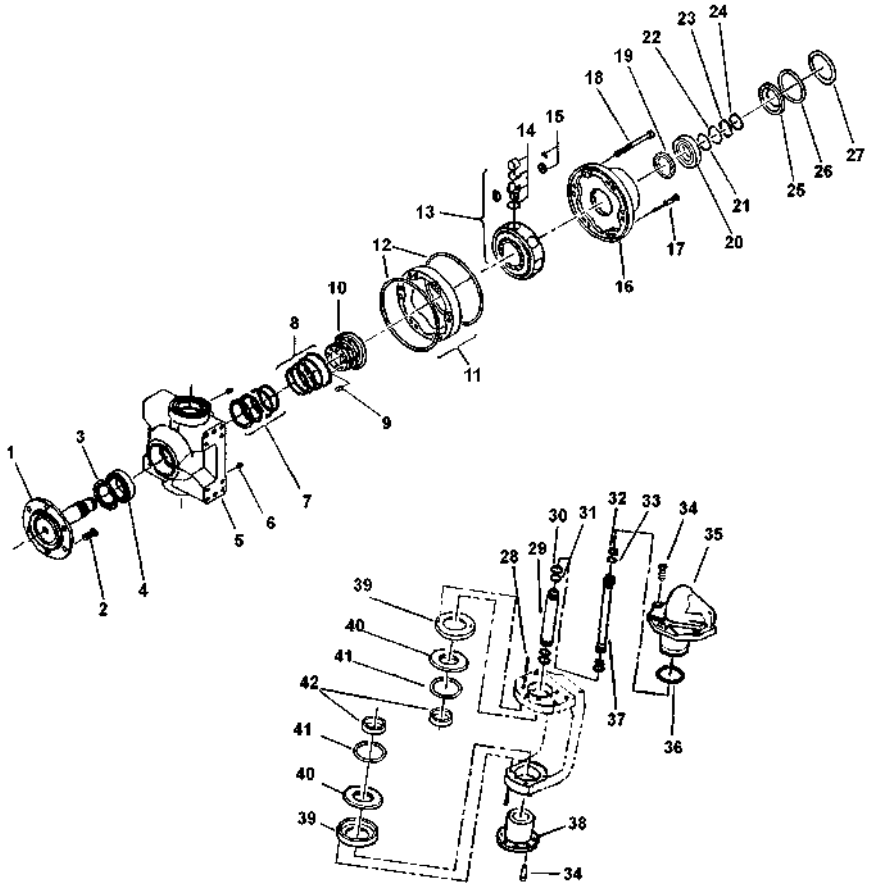

1	71396597	1	EIXO	SHAFT	ARBOL
2	71359912	10	PRISIONEIRO	STUD	ESPARRAGO
3	71396590	1	DEFLETOR	DEFLECTOR	DEFLECTOR
4	71359946	1	MANCAL	BEARING	COJINETE
5	71396584	1	SUPORTE	BRACKET	SOPORTE
6	71396596	2	PINO	PIN	PASADOR
7	71396585	1	RETENTOR	SEAL	RETEN
8	1081158M91	1	RETENTOR	SEAL	RETEN
9	1081159M1	8	MOLA	SPRING	RESORTE
10	71359922	1	CJ. COMANDO	KIT, ACTUATOR	JUEGO ACTUADOR
11	1081151M1	1	ANEL	RING	ARO
12	71359927	2	ANEL "O"	O RING	JUNTA TORICA
13	112202W91	1	BLOCO CILINDROS	CYLINDER BLOCK	BLOQUE CILINDROS
14	71396614	10	PISTÃO	PISTON	PISTON
15	112204W91	1	PISTÃO	PISTON	PISTON
16	71396598	2	PINO	PIN	PASADOR
17	71396593	1	CARCAÇA	HOUSING	ALOJAMIENTO
18	71396595	14	PARAFUSO	BOLT	PERNO
19	71396592	1	ESPAÇADOR	SPACER	PIEZA DISTANCIA
20	71396586	1	MANCAL	BEARING	COJINETE
21	71396587	1	CALÇO	SHIM	CALCE
22	71396591	1	ESPAÇADOR	SPACER	PIEZA DISTANCIA
23	71396588	2	ANEL TRAVA	CIRCLIP	CIRCULITO
24	71396589	1	ANEL	RING	ARO
25	71396581	1	TAMPA	COVER	CUBIERTA
26	71396583	1	ANEL "O"	O RING	JUNTA TORICA
27	71396582	1	ANEL	RING	ARO
28	71396605	8	PARAFUSO	BOLT	PERNO
29	71396606	1	TUBO	PIPE	CANO
30	71396611	2	ANEL	RING	ARO
31	71396610	2	ANEL "O"	O RING	JUNTA TORICA
32	71396613	2	ANEL	RING	ARO
33	71396612	2	ANEL "O"	O RING	JUNTA TORICA
34	71396601	9	PARAFUSO	BOLT	PERNO
35	71396599	1	PINO	PIN	PASADOR
36	71396608	1	RETENTOR	SEAL	RETEN
37	71396607	1	TUBO	PIPE	CANO
38	71396600	1	PINO	PIN	PASADOR
39	71396604	2	RETENTOR	SEAL	RETEN
40	71396603	2	ARRUELA	WASHER	ARANDELA
41	71396609	2	RETENTOR	SEAL	RETEN
42	71396602	2	BUCHA	BUSH	CASQUILLO

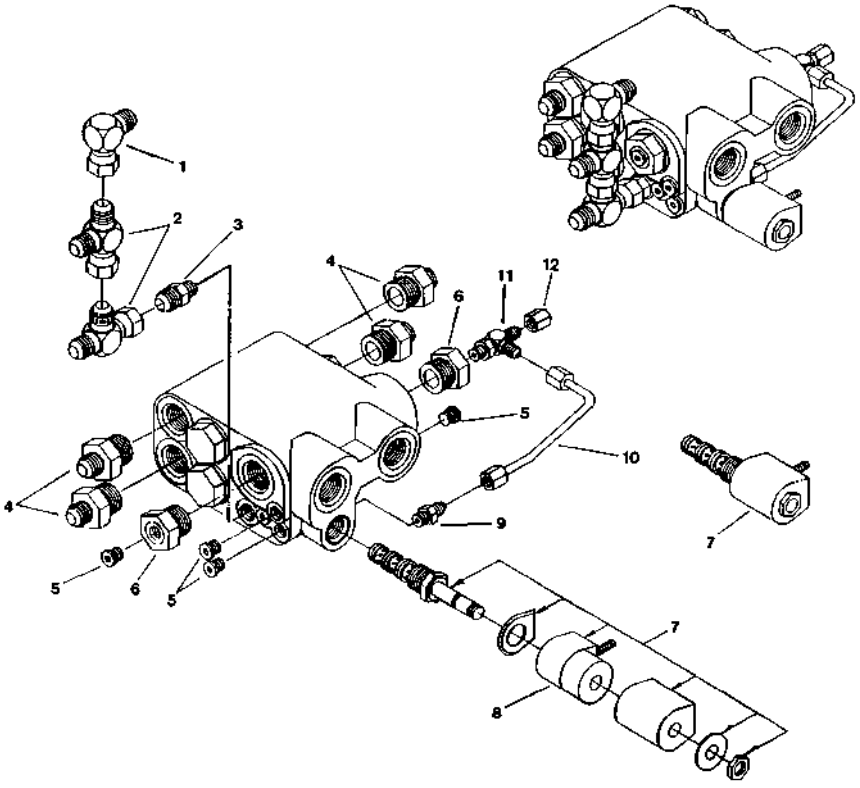

1	70921279	1	COTOVELO	ELBOW	CODO
2	70921298	2	CONEXÃO "T"	CONNECTION T	CONEXION T
3	70924403	1	CONEXÃO	CONNECTION	CONEXION
3	70921885	1	ANEL "O"	O RING	JUNTA TORICA
4	70924296	4	ADAPTADOR	ADAPTOR	ADAPTADOR
4	70921206	4	ANEL "O"	O RING	JUNTA TORICA
5	70928605	4	BUJÃO	PLUG	TAPON
5	70921883	4	ANEL "O"	O RING	JUNTA TORICA
6	1077239M91	2	REDUTOR	REDUCER	REDUCTOR
6	70921206	2	ANEL "O"	O RING	JUNTA TORICA
7	71359890	1	SOLENÓIDE	SOLENOID	SOLENOIDE
8	71359891	1	BOBINA	COIL	BOBINA
9	70923163	1	CONECTOR	CONNECTOR	CONECTOR
9	70921883	1	ANEL "O"	O RING	JUNTA TORICA
10	71359889	1	CJ. TUBO	KIT, PIPE	JUEGO CANO
11	70924783	1	CONEXÃO "T"	CONNECTION T	CONEXION T
11	70921883	1	ANEL "O"	O RING	JUNTA TORICA
12	70921467	1	CALOTA	CAP	TAPA
12	1077240M91	1	BUJÃO	PLUG	TAPON
12	1077238M91	X	BUJÃO	PLUG	TAPON
12	70922874	X	BUJÃO	PLUG	TAPON

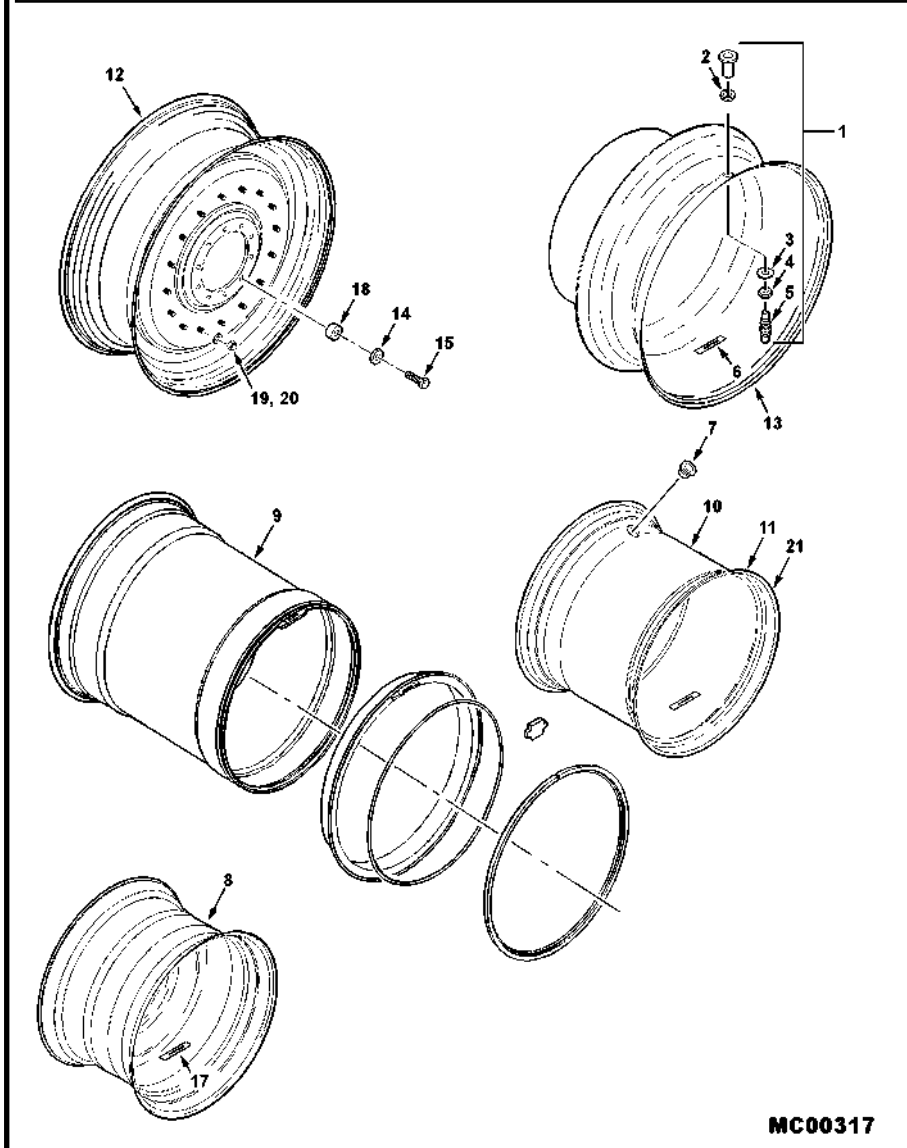

1	7027469		2	CJ. VÁLVULA	KIT, VALVE	VALVULAS JUEGO
1	71169204		X	CJ. VÁLVULA	KIT, VALVE	VALVULAS JUEGO
2	71170390		2	PASSA-FIO	GROMMET	PASACABLE
3	71175919		2	ARRUELA	WASHER	ARANDELA
4	71175918		2	PORCA	NUT	TUERCA
5	71170388		2	VÁLVULA	VALVE	VALVULA
6	71184188		2	DECAL	DECAL	CALCOMANIA
7	539651M1		1	BUJÃO	PLUG	TAPON
8	71328912		2	RODA	WHEEL	RUEDA
9	71396374		2	CJ. RODA	KIT, WHEEL	JUEGO DE RUEDA
9	71398241		2	RODA	WHEEL	RUEDA
9	71398242		2	ANEL	RING	ARO
9	71398243		2	ANEL TRAVA	CIRCLIP	CIRCULITO
9	71398244		2	ANEL "O"	O RING	JUNTA TORICA
9	71398245		2	CHAVETA	KEY	CLAVE
9	71401733		2	VÁLVULA	VALVE	VALVULA
10	71361406		2	RODA	WHEEL	RUEDA
11	71361406	800/65R-32 120"	2	RODA	WHEEL	RUEDA
11	71401766	800/65R-32 123"	2	RODA	WHEEL	RUEDA
11	71401735		2	RODA	WHEEL	RUEDA
12	71384878		2	RODA	WHEEL	RUEDA
12	71398211		2	RODA	WHEEL	RUEDA
12	71396348		2	RODA	WHEEL	RUEDA
12	71388713	3/4-16	32	PRISIONEIRO	STUD	ESPARRAGO
13	71384879		2	RODA	WHEEL	RUEDA
13	71398212		2	RODA	WHEEL	RUEDA
13	71396349		2	RODA	WHEEL	RUEDA
14	705665		20	ARRUELA	WASHER	ARANDELA
15	70925806		20	PARAFUSO	BOLT	PERNO
17	71348455		2	DECAL	DECAL	CALCOMANIA
18	71370926		20	ESPAÇADOR	SPACER	PIEZA DISTANCIA
19	70936298		32	PORCA	NUT	TUERCA
20	Y705566		32	ARRUELA	WASHER	ARANDELA
21	71370934		4	RODA	WHEEL	RUEDA
21	71404432	19.5"	2	ESPAÇADOR	SPACER	PIEZA DISTANCIA
21	700724394		20	PARAFUSO	BOLT	PERNO
21	700724395		20	PARAFUSO	BOLT	PERNO
21	71404430B		1	CHAPA	PLATE	CHAPA

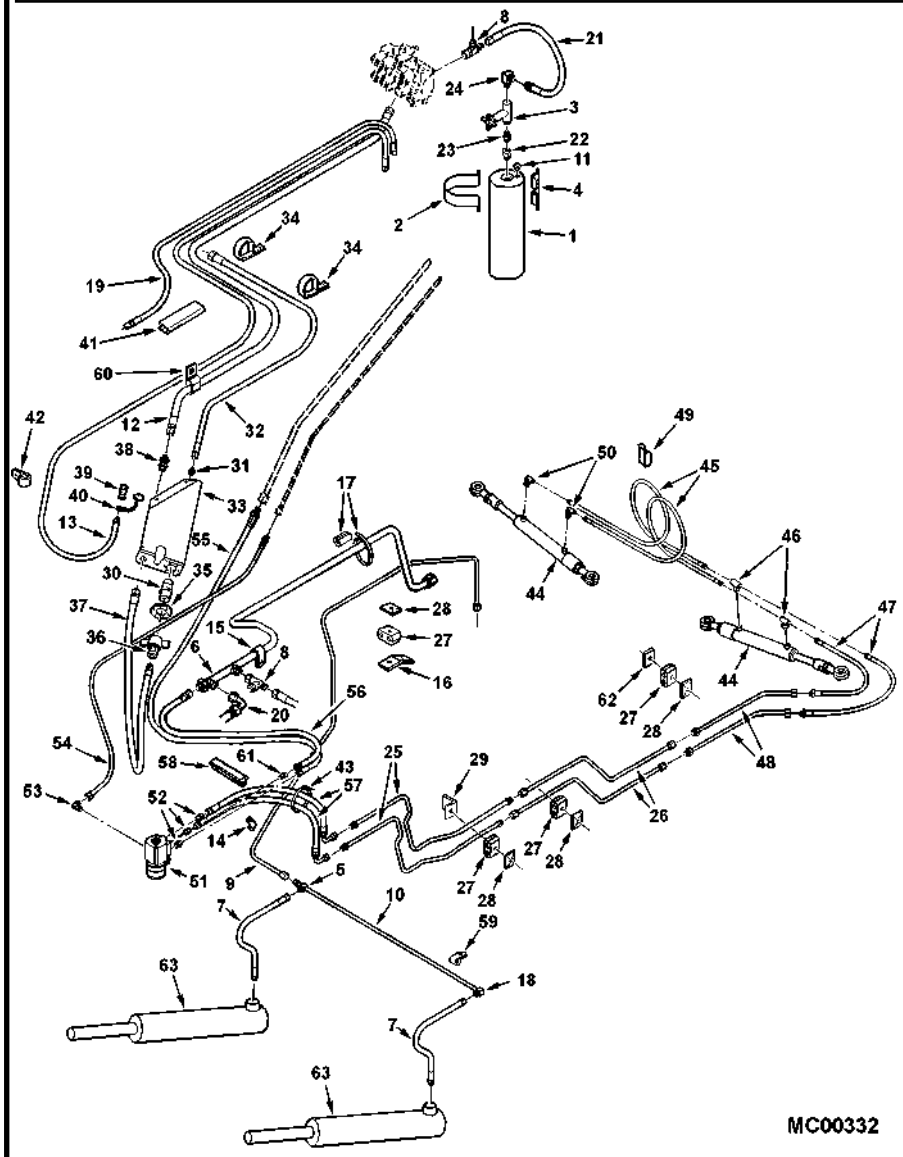

1	700712632	1	ACUMULADOR	ACCUMULATOR	ACUMULADOR
2	101705M1	2	SUPORTE	BRACKET	SOPORTE
2	7701568	4	PARAFUSO	BOLT	PERNO
2	700709602 (355618X1)	4	ARRUELA	WASHER	ARANDELA
2	Y705046	4	ARRUELA PRESSÃO	LOCK WASHER	ARANDELA GROWER
2	70917372	4	PORCA	NUT	TUERCA
3	71334329	1	VÁLVULA	VALVE	VALVULA
4	101698M1	2	GALÃO	PAD	CIERRE
5	70921472	1	CONEXÃO "T"	CONNECTION T	CONEXION T
6	71399144	1	CJ. TUBO	KIT, PIPE	JUEGO CANO
7	101589M91	2	CJ. MANGUEIRA	KIT, HOSE	MANGUITOS JUEGO
7	70921349	2	ANEL "O"	O RING	JUNTA TORICA
8	70921298	2	CONEXÃO "T"	CONNECTION T	CONEXION T
9	71400691	1	CJ. TUBO	KIT, PIPE	JUEGO CANO
10	71394138	1	CJ. TUBO	KIT, PIPE	JUEGO CANO
11	357194X1	1	TAMPÃO	PAD	ALMOHADILLA
11	70921885	1	ANEL "O"	O RING	JUNTA TORICA
12	71394173	1	CJ. MANGUEIRA	KIT, HOSE	MANGUITOS JUEGO
13	116482W1	1	CJ. MANGUEIRA	KIT, HOSE	MANGUITOS JUEGO
14	70921333	1	PARAFUSO	BOLT	PERNO
14	700709602 (355618X1)	1	ARRUELA	WASHER	ARANDELA
14	Y705046	1	ARRUELA PRESSÃO	LOCK WASHER	ARANDELA GROWER
14	70917372	1	PORCA	NUT	TUERCA
15	70926049	1	BRAÇADEIRA	CLAMP	ABRAZADERA
15	70921333	1	PARAFUSO	BOLT	PERNO
15	700709602 (355618X1)	1	ARRUELA	WASHER	ARANDELA
16	112972W1	1	ALÇA	STRAP	FAJA
16	70921332	1	PARAFUSO	BOLT	PERNO
16	Y705046	1	ARRUELA PRESSÃO	LOCK WASHER	ARANDELA GROWER
16	70917372	1	PORCA	NUT	TUERCA
17	103600W1	1	LUVA	SLEEVE	MANCHA
17	70937133	1	PRESILHA	TIE	BARRA DE ENLACE
18	70921364	1	COTOVELO	ELBOW	CODO
19		1	CJ. MANGUEIRA	KIT, HOSE	MANGUITOS JUEGO
20		1	CJ. MANGUEIRA	KIT, HOSE	MANGUITOS JUEGO
21	71393843	1	CJ. MANGUEIRA	KIT, HOSE	MANGUITOS JUEGO
22	700705119	1	REDUTOR	REDUCER	REDUCTOR
22	70921206	1	ANEL "O"	O RING	JUNTA TORICA
23	70933454	1	CONECTOR	CONNECTOR	CONECTOR
23	70921349	1	ANEL "O"	O RING	JUNTA TORICA
24	70919195	1	CONEXÃO	CONNECTION	CONEXION
25	71398227	2	CJ. TUBO	KIT, PIPE	JUEGO CANO
26	101596M92	2	CJ. TUBO	KIT, PIPE	JUEGO CANO
27	148022M1	8	BRAÇADEIRA	CLAMP	ABRAZADERA
28	101646M1	8	TAMPA	COVER	CUBIERTA
28	7701485	6	PARAFUSO	BOLT	PERNO
28	70921159	2	PARAFUSO	BOLT	PERNO
28	705012	8	ARRUELA PRESSÃO	LOCK WASHER	ARANDELA GROWER
28	704007	8	PORCA	NUT	TUERCA
29	101832M1	2	SUPORTE	BRACKET	SOPORTE

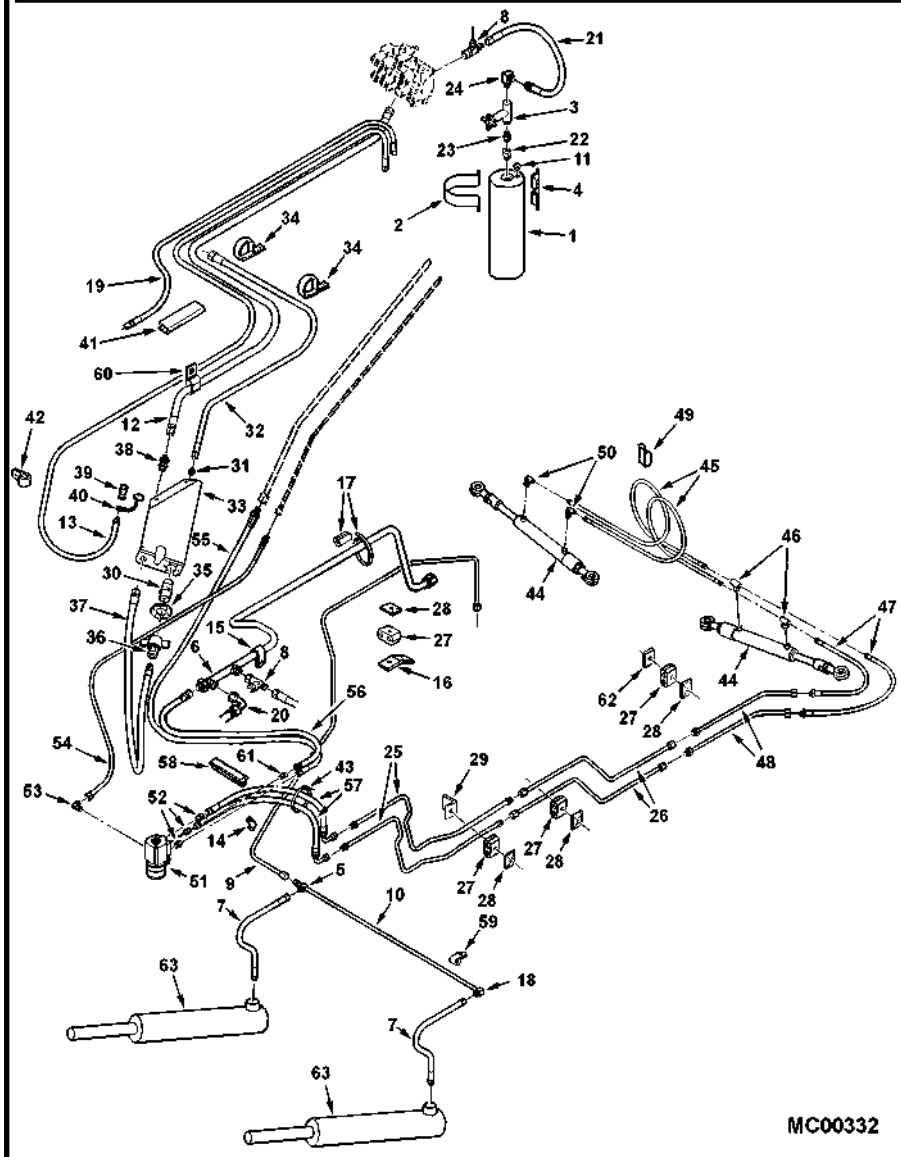

29	703249		2	CAPA PARAFUSO	CAPSCREW	TORNILLO TAPON
29	705038		2	ARRUELA PRESSÃO	LOCK WASHER	ARANDELA GROWER
29	70916950		2	PORCA	NUT	TUERCA
30	71365883		1	ACOPLAMENTO	COUPLING	ACOPLAMIENTO
31	70919128		1	CONECTOR	CONNECTOR	CONECTOR
32	71392881		1	CJ. MANGUEIRA	KIT, HOSE	MANGUITOS JUEGO
33	71399119		1	SUPORTE	BRACKET	SOPORTE
33	703249		2	CAPA PARAFUSO	CAPSCREW	TORNILLO TAPON
33	705038		2	ARRUELA PRESSÃO	LOCK WASHER	ARANDELA GROWER
33	70916950		2	PORCA	NUT	TUERCA
34	70936467		2	BRAÇADEIRA	CLAMP	ABRAZADERA
34	7041015	2-1/4 X .531	2	BRAÇADEIRA	CLAMP	ABRAZADERA
35	71365880		1	FLANGE	FLANGE	PLETINA
35	70925160		6	REBITE	RIVET	REMACHE
36	71358564		1	ACOPLADOR	COUPLER	ACOPLADOR
37	71362149		1	CJ. MANGUEIRA	KIT, HOSE	MANGUITOS JUEGO
38	7846777		1	CONEXÃO	CONNECTION	CONEXION
39	71328362		1	ACOPLAMENTO	COUPLING	ACOPLAMIENTO
40	71328365		1	TAMPÃO	PAD	ALMOHADILLA
42	70926850		1	BRAÇADEIRA	CLAMP	ABRAZADERA
42	7703457		1	PARAFUSO	BOLT	PERNO
42	705012		1	ARRUELA PRESSÃO	LOCK WASHER	ARANDELA GROWER
42	704007		1	PORCA	NUT	TUERCA
43	70937133		3	PRESILHA	TIE	BARRA DE ENLACE
44	71365245		2	CILINDRO	CYLINDER	CILINDRO
45	71394146		2	MANGUEIRA	HOSE	FLEXIBLE
45	70925442		2	PRESILHA	TIE	BARRA DE ENLACE
46	70923894		2	CONEXÃO "T"	CONNECTION T	CONEXION T
46	70921885		2	ANEL "O"	O RING	JUNTA TORICA
47	71394151	3/8 X 26"	2	CJ. MANGUEIRA	KIT, HOSE	MANGUITOS JUEGO
48	71394150		2	CJ. TUBO	KIT, PIPE	JUEGO CANO
49	70928148	3/4x0.406	1	BRAÇADEIRA	CLAMP	ABRAZADERA
49	372729X1		1	PARAFUSO	BOLT	PERNO
50	70922523		2	COTOVELO	ELBOW	CODO
50	70921885		2	ANEL "O"	O RING	JUNTA TORICA
51	71392876		1	UN. HIDROSTÁTICA	STEERING UNIT	UNIDAD DIRECCION
52	360202X91		3	CONECTOR	CONNECTOR	CONECTOR
52	70921349		2	ANEL "O"	O RING	JUNTA TORICA
53	70922571		1	CONEXÃO	CONNECTION	CONEXION
53	70921883		1	ANEL "O"	O RING	JUNTA TORICA
54	71392872		1	CJ. MANGUEIRA	KIT, HOSE	MANGUITOS JUEGO
54	70937133		3	PRESILHA	TIE	BARRA DE ENLACE
55	71398981		1	CJ. MANGUEIRA	KIT, HOSE	MANGUITOS JUEGO
56	71398980		1	CJ. MANGUEIRA	KIT, HOSE	MANGUITOS JUEGO
57	71392875		2	CJ. MANGUEIRA	KIT, HOSE	MANGUITOS JUEGO
58	71387797		2	VEDAÇÃO	SEALING	VEDACION
59	70925617		4	BRAÇADEIRA	CLAMP	ABRAZADERA
59	7703457		4	PARAFUSO	BOLT	PERNO
59	700709601		4	ARRUELA	WASHER	ARANDELA
59	705012		4	ARRUELA PRESSÃO	LOCK WASHER	ARANDELA GROWER

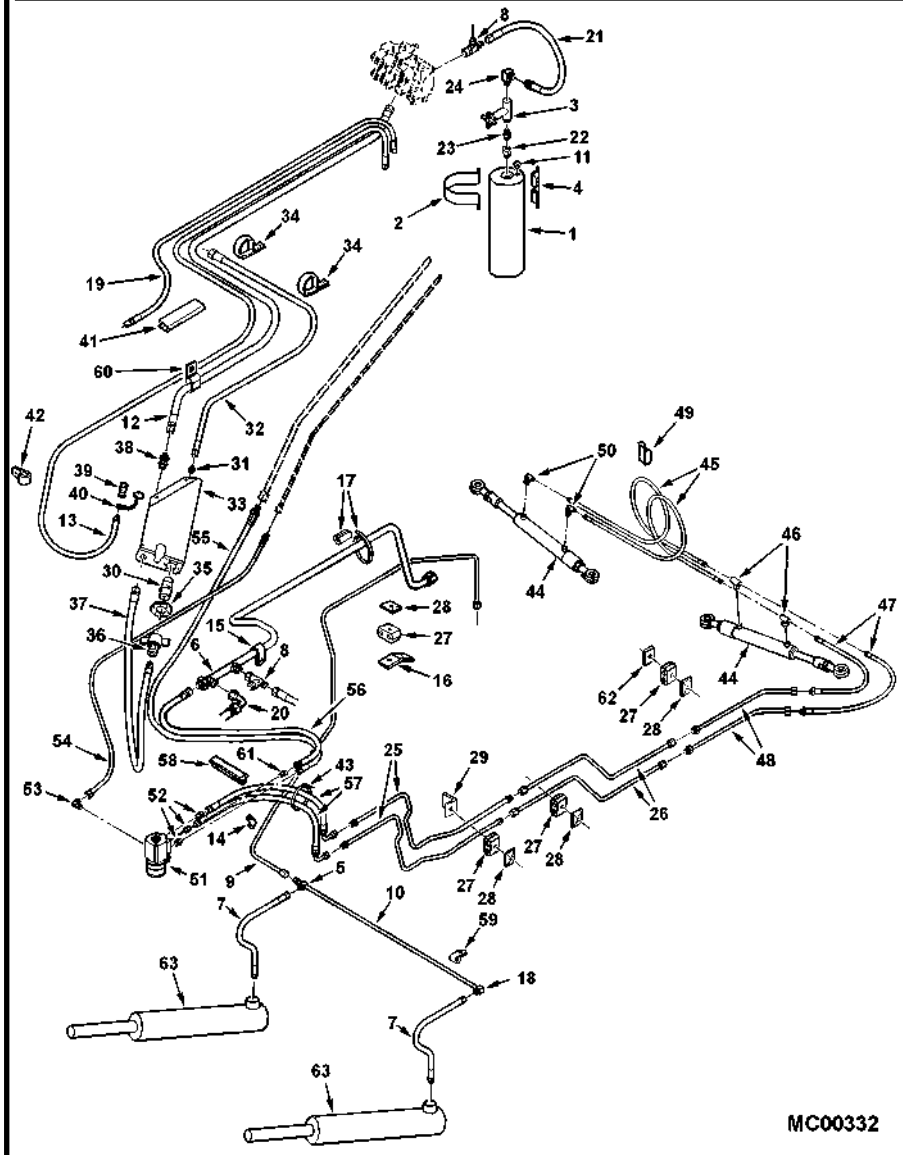

59	704007		4	PORCA	NUT	TUERCA
60	70936473		2	BRAÇADEIRA	CLAMP	ABRAZADERA
60	7041015	2-1/4 X .531	3	BRAÇADEIRA	CLAMP	ABRAZADERA
60	703249		1	CAPA PARAFUSO	CAPSCREW	TORNILLO TAPON
60	705038		1	ARRUELA PRESSÃO	LOCK WASHER	ARANDELA GROWER
60	70916950		1	PORCA	NUT	TUERCA
61	846337		1	CONECTOR	CONNECTOR	CONECTOR
62	71404450		2	PLACA	PLATE	PLATO
63			2	CILINDRO	CYLINDER	CILINDRO

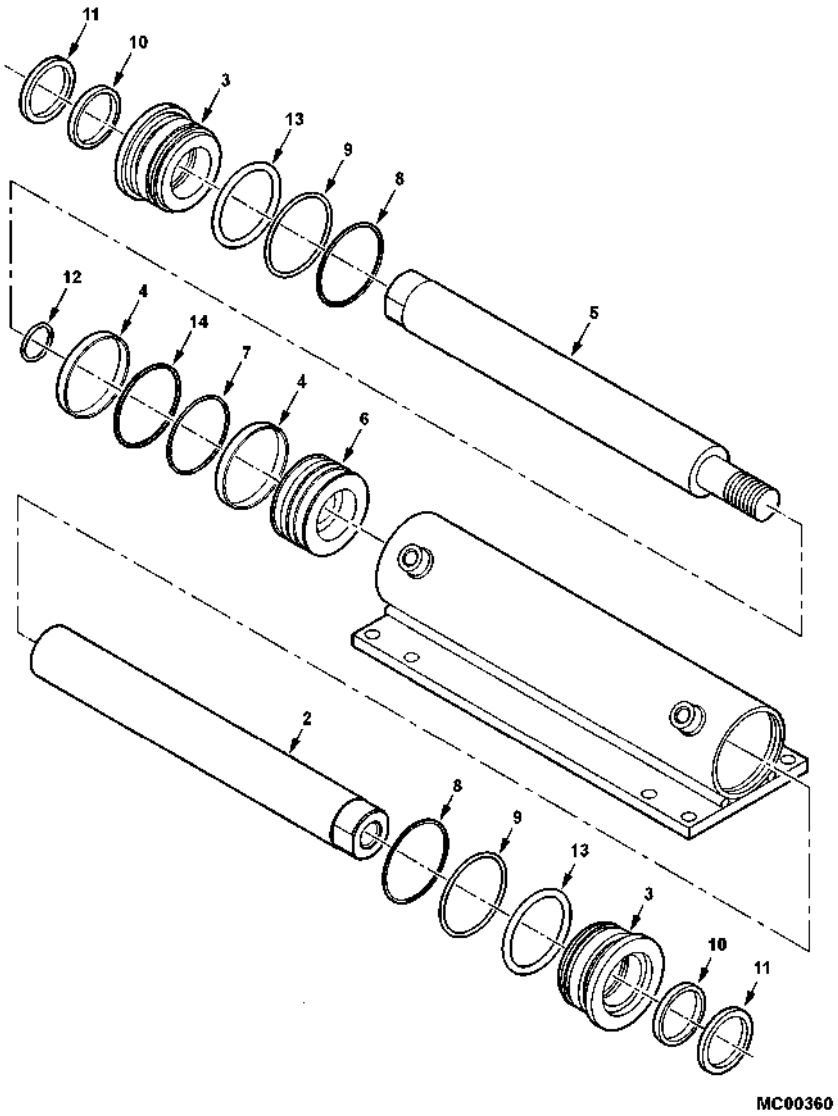

1	71396618	1	CARCAÇA	HOUSING	ALOJAMIENTO
2	71406296	1	TIRANTE	ROD	VARILLA
3	71396620	2	TAMPA	COVER	CUBIERTA
4	71396621	2	ANEL	RING	ARO
5	71406297	1	TIRANTE	ROD	VARILLA
6	71396623	1	PISTÃO	PISTON	PISTON
7		1	ANEL "O"	O RING	JUNTA TORICA
8		2	ANEL "O"	O RING	JUNTA TORICA
9		2	ANEL	RING	ARO
10		2	VEDAÇÃO	SEALING	VEDACION
11		2	VEDAÇÃO	SEALING	VEDACION
12		1	ANEL "O"	O RING	JUNTA TORICA
13		2	ARAME	WIRE	HILO
14		1	VEDAÇÃO	SEALING	VEDACION

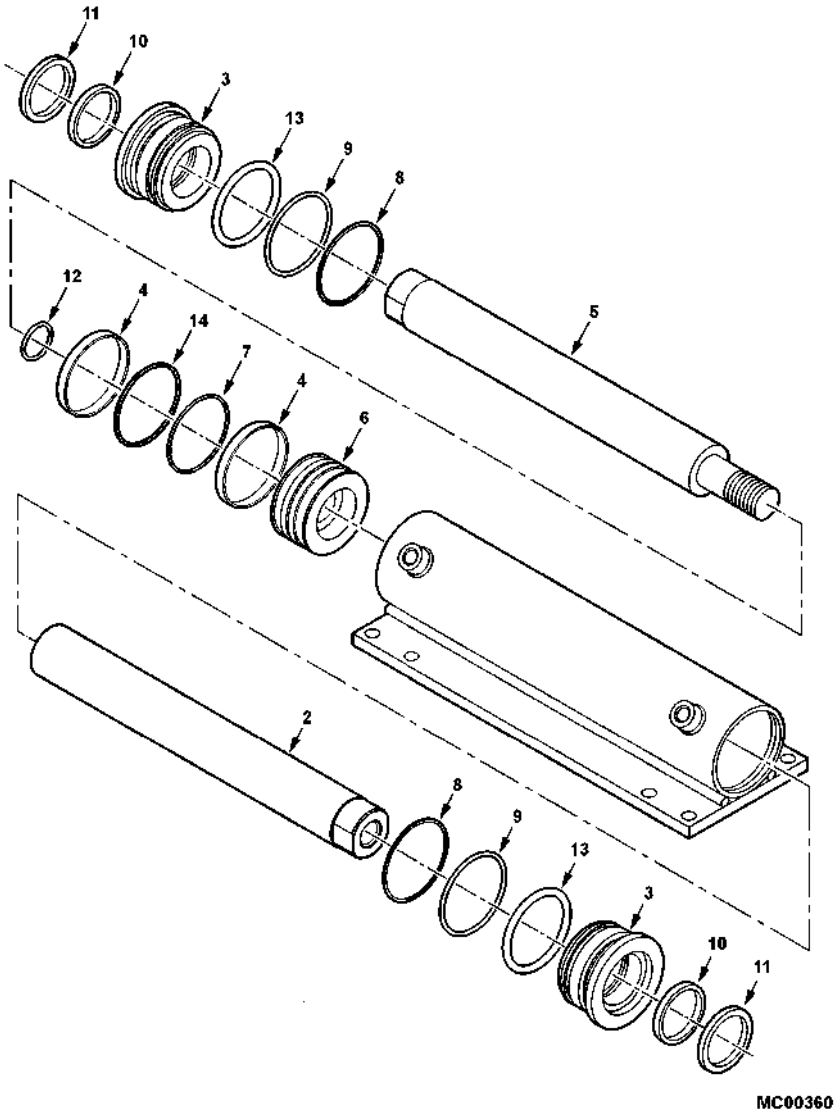

1	71396618	1	CARCAÇA	HOUSING	ALOJAMIENTO
2	71396619	1	TIRANTE	ROD	VARILLA
3	71396620	2	TAMPA	COVER	CUBIERTA
4	71396621	2	ANEL	RING	ARO
5	71396622	1	TIRANTE	ROD	VARILLA
6	71396623	1	PISTÃO	PISTON	PISTON
7		1	ANEL "O"	O RING	JUNTA TORICA
8		2	ANEL "O"	O RING	JUNTA TORICA
9		2	ANEL	RING	ARO
10		2	VEDAÇÃO	SEALING	VEDACION
11		2	VEDAÇÃO	SEALING	VEDACION
12		1	ANEL "O"	O RING	JUNTA TORICA
13		2	ARAME	WIRE	HILO
14		1	VEDAÇÃO	SEALING	VEDACION

Acumulador	**Parker**	
Acumulator	**Parker**	
Acumulador	**Parker**	

70-25

VALTRA

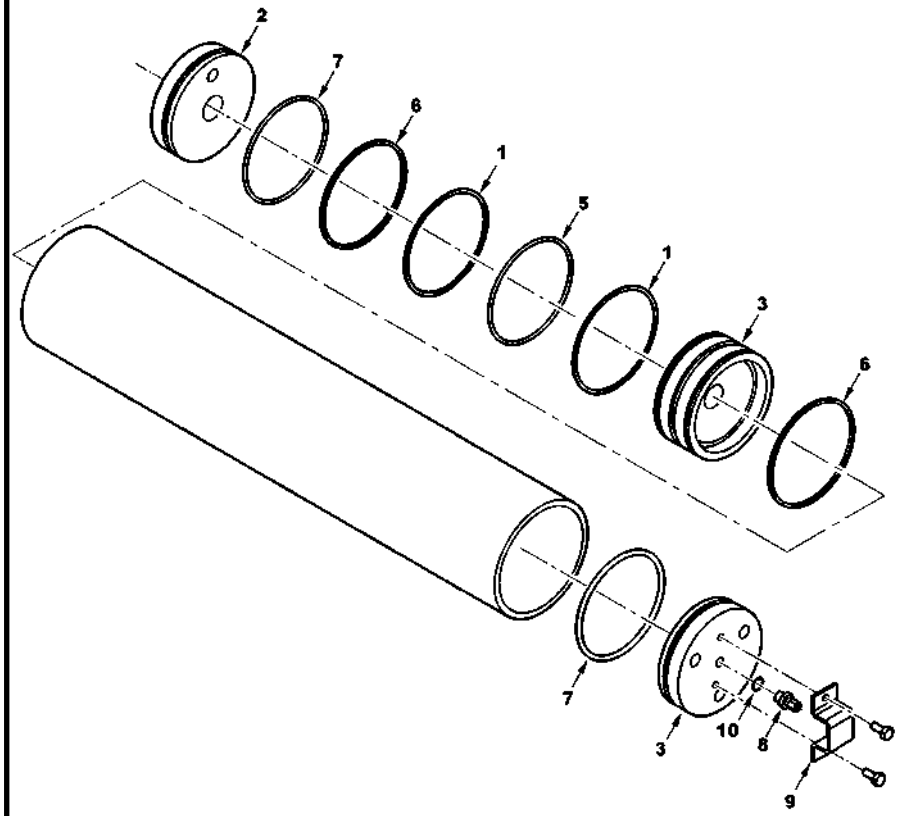

71370918

1		TEFLON	**2**	ANEL	RING	ARO
2	700712651		**1**	CALOTA	CAP	TAPA
3	700712652		**1**	CALOTA	CAP	TAPA
4	700710957		**1**	PISTÃO	PISTON	PISTON
5			**1**	ANEL "O"	O RING	JUNTA TORICA
6			**2**	ANEL	RING	ARO
7			**2**	VEDAÇÃO	SEALING	VEDACION
8	72507231		**1**	VÁLVULA	VALVE	VALVULA
8	700710959		**1**	NÚCLEO	CORE	NUCLEO
9	700710960		**1**	MANGUEIRA	HOSE	FLEXIBLE
10			**1**	ANEL "O"	O RING	JUNTA TORICA

Cilindro Do Levante Da Plataforma

70-30

VALTRA

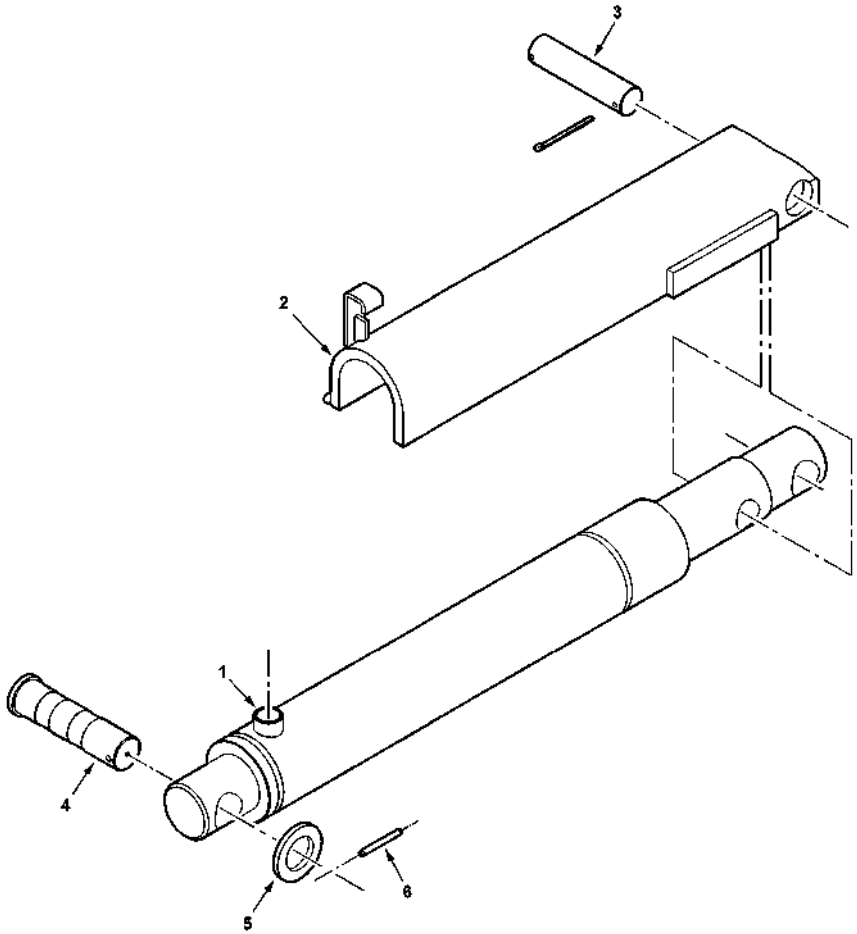

MC00105

1	116626W1	2	CILINDRO HIDRÁUL	RAM	ARIETE
1	71384407	1	HASTE	RAIL	RIEL
1	71384406	1	CILINDRO	CYLINDER	CILINDRO
1	71384414	1	CJ. RETENTOR	KIT, SEAL	RETENES JUEGO
1	116627W1	2	CILINDRO HIDRÁUL	RAM	ARIETE
1	71384412	1	HASTE	RAIL	RIEL
1	71384411	1	CILINDRO	CYLINDER	CILINDRO
1	71384413	1	CJ. RETENTOR	KIT, SEAL	RETENES JUEGO
2	116757W1	1	BATENTE	RETAINER	RETENEDOR
2	116759W1	1	BATENTE	RETAINER	RETENEDOR
3	71364024	1	PINO	PIN	PASADOR
3	70919431	2	CUPILHA	COTTER PIN	PASADOR DOUBLE
4	71364016	4	PINO	PIN	PASADOR
5	70933818	4	ARRUELA	WASHER	ARANDELA
6	70926243	4	PINO	PIN	PASADOR
6	70910815	X	ARAME	WIRE	HILO

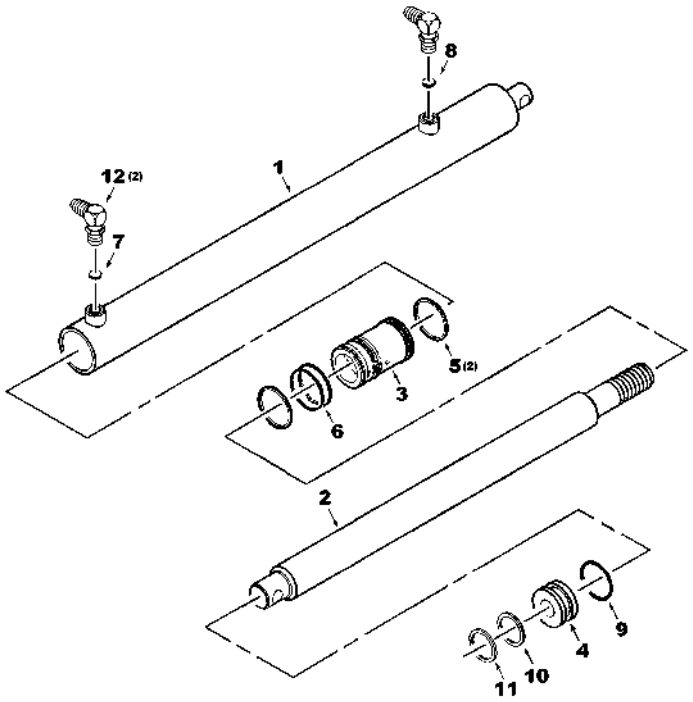

MC00106A

1	116147W91		1	CILINDRO	CYLINDER	CILINDRO
2	116146W1		1	HASTE	RAIL	RIEL
3	116145W1		1	PISTÃO	PISTON	PISTON
4	116143W1		1	PISTÃO	PISTON	PISTON
5			2	ANEL	RING	ARO
6			1	ANEL	RING	ARO
7	71401738	∅ 0.040	1	VÁLVULA	VALVE	VALVULA
8	71401738	∅ 0.040	1	VÁLVULA	VALVE	VALVULA
9	70924114		1	ANEL "O"	O RING	JUNTA TORICA
10			1	VEDAÇÃO	SEALING	VEDACION
11			1	VEDAÇÃO	SEALING	VEDACION
12	70925011		2	COTOVELO	ELBOW	CODO
12	70921885		2	ANEL "O"	O RING	JUNTA TORICA

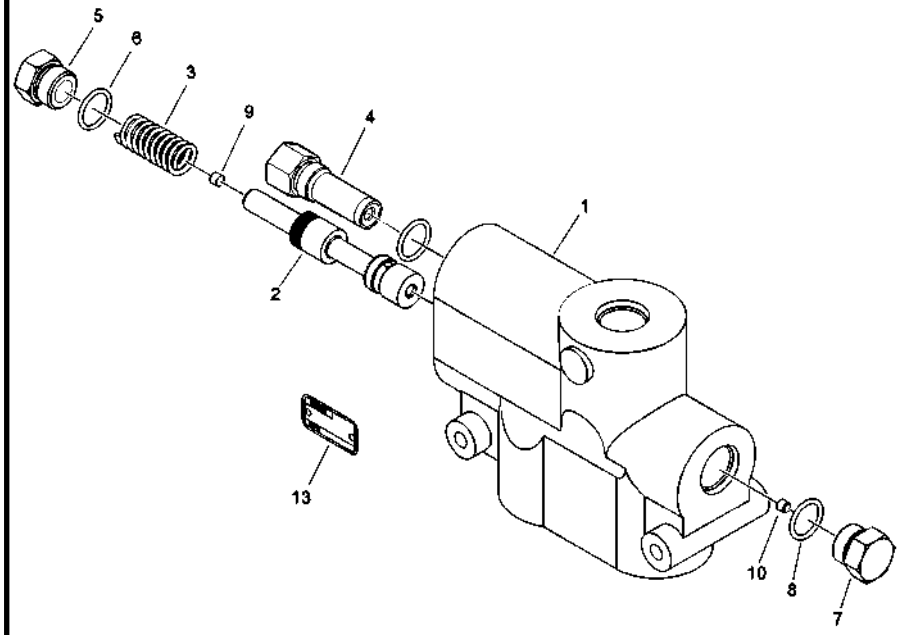

71391453

1			1	CORPO	BODY	CUERPO
2	71392852		1	CARRETEL	SPOOL	CARRETE
3	71392853	150 PSI	1	MOLA	SPRING	RESORTE
4	734590		1	VÁLVULA	VALVE	VALVULA
5	71392854		1	BUJÃO	PLUG	TAPON
6	70913719		1	ANEL "O"	O RING	JUNTA TORICA
7	71392855		1	BUJÃO	PLUG	TAPON
8	70913719		1	ANEL "O"	O RING	JUNTA TORICA
9	71392856		1	PARAFUSO	BOLT	PERNO
10	71392857		1	PARAFUSO	BOLT	PERNO
13			1	PLACA	PLATE	PLATO

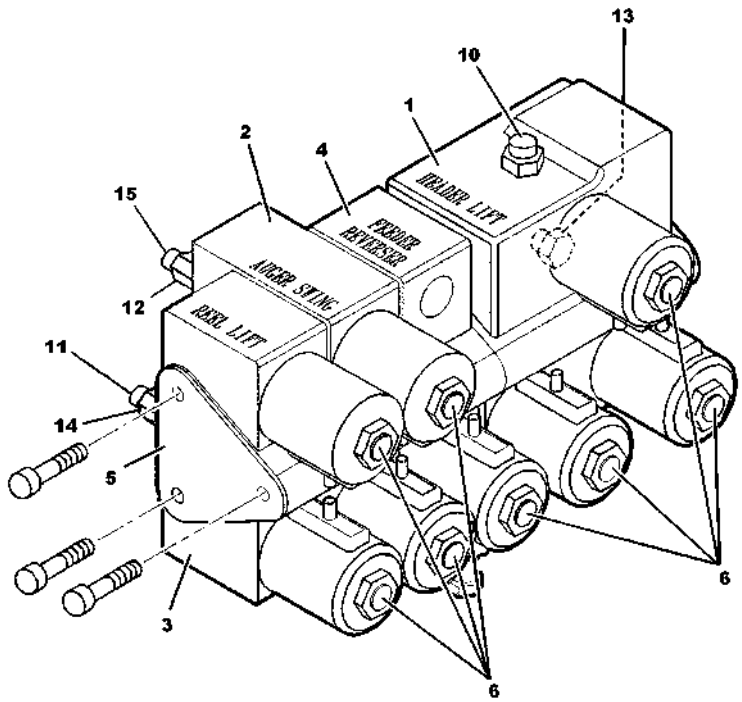

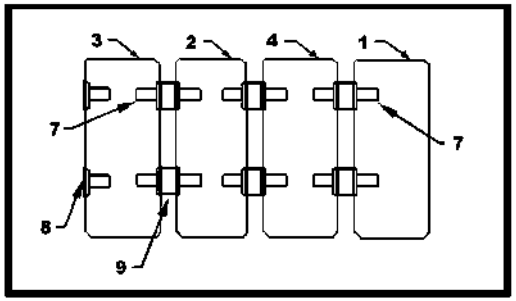

TUBE & PLUG ASSEMBLY

MC00210A

1	71379325	1	CJ. VÁLVULA	KIT, VALVE	VALVULAS JUEGO
2	116465W91	1	CJ. VÁLVULA	KIT, VALVE	VALVULAS JUEGO
3	103766W92	1	CJ. VÁLVULA	KIT, VALVE	VALVULAS JUEGO
4	71386557	1	VÁLVULA	VALVE	VALVULA
4	70935781	1	COTOVELO	ELBOW	CODO
4	70921349	1	ANEL "O"	O RING	JUNTA TORICA
5	103764W1	1	PLACA	PLATE	PLATO
5	71379306	3	PARAFUSO	BOLT	PERNO
5	70921880	3	ARRUELA	WASHER	ARANDELA
6	71188504	X	BOBINA	COIL	BOBINA
6	71188503	X	FECHAMENTO	COVER	CUBIERTA
6	70915314	X	PORCA	NUT	TUERCA
7	1052370M91	6	TUBO	TUBE	TUBO
7	70924048	2	ANEL "O"	O RING	JUNTA TORICA
8	103759W91	2	BUJÃO	PLUG	TAPON
8	70924048	2	ANEL "O"	O RING	JUNTA TORICA
9	104145W91	1	BUJÃO	PLUG	TAPON
9	70927903	2	ANEL "O"	O RING	JUNTA TORICA
10	70923163	1	CONECTOR	CONNECTOR	CONECTOR
10	70921883	1	ANEL "O"	O RING	JUNTA TORICA
11	70922523	1	COTOVELO	ELBOW	CODO
11	70921885	1	ANEL "O"	O RING	JUNTA TORICA
12	70930777	2	REDUTOR	REDUCER	REDUCTOR
12	70921349	2	ANEL "O"	O RING	JUNTA TORICA
13	70923717	2	CONEXÃO	CONNECTION	CONEXION
13	70921205	2	ANEL "O"	O RING	JUNTA TORICA
14	103778W91	1	VÁLVULA	VALVE	VALVULA
14	70921883	1	ANEL "O"	O RING	JUNTA TORICA
15	70925011	2	COTOVELO	ELBOW	CODO
15	70921885	2	ANEL "O"	O RING	JUNTA TORICA

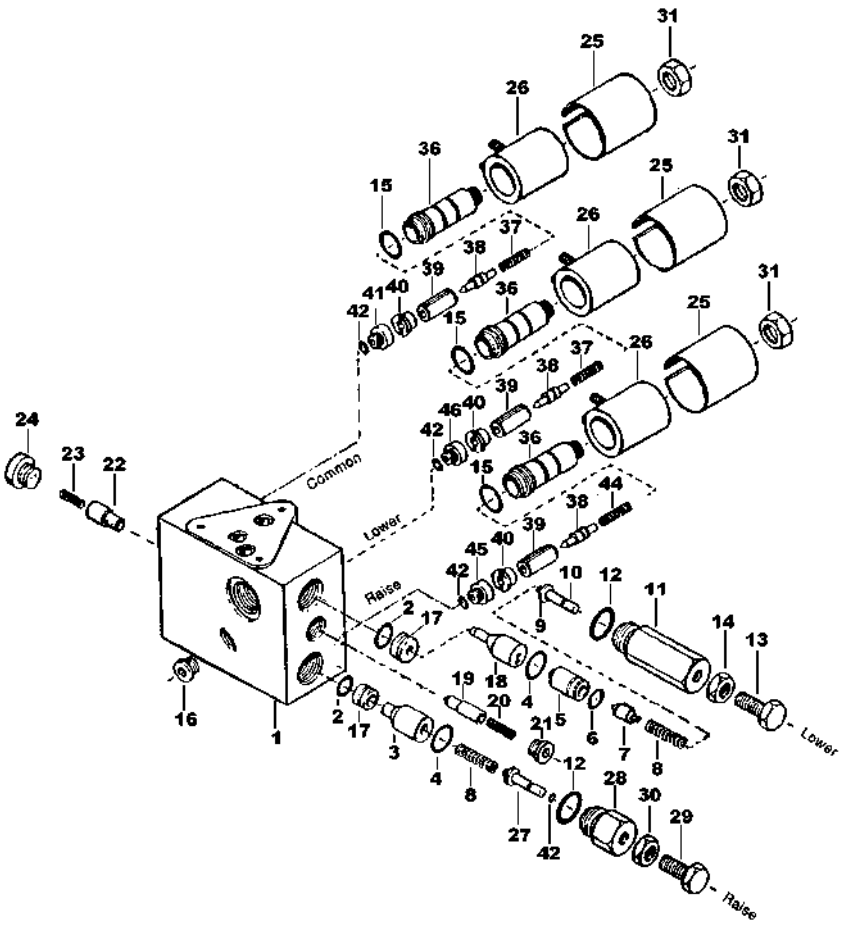

1			1	CORPO	BODY	CUERPO
1	1052370M91		2	TUBO	TUBE	TUBO
1	70924048		4	ANEL "O"	O RING	JUNTA TORICA
1	104145W91		1	BUJÃO	PLUG	TAPON
1	70927903		2	ANEL "O"	O RING	JUNTA TORICA
2	70926542		2	ANEL "O"	O RING	JUNTA TORICA
3	103745W1		1	PARAFUSO	BOLT	PERNO
4	70923945		2	ANEL "O"	O RING	JUNTA TORICA
5	103746W1		1	BATENTE	RETAINER	RETENEDOR
6	70923846		1	ANEL "O"	O RING	JUNTA TORICA
7	103797W1		1	PARAFUSO	BOLT	PERNO
8	1052337M1		2	MOLA	SPRING	RESORTE
9	111089W1		1	BATENTE	RETAINER	RETENEDOR
10	70923943		1	ANEL "O"	O RING	JUNTA TORICA
11	1052351M1		1	BUJÃO	PLUG	TAPON
12	70921205		2	ANEL "O"	O RING	JUNTA TORICA
13	353538X1		1	PARAFUSO	BOLT	PERNO
14	70916602		1	PORCA	NUT	TUERCA
15	70935902	VITON .070x.801	3	ANEL "O"	O RING	JUNTA TORICA
16	70935830		1	BUJÃO	PLUG	TAPON
16	70921885		1	ANEL "O"	O RING	JUNTA TORICA
17	1052349M1		2	RESTRITOR	RESTRICTOR	LIMITADOR
18	103747W1		1	PARAFUSO	BOLT	PERNO
19	103753W1		1	AGULHA	NEEDLE	AGUJA
20	1052394M1		1	MOLA	SPRING	RESORTE
21	70928605		1	BUJÃO	PLUG	TAPON
21	70921883		1	ANEL "O"	O RING	JUNTA TORICA
22	104128W1		1	AGULHA	NEEDLE	AGUJA
23	103789W1		1	MOLA	SPRING	RESORTE
24	104130W91		1	BUJÃO	PLUG	TAPON
24	70921881		1	ANEL "O"	O RING	JUNTA TORICA
25	71188503		3	FECHAMENTO	COVER	CUBIERTA
26	71188504		3	BOBINA	COIL	BOBINA
27	103796W1		1	AJUSTADOR	ADJUSTER	AJUSTADOR
28	103754W1		1	CALOTA	CAP	TAPA
29	70921333		1	PARAFUSO	BOLT	PERNO
30	70917372		1	PORCA	NUT	TUERCA
31	70915314		3	PORCA	NUT	TUERCA
36	104139W91		3	CJ. LUVA	KIT, SLEEVE	JUEGO MANGUITOS
37	71174718		2	MOLA	SPRING	RESORTE
38	71176951		3	AGULHA	NEEDLE	AGUJA
39	71365101		3	INDUZIDO	ARMATURE	INDUCIDO
40	71176964		3	GUIA	GUIDE	GUIA
41	1052341M1		1	RESTRITOR	RESTRICTOR	LIMITADOR
42	70926356		4	ANEL "O"	O RING	JUNTA TORICA
43	71176962		3	ARRUELA	WASHER	ARANDELA
44	1073032M1		1	MOLA	SPRING	RESORTE
45	71184415	0.055	1	BUJÃO	PLUG	TAPON
46	71184418	0.040	1	BUJÃO	PLUG	TAPON

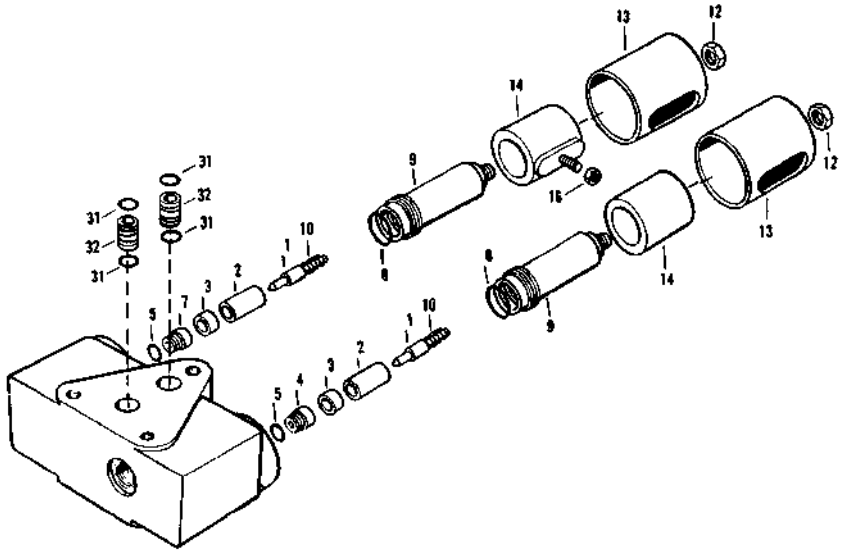

MC00112

1	71176951	2	AGULHA	NEEDLE	AGUJA
2	71176963	2	PARAFUSO	BOLT	PERNO
3	71176964	2	GUIA	GUIDE	GUIA
4	71184418	1	BUJÃO	PLUG	TAPON
5	70926356	2	ANEL "O"	O RING	JUNTA TORICA
7	1052384M1	1	RESTRITOR	RESTRICTOR	LIMITADOR
8	70930897	2	ANEL "O"	O RING	JUNTA TORICA
9	1052359M91	2	CJ. LUVA	KIT, SLEEVE	JUEGO MANGUITOS
10	1073032M1	2	MOLA	SPRING	RESORTE
12	70915314	2	PORCA	NUT	TUERCA
13	71188503	2	FECHAMENTO	COVER	CUBIERTA
14	71188504	2	BOBINA	COIL	BOBINA
16	1500268M1	2	PORCA	NUT	TUERCA
31	70924048	4	ANEL "O"	O RING	JUNTA TORICA
32	1052370M91	2	TUBO	TUBE	TUBO

Válvula De Reversão Do Canal Alimentador

70-60

VALTRA

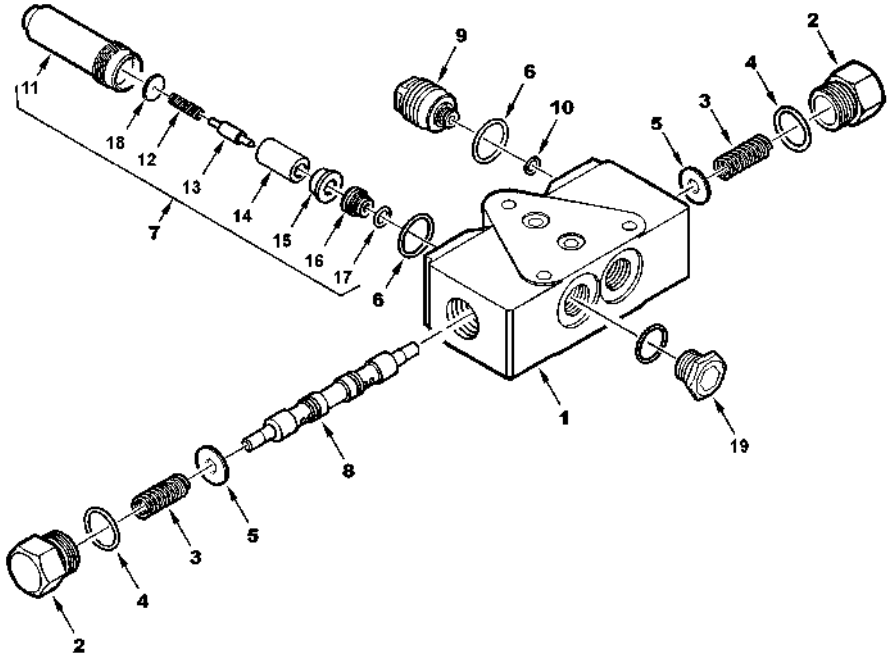

71386557

1		1	CORPO	BODY	CUERPO
2	71184401	2	CAPA	BOOT	PROTECCION
3	71184409	2	MOLA	SPRING	RESORTE
4	70921205	2	ANEL "O"	O RING	JUNTA TORICA
5	71300327	2	BATENTE	RETAINER	RETENEDOR
6	70935902	2	ANEL "O"	O RING	JUNTA TORICA
7	71374785	1	CJ. VÁLVULA	KIT, VALVE	VALVULAS JUEGO
8	71502674	1	CARRETEL	SPOOL	CARRETE
9	71386572	1	BUJÃO	PLUG	TAPON
10	70926356	1	ANEL "O"	O RING	JUNTA TORICA
11	104139W91	1	CJ. LUVA	KIT, SLEEVE	JUEGO MANGUITOS
12	71174718	1	MOLA	SPRING	RESORTE
13	71361243	1	PARAFUSO	BOLT	PERNO
14	71365101	1	INDUZIDO	ARMATURE	INDUCIDO
15	71176964	1	GUIA	GUIDE	GUIA
16	71184418	1	BUJÃO	PLUG	TAPON
17	70926356	1	ANEL "O"	O RING	JUNTA TORICA
18	71176962	1	ARRUELA	WASHER	ARANDELA
19	70927999	1	BUJÃO	PLUG	TAPON
19	70921349	1	ANEL "O"	O RING	JUNTA TORICA

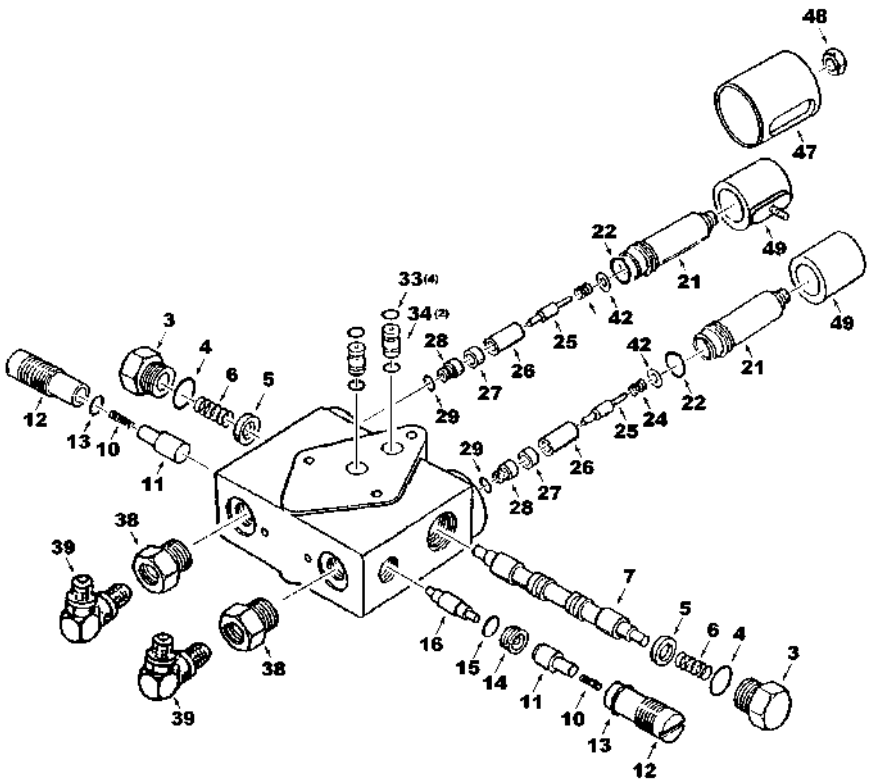

MC00114

2		1	CORPO	BODY	CUERPO
3	105068W1	2	BUJÃO	PLUG	TAPON
4	70921205	2	ANEL "O"	O RING	JUNTA TORICA
5	1052390M1	2	BATENTE	RETAINER	RETENEDOR
6	71374794	2	MOLA	SPRING	RESORTE
7	105076W1	1	CARRETEL	SPOOL	CARRETE
10	71374790	2	MOLA	SPRING	RESORTE
11	105085W1	2	AGULHA	NEEDLE	AGUJA
12	105084W1	2	CAPA	BOOT	PROTECCION
13	70927974	2	ANEL "O"	O RING	JUNTA TORICA
14	1055944M1	2	ASSENTO	SEAT	ASIENTO
15	70923841	2	ANEL "O"	O RING	JUNTA TORICA
16	71374793	1	CARRETEL	SPOOL	CARRETE
21	105077W1	2	CJ. LUVA	KIT, SLEEVE	JUEGO MANGUITOS
22	70935902	2	ANEL "O"	O RING	JUNTA TORICA
24	1052358M1	2	MOLA	SPRING	RESORTE
25	1052393M1	2	AGULHA	NEEDLE	AGUJA
26	105078W1	2	INDUZIDO	ARMATURE	INDUCIDO
27	71176964	2	GUIA	GUIDE	GUIA
28	71184418	2	BUJÃO	PLUG	TAPON
29	70926356	2	ANEL "O"	O RING	JUNTA TORICA
33	70924048	6	ANEL "O"	O RING	JUNTA TORICA
34	1052370M91	2	TUBO	TUBE	TUBO
38	70930777	2	REDUTOR	REDUCER	REDUCTOR
38	70921349	2	ANEL "O"	O RING	JUNTA TORICA
39	70925011	2	COTOVELO	ELBOW	CODO
39	70921885	2	ANEL "O"	O RING	JUNTA TORICA
42	1052408M1	2	ARRUELA	WASHER	ARANDELA
47	71188503	2	FECHAMENTO	COVER	CUBIERTA
48	70915314	2	PORCA	NUT	TUERCA
49	71188504	2	BOBINA	COIL	BOBINA
50	364076X1	1	PARAFUSO	BOLT	PERNO

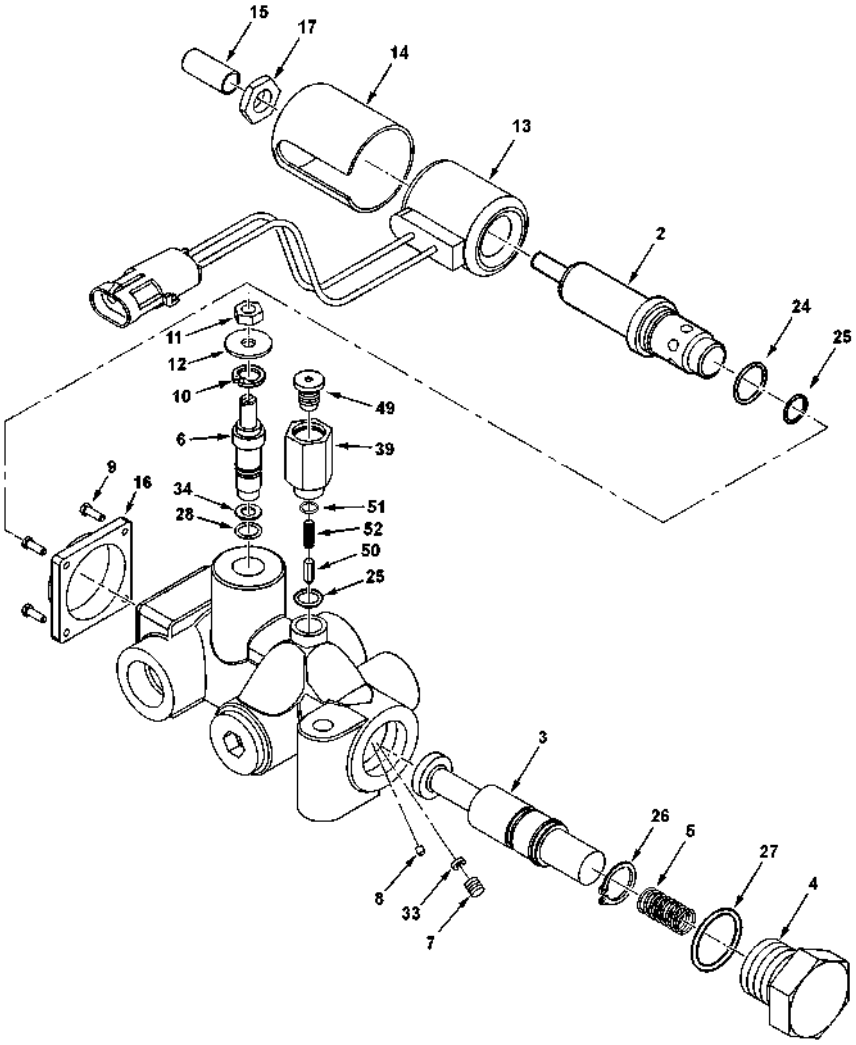

MC00111A

1		1	CORPO	BODY	CUERPO
2	71361368	1	CORPO	BODY	CUERPO
3	104502W1	1	CARRETEL	SPOOL	CARRETE
4	104503W1	1	CALOTA	CAP	TAPA
5	71361357	1	MOLA	SPRING	RESORTE
6	104505W1	1	PINO	PIN	PASADOR
7	71361361	1	BUJÃO	PLUG	TAPON
8	71302422	1	RESTRITOR	RESTRICTOR	LIMITADOR
9	71361355	4	PARAFUSO	BOLT	PERNO
10	104512W1	1	ANEL	RING	ARO
11	353919X1	1	PORCA	NUT	TUERCA
12	70917377	1	ARRUELA	WASHER	ARANDELA
13	71361358	1	BOBINA	COIL	BOBINA
14	71188503	1	FECHAMENTO	COVER	CUBIERTA
15	71362539	1	CALOTA	CAP	TAPA
16	71361359	1	CHAPA	PLATE	CHAPA
17	353438X1	1	PORCA	NUT	TUERCA
18	70924622	1	BUJÃO	PLUG	TAPON
18	70921205	1	ANEL "O"	O RING	JUNTA TORICA
24	70921205	1	ANEL "O"	O RING	JUNTA TORICA
25	70921885	2	ANEL "O"	O RING	JUNTA TORICA
26	71361367	1	ANEL	RING	ARO
27	70921206	1	ANEL "O"	O RING	JUNTA TORICA
28	70923558	1	ANEL "O"	O RING	JUNTA TORICA
33	104510W1	1	TELA ROTATIVA	SCREEN	CALANDRA
34	71361364	1	ANEL	RING	ARO
39	104508W1	1	CALOTA	CAP	TAPA
49	104509W1	1	CALOTA	CAP	TAPA
50	104128W1	1	AGULHA	NEEDLE	AGUJA
51	70921881	1	ANEL "O"	O RING	JUNTA TORICA
52	103789W1	1	MOLA	SPRING	RESORTE

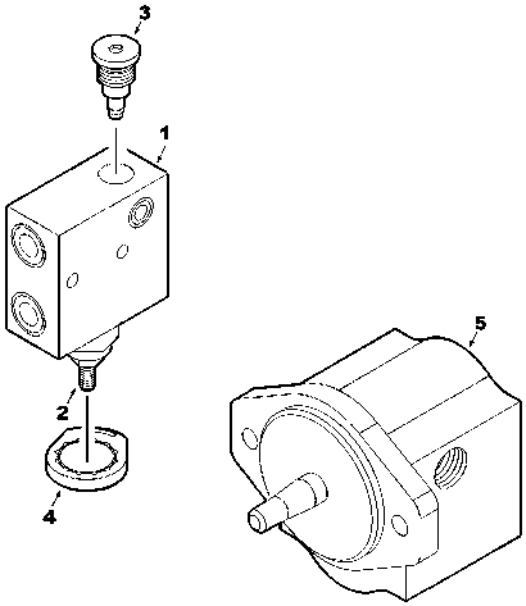

MC00337

1	71396267	1	VÁLVULA	VALVE	VALVULA
2	71397492	1	CJ. CARTUCHO	CARTRIDGE ASSY.	CJ. CARTUCHO
3	71389743	1	VÁLVULA RETENÇÃO	VALVE CHECK	VALVULA D CIERRE
4	71397493	1	FECHAMENTO	COVER	CUBIERTA
5	71396755	1	MOTOR	ENGINE	MOTOR

Tubulações Do Motor Hidráulico Da Tela Rotativa

VALTRA

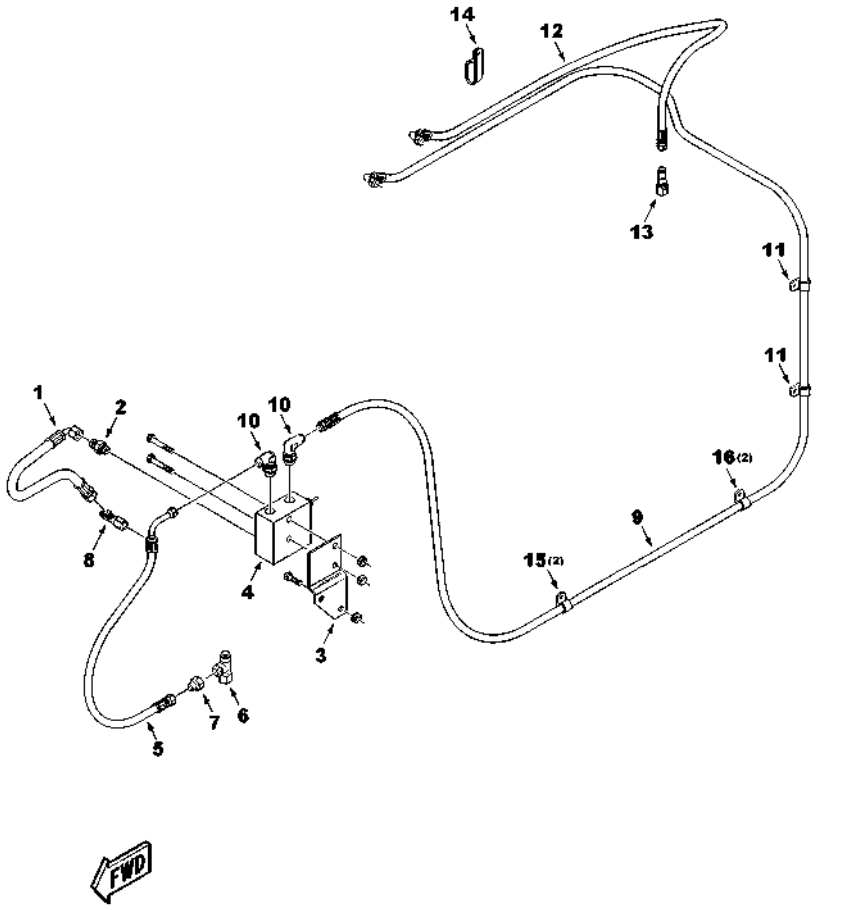

1	71373538	1	CJ. MANGUEIRA	KIT, HOSE	MANGUITOS JUEGO
2	700701356	1	CONEXÃO	CONNECTION	CONEXION
2	70921883	1	ANEL "O"	O RING	JUNTA TORICA
3	71396264	1	SUPORTE	BRACKET	SOPORTE
3	70921333	2	PARAFUSO	BOLT	PERNO
3	70917356	2	ARRUELA	WASHER	ARANDELA
3	70917372	2	PORCA	NUT	TUERCA
4	71396267	1	VÁLVULA	VALVE	VALVULA
4	70921978	2	PARAFUSO	BOLT	PERNO
4	70917356	2	ARRUELA	WASHER	ARANDELA
4	70917372	2	PORCA	NUT	TUERCA
5	700719105	1	CJ. MANGUEIRA	KIT, HOSE	MANGUITOS JUEGO
6	70925468	1	CONEXÃO "T"	CONNECTION T	CONEXION T
7	70930224	1	REDUTOR	REDUCER	REDUCTOR
8	700701355	1	CONEXÃO "T"	CONNECTION T	CONEXION T
9	71396265	1	CJ. MANGUEIRA	KIT, HOSE	MANGUITOS JUEGO
10	70922523	2	COTOVELO	ELBOW	CODO
10	70921884	2	ANEL "O"	O RING	JUNTA TORICA
11	70925619	2	BRAÇADEIRA	CLAMP	ABRAZADERA
11	702951	2	CAPA PARAFUSO	CAPSCREW	TORNILLO TAPON
11	705038	2	ARRUELA PRESSÃO	LOCK WASHER	ARANDELA GROWER
11	70916950	2	PORCA	NUT	TUERCA
12	71396266	1	CJ. MANGUEIRA	KIT, HOSE	MANGUITOS JUEGO
12	70937133	2	PRESILHA	TIE	BARRA DE ENLACE
13	70921298	1	CONEXÃO "T"	CONNECTION T	CONEXION T
14	70928148	1	BRAÇADEIRA	CLAMP	ABRAZADERA
14	702951	1	CAPA PARAFUSO	CAPSCREW	TORNILLO TAPON
15	70927134	2	PRESILHA	STAPLE	GRAPA
16	70937682	2	PRESILHA	STAPLE	GRAPA

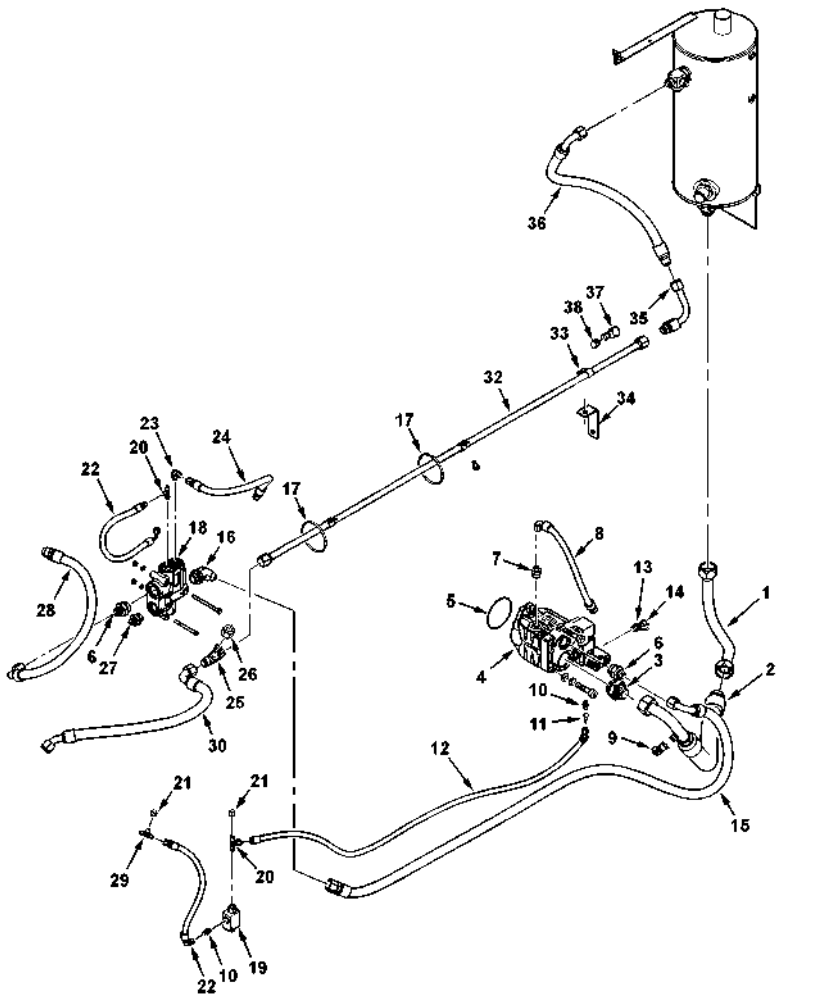

1	71394140	1	CJ. TUBO	KIT, PIPE	JUEGO CANO
2	71411839	1	CJ. MANGUEIRA	KIT, HOSE	MANGUITOS JUEGO
3	112890W91	1	CONEXÃO	CONNECTION	CONEXION
3	70921887	1	ANEL "O"	O RING	JUNTA TORICA
4	71406627	1	CJ. BOMBA	KIT, PUMP	BOMBA JUEGO
4	3010013X1	2	CAPA PARAFUSO	CAPSCREW	TORNILLO TAPON
4	70934063	2	ARRUELA PRESSÃO	LOCK WASHER	ARANDELA GROWER
4	700101804	2	ARRUELA	WASHER	ARANDELA
5	70925310	1	ANEL "O"	O RING	JUNTA TORICA
6	70935768	2	CONEXÃO	CONNECTION	CONEXION
6	70921214	2	ANEL "O"	O RING	JUNTA TORICA
7	8746018	2	CONECTOR	CONNECTOR	CONECTOR
7	70921205	2	ANEL "O"	O RING	JUNTA TORICA
8	71410484	1	CJ. MANGUEIRA	KIT, HOSE	MANGUITOS JUEGO
9	70921279	1	COTOVELO	ELBOW	CODO
10	700701356	3	CONEXÃO	CONNECTION	CONEXION
10	70921883	3	ANEL "O"	O RING	JUNTA TORICA
11	286501M1	1	FILTRO	FILTER	FILTRO
12	71410485	1	CJ. MANGUEIRA	KIT, HOSE	MANGUITOS JUEGO
13	71379303	1	ACOPLADOR	COUPLER	ACOPLADOR
14	71379304	1	CAPA	BOOT	PROTECCION
15	71410486	1	CJ. MANGUEIRA	KIT, HOSE	MANGUITOS JUEGO
16	70935989	1	CONEXÃO	CONNECTION	CONEXION
16	70921214	1	ANEL "O"	O RING	JUNTA TORICA
17	70925442	2	PRESILHA	TIE	BARRA DE ENLACE
18	71391453	1	VÁLVULA PRIORID.	PRIORITY VALVE	PRIORITY VALVE
18	772418	1	PARAFUSO	BOLT	PERNO
18	873026	1	PARAFUSO	BOLT	PERNO
18	70917372	2	PORCA	NUT	TUERCA
18	70917356	2	ARRUELA	WASHER	ARANDELA
19	72525468	1	VÁLVULA	VALVE	VALVULA
20	70924783	2	CONEXÃO "T"	CONNECTION T	CONEXION T
20	70921883	1	ANEL "O"	O RING	JUNTA TORICA
21	700715848	2	CALOTA	CAP	TAPA
22	116640W1	2	CJ. MANGUEIRA	KIT, HOSE	MANGUITOS JUEGO
23	70930510	1	COTOVELO	ELBOW	CODO
23	70921883	1	ANEL "O"	O RING	JUNTA TORICA
24	101650M1	1	CJ. MANGUEIRA	KIT, HOSE	MANGUITOS JUEGO
25	700701814	1	CONEXÃO "T"	CONNECTION T	CONEXION T
26	70925852	1	REDUTOR	REDUCER	REDUCTOR
26	70919197	1	PORCA	NUT	TUERCA
27	700701753	1	CONEXÃO	CONNECTION	CONEXION
27	70921206	1	ANEL "O"	O RING	JUNTA TORICA
28	101588M1	1	CJ. MANGUEIRA	KIT, HOSE	MANGUITOS JUEGO
29	700701350	1	CONEXÃO "T"	CONNECTION T	CONEXION T
30	700727621	1	CJ. MANGUEIRA	KIT, HOSE	MANGUITOS JUEGO
32	71398138	1	CJ. TUBO	KIT, PIPE	JUEGO CANO
33	70926049	3	BRAÇADEIRA	CLAMP	ABRAZADERA
33	702951	2	CAPA PARAFUSO	CAPSCREW	TORNILLO TAPON
33	70921977	1	PARAFUSO	BOLT	PERNO

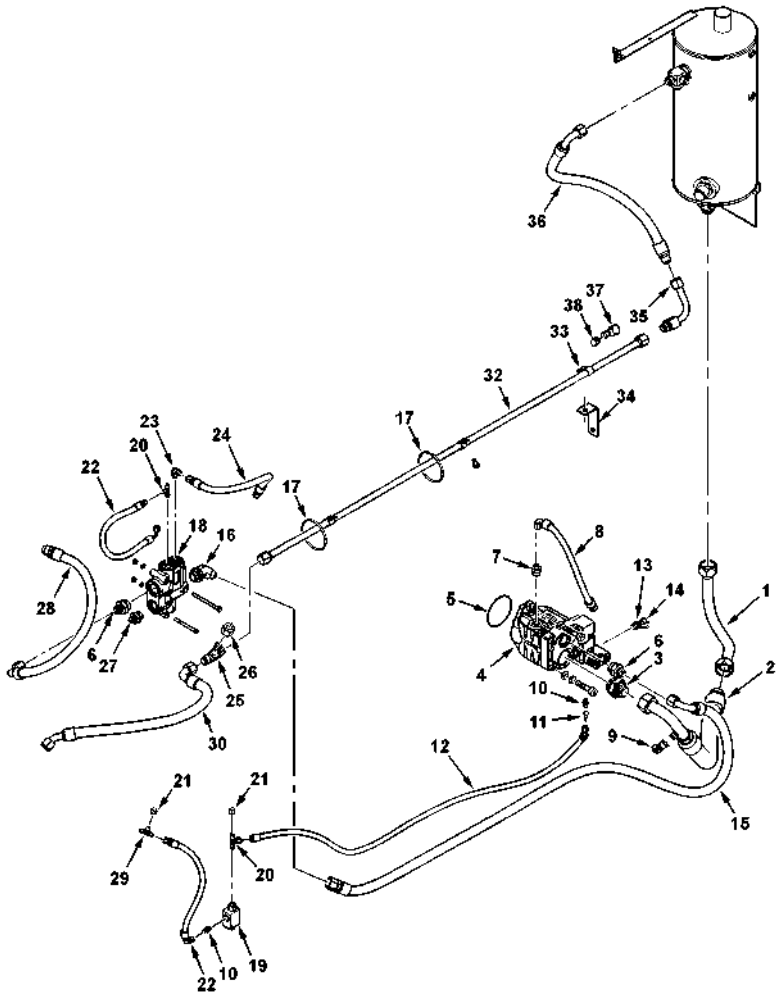

MC00401

33	Y705608	1	ARRUELA	WASHER	ARANDELA
33	704726	1	PORCA TRAVA	LOCKNUT	CONTRATUERCA
34	71398139	1	SUPORTE	BRACKET	SOPORTE
35	71398142	1	CJ. TUBO	KIT, PIPE	JUEGO CANO
36	71388086	1	CJ. MANGUEIRA	KIT, HOSE	MANGUITOS JUEGO
37	70921298	1	CONEXÃO "T"	CONNECTION T	CONEXION T
38	70923737	1	CALOTA	CAP	TAPA

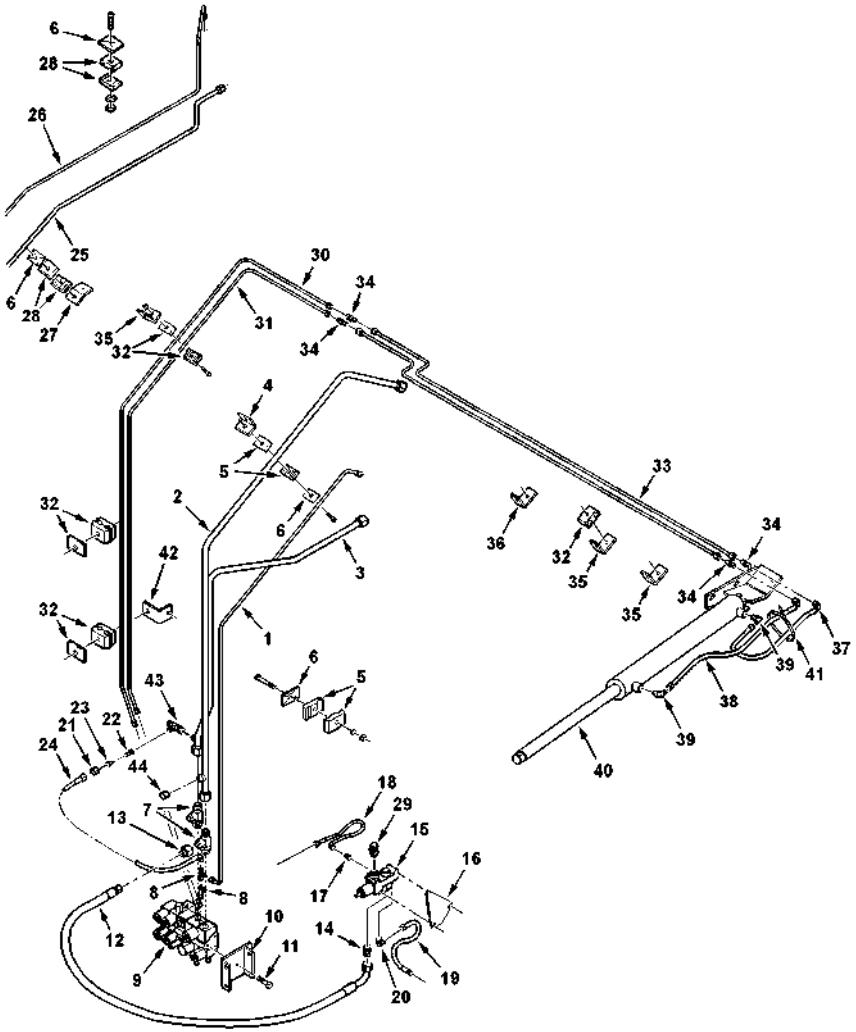

1	71399150	1	CJ. TUBO	KIT, PIPE	JUEGO CANO
2	71399149	1	CJ. TUBO	KIT, PIPE	JUEGO CANO
3	700727622	1	CJ. TUBO	KIT, PIPE	JUEGO CANO
4	101643M91	1	SUPORTE	BRACKET	SOPORTE
4	70921332	1	PARAFUSO	BOLT	PERNO
4	70917356	1	ARRUELA	WASHER	ARANDELA
4	70917372	1	PORCA	NUT	TUERCA
5	101752M1	2	BRAÇADEIRA	CLAMP	ABRAZADERA
5	70921159	1	PARAFUSO	BOLT	PERNO
5	7701485	1	PARAFUSO	BOLT	PERNO
5	705012	2	ARRUELA PRESSÃO	LOCK WASHER	ARANDELA GROWER
5	70916622	1	PORCA	NUT	TUERCA
6	101646M1	4	TAMPA	COVER	CUBIERTA
7	70922181	2	CONEXÃO "T"	CONNECTION T	CONEXION T
7	70921206	2	ANEL "O"	O RING	JUNTA TORICA
8	700701355	2	CONEXÃO "T"	CONNECTION T	CONEXION T
9		1	CJ. VÁLVULA	KIT, VALVE	VALVULAS JUEGO
10	108910W91	1	SUPORTE	BRACKET	SOPORTE
10	7701188	4	PARAFUSO	BOLT	PERNO
10	Y705046	4	ARRUELA PRESSÃO	LOCK WASHER	ARANDELA GROWER
10	704031	4	PORCA	NUT	TUERCA
11	70927340	3	PARAFUSO	BOLT	PERNO
11	353769X1	3	ARRUELA	WASHER	ARANDELA
12	112050W1	1	CJ. MANGUEIRA	KIT, HOSE	MANGUITOS JUEGO
13	700701744	1	REDUTOR	REDUCER	REDUCTOR
14	70921326	1	CONEXÃO	CONNECTION	CONEXION
14	70921205	1	ANEL "O"	O RING	JUNTA TORICA
15	104135W91	1	CJ. VÁLVULA	KIT, VALVE	VALVULAS JUEGO
15	70921719	2	PARAFUSO	BOLT	PERNO
15	70917372	2	PORCA	NUT	TUERCA
15	70917356	2	ARRUELA	WASHER	ARANDELA
16	71386414	1	CHAPA	PLATE	CHAPA
16	70921333	2	PARAFUSO	BOLT	PERNO
16	70917372	2	PORCA	NUT	TUERCA
16	70917356	2	ARRUELA	WASHER	ARANDELA
17	70926292	1	CONEXÃO	CONNECTION	CONEXION
17	70921885	1	ANEL "O"	O RING	JUNTA TORICA
18	101590M1	1	CJ. MANGUEIRA	KIT, HOSE	MANGUITOS JUEGO
19	101650M1	1	CJ. MANGUEIRA	KIT, HOSE	MANGUITOS JUEGO
20	70922523	1	COTOVELO	ELBOW	CODO
20	70921885	1	ANEL "O"	O RING	JUNTA TORICA
21	846204	1	PORCA	NUT	TUERCA
22	116644W1	1	ADAPTADOR	FITTING	ACCESORIO.
23	286501M1	2	FILTRO	FILTER	FILTRO
24	71373538	1	CJ. MANGUEIRA	KIT, HOSE	MANGUITOS JUEGO
25	71391246	1	CJ. TUBO	KIT, PIPE	JUEGO CANO
26	71391252	1	CJ. TUBO	KIT, PIPE	JUEGO CANO
27	112972W1	1	ALÇA	STRAP	FAJA
27	70921332	1	PARAFUSO	BOLT	PERNO
27	70917372	1	PORCA	NUT	TUERCA

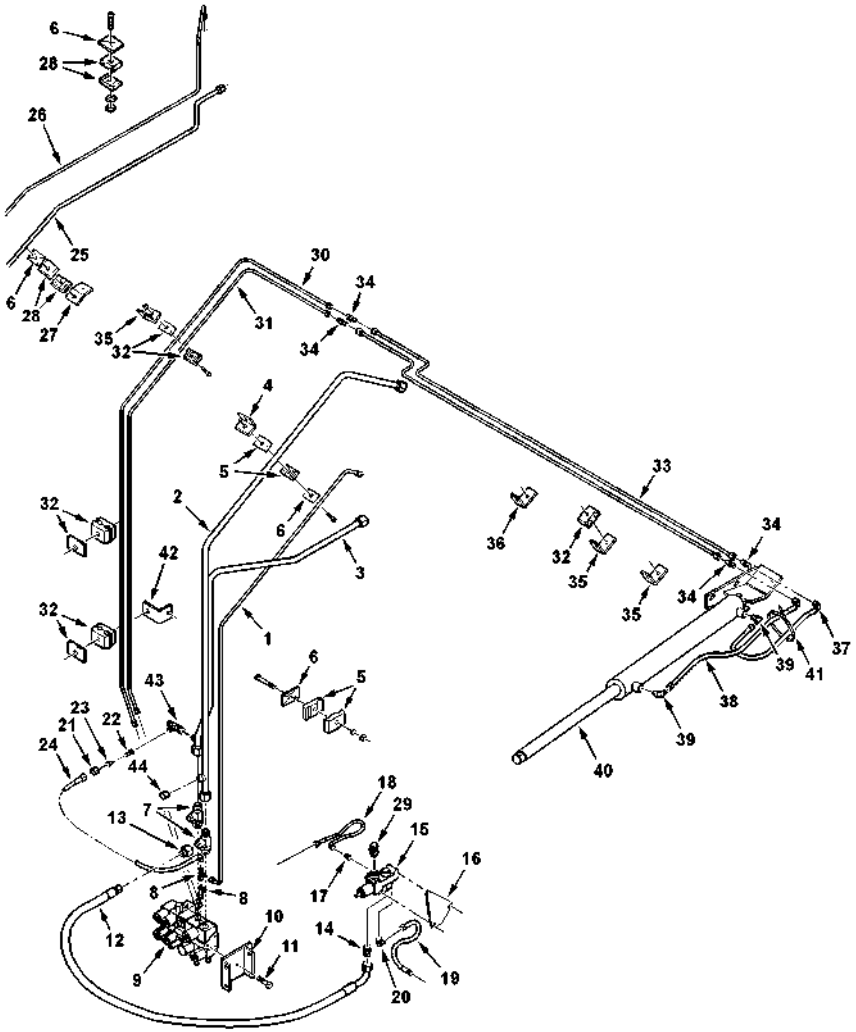

27	70917356	1	ARRUELA	WASHER	ARANDELA
28	101751M1	2	BRAÇADEIRA	CLAMP	ABRAZADERA
28	7701485	2	PARAFUSO	BOLT	PERNO
28	705012	2	ARRUELA PRESSÃO	LOCK WASHER	ARANDELA GROWER
28	70916622	2	PORCA	NUT	TUERCA
29	70921327	1	COTOVELO	ELBOW	CODO
29	70921205	1	ANEL "O"	O RING	JUNTA TORICA
30	71401728	1	CJ. TUBO	KIT, PIPE	JUEGO CANO
31	71401727	1	CJ. TUBO	KIT, PIPE	JUEGO CANO
32	148039M1	6	BRAÇADEIRA	CLAMP	ABRAZADERA
32	70922837	6	PARAFUSO	BOLT	PERNO
32	70917377	6	ARRUELA	WASHER	ARANDELA
32	70916622	6	PORCA	NUT	TUERCA
32	705012	6	ARRUELA PRESSÃO	LOCK WASHER	ARANDELA GROWER
33	71401729	2	CJ. TUBO	KIT, PIPE	JUEGO CANO
34	70919214	4	UNIÃO	UNION	RACOR
35	101618M1	3	SUPORTE	BRACKET	SOPORTE
35	7703457	3	PARAFUSO	BOLT	PERNO
35	705012	3	ARRUELA PRESSÃO	LOCK WASHER	ARANDELA GROWER
35	70916622	3	PORCA	NUT	TUERCA
36	71398203	1	SUPORTE	BRACKET	SOPORTE
36	7703457	1	PARAFUSO	BOLT	PERNO
36	705012	1	ARRUELA PRESSÃO	LOCK WASHER	ARANDELA GROWER
36	70916622	1	PORCA	NUT	TUERCA
37	101590M1	1	CJ. MANGUEIRA	KIT, HOSE	MANGUITOS JUEGO
38	101598M1	1	CJ. MANGUEIRA	KIT, HOSE	MANGUITOS JUEGO
39	700701834	2	COTOVELO	ELBOW	CODO
39	70921885	2	ANEL "O"	O RING	JUNTA TORICA
40	71399143	1	CILINDRO	CYLINDER	CILINDRO
41	70925442	1	PRESILHA	TIE	BARRA DE ENLACE
42	71407464	1	ALÇA	STRAP	FAJA
42	70921333	1	PARAFUSO	BOLT	PERNO
42	70917642	1	ARRUELA	WASHER	ARANDELA
42	704726	1	PORCA TRAVA	LOCKNUT	CONTRATUERCA
43	70921297	1	CONEXÃO "T"	CONNECTION T	CONEXION T
44	70923737	1	CALOTA	CAP	TAPA

Bomba Hidráulica
Hydraulic Pump
Bomba Hidraulica

70-95

VALTRA

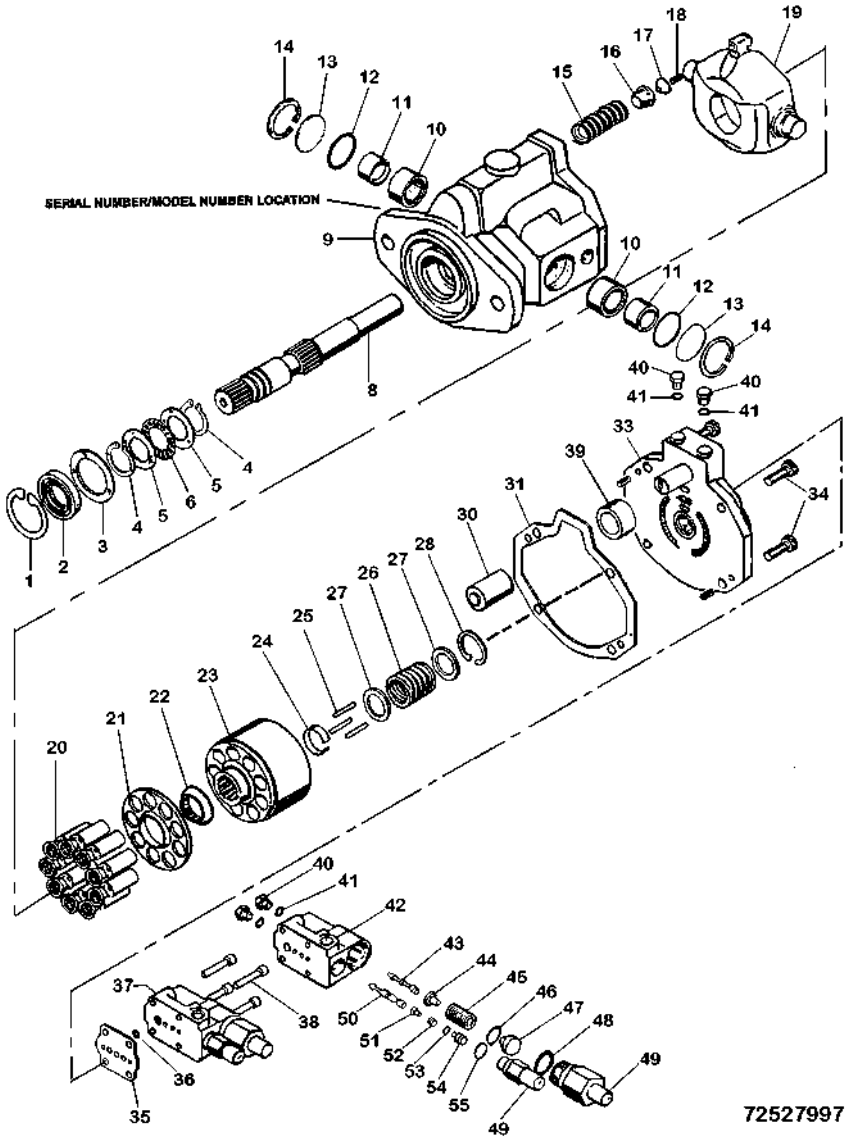

1	70927700	1	ANEL	RING	ARO
2	70269723	1	RETENTOR	SEAL	RETEN
3	70269722	1	ARRUELA	WASHER	ARANDELA
4	72528008	2	ANEL	RING	ARO
5	70933255	2	PISTA ROLAMENTO	RACE	PISTA COJINETE
6	70930441	1	MANCAL	BEARING	COJINETE
7	72528004	1	COMPENSADOR	COMPENSATOR	COMPENSADOR
8	104456W1	1	EIXO	SHAFT	ARBOL
9	72528022	1	CARCAÇA	HOUSING	ALOJAMIENTO
10	71012174	2	MANCAL	BEARING	COJINETE
11	700719785	2	PISTA ROLAMENTO	RACE	PISTA COJINETE
12	70924791	2	ANEL "O"	O RING	JUNTA TORICA
13	700719782	2	TAMPA	COVER	CUBIERTA
14	7035983	2	ANEL	RING	ARO
15	700719780	1	MOLA	SPRING	RESORTE
16	700719784	1	COLAR	COLLAR	COLLAR
17	700719783	1	BOTÃO	BUTTON	PULSADOR
18	72528006	1	PINO	PIN	PASADOR
19	72528024	1	CAME	CAM	LEVA
20		1	CJ. PISTÃO	KIT, PISTON	JUEGO DE PISTON
21		1	PIVÔ	PIVOT	PIVOTE
22		1	PIVÔ	PIVOT	PIVOTE
23	700706490	1	BLOCO	BLOCK	BLOQUE
24	70267150	1	ARMADURA	KEEPER	ARMADURA
25	70267148	3	PINO	PIN	PASADOR
26	70267155	1	MOLA	SPRING	RESORTE
27	70261383	2	ARRUELA	WASHER	ARANDELA
28	355602X1	1	ANEL	RING	ARO
30	72528025	1	PISTÃO	PISTON	PISTON
31	70267132	1	GAXETA	GASKET	GAXETA
33	104458W91	1	PLACA	PLATE	PLATO
34	70920415	4	PARAFUSO	BOLT	PERNO
35	70270210	1	GAXETA	GASKET	GAXETA
36	72528012	1	ANEL "O"	O RING	JUNTA TORICA
37	72528004	1	COMPENSADOR	COMPENSATOR	COMPENSADOR
38	103714W1	4	PARAFUSO	BOLT	PERNO
39		1	ESPAÇADOR	SPACER	PIEZA DISTANCIA
40	70935836	1	BUJÃO	PLUG	TAPON
41	70921882	1	ANEL "O"	O RING	JUNTA TORICA
42		1	CORPO	BODY	CUERPO
43		1	TAMBOR	DRUM	TAMBOR
44	70272357	1	CALOTA	CAP	TAPA
45	70267167	1	MOLA	SPRING	RESORTE
46	70935118	1	ANEL "O"	O RING	JUNTA TORICA
47	70272358	1	SEGUIDOR	FOLLOWER	IMPULSOR
48	70935847	1	ANEL "O"	O RING	JUNTA TORICA
49		1	CAPA	BOOT	PROTECCION
50	70272355	1	CARRETEL	SPOOL	CARRETE
51	70272361	1	PIVÔ	PIVOT	PIVOTE
52	70272365	1	MOLA	SPRING	RESORTE

Menu

Bomba Hidráulica
Hydraulic Pump
Bomba Hidraulica

70-95

VALTRA

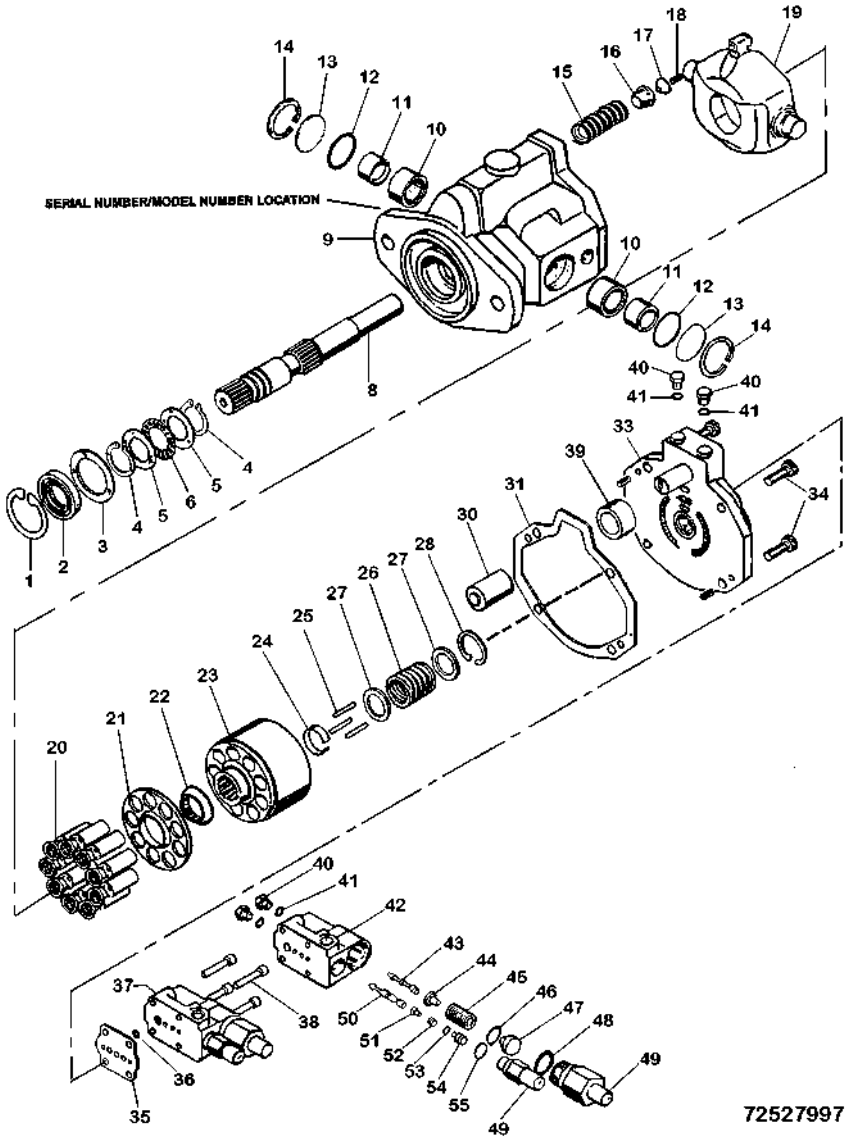

53	70936498	1	ANEL "O"	O RING	JUNTA TORICA
54	70272360	1	SEGUIDOR	FOLLOWER	IMPULSOR
55	70928488	1	ANEL "O"	O RING	JUNTA TORICA

Tubos Da Válvula Combinada Do Descarregador

70-100

VALTRA

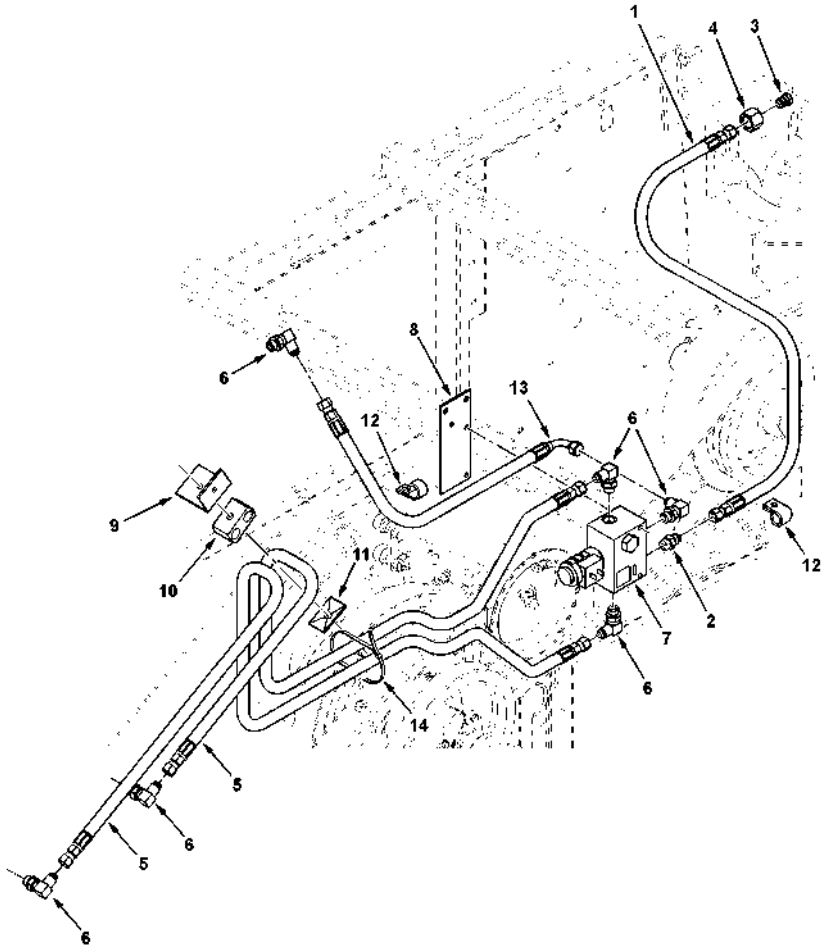

MC00387

1	112027W1	1	CJ. MANGUEIRA	KIT, HOSE	MANGUITOS JUEGO
2	846634	1	CONEXÃO	CONNECTION	CONEXION
2	70921885	1	ANEL "O"	O RING	JUNTA TORICA
3	70925852	1	REDUTOR	REDUCER	REDUCTOR
4	70919197	1	PORCA	NUT	TUERCA
5	71373403	2	CJ. MANGUEIRA	KIT, HOSE	MANGUITOS JUEGO
6	70922523	6	COTOVELO	ELBOW	CODO
6	70921885	6	ANEL "O"	O RING	JUNTA TORICA
7	108531W91	1	CJ. VÁLVULA	KIT, VALVE	VALVULAS JUEGO
7	71407956	1	CJ. VÁLVULA	KIT, VALVE	VALVULAS JUEGO
7	7701964	2	PARAFUSO	BOLT	PERNO
7	705012	2	ARRUELA PRESSÃO	LOCK WASHER	ARANDELA GROWER
7	70916622	2	PORCA	NUT	TUERCA
8	108925W1	1	CHAPA	PLATE	CHAPA
8	70921332	2	PARAFUSO	BOLT	PERNO
8	704726	2	PORCA TRAVA	LOCKNUT	CONTRATUERCA
9	101832M1	1	SUPORTE	BRACKET	SOPORTE
9	70921965	1	PARAFUSO	BOLT	PERNO
9	70916965	1	ARRUELA	WASHER	ARANDELA
9	70916950	1	PORCA	NUT	TUERCA
10	148203M1	1	BRAÇADEIRA	CLAMP	ABRAZADERA
11	101646M1	1	TAMPA	COVER	CUBIERTA
11	70921963	1	PARAFUSO	BOLT	PERNO
11	705012	1	ARRUELA PRESSÃO	LOCK WASHER	ARANDELA GROWER
11	70916622	1	PORCA	NUT	TUERCA
12	70925097	2	BRAÇADEIRA	CLAMP	ABRAZADERA
12	70921210	2	PARAFUSO	BOLT	PERNO
12	70916965	2	ARRUELA	WASHER	ARANDELA
12	70916950	2	PORCA	NUT	TUERCA
13	700707391	1	CJ. MANGUEIRA	KIT, HOSE	MANGUITOS JUEGO
14	70937133	2	PRESILHA	TIE	BARRA DE ENLACE

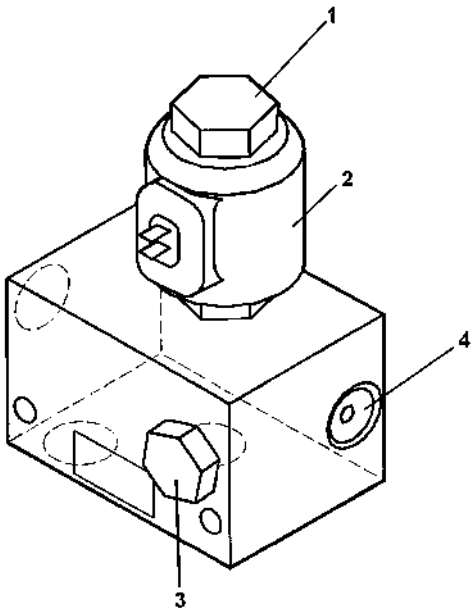

MC00061

1	71389729	1	ELEMENTO FILTRO	CARTRIDGE	ELEMENTO FILTRO
1	700720621	1	ELEMENTO FILTRO	CARTRIDGE	ELEMENTO FILTRO
2	853288	1	BOBINA	COIL	BOBINA
2	71407957	1	BOBINA	COIL	BOBINA
3	71389731	1	VÁLVULA	VALVE	VALVULA
3	700720917	1	VÁLVULA	VALVE	VALVULA
4	71389732	1	BUJÃO	PLUG	TAPON
4	71407958	1	BUJÃO	PLUG	TAPON

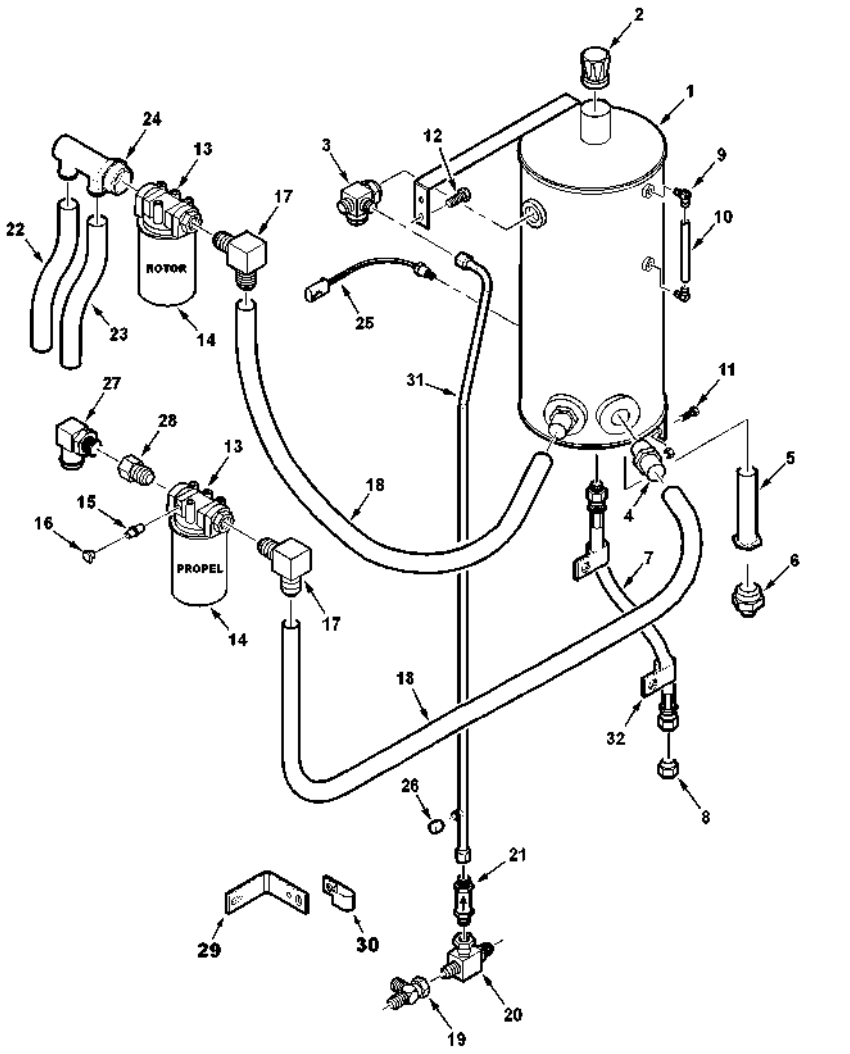

1	71404409		1	DEPÓSITO	RESERVOIR	DEPOSITO
2	112887W1		1	CALOTA	CAP	TAPA
3	2629073W91		1	ADAPTADOR	FITTING	ACCESORIO.
3	70921235		1	ANEL "O"	O RING	JUNTA TORICA
4	70929257		2	CONECTOR	CONNECTOR	CONECTOR
4	70921887		2	ANEL "O"	O RING	JUNTA TORICA
5	112858W91		1	CJ. FILTRO	KIT, FILTER	JUEGO FILTRO
5	70921888		1	ANEL "O"	O RING	JUNTA TORICA
6	112890W91		1	CONEXÃO	CONNECTION	CONEXION
6	70921887		1	ANEL "O"	O RING	JUNTA TORICA
7	108541W1		1	CJ. MANGUEIRA	KIT, HOSE	MANGUITOS JUEGO
8	700712973		1	BUJÃO	PLUG	TAPON
9	133828M91		2	COTOVELO	ELBOW	CODO
10	133827M1		1	TUBO	PIPE	CANO
11	703249		2	CAPA PARAFUSO	CAPSCREW	TORNILLO TAPON
11	704734		2	PORCA TRAVA	LOCKNUT	CONTRATUERCA
12	70917356		2	ARRUELA	WASHER	ARANDELA
12	70917642		2	ARRUELA	WASHER	ARANDELA
13	104308W1		2	ARTICULADOR	HEAD	CULATA
13	70921332		3	PARAFUSO	BOLT	PERNO
13	70921333		1	PARAFUSO	BOLT	PERNO
13	70917642		1	ARRUELA	WASHER	ARANDELA
13	70917356		4	ARRUELA	WASHER	ARANDELA
14	104309W91		2	ELEMENTO	ELEMENT	ELEMENTO
15	70919171		2	CONEXÃO	CONNECTION	CONEXION
16	700715848		2	CALOTA	CAP	TAPA
17	70930879		2	COTOVELO	ELBOW	CODO
17	70921887		2	ANEL "O"	O RING	JUNTA TORICA
18	71392194		2	MANGUEIRA	HOSE	FLEXIBLE
18	720656		4	BRAÇADEIRA	CLAMP	ABRAZADERA
19	70921691		1	CONEXÃO "T"	CONNECTION T	CONEXION T
20	2629080W1		1	ADAPTADOR	FITTING	ACCESORIO.
21	71391238		1	VÁLVULA	VALVE	VALVULA
22	112016W1		1	MANGUEIRA	HOSE	FLEXIBLE
22	70921912		2	BRAÇADEIRA	CLAMP	ABRAZADERA
22	70925442		1	PRESILHA	TIE	BARRA DE ENLACE
23	71392195	29"	1	MANGUEIRA	HOSE	FLEXIBLE
23	70921912		2	BRAÇADEIRA	CLAMP	ABRAZADERA
24	104156W91		1	ADAPTADOR	FITTING	ACCESORIO.
24	70921887		1	ANEL "O"	O RING	JUNTA TORICA
25	71391418		1	SENSOR	SENDER	EMISOR
26	70923737		1	CALOTA	CAP	TAPA
27	8046955		1	COTOVELO	ELBOW	CODO
27	70921235		1	ANEL "O"	O RING	JUNTA TORICA
28	70930368		1	REDUTOR	REDUCER	REDUCTOR
28	70921887		1	ANEL "O"	O RING	JUNTA TORICA
29	71388093		1	ALÇA	STRAP	FAJA
29	703249		1	CAPA PARAFUSO	CAPSCREW	TORNILLO TAPON
29	705038		1	ARRUELA PRESSÃO	LOCK WASHER	ARANDELA GROWER
29	70917378		2	ARRUELA	WASHER	ARANDELA

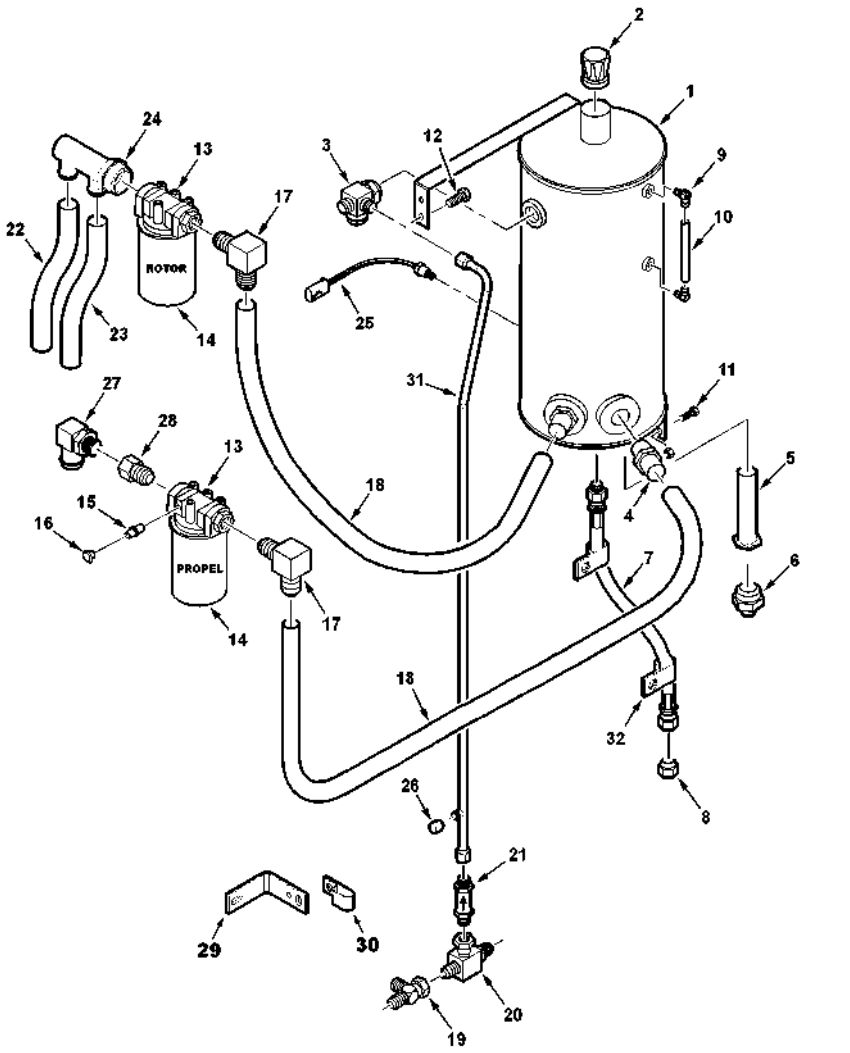

29	70916950	1	PORCA	NUT	TUERCA
30	WR519751	1	BRAÇADEIRA	CLAMP	ABRAZADERA
30	70921332	1	PARAFUSO	BOLT	PERNO
30	705020	1	ARRUELA PRESSÃO	LOCK WASHER	ARANDELA GROWER
30	700709602 (355618X1)	1	ARRUELA	WASHER	ARANDELA
30	70917372	1	PORCA	NUT	TUERCA
31	71391656	1	CJ. TUBO	KIT, PIPE	JUEGO CANO
32	70926049	2	BRAÇADEIRA	CLAMP	ABRAZADERA
32	703249	2	CAPA PARAFUSO	CAPSCREW	TORNILLO TAPON
32	705038	2	ARRUELA PRESSÃO	LOCK WASHER	ARANDELA GROWER
32	70917372	2	PORCA	NUT	TUERCA

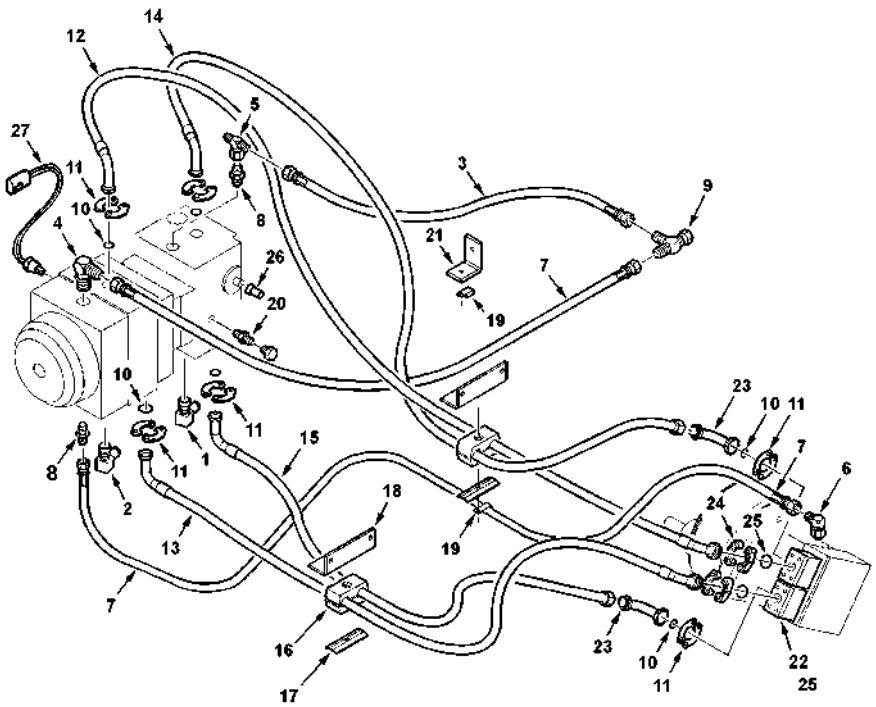

MC00338

1	70931240	1	COTOVELO	ELBOW	CODO
1	70921214	1	ANEL "O"	O RING	JUNTA TORICA
2	8046955	1	COTOVELO	ELBOW	CODO
2	70921235	1	ANEL "O"	O RING	JUNTA TORICA
3	112020W1	1	CJ. MANGUEIRA	KIT, HOSE	MANGUITOS JUEGO
4	70921203	1	COTOVELO	ELBOW	CODO
4	70921206	1	ANEL "O"	O RING	JUNTA TORICA
5	70925834	1	CONEXÃO "T"	CONNECTION T	CONEXION T
6	70922632	1	COTOVELO	ELBOW	CODO
6	70921214	1	ANEL "O"	O RING	JUNTA TORICA
7	71392198	2	CJ. MANGUEIRA	KIT, HOSE	MANGUITOS JUEGO
8	70921217	2	CONECTOR	CONNECTOR	CONECTOR
8	70921206	2	ANEL "O"	O RING	JUNTA TORICA
9	70921691	1	CONEXÃO "T"	CONNECTION T	CONEXION T
10	70926533	6	ANEL "O"	O RING	JUNTA TORICA
11	700701354	12	BRAÇADEIRA	CLAMP	ABRAZADERA
11	70923027	24	PARAFUSO	BOLT	PERNO
12	71391240	1	CJ. MANGUEIRA	KIT, HOSE	MANGUITOS JUEGO
13	71391241	1	CJ. MANGUEIRA	KIT, HOSE	MANGUITOS JUEGO
14	71391242	1	CJ. MANGUEIRA	KIT, HOSE	MANGUITOS JUEGO
15	71391243	1	CJ. MANGUEIRA	KIT, HOSE	MANGUITOS JUEGO
16	101841M1	2	BRAÇADEIRA	CLAMP	ABRAZADERA
17	101842M1	2	TAMPA	COVER	CUBIERTA
17	772418	2	PARAFUSO	BOLT	PERNO
17	705020	2	ARRUELA PRESSÃO	LOCK WASHER	ARANDELA GROWER
17	700709602 (355618X1)	2	ARRUELA	WASHER	ARANDELA
17	70917372	2	PORCA	NUT	TUERCA
18	2630960W1	2	SUPORTE	BRACKET	SOPORTE
18	703249	4	CAPA PARAFUSO	CAPSCREW	TORNILLO TAPON
18	705038	4	ARRUELA PRESSÃO	LOCK WASHER	ARANDELA GROWER
18	70916950	4	PORCA	NUT	TUERCA
19	293888M1	2	PRESILHA	STAPLE	GRAPA
20	70926292	2	CONEXÃO	CONNECTION	CONEXION
20	70921885	2	ANEL "O"	O RING	JUNTA TORICA
20	700715848	2	CALOTA	CAP	TAPA
21	101618M1	1	SUPORTE	BRACKET	SOPORTE
21	7703457	2	PARAFUSO	BOLT	PERNO
21	705012	2	ARRUELA PRESSÃO	LOCK WASHER	ARANDELA GROWER
21	700709601	2	ARRUELA	WASHER	ARANDELA
21	704007	2	PORCA	NUT	TUERCA
22	71389769	2	BLOCO	BLOCK	BLOQUE
23	112022W1	2	COTOVELO	ELBOW	CODO
23	70931640	2	ANEL "O"	O RING	JUNTA TORICA
24	71391244	4	BRAÇADEIRA	CLAMP	ABRAZADERA
24	702217	8	PARAFUSO	BOLT	PERNO
25	70924192	4	ANEL "O"	O RING	JUNTA TORICA
26	71398126	1	FECHAMENTO	COVER	CUBIERTA
27	71389746	1	INTERRUPTOR	SWITCH	INTERRUPTOR
27	70921885	1	ANEL "O"	O RING	JUNTA TORICA

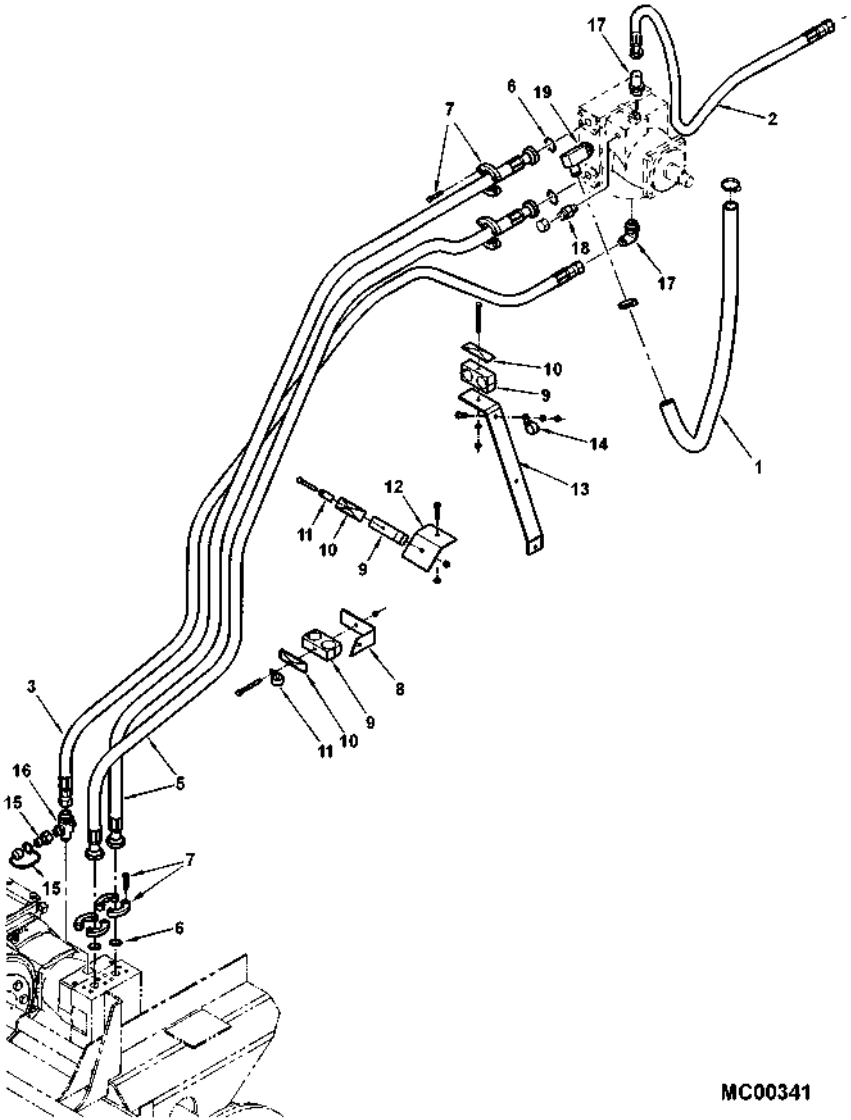

1	71392196	1	MANGUEIRA	HOSE	FLEXIBLE
1	70921912	2	BRAÇADEIRA	CLAMP	ABRAZADERA
2	71392199	1	CJ. MANGUEIRA	KIT, HOSE	MANGUITOS JUEGO
3	71392197	1	CJ. MANGUEIRA	KIT, HOSE	MANGUITOS JUEGO
5	71391239	2	CJ. MANGUEIRA	KIT, HOSE	MANGUITOS JUEGO
6	70926533	4	ANEL "O"	O RING	JUNTA TORICA
7	700701354	8	BRAÇADEIRA	CLAMP	ABRAZADERA
7	70923027	16	PARAFUSO	BOLT	PERNO
8	101844M1	1	SUPORTE	BRACKET	SOPORTE
9	101841M1	3	BRAÇADEIRA	CLAMP	ABRAZADERA
10	101842M1	3	TAMPA	COVER	CUBIERTA
10	70925690	3	PARAFUSO	BOLT	PERNO
10	70917356	3	ARRUELA	WASHER	ARANDELA
10	70917372	3	PORCA	NUT	TUERCA
11	293888M1	2	PRESILHA	STAPLE	GRAPA
12	101843M1	1	SUPORTE	BRACKET	SOPORTE
12	70921333	1	PARAFUSO	BOLT	PERNO
12	70917356	1	ARRUELA	WASHER	ARANDELA
12	70917372	1	PORCA	NUT	TUERCA
13	71391260	1	ALÇA	STRAP	FAJA
14	70929748	1	BRAÇADEIRA	CLAMP	ABRAZADERA
14	703249	1	CAPA PARAFUSO	CAPSCREW	TORNILLO TAPON
14	705038	1	ARRUELA PRESSÃO	LOCK WASHER	ARANDELA GROWER
14	70916950	1	PORCA	NUT	TUERCA
15	71377941	1	ACOPLADOR	COUPLER	ACOPLADOR
15	3304008M1	1	CALOTA	CAP	TAPA
16	71391657	1	ADAPTADOR	FITTING	ACCESORIO.
16	70921205	1	ANEL "O"	O RING	JUNTA TORICA
16	70921206	1	ANEL "O"	O RING	JUNTA TORICA
17	70921203	2	COTOVELO	ELBOW	CODO
17	70921206	2	ANEL "O"	O RING	JUNTA TORICA
18	70926292	1	CONEXÃO	CONNECTION	CONEXION
18	70921885	1	ANEL "O"	O RING	JUNTA TORICA
18	700715848	1	CALOTA	CAP	TAPA
19	71391653	1	CONEXÃO	CONNECTION	CONEXION
19	70921235	1	ANEL "O"	O RING	JUNTA TORICA

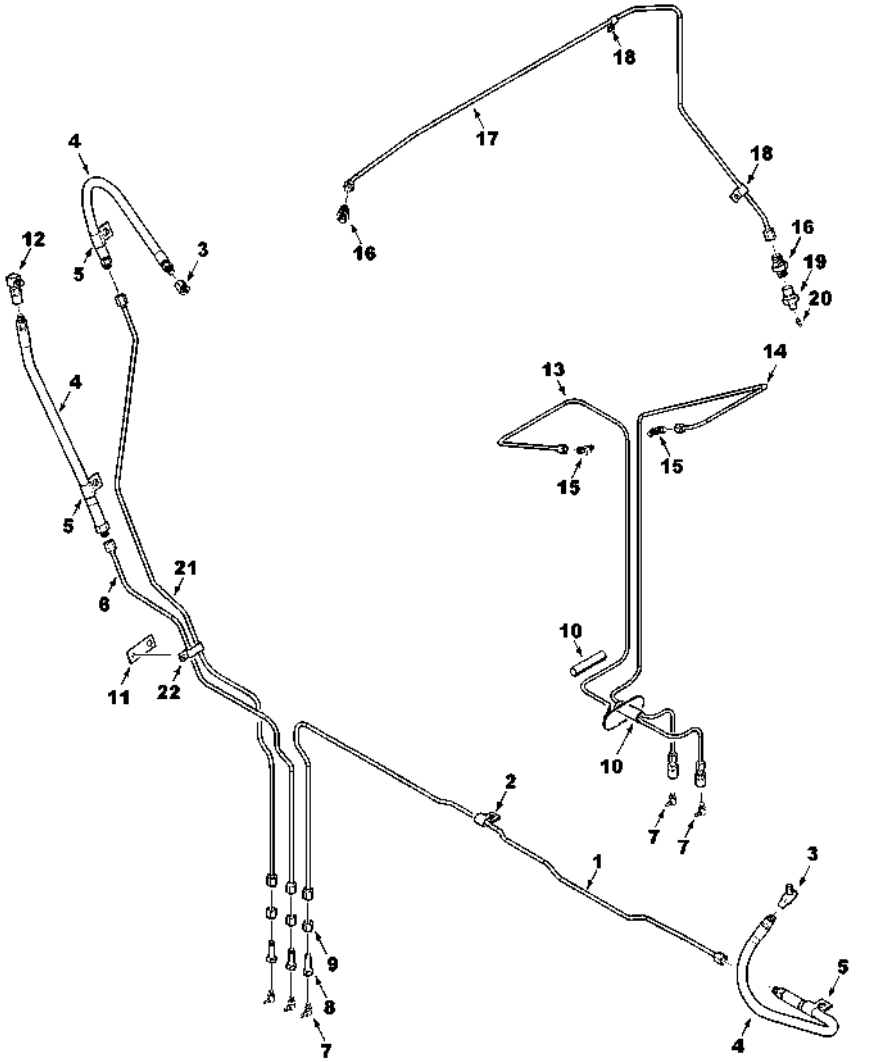

1	71390866		1	CJ. TUBO	KIT, PIPE	JUEGO CANO
2	70928654		1	BRAÇADEIRA	CLAMP	ABRAZADERA
3	70920655		2	COTOVELO	ELBOW	CODO
4	71390863		3	CJ. MANGUEIRA	KIT, HOSE	MANGUITOS JUEGO
5	70928656		3	BRAÇADEIRA	CLAMP	ABRAZADERA
5	70921965		2	PARAFUSO	BOLT	PERNO
5	704734		2	PORCA TRAVA	LOCKNUT	CONTRATUERCA
6	71392766		1	CJ. TUBO	KIT, PIPE	JUEGO CANO
7	70915276		5	GRAXEIRA	GREASER	ENGRASADOR
8	940134W1		5	CONEXÃO	CONNECTION	CONEXION
9	356612X1		5	PORCA	NUT	TUERCA
10	2556880W1		2	CAPA	BOOT	PROTECCION
10	70925442		2	PRESILHA	TIE	BARRA DE ENLACE
11	71390867		1	SUPORTE	BRACKET	SOPORTE
12	70923690		1	COTOVELO	ELBOW	CODO
13	71386353		1	CJ. TUBO	KIT, PIPE	JUEGO CANO
14	71398337		1	CJ. TUBO	KIT, PIPE	JUEGO CANO
15	70919173		2	COTOVELO	ELBOW	CODO
16	70919171		2	CONEXÃO	CONNECTION	CONEXION
17	71400653		1	CJ. TUBO	KIT, PIPE	JUEGO CANO
18	7703457		3	PARAFUSO	BOLT	PERNO
18	704007		3	PORCA	NUT	TUERCA
18	705012		3	ARRUELA PRESSÃO	LOCK WASHER	ARANDELA GROWER
18	70928654	1/4 X .406	1	BRAÇADEIRA	CLAMP	ABRAZADERA
18	70921210		1	PARAFUSO	BOLT	PERNO
18	70917378		2	ARRUELA	WASHER	ARANDELA
18	705038		1	ARRUELA PRESSÃO	LOCK WASHER	ARANDELA GROWER
18	70916950		1	PORCA	NUT	TUERCA
19	70922862		1	ACOPLAMENTO	COUPLING	ACOPLAMIENTO
20	70914465		1	CARCAÇA	HOUSING	ALOJAMIENTO
21	71392767		1	CJ. TUBO	KIT, PIPE	JUEGO CANO
22	70930999		1	BRAÇADEIRA	CLAMP	ABRAZADERA
22	7703457		1	PARAFUSO	BOLT	PERNO
22	704007		1	PORCA	NUT	TUERCA
22	705012		1	ARRUELA PRESSÃO	LOCK WASHER	ARANDELA GROWER

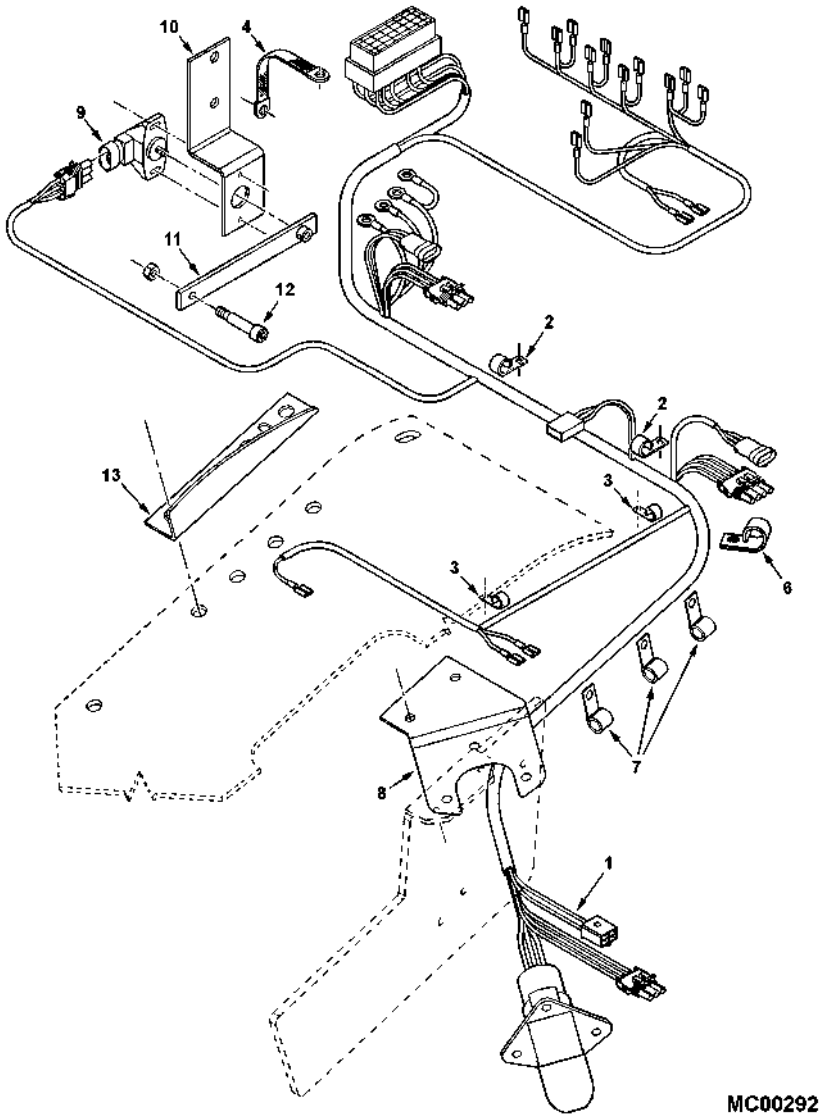

1	71391858	1	CHICOTE	HARNESS	MAZO CABLES
1	70937133	2	PRESILHA	TIE	BARRA DE ENLACE
1	70925094	2	PRESILHA	STAPLE	GRAPA
2	70937677	2	PRESILHA	STAPLE	GRAPA
2	772525	2	PARAFUSO	BOLT	PERNO
3	70937685	2	PRESILHA	STAPLE	GRAPA
3	772525	2	PARAFUSO	BOLT	PERNO
4	71396955	1	ALÇA	STRAP	FAJA
4	372729X1	1	PARAFUSO	BOLT	PERNO
4	772525	1	PARAFUSO	BOLT	PERNO
4	705160	2	ARRUELA PRESSÃO	LOCK WASHER	ARANDELA GROWER
6	70937682	1	PRESILHA	STAPLE	GRAPA
7	70936778	3	PRESILHA	STAPLE	GRAPA
7	70916950	3	PORCA	NUT	TUERCA
8	71391420	1	SUPORTE	BRACKET	SOPORTE
8	372729X1	2	PARAFUSO	BOLT	PERNO
8	70921333	3	PARAFUSO	BOLT	PERNO
8	70917356	3	ARRUELA	WASHER	ARANDELA
8	70917372	3	PORCA	NUT	TUERCA
9	71391869	1	SENSOR	SENDER	EMISOR
9	700711659	2	PARAFUSO	BOLT	PERNO
9	70923906	2	ARRUELA	WASHER	ARANDELA
9	70917395	2	ARRUELA PRESSÃO	LOCK WASHER	ARANDELA GROWER
9	704494	2	PORCA	NUT	TUERCA
10	71395832	1	SUPORTE	BRACKET	SOPORTE
10	70920415	2	PARAFUSO	BOLT	PERNO
10	70916965	2	ARRUELA	WASHER	ARANDELA
10	70916950	2	PORCA	NUT	TUERCA
11	71395840	1	BRAÇO	ARM	BRAZO
11	70923520	1	PARAFUSO AJUSTE	SETSCREW	TORNILLO AJUSTE
12	700721586	1	PARAFUSO	BOLT	PERNO
12	1703354	1	PORCA	NUT	TUERCA
13	71395838B	1	SUPORTE	BRACKET	SOPORTE
13	372729X1	4	PARAFUSO	BOLT	PERNO

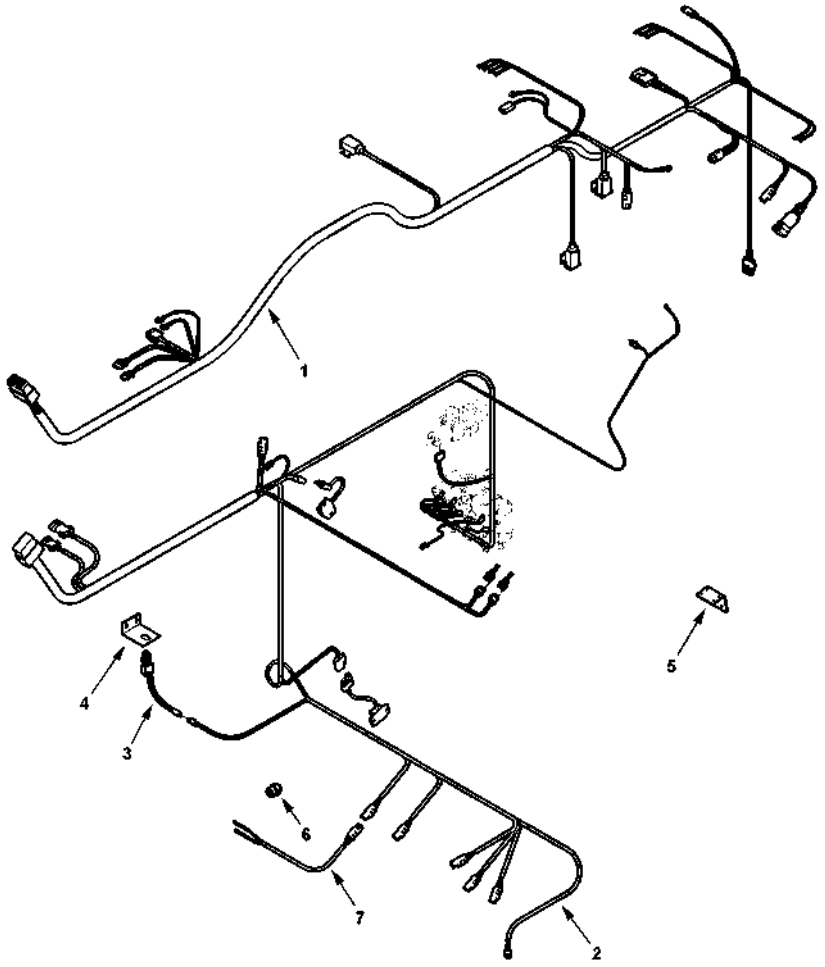

MC00308

1	71410902	1	CHICOTE	HARNESS	MAZO CABLES
1	70937685	3	PRESILHA	STAPLE	GRAPA
1	70927134	1	PRESILHA	STAPLE	GRAPA
1	70936778	6	PRESILHA	STAPLE	GRAPA
1	70937684	1	PRESILHA	STAPLE	GRAPA
1	70921333	1	PARAFUSO	BOLT	PERNO
1	700709602 (355618X1)	1	ARRUELA	WASHER	ARANDELA
1	70917356	1	ARRUELA	WASHER	ARANDELA
1	70917372	1	PORCA	NUT	TUERCA
1	71389754	1	MOLDURA	MOULDING	BORDON
1	70925094	X	PRESILHA	STAPLE	GRAPA
2	71410903	1	CHICOTE	HARNESS	MAZO CABLES
2	70925246	X	PRESILHA	STAPLE	GRAPA
2	7883267	X	PARAFUSO	BOLT	PERNO
2	70931209	X	PORCA	NUT	TUERCA
2	70937685	X	PRESILHA	STAPLE	GRAPA
2	70936778	1	PRESILHA	STAPLE	GRAPA
2	70929725	2	PRESILHA	STAPLE	GRAPA
2	70927134	1	PRESILHA	STAPLE	GRAPA
2	70921965	4	PARAFUSO	BOLT	PERNO
2	705038	4	ARRUELA PRESSÃO	LOCK WASHER	ARANDELA GROWER
2	70916950	4	PORCA	NUT	TUERCA
2	70925094	X	PRESILHA	STAPLE	GRAPA
3	293766M1	1	INTERRUPTOR	SWITCH	INTERRUPTOR
3	70925094	1	PRESILHA	STAPLE	GRAPA
4	112159W1	1	SUPORTE	BRACKET	SOPORTE
4	70921333	2	PARAFUSO	BOLT	PERNO
4	700709602 (355618X1)	2	ARRUELA	WASHER	ARANDELA
4	70917356	2	ARRUELA	WASHER	ARANDELA
4	70917372	2	PORCA	NUT	TUERCA
5	71396956	1	SUPORTE	BRACKET	SOPORTE
5	70936592	4	PARAFUSO	BOLT	PERNO
5	705160	4	ARRUELA PRESSÃO	LOCK WASHER	ARANDELA GROWER
6	71342216	1	INTERRUPTOR	SWITCH	INTERRUPTOR
7	71385907	1	CHICOTE	HARNESS	MAZO CABLES

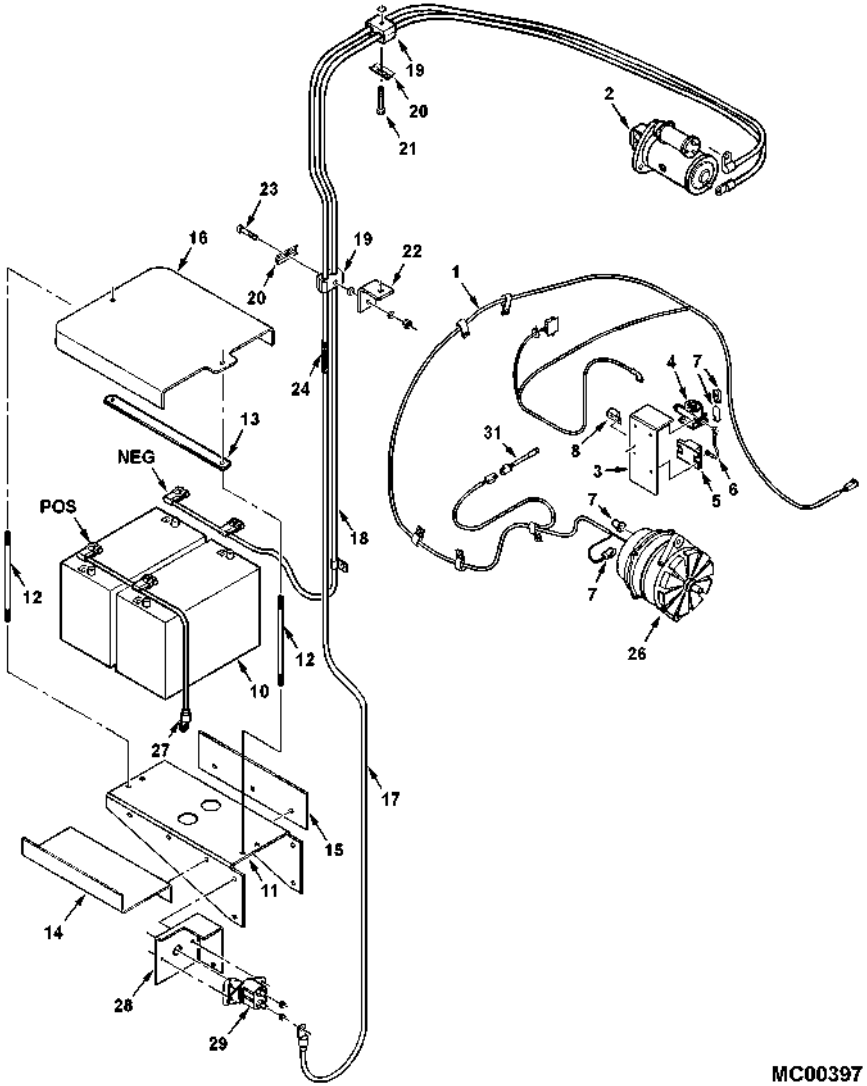

1	71410574	1	CHICOTE	HARNESS	MAZO CABLES
1	70927104	2	BRAÇADEIRA	CLAMP	ABRAZADERA
1	70937684	1	PRESILHA	STAPLE	GRAPA
1	70937677	5	PRESILHA	STAPLE	GRAPA
1	70921332	3	PARAFUSO	BOLT	PERNO
1	70918266	2	ARRUELA	WASHER	ARANDELA
1	70925094	5	PRESILHA	STAPLE	GRAPA
1	70929807	1	PRESILHA	TIE	BARRA DE ENLACE
1	70937133	8	PRESILHA	TIE	BARRA DE ENLACE
2		1	MOTOR PARTIDA	STARTERMOTOR	MOTOR ARRANQUE
3	71391424	1	SUPORTE	BRACKET	SOPORTE
3	70921332	1	PARAFUSO	BOLT	PERNO
4	530132M1	1	SOLENÓIDE	SOLENOID	SOLENOIDE
4	70931833	2	PARAFUSO	BOLT	PERNO
4	705004	1	ARRUELA PRESSÃO	LOCK WASHER	ARANDELA GROWER
4	Y704445	1	PORCA	NUT	TUERCA
4	70917372	2	PORCA	NUT	TUERCA
5	71389309	1	CORTA CORRENTE	BREAKER	RUPTOR
5	70934728	2	PARAFUSO	BOLT	PERNO
6	71389313	1	CHICOTE	HARNESS	MAZO CABLES
7	70232758	4	FECHAMENTO	COVER	CUBIERTA
8	71378104	1	RELÉ	RELAY	RELE
8	70931833	1	PARAFUSO	BOLT	PERNO
10	1907162M1	2	BATERIA	BATTERY	BATERIA
11	71393713	1	SUPORTE	BRACKET	SOPORTE
11	70921210	4	PARAFUSO	BOLT	PERNO
11	704247	4	PORCA	NUT	TUERCA
12	108047W1	2	TIRANTE	ROD	VARILLA
13	108048W1	1	ALÇA	STRAP	FAJA
13	704247	8	PORCA	NUT	TUERCA
14	71397729	1	CANTONEIRA	ANGLE	ANGULO
14	70921210	3	PARAFUSO	BOLT	PERNO
14	704247	3	PORCA	NUT	TUERCA
15	71397726	1	CHAPA	PLATE	CHAPA
15	70921210	3	PARAFUSO	BOLT	PERNO
15	704247	3	PORCA	NUT	TUERCA
16	108076W1	1	FECHAMENTO	COVER	CUBIERTA
16	Y704361	2	PORCA	NUT	TUERCA
17	71409809	1	CABO	CABLE	CABLE
18	71409822	1	CABO	CABLE	CABLE
18	702951	1	CAPA PARAFUSO	CAPSCREW	TORNILLO TAPON
19	148203M1	2	BRAÇADEIRA	CLAMP	ABRAZADERA
20	101646M1	2	TAMPA	COVER	CUBIERTA
21	70921719	1	PARAFUSO	BOLT	PERNO
21	70918431	4	ARRUELA	WASHER	ARANDELA
21	70917642	1	ARRUELA	WASHER	ARANDELA
21	70917356	1	ARRUELA	WASHER	ARANDELA
21	70917372	1	PORCA	NUT	TUERCA
22	71337414	1	SUPORTE	BRACKET	SOPORTE
23	7703507	1	PARAFUSO	BOLT	PERNO

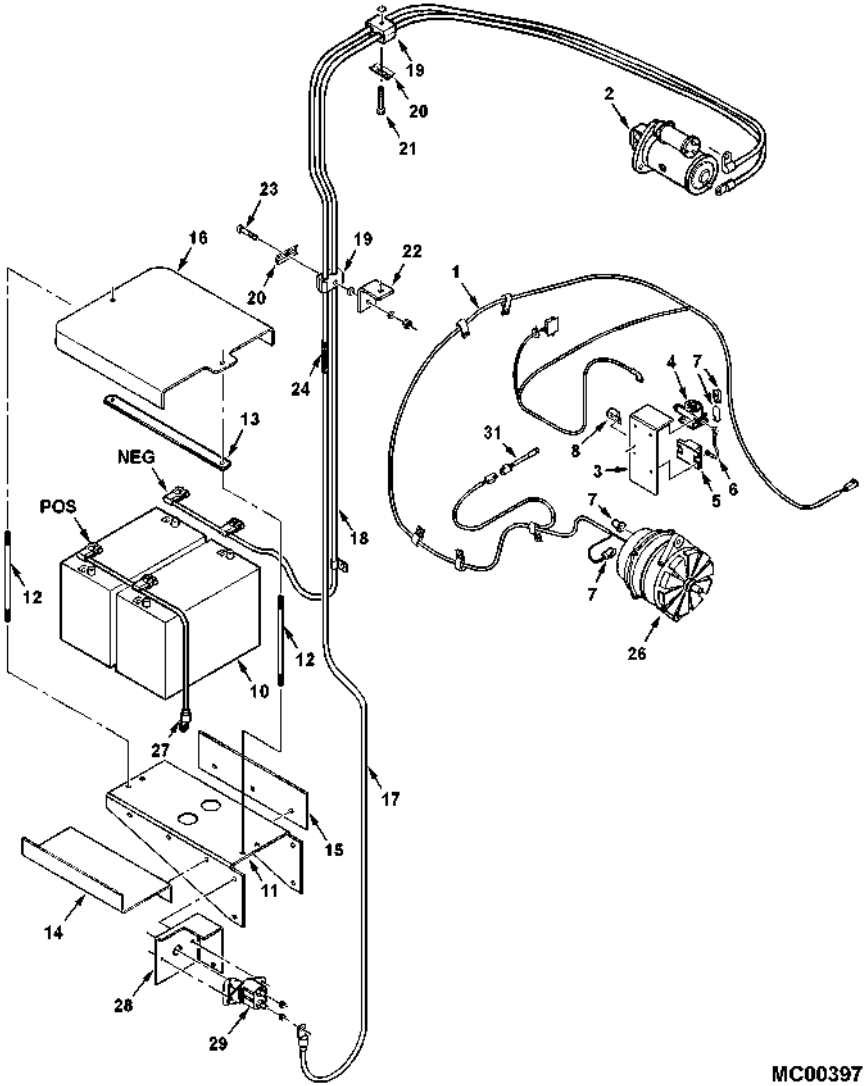

23	70918431	1	ARRUELA	WASHER	ARANDELA
23	70917642	1	ARRUELA	WASHER	ARANDELA
23	70917356	1	ARRUELA	WASHER	ARANDELA
23	70917372	1	PORCA	NUT	TUERCA
24	71396952	1	MANGUEIRA	HOSE	FLEXIBLE
24	70925094	2	PRESILHA	STAPLE	GRAPA
26	71396957	1	ALTERNADOR	ALTERNATOR	ALTERNADOR
27	71409807	1	CABO	CABLE	CABLE
28	71409810	1	SUPORTE	BRACKET	SOPORTE
29	71409811	1	INTERRUPTOR	SWITCH	INTERRUPTOR
29	71409812	1	CHAVETA	KEY	CLAVE
29	339402X1	2	PORCA	NUT	TUERCA
29	70917378	2	ARRUELA	WASHER	ARANDELA
29	339376X1	2	ARRUELA	WASHER	ARANDELA
29	7703457	2	PARAFUSO	BOLT	PERNO
29	705012	2	ARRUELA PRESSÃO	LOCK WASHER	ARANDELA GROWER
29	70916622	2	PORCA	NUT	TUERCA
31	71389746	1	INTERRUPTOR	SWITCH	INTERRUPTOR
31	70921885	1	ANEL "O"	O RING	JUNTA TORICA

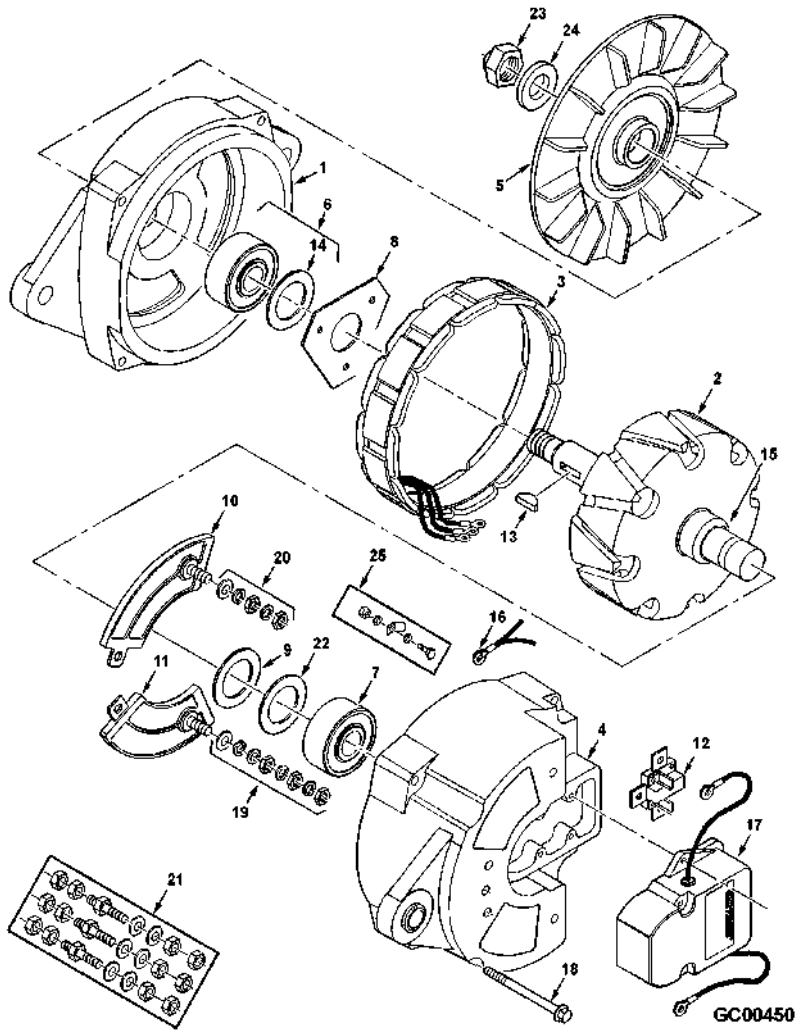

1	71407431	1	CARCAÇA	HOUSING	ALOJAMIENTO
2	71407436	1	CJ. ROTOR	KIT, ROTOR ASSY.	JGO.CJTO.ROTOR
3	71407434	1	ESTATOR	STATOR	ESTATOR
4	71407446	1	CARCAÇA	HOUSING	ALOJAMIENTO
5	71407428	1	HÉLICE	FAN	VENTILADOR
6	71407432	1	ROLAMENTO	BEARING	COJINETE
7	71407440	1	ROLAMENTO	BEARING	COJINETE
8	71407429	1	PLACA	PLATE	PLATO
9	71407438	1	ANEL TRAVA	CIRCLIP	CIRCULITO
10	71407442	1	DIODO	DIODE	DIODO
11	71407441	1	DIODO	DIODE	DIODO
12	71407448	1	CJ. ESCOVA	KIT, BRUSH	ESCOBILLAS JUEGO
13	71407435	1	CHAVETA	KEY	CLAVE
14	71407433	1	RETENTOR	SEAL	RETEN
15	71407437	1	ANEL	RING	ARO
16	71407445	1	CJ. CABO	KIT, CABLE	CABLES JUEGO
17	71407450	1	REGULADOR	REGULATOR	REGULADOR
18	71407430	1	PARAFUSO	BOLT	PERNO
19	71407443	1	CJ. FIXAÇÃO	KIT, CATCH	JUEGO FIJADOR
20	71407444	1	CJ. FIXAÇÃO	KIT, CATCH	JUEGO FIJADOR
21	71407449	1	CJ. FIXAÇÃO	KIT, CATCH	JUEGO FIJADOR
22	71407439	1	ESPAÇADOR	SPACER	PIEZA DISTANCIA
23	71407426	1	PORCA TRAVA	LOCKNUT	CONTRATUERCA
24	71407427	1	ARRUELA	WASHER	ARANDELA
25	71407447	1	TERMINAL	END	EXTREMO

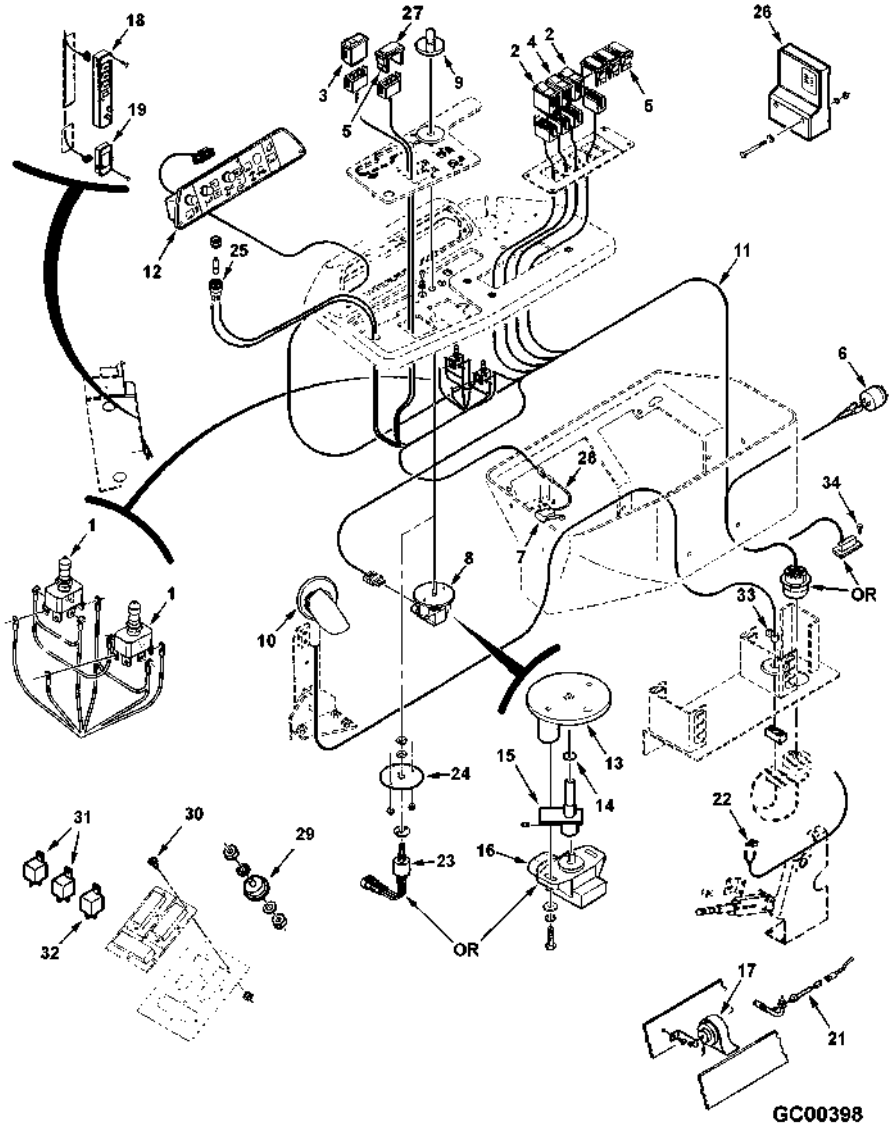

1	700726696	2	INTERRUPTOR	SWITCH	INTERRUPTOR
2	71387413	1	INTERRUPTOR	SWITCH	INTERRUPTOR
3	71387416	1	INTERRUPTOR	SWITCH	INTERRUPTOR
4	71387417	2	INTERRUPTOR	SWITCH	INTERRUPTOR
5	71390325	4	BUJÃO	PLUG	TAPON
6	112236W1	1	SIRENE	BUZZER	ZUMBADOR
7		1	INTERRUPTOR	SWITCH	INTERRUPTOR
7	107041	1	SENSOR	SENDER	EMISOR
7	700701772	2	PARAFUSO	BOLT	PERNO
7	705129	2	ARRUELA PRESSÃO	LOCK WASHER	ARANDELA GROWER
7	704551	2	PORCA	NUT	TUERCA
8	71393931	1	CJ. ACELERADOR	ACCELERATOR	ACELERADOR
8	700710188	2	PARAFUSO	BOLT	PERNO
8	70917395	2	ARRUELA PRESSÃO	LOCK WASHER	ARANDELA GROWER
8	70923906	2	ARRUELA	WASHER	ARANDELA
9	71396391	1	MANÍPULO	KNOB	POMO
10	71388133	1	ALÇA	STRAP	FAJA
10	70921332	2	PARAFUSO	BOLT	PERNO
11	71407298	1	CHICOTE	HARNESS	MAZO CABLES
12	71393285	1	CONSOLE	CONSOLE	CONSOLA
12	108664W1	3	MANÍPULO	KNOB	POMO
12	71394716	3	EIXO	SHAFT	ARBOL
12	70937280	3	PARAFUSO	BOLT	PERNO
12	71393926	3	PORCA	NUT	TUERCA
13	71398169	1	SUPORTE	BRACKET	SOPORTE
14	70923559	1	ANEL "O"	O RING	JUNTA TORICA
15	71393623	1	EIXO	SHAFT	ARBOL
15	70923520	1	PARAFUSO AJUSTE	SETSCREW	TORNILLO AJUSTE
16	71391869	1	SENSOR	SENDER	EMISOR
16	700710188	2	PARAFUSO	BOLT	PERNO
16	70917395	2	ARRUELA PRESSÃO	LOCK WASHER	ARANDELA GROWER
16	70923906	2	ARRUELA	WASHER	ARANDELA
17	71406492	1	BUZINA	HORN	BOCINA
17	7701501	1	PARAFUSO	BOLT	PERNO
18	71389811	1	PAINEL	PANEL	PANEL
18	108664W1	2	MANÍPULO	KNOB	POMO
18	71394716	2	EIXO	SHAFT	ARBOL
18	70937280	4	PARAFUSO	BOLT	PERNO
18	71393926	4	PORCA	NUT	TUERCA
19	71393277	1	CONTROLE	CONTROL	MANDO
19	700720863	4	PARAFUSO	BOLT	PERNO
19	71393926	4	PORCA	NUT	TUERCA
21	71372724	1	INTERRUPTOR	SWITCH	INTERRUPTOR
22	71395848	1	INTERRUPTOR	SWITCH	INTERRUPTOR
23	71406894	1	INTERRUPTOR	SWITCH	INTERRUPTOR
24	71400505	1	CHAPA	PLATE	CHAPA
24	700710188	2	PARAFUSO	BOLT	PERNO
24	70917395	2	ARRUELA PRESSÃO	LOCK WASHER	ARANDELA GROWER
24	70923906	4	ARRUELA	WASHER	ARANDELA
24	704551	2	PORCA	NUT	TUERCA

Menu

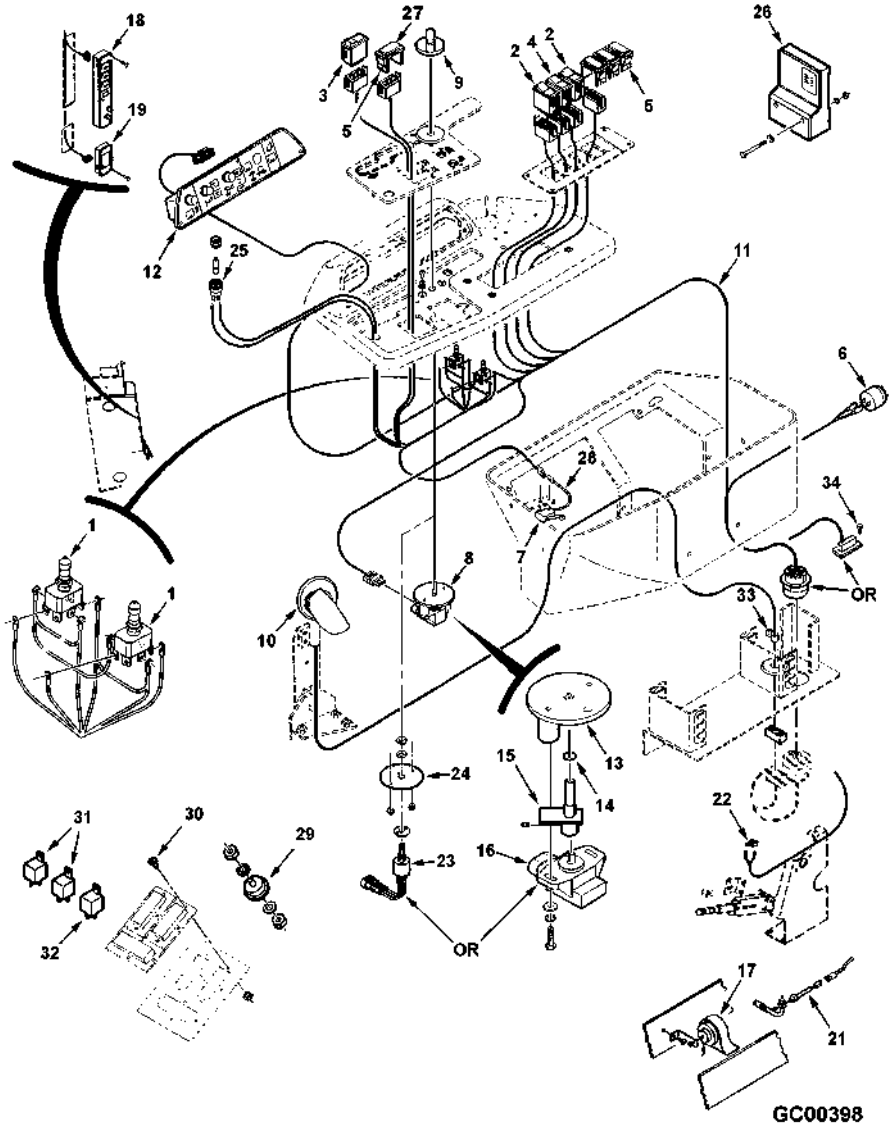

24	70917459	2	ARRUELA PRESSÃO	LOCK WASHER	ARANDELA GROWER
25	112812W1	1	SOQUETE	SOCKET	ENCHUFE
25	112811W1	1	LANTERNA	LAMP	FARO
25	112814W1	1	LENTE	LENS	LENTE
26	7701964	2	PARAFUSO	BOLT	PERNO
26	705012	2	ARRUELA PRESSÃO	LOCK WASHER	ARANDELA GROWER
26	70917377	2	ARRUELA	WASHER	ARANDELA
27	71387414	1	INTERRUPTOR	SWITCH	INTERRUPTOR
28	71385907	1	CHICOTE	HARNESS	MAZO CABLES
29	72500822	2	TERMINAL	END	EXTREMO
30	700711659	12	PARAFUSO	BOLT	PERNO
30	107320M1	12	PORCA TRAVA	LOCKNUT	CONTRATUERCA
31	71390323	2	RELÉ	RELAY	RELE
32	72160919	1	RELÉ	RELAY	RELE
33	70927097	1	BRAÇADEIRA	CLAMP	ABRAZADERA
33	7883283	1	PARAFUSO	BOLT	PERNO
33	70931209	1	PORCA	NUT	TUERCA
34	700711659	2	PARAFUSO	BOLT	PERNO
34	107320M1	2	PORCA TRAVA	LOCKNUT	CONTRATUERCA

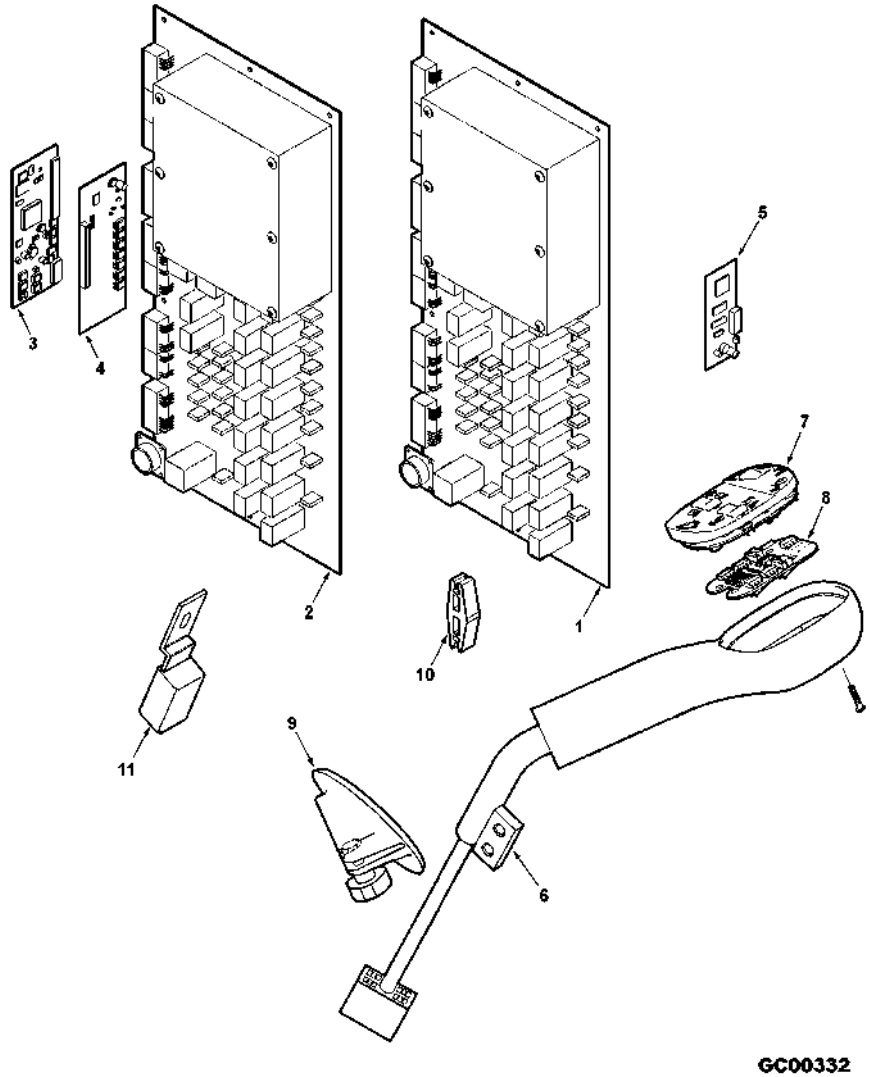

1	71394717		1	CJ. PAINEL	KIT, PANEL	JUEGO DE PANEL
1	71406480		1	CJ. PAINEL	KIT, PANEL	JUEGO DE PANEL
1	71389815		10	PARAFUSO	BOLT	PERNO
1	70917395		10	ARRUELA PRESSÃO	LOCK WASHER	ARANDELA GROWER
1	774745		10	PORCA	NUT	TUERCA
1	7883267		1	PARAFUSO	BOLT	PERNO
1	700721620		9	MINI FUSÍVEL	MINI FUSE	MINI FUSÍBLE
1	70937605		8	MINI FUSÍVEL	MINI FUSE	MINI FUSÍBLE
1	70937606		5	MINI FUSÍVEL	MINI FUSE	MINI FUSÍBLE
1	70937607	15 AMP	X	MINI FUSÍVEL	MINI FUSE	MINI FUSÍBLE
1	70937608	20 AMP	X	MINI FUSÍVEL	MINI FUSE	MINI FUSÍBLE
1	70937609	25 AMP	X	MINI FUSÍVEL	MINI FUSE	MINI FUSÍBLE
1	70937610	30 AMP	X	MINI FUSÍVEL	MINI FUSE	MINI FUSÍBLE
1	71396970		3	RELÉ	RELAY	RELE
1	71396971		17	RELÉ	RELAY	RELE
1	71396972		1	TAMPA	COVER	CUBIERTA
2	71389812		1	PAINEL	PANEL	PANEL
3	71406481		1	CARTÃO	CARD	CARTÓN
4	71389814		1	CARTÃO	CARD	CARTÓN
5	71393350		1	CARTÃO	CARD	CARTÓN
6	71388133		1	ALÇA	STRAP	FAJA
6			1	ALAVANCA	LEVER	PALANCA
7	71397940		1	PLACA	PLATE	PLATO
7	705129		4	ARRUELA PRESSÃO	LOCK WASHER	ARANDELA GROWER
7			4	PARAFUSO	BOLT	PERNO
7	71408201		4	PARAFUSO	BOLT	PERNO
8	71397941		1	PLACA	PLATE	PLATO
9	71397942		1	MANÍPULO	KNOB	POMO
10	71375902		1	FIXAÇÃO	FASTENER	CIERRE
11	72160919		1	RELÉ	RELAY	RELE

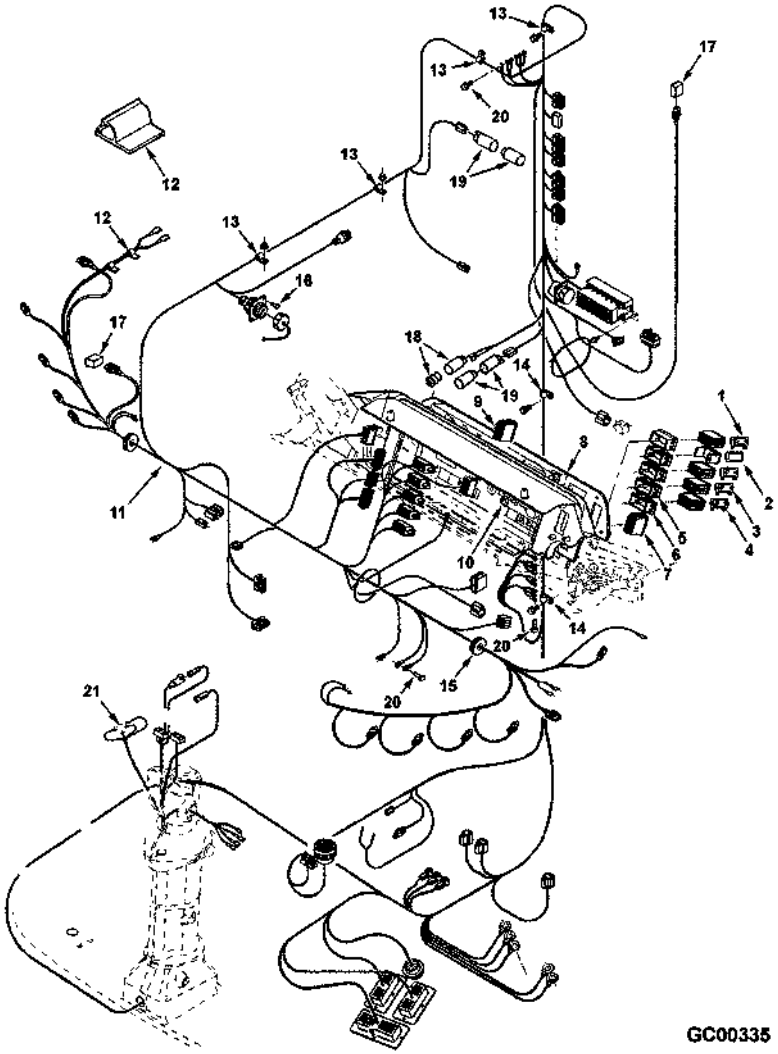

1	71387423	1	INTERRUPTOR	SWITCH	INTERRUPTOR
2	71390325	1	BUJÃO	PLUG	TAPON
3	71387424	2	INTERRUPTOR	SWITCH	INTERRUPTOR
4	71387418	1	INTERRUPTOR	SWITCH	INTERRUPTOR
5	71391417	3	TAMPA	COVER	CUBIERTA
6	71391416	2	TAMPA	COVER	CUBIERTA
7	71387422	1	INTERRUPTOR	SWITCH	INTERRUPTOR
8	71406478	1	PAINEL	PANEL	PANEL
8	70935072	4	PARAFUSO	BOLT	PERNO
9	71387420	1	INTERRUPTOR	SWITCH	INTERRUPTOR
10	Y704445	1	PORCA	NUT	TUERCA
11	71407297	1	CHICOTE	HARNESS	MAZO CABLES
11	71412358	1	CHICOTE	HARNESS	MAZO CABLES
12	70569880	2	BRAÇADEIRA	CLAMP	ABRAZADERA
13	70926874	4	BRAÇADEIRA	CLAMP	ABRAZADERA
13	7883325	1	PARAFUSO	BOLT	PERNO
13	70931277	2	PORCA	NUT	TUERCA
14	70936765	2	BRAÇADEIRA	CLAMP	ABRAZADERA
14	7883325	2	PARAFUSO	BOLT	PERNO
15	70937658	1	PASSA-FIO	GROMMET	PASACABLE
16	70937550	4	RETENTOR	SEAL	RETEN
17	3714264M1	2	SENSOR	SENDER	EMISOR
18	71365477	1	ELEMENTO	ELEMENT	ELEMENTO
18	71365476	1	CARCAÇA	HOUSING	ALOJAMIENTO
19	107500M1	2	SOQUETE	SOCKET	ENCHUFE
19	107499M1	2	BUJÃO	PLUG	TAPON
20	701953	3	PARAFUSO	BOLT	PERNO
21	Y704445	4	PORCA	NUT	TUERCA
21	705004	4	ARRUELA PRESSÃO	LOCK WASHER	ARANDELA GROWER

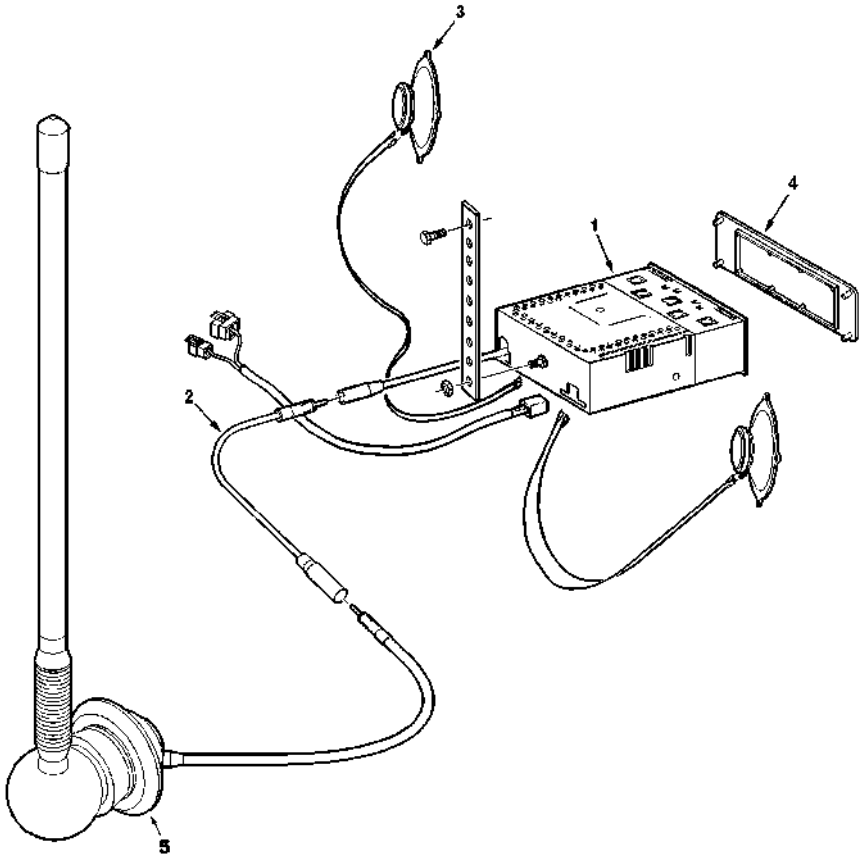

GC00338

1	RE701156D6	[A]	1	RÁDIO	RADIO	RADIO
1	RE701141D6	[A]	1	RÁDIO	RADIO	RADIO
1	RE701128D6	[A]	1	RÁDIO	RADIO	RADIO
2	RE530013		1	CABO	CABLE	CABLE
3	71393287		2	ALTO-FALANTE	SPEAKER	ALTOVOZ
3	700701772		8	PARAFUSO	BOLT	PERNO
3	700703830		8	ARRUELA	WASHER	ARANDELA
3	705129		8	ARRUELA PRESSÃO	LOCK WASHER	ARANDELA GROWER
3	704551		8	PORCA	NUT	TUERCA
4	71362813		1	PAINEL	PANEL	PANEL
4	70932720		4	PORCA	NUT	TUERCA
5	RE210066		1	ANTENA	ANTENNA	ANTENA

[A] INCLUI CHICOTE
HARNESS INCLUDED
INCLUYE MAZO CABLES

Menu

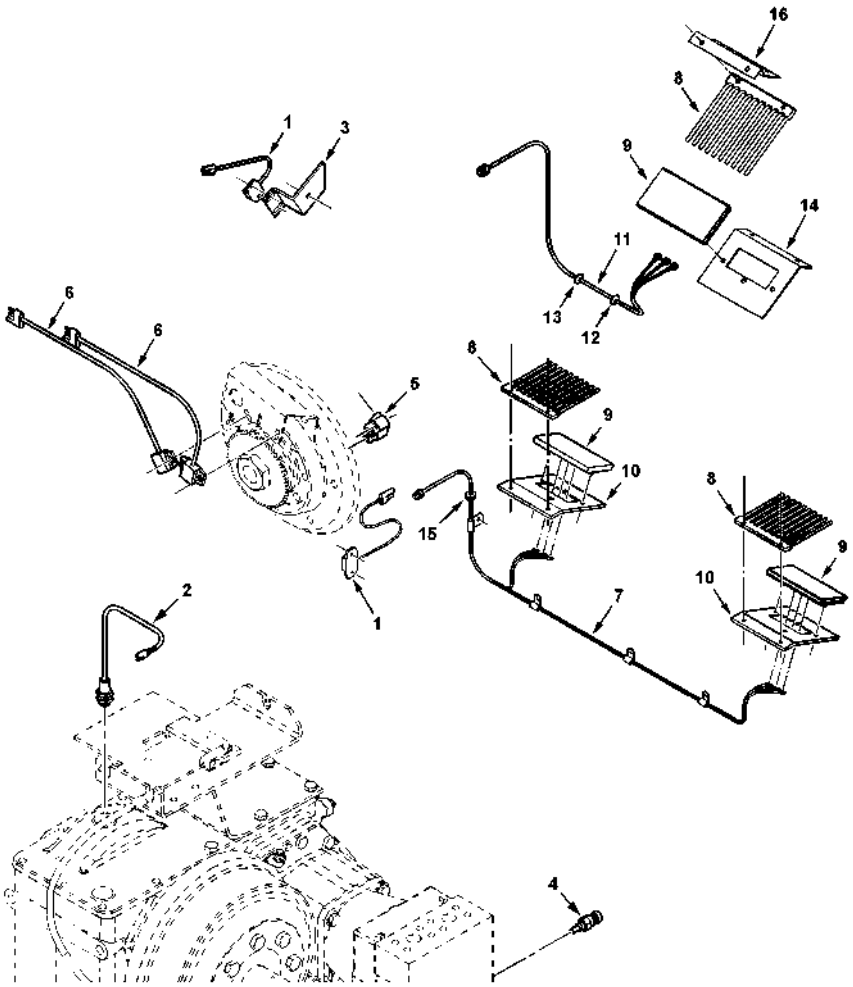

MC00310

1	71391021	4	SENSOR	SENSOR	DETECTOR
1	70931317	8	PARAFUSO	BOLT	PERNO
1	705012	8	ARRUELA PRESSÃO	LOCK WASHER	ARANDELA GROWER
1	70916622	8	PORCA	NUT	TUERCA
2	71389818	1	SENSOR	SENDER	EMISOR
3	71385108	1	SUPORTE	BRACKET	SOPORTE
4	71393718	1	SENSOR	SENDER	EMISOR
4	70936326	1	ANEL "O"	O RING	JUNTA TORICA
5	71376825	1	POTENCIÔMETRO	POTENTIOMETER	REGULADOR ELECT.
5	70918151	2	PARAFUSO	BOLT	PERNO
5	70917380	2	ARRUELA	WASHER	ARANDELA
5	705004	2	ARRUELA PRESSÃO	LOCK WASHER	ARANDELA GROWER
5	Y704445	2	PORCA	NUT	TUERCA
6	70931317	2	PARAFUSO	BOLT	PERNO
6	705012	2	ARRUELA PRESSÃO	LOCK WASHER	ARANDELA GROWER
6	70916622	2	PORCA	NUT	TUERCA
7	71391018	1	CHICOTE	HARNESS	MAZO CABLES
7	71391421	1	CHICOTE	HARNESS	MAZO CABLES
7	70937685	2	PRESILHA	STAPLE	GRAPA
7	700725918	9	PRESILHA	STAPLE	GRAPA
7	70931317	4	PARAFUSO	BOLT	PERNO
7	70916622	4	PORCA	NUT	TUERCA
7	705012	4	ARRUELA PRESSÃO	LOCK WASHER	ARANDELA GROWER
7	7703457	1	PARAFUSO	BOLT	PERNO
7	70931209	1	PORCA	NUT	TUERCA
7	353769X1	1	ARRUELA	WASHER	ARANDELA
7	70930708	1	BRAÇADEIRA	CLAMP	ABRAZADERA
8	71393717	4	EXTENSÃO	EXTENSION	EXTENSION
8	7703457	2	PARAFUSO	BOLT	PERNO
8	70916622	2	PORCA	NUT	TUERCA
8	705012	2	ARRUELA PRESSÃO	LOCK WASHER	ARANDELA GROWER
9	71393278	4	SENSOR	SENSOR	DETECTOR
9	70916622	8	PORCA	NUT	TUERCA
9	705012	8	ARRUELA PRESSÃO	LOCK WASHER	ARANDELA GROWER
10	7770167	6	PARAFUSO	BOLT	PERNO
10	700709601	6	ARRUELA	WASHER	ARANDELA
10	705012	6	ARRUELA PRESSÃO	LOCK WASHER	ARANDELA GROWER
10	70916622	6	PORCA	NUT	TUERCA
11	71391874	1	CHICOTE	HARNESS	MAZO CABLES
12	700701160	1	PASSA-FIO	GROMMET	PASACABLE
13	832653M1	1	PASSA-FIO	GROMMET	PASACABLE
14	71401333	1	SUPORTE	BRACKET	SOPORTE
14	70916622	2	PORCA	NUT	TUERCA
14	705012	2	ARRUELA PRESSÃO	LOCK WASHER	ARANDELA GROWER
15	70937658	2	PASSA-FIO	GROMMET	PASACABLE
16	71409405	1	SUPORTE	BRACKET	SOPORTE

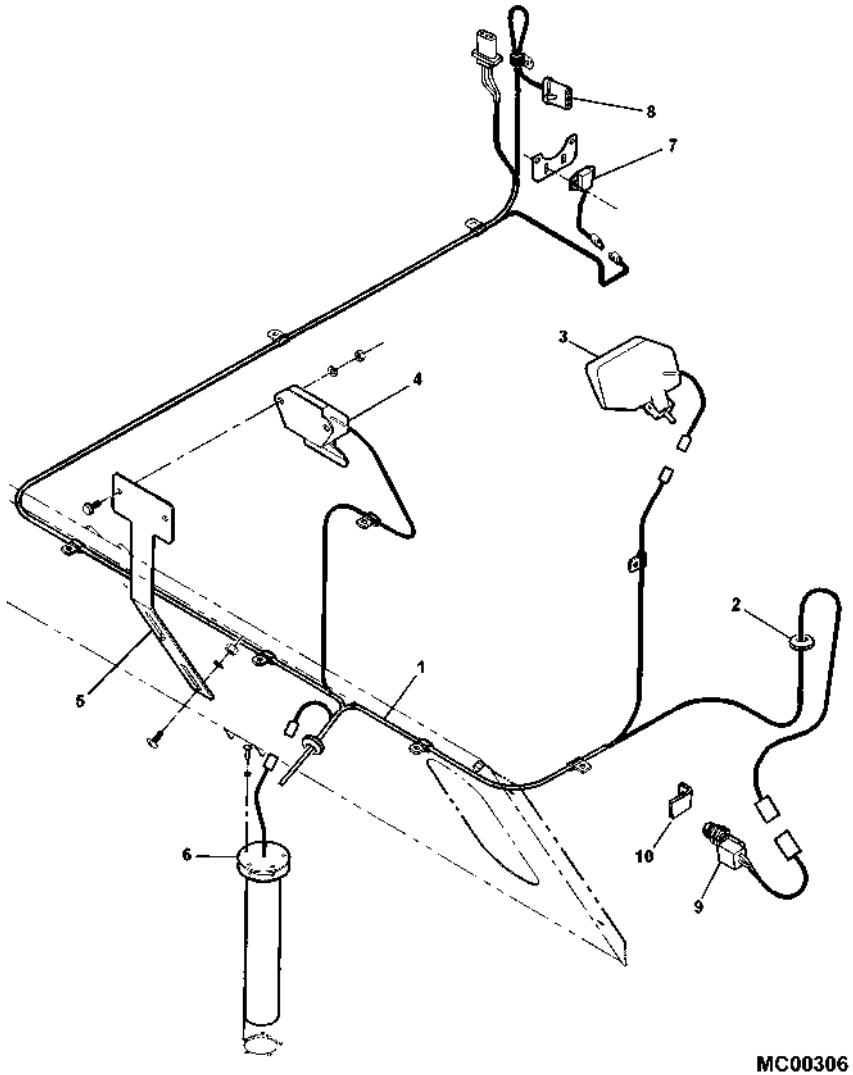

1	71391020	1	CHICOTE	HARNESS	MAZO CABLES
1	70937685	11	PRESILHA	STAPLE	GRAPA
1	70936314	5	PRESILHA	STAPLE	GRAPA
1	70921332	X	PARAFUSO	BOLT	PERNO
1	70917356	X	ARRUELA	WASHER	ARANDELA
1	70917372	X	PORCA	NUT	TUERCA
1	70925094	3	PRESILHA	STAPLE	GRAPA
2	700708340	1	PASSA-FIO	GROMMET	PASACABLE
3	71393704	1	FAROL	LIGHT	ALUMBRADO
4	71375911	1	SENSOR	SENDER	EMISOR
4	7883325	2	PARAFUSO	BOLT	PERNO
4	70917356	2	ARRUELA	WASHER	ARANDELA
4	70917372	2	PORCA	NUT	TUERCA
5	71393742	1	SUPORTE	BRACKET	SOPORTE
6	71407293	1	SENSOR	SENSOR	DETECTOR
6	3729528M1	5	PARAFUSO	BOLT	PERNO
6	705004	5	ARRUELA PRESSÃO	LOCK WASHER	ARANDELA GROWER
6	70917380	5	ARRUELA	WASHER	ARANDELA
6	71398110	1	JUNTA	GASKET	EMPAQUETADURA.
7	71391021	1	SENSOR	SENSOR	DETECTOR
7	70931317	2	PARAFUSO	BOLT	PERNO
7	705012	2	ARRUELA PRESSÃO	LOCK WASHER	ARANDELA GROWER
7	70916622	2	PORCA	NUT	TUERCA
8	71188145	1	SUPORTE	BRACKET	SOPORTE
9	293766M1	1	INTERRUPTOR	SWITCH	INTERRUPTOR
10	2495780W1	1	SUPORTE	BRACKET	SOPORTE
10	703249	1	CAPA PARAFUSO	CAPSCREW	TORNILLO TAPON
10	70917378	3	ARRUELA	WASHER	ARANDELA
10	705038	1	ARRUELA PRESSÃO	LOCK WASHER	ARANDELA GROWER
10	70916950	1	PORCA	NUT	TUERCA

Chicote Elétrico **Traseiro**

80-60

VALTRA

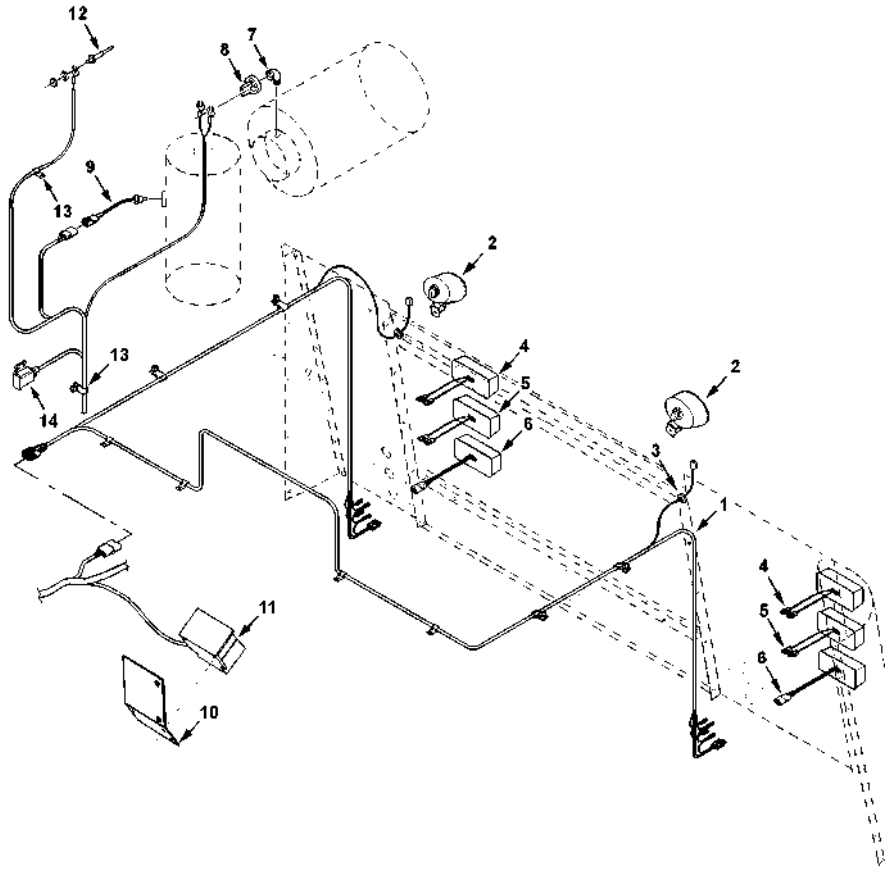

MC00363

1	71391709		1	CHICOTE	HARNESS	MAZO CABLES
1	70937677		1	PRESILHA	STAPLE	GRAPA
1	70936314		12	PRESILHA	STAPLE	GRAPA
1	70921965		4	PARAFUSO	BOLT	PERNO
1	705038		4	ARRUELA PRESSÃO	LOCK WASHER	ARANDELA GROWER
1	70916950		4	PORCA	NUT	TUERCA
1	70925094		X	PRESILHA	STAPLE	GRAPA
2	700726172		2	FAROL	LIGHT	ALUMBRADO
2	700722351	12V GE #862	2	LÂMPADA	BULB	LAMPARA
3	70937691		2	PASSA-FIO	GROMMET	PASACABLE
4	72503309		2	CJ. LANTERNA	LANTERN	LINTERNA
4	1018729M1		1	LANTERNA	LAMP	FARO
4	72501110		1	LENTE	LENS	LENTE
4	3729545M1		4	PARAFUSO	BOLT	PERNO
4	705004		4	ARRUELA PRESSÃO	LOCK WASHER	ARANDELA GROWER
4	70916621		4	PORCA	NUT	TUERCA
5	71391871		2	CJ. LANTERNA	LANTERN	LINTERNA
5	1018729M1		1	LANTERNA	LAMP	FARO
5	3729545M1		4	PARAFUSO	BOLT	PERNO
5	705004		4	ARRUELA PRESSÃO	LOCK WASHER	ARANDELA GROWER
5	70916621		4	PORCA	NUT	TUERCA
6	700726168		2	CJ. LANTERNA	LANTERN	LINTERNA
6	70928348		1	LÂMPADA	BULB	LAMPARA
6			1	LENTE	LENS	LENTE
6	700718599		X	CONJUNTO	KIT	JUEGO
6	3729545M1		4	PARAFUSO	BOLT	PERNO
6	705004		4	ARRUELA PRESSÃO	LOCK WASHER	ARANDELA GROWER
6	70916621		4	PORCA	NUT	TUERCA
7	70915955		1	COTOVELO	ELBOW	CODO
8	31-2530050		1	INTERRUPTOR	SWITCH	INTERRUPTOR
9	71391418		1	SENSOR	SENDER	EMISOR
10	71398850		1	SUPORTE	BRACKET	SOPORTE
11	71389319		1	ALARME	ALARM	ALARMA.
11	7703457		4	PARAFUSO	BOLT	PERNO
11	705012		4	ARRUELA PRESSÃO	LOCK WASHER	ARANDELA GROWER
11	704007		4	PORCA	NUT	TUERCA
12	71193260		1	SENSOR	SENSOR	DETECTOR
12	705004		1	ARRUELA PRESSÃO	LOCK WASHER	ARANDELA GROWER
12	Y704445		1	PORCA	NUT	TUERCA
13	70937685		2	PRESILHA	STAPLE	GRAPA
13	70929722		1	PRESILHA	STAPLE	GRAPA
14	71391870		1	FAROL	LIGHT	ALUMBRADO
14	71397725		X	SOQUETE	SOCKET	ENCHUFE
14	70936592		4	PARAFUSO	BOLT	PERNO

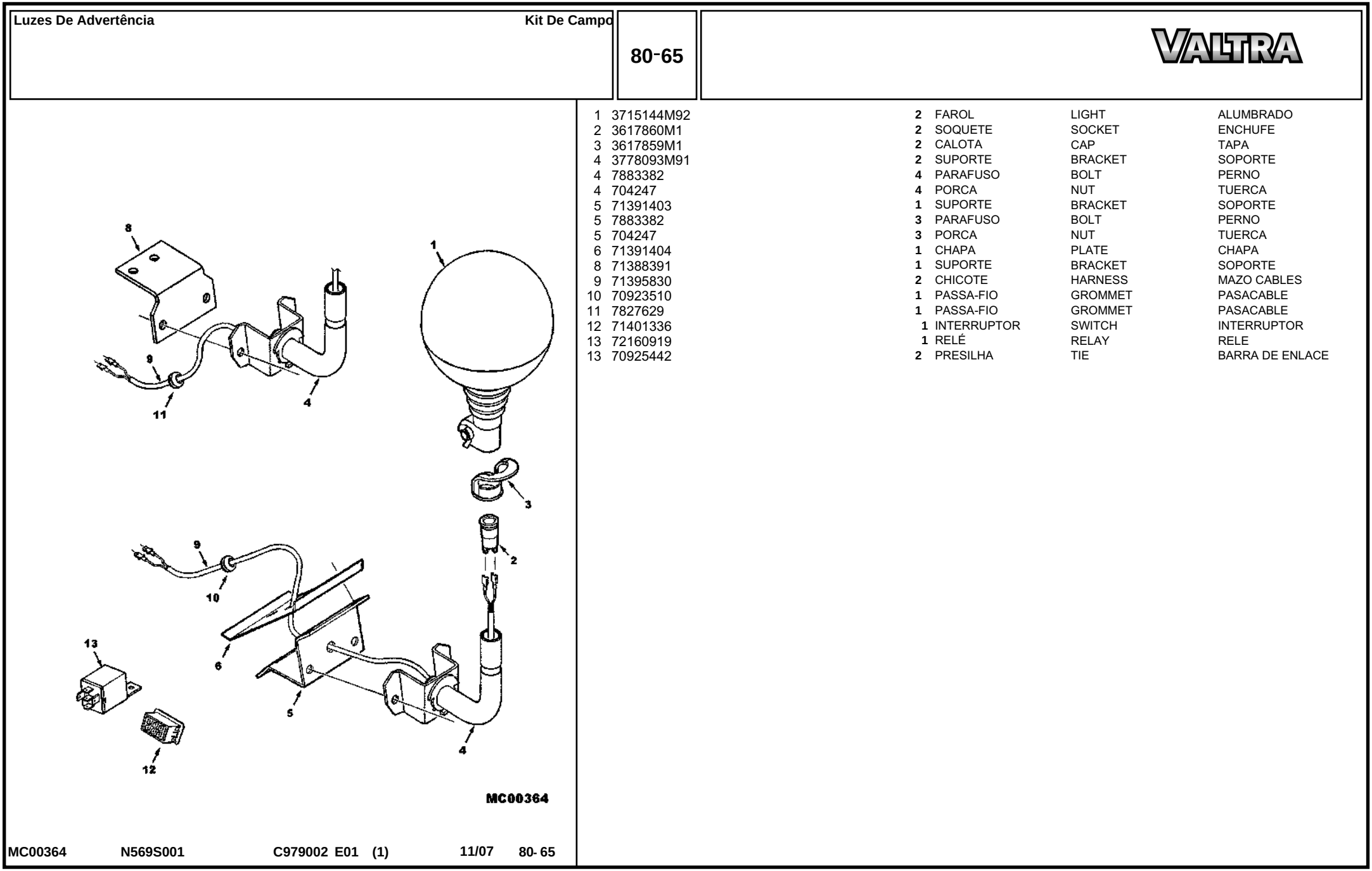

1	3715144M92	2	FAROL	LIGHT	ALUMBRADO
2	3617860M1	2	SOQUETE	SOCKET	ENCHUFE
3	3617859M1	2	CALOTA	CAP	TAPA
4	3778093M91	2	SUPORTE	BRACKET	SOPORTE
4	7883382	4	PARAFUSO	BOLT	PERNO
4	704247	4	PORCA	NUT	TUERCA
5	71391403	1	SUPORTE	BRACKET	SOPORTE
5	7883382	3	PARAFUSO	BOLT	PERNO
5	704247	3	PORCA	NUT	TUERCA
6	71391404	1	CHAPA	PLATE	CHAPA
8	71388391	1	SUPORTE	BRACKET	SOPORTE
9	71395830	2	CHICOTE	HARNESS	MAZO CABLES
10	70923510	1	PASSA-FIO	GROMMET	PASACABLE
11	7827629	1	PASSA-FIO	GROMMET	PASACABLE
12	71401336	1	INTERRUPTOR	SWITCH	INTERRUPTOR
13	72160919	1	RELÉ	RELAY	RELE
13	70925442	2	PRESILHA	TIE	BARRA DE ENLACE

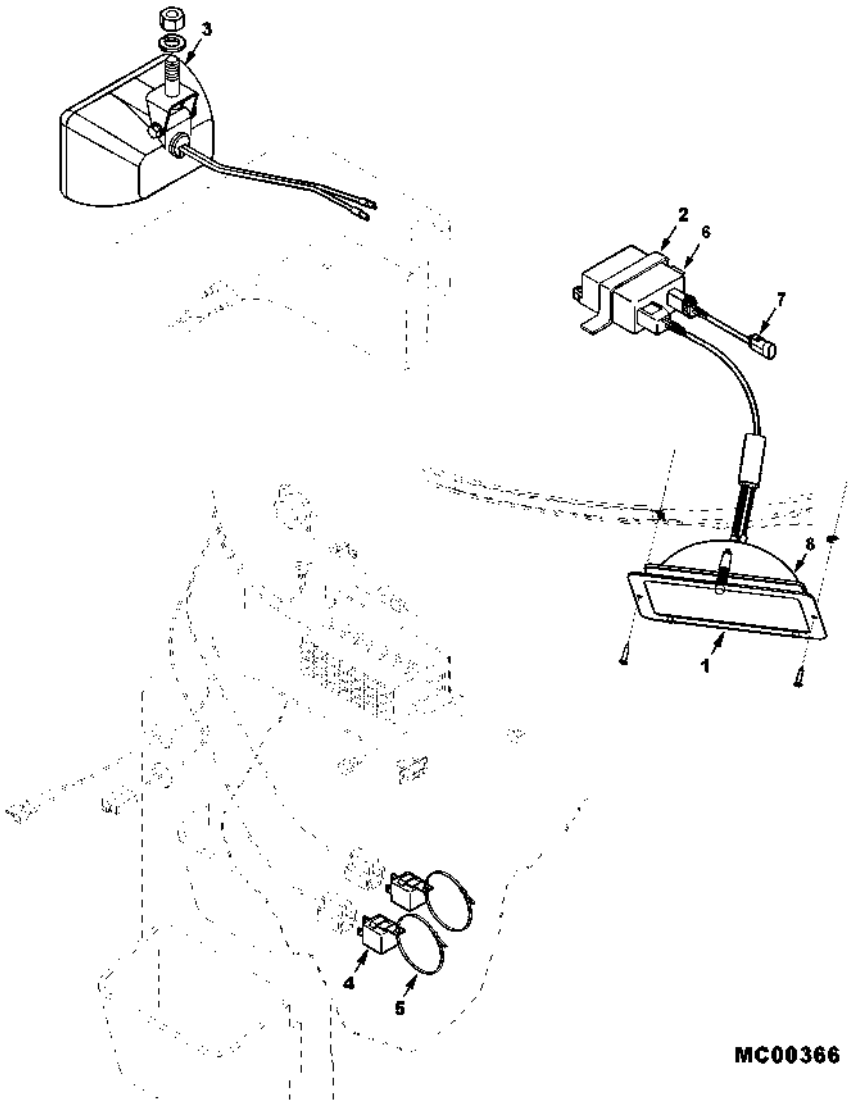

1	71401342	2	CJ. LANTERNA	LANTERN	LINTERNA
1	71410912	2	CJ. LANTERNA	LANTERN	LINTERNA
1	70937550	4	RETENTOR	SEAL	RETEN
1	700715255	4	PORCA	NUT	TUERCA
2	700719940	2	FIXAÇÃO	CATCH	FIJADOR
6	71408385	1	CONTRAPESOS	BALLAST WEIGHT	CONTRAPESOS
6	71408393	1	CONTRAPESOS	BALLAST WEIGHT	CONTRAPESOS
7	71408386	1	CHICOTE	HARNESS	MAZO CABLES
7	71408394	1	CHICOTE	HARNESS	MAZO CABLES
8	71408387	1	CJ. LANTERNA	LANTERN	LINTERNA
8	71408397	1	CJ. LANTERNA	LANTERN	LINTERNA
9	71408395	1	CHICOTE	HARNESS	MAZO CABLES
10	71408396	1	CHICOTE	HARNESS	MAZO CABLES

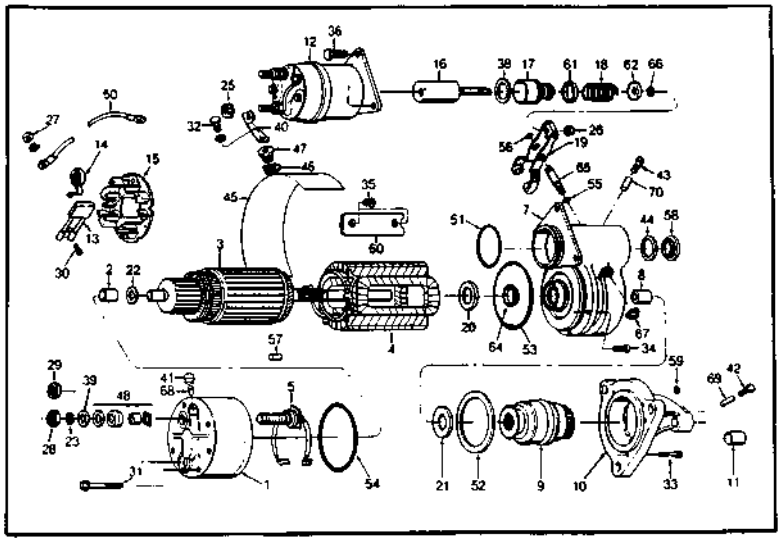

GC00111

1	71360326	1	ADUTOR	FRAME	BASTIDOR
2	70234847	1	BUCHA	BUSH	CASQUILLO
3	71360337	1	INDUZIDO	ARMATURE	INDUCIDO
4	71360335	1	CAMPO MAGNÉTICO	FIELD COIL ASSY.	CJT.BOB.INDUCTOR
5	1070554M1	1	CONDUTOR ELÉTRIC	LEAD	CONDUCTOR METAL
7	71360338	1	CARCAÇA	HOUSING	ALOJAMIENTO
8	71360378	1	BUCHA	BUSH	CASQUILLO
9		1	ACIONAMENTO	DRIVE	MANDO
10	30-3427978	1	CARCAÇA	HOUSING	ALOJAMIENTO
11	71319846	1	LUVA	SLEEVE	MANCHA
12	71360341	1	SOLENÓIDE	SOLENOID	SOLENOIDE
13	71360350	4	ESCOVA	BRUSH	ESCOBILLA
14	1070564M1	4	MOLA	SPRING	RESORTE
15	71360334	1	CJ. PLACA ESCOVA	KIT, BRUSH PLATE	JGO.PLACA ESCOB.
16	72162820	1	ÊMBOLO	PLUNGER	EMBOLO
17	72162821	1	CAPA	BOOT	PROTECCION
18	70241344	1	MOLA	SPRING	RESORTE
19	71360381	1	ALAVANCA	LEVER	PALANCA
20	1022645M1	1	ARRUELA	WASHER	ARANDELA
21	K7873	1	ARRUELA	WASHER	ARANDELA
22	70276103	1	ARRUELA	WASHER	ARANDELA
23	71360331	1	ARRUELA PRESSÃO	LOCK WASHER	ARANDELA GROWER
25	71333276	3	PORCA	NUT	TUERCA
27	71360342	1	PORCA	NUT	TUERCA
28	71360332	1	PORCA	NUT	TUERCA
30	363712X1	4	PARAFUSO	BOLT	PERNO
31	71360349	6	CJ. FIXAÇÃO	KIT, CATCH	JUEGO FIJADOR
32	72162819	4	PARAFUSO	BOLT	PERNO
33	71370813	6	PARAFUSO	BOLT	PERNO
34	72162818	5	PARAFUSO	BOLT	PERNO
35	72162815	8	PARAFUSO	BOLT	PERNO
38	70241345	1	ARRUELA	WASHER	ARANDELA
39	71360330	1	ARRUELA	WASHER	ARANDELA
40	71360336	1	CONECTOR	CONNECTOR	CONECTOR
45	72162809	1	ISOLANTE	INSULATOR	PROD.AISLANTE
46	72162811	1	ISOLANTE	INSULATOR	PROD.AISLANTE
47	72162812	1	ISOLANTE	INSULATOR	PROD.AISLANTE
48	71360328	1	ISOLANTE	INSULATOR	PROD.AISLANTE
50	71360333	1	CONDUTOR ELÉTRIC	LEAD	CONDUCTOR METAL
57	70915711	2	PINO	PIN	PASADOR
58	70241352	1	BUJÃO	PLUG	TAPON
60	1014575M1	4	PLACA	PLATE	PLATO
61	1042836M1	1	BATENTE	RETAINER	RETENEDOR
62	70268364	1	BATENTE	RETAINER	RETENEDOR
66	W944142	2	ANEL	RING	ARO

Alternador	Delco #1117965	
Alternator	Delco #1117965	
Alternador	Delco #1117965	

80-80

VALTRA

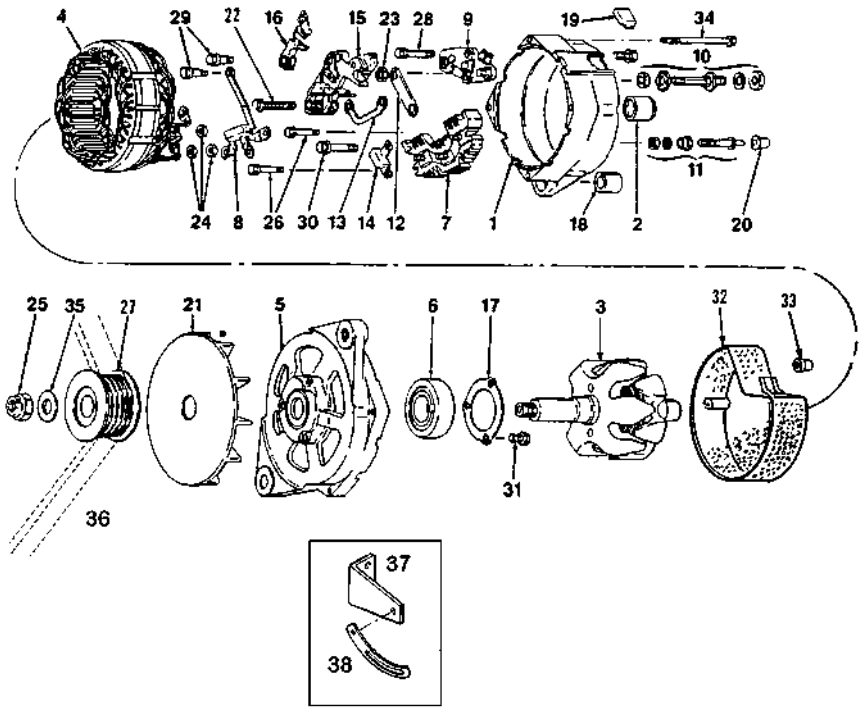

71369889

1	71370852	1	ADUTOR	FRAME	BASTIDOR
2	70262754	1	MANCAL	BEARING	COJINETE
3	71370854	1	CJ. ROTOR	KIT, ROTOR ASSY.	JGO.CJTO.ROTOR
4	71370855	1	ESTATOR	STATOR	ESTATOR
5	71370856	1	ADUTOR	FRAME	BASTIDOR
6	30-3413837	1	MANCAL	BEARING	COJINETE
7	71370858	1	DIODO	DIODE	DIODO
8	71370859	1	DIODO	DIODE	DIODO
9	71370860	1	REGULADOR	REGULATOR	REGULADOR
10	71370861	1	TERMINAL	TERMINAL	TERMINAL
11	71370862	1	TERMINAL	TERMINAL	TERMINAL
12	71370863	1	CONECTOR	CONNECTOR	CONECTOR
13	71370864	1	CONECTOR	CONNECTOR	CONECTOR
14	71370865	1	CAPACITOR	CAPACITOR	CAPACITOR
15	71370866	1	CJ. ESCOVA	KIT, BRUSH	ESCOBILLAS JUEGO
16	71370867	1	CJ. BRAÇO	KIT, ARM	JUEGO DE BRAZO
17	71370868	1	CHAPA	PLATE	CHAPA
18	30-3413918	1	BUCHA	BUSH	CASQUILLO
19	71370570	1	FECHAMENTO	COVER	CUBIERTA
20	30-3413926	1	CALOTA	CAP	TAPA
21	71370872	1	HÉLICE	FAN	VENTILADOR
22	71327160	1	PARAFUSO	BOLT	PERNO
23	70916622	1	PORCA	NUT	TUERCA
24	70917385	3	PORCA	NUT	TUERCA
25	70930986	1	FECHADURA	LOCK	CERRADURA
26	71370874	3	PARAFUSO	BOLT	PERNO
27	3926858	1	POLIA	PULLEY	POLEA
28	71370874	1	PARAFUSO	BOLT	PERNO
29	71173328	2	PARAFUSO	BOLT	PERNO
30	71370877	1	PARAFUSO	BOLT	PERNO
31	71370878	3	PARAFUSO	BOLT	PERNO
32	71370808	1	CJ. TAMPA	KIT, CAP	JUEGO DE TAPON
32	71370880	1	PARAFUSO	BOLT	PERNO
32	71370881	1	PARAFUSO	BOLT	PERNO
32	70921880	1	ARRUELA	WASHER	ARANDELA
33	72506418	2	FECHAMENTO	COVER	CUBIERTA
33	70232758	1	FECHAMENTO	COVER	CUBIERTA
34	71370879	1	PARAFUSO	BOLT	PERNO
35	70918268	1	ARRUELA	WASHER	ARANDELA
36		1	CORREIA	BELT	CORREA
37	71351392	1	TIRANTE	ROD	VARILLA
37	70921210	2	PARAFUSO	BOLT	PERNO
37	70919312	2	ARRUELA	WASHER	ARANDELA
38	3907674	1	BRAÇADEIRA	CLAMP	ABRAZADERA
38	70921210	1	PARAFUSO	BOLT	PERNO
38	70919312	1	ARRUELA	WASHER	ARANDELA
38	70916950	1	PORCA	NUT	TUERCA

ILLUSTRATION NOT AVAILABLE

xxxxxxxx

1	71390804	X	CONECTOR	CONNECTOR	CONECTOR
2	71390806	X	FERRAMENTA	TOOL	HERRAMIENTA
3	71390809	X	SENSOR	SENDER	EMISOR
4	71390810	X	CONECTOR	CONNECTOR	CONECTOR
5	71390813	X	CONECTOR	CONNECTOR	CONECTOR
6	71390815	X	CONEXÃO	CONNECTION	CONEXION
7	71390816	X	CONECTOR	CONNECTOR	CONECTOR
8	71390817	X	CONEXÃO	CONNECTION	CONEXION
9	71390820	X	CONEXÃO	CONNECTION	CONEXION
10	71390821	X	CONEXÃO	CONNECTION	CONEXION
11	71390822	X	CONEXÃO	CONNECTION	CONEXION
12	71390823	X	CONEXÃO	CONNECTION	CONEXION
13	71390824	X	CONEXÃO	CONNECTION	CONEXION
14	71390825	X	CONEXÃO	CONNECTION	CONEXION
15	71391001	X	CONEXÃO	CONNECTION	CONEXION
16	71391002	X	PINO	PIN	PASADOR
17	71391003	X	TERMINAL	TERMINAL	TERMINAL
18	71397676	X	CONEXÃO	CONNECTION	CONEXION
19	71397677	X	CONEXÃO	CONNECTION	CONEXION
20	71397678	X	CONECTOR	CONNECTOR	CONECTOR
21	71397679	X	TRAVA	LOCK	RETENEDOR
22	71397680	X	CONECTOR	CONNECTOR	CONECTOR
23	71397681	X	CONEXÃO	CONNECTION	CONEXION
24	71397682	X	CONEXÃO	CONNECTION	CONEXION
25	71397683	X	CONEXÃO	CONNECTION	CONEXION
26	71397684	X	CONEXÃO	CONNECTION	CONEXION
27	71397685	X	TERMINAL	END	EXTREMO
28	71397686	X	VEDAÇÃO	SEALING	VEDACION
29	71397687	X	CONECTOR	CONNECTOR	CONECTOR
30	71397688	X	CONECTOR	CONNECTOR	CONECTOR
31	71397689	X	CONECTOR	CONNECTOR	CONECTOR
32	71397690	X	CONECTOR	CONNECTOR	CONECTOR
33	71397691	X	CONECTOR	CONNECTOR	CONECTOR
34	71397692	X	TERMINAL	TERMINAL	TERMINAL
35	71397693	X	RETENTOR	SEAL	RETEN
36	71397695	X	RETENTOR	SEAL	RETEN
37	71397697	X	TRAVA	LOCK	RETENEDOR
38	71397698	X	CONECTOR	CONNECTOR	CONECTOR
39	71397701	X	RETENTOR	SEAL	RETEN
40	71397702	X	TERMINAL	END	EXTREMO
41	71397703	X	RESISTOR	RESISTOR	RESISTENCIA
42	71397704	X	CONECTOR	CONNECTOR	CONECTOR
43	71397705	X	TERMINAL	END	EXTREMO
44	71397706	X	RETENTOR	SEAL	RETEN
45	71397707	X	RETENTOR	SEAL	RETEN
46	71397708	X	BUJÃO	PLUG	TAPON
47	71397709	X	CONECTOR	CONNECTOR	CONECTOR
48	71397710	X	TERMINAL	TERMINAL	TERMINAL
49	71397711	X	CONEXÃO	CONNECTION	CONEXION
50	71397712	X	TRAVA	LOCK	RETENEDOR

ILLUSTRATION NOT AVAILABLE

xxxxxxxx

51	71397713	X	CONECTOR	CONNECTOR	CONECTOR
52	71397714	X	CONEXÃO	CONNECTION	CONEXION
53	71397715	X	CONECTOR	CONNECTOR	CONECTOR
54	71397716	X	TRAVA	LOCK	RETENEDOR
55	71397717	X	TERMINAL	TERMINAL	TERMINAL
56	71397718	X	RETENTOR	SEAL	RETEN
57	71397719	X	CONEXÃO	CONNECTION	CONEXION
58	71397720	X	TRAVA	LOCK	RETENEDOR
59	71397721	X	CAPA	BOOT	PROTECCION
60	71397722	X	TERMINAL	TERMINAL	TERMINAL
61	71397724	X	TRAVA	LOCK	RETENEDOR
62	71397725	X	SOQUETE	SOCKET	ENCHUFE
63	71397731	X	CONECTOR	CONNECTOR	CONECTOR
64	71397732	X	CONEXÃO	CONNECTION	CONEXION
65	71397733	X	CONEXÃO	CONNECTION	CONEXION
66	71397734	X	RETENTOR	SEAL	RETEN
67	71397735	X	CONEXÃO	CONNECTION	CONEXION
68	71397736	X	CONEXÃO	CONNECTION	CONEXION
69	71397737	X	CONEXÃO	CONNECTION	CONEXION
70	71397738	X	TERMINAL	TERMINAL	TERMINAL
71	71397739	X	VEDANTE	SEAL	RETEN
72	71397740	X	CONEXÃO	CONNECTION	CONEXION
73	71397741	X	TERMINAL	TERMINAL	TERMINAL
74	71397742	X	CHICOTE	HARNESS	MAZO CABLES
75	71397743	X	CONECTOR	CONNECTOR	CONECTOR
76	71398851	X	VEDANTE	SEAL	RETEN
77	71398852	X	TERMINAL	TERMINAL	TERMINAL
78	71398853	X	TERMINAL	TERMINAL	TERMINAL
79	700709919	X	TERMINAL	TERMINAL	TERMINAL
80	700718792	X	CONECTOR	CONNECTOR	CONECTOR
81	71399228	X	PINO CONTATO	CONTACT PIN	CONTACT PIN
82	700721776	X	SOQUETE	SOCKET	ENCHUFE

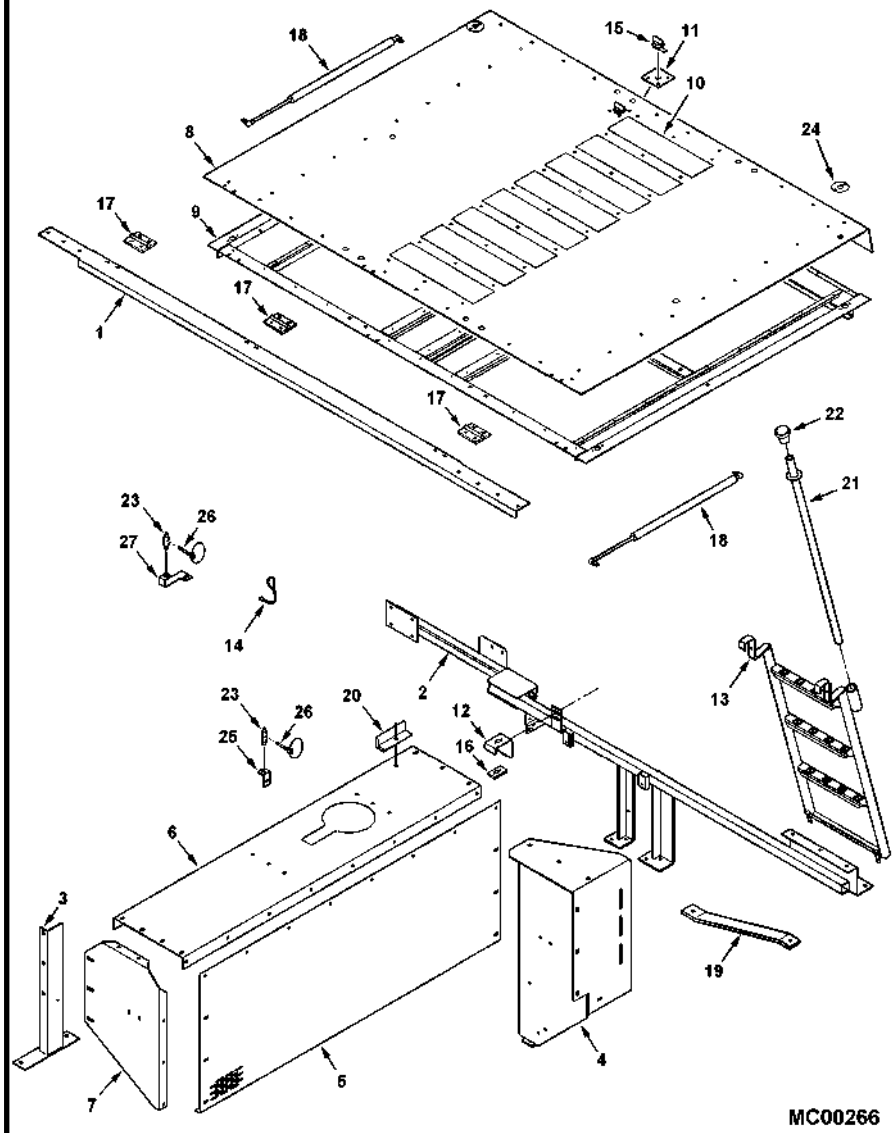

1	71390755	1	BARRA	BAR	BARRA
1	7700461	3	PARAFUSO	BOLT	PERNO
1	70917642	3	ARRUELA	WASHER	ARANDELA
1	70917356	3	ARRUELA	WASHER	ARANDELA
1	70917372	3	PORCA	NUT	TUERCA
2	71406409	1	TRAVESSA	BRIDGE PIECE	CODO DE CRUCE
2	70921210	2	PARAFUSO	BOLT	PERNO
2	70917378	2	ARRUELA	WASHER	ARANDELA
2	70916965	2	ARRUELA	WASHER	ARANDELA
2	70916950	2	PORCA	NUT	TUERCA
3	71391114	1	SUPORTE	BRACKET	SOPORTE
3	70921176	2	PARAFUSO	BOLT	PERNO
3	Y705046	2	ARRUELA PRESSÃO	LOCK WASHER	ARANDELA GROWER
3	704031	2	PORCA	NUT	TUERCA
4	71395372	1	SUPORTE	BRACKET	SOPORTE
4	70921333	2	PARAFUSO	BOLT	PERNO
4	70917642	2	ARRUELA	WASHER	ARANDELA
4	70917356	2	ARRUELA	WASHER	ARANDELA
4	70917372	2	PORCA	NUT	TUERCA
4	68759	3	PARAFUSO	BOLT	PERNO
4	70916965	3	ARRUELA	WASHER	ARANDELA
4	70916950	3	PORCA	NUT	TUERCA
5	71387759	1	PAINEL	PANEL	PANEL
5	7700461	14	PARAFUSO	BOLT	PERNO
5	70917642	14	ARRUELA	WASHER	ARANDELA
5	70917356	14	ARRUELA	WASHER	ARANDELA
5	70917372	14	PORCA	NUT	TUERCA
6	71410651	1	PAINEL	PANEL	PANEL
6	7700461	7	PARAFUSO	BOLT	PERNO
6	7700578	2	PARAFUSO	BOLT	PERNO
6	70917642	9	ARRUELA	WASHER	ARANDELA
6	70917356	9	ARRUELA	WASHER	ARANDELA
6	70917372	9	PORCA	NUT	TUERCA
7	71387761	1	FRONTAL	FRONT	FRONTAL
7	68759	3	PARAFUSO	BOLT	PERNO
7	70917378	3	ARRUELA	WASHER	ARANDELA
7	70916965	3	ARRUELA	WASHER	ARANDELA
7	70916950	3	PORCA	NUT	TUERCA
8	71410657	1	PLACA	PLATE	PLATO
8	71379132	2	DECAL	DECAL	CALCOMANIA
8	70937649	65	REBITE	RIVET	REMACHE
8	70937650	12	REBITE	RIVET	REMACHE
8	7700461	8	PARAFUSO	BOLT	PERNO
8	70917642	8	ARRUELA	WASHER	ARANDELA
8	70917356	8	ARRUELA	WASHER	ARANDELA
8	70917372	8	PORCA	NUT	TUERCA
9	71410658	1	ARMAÇÃO	FRAME	BASTIDOR
9	68759	2	PARAFUSO	BOLT	PERNO
9	70917378	2	ARRUELA	WASHER	ARANDELA
9	70916965	2	ARRUELA	WASHER	ARANDELA

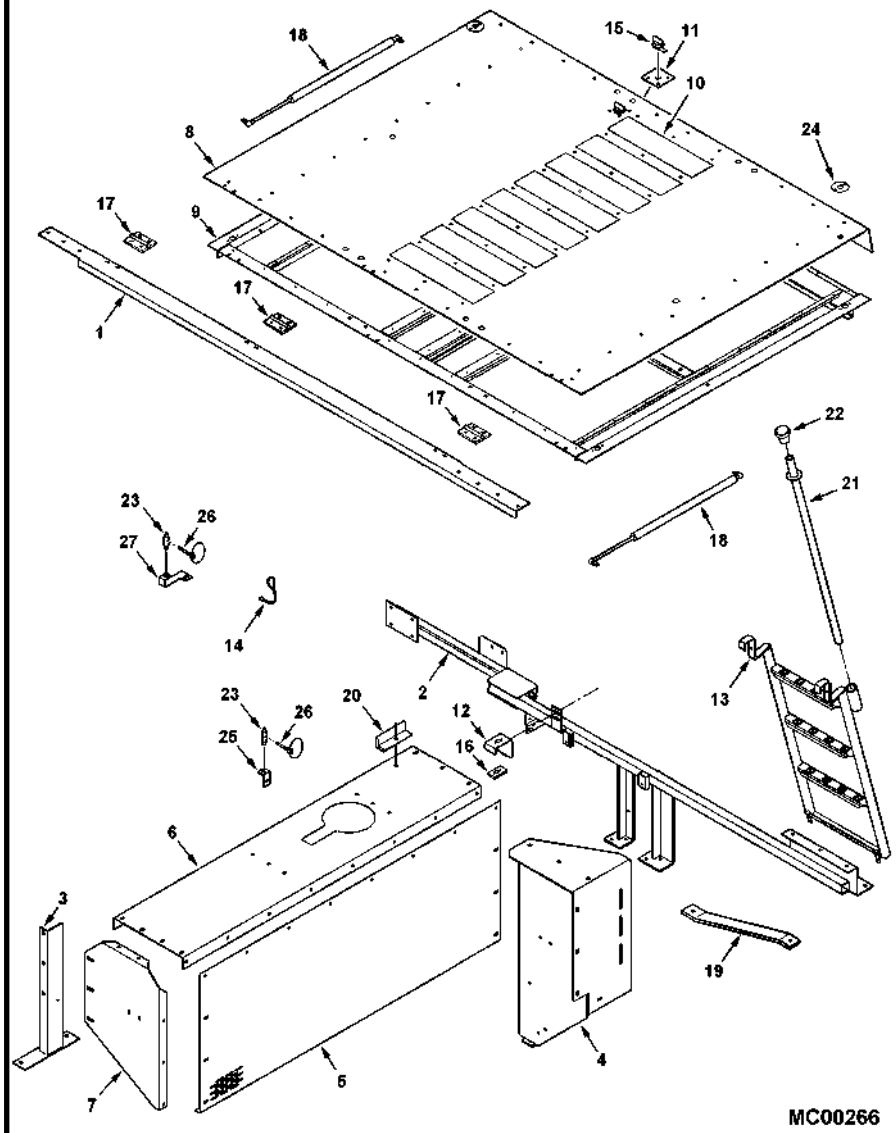

9	70916950		2	PORCA	NUT	TUERCA
10	71388938		8	FITA	BAND	BANDA
11	71388942		1	PLACA	PLATE	PLATO
11	70937650		4	REBITE	RIVET	REMACHE
12	71410659		1	SUPORTE	BRACKET	SOPORTE
12	70931350		2	PARAFUSO	BOLT	PERNO
12	70917378		2	ARRUELA	WASHER	ARANDELA
12	70916965		2	ARRUELA	WASHER	ARANDELA
12	70916950		2	PORCA	NUT	TUERCA
13	71410375		1	ESCADA	LADDER	ESCALERA
13	70937714		2	PINO	PIN	PASADOR
14	70934892		2	PINO	PIN	PASADOR
14	70931820		2	PARAFUSO	BOLT	PERNO
15	700714706		1	TRINCO	LATCH	CERROJO
16	700714529		1	RECEPTOR	RECEIVER	RECEPTOR
16	70924837		2	REBITE	RIVET	REMACHE
17	71345822		3	DOBRADIÇA	HINGE	BISAGRA
17	70931317		12	PARAFUSO	BOLT	PERNO
17	70937101		6	PORCA	NUT	TUERCA
17	70917377		12	ARRUELA	WASHER	ARANDELA
17	705012		12	ARRUELA PRESSÃO	LOCK WASHER	ARANDELA GROWER
17	70916622		12	PORCA	NUT	TUERCA
18	71305916		2	AMORTECEDOR	DAMPER	AMORTIGUADOR
18	71307131		2	ESFERA	BALL	BOLA
18	71307132		2	CLIPE	CLIP	CRAPA RETEN
18	70917356		4	ARRUELA	WASHER	ARANDELA
18	70917372		4	PORCA	NUT	TUERCA
19		MF9690	1	CHAPA	PLATE	CHAPA
20	70921210		2	PARAFUSO	BOLT	PERNO
21	71400736		1	MAÇANETA	HANDLE	MANETA
21	70937714		1	PINO	PIN	PASADOR
21	70916937		1	PINO	PIN	PASADOR
22	71379254		1	MANÍPULO	KNOB	POMO
23	1656110W2		2	PINO	PIN	PASADOR
23	70917378		2	ARRUELA	WASHER	ARANDELA
23	70916965		2	ARRUELA	WASHER	ARANDELA
23	70916950		2	PORCA	NUT	TUERCA
24	71400739		2	CHAPA	PLATE	CHAPA
24	700717635		4	REBITE	RIVET	REMACHE
25	71400738		1	CANTONEIRA	ANGLE	ANGULO
25	71410424		1	CANTONEIRA	ANGLE	ANGULO
25	70921965		1	PARAFUSO	BOLT	PERNO
25	70917378		1	ARRUELA	WASHER	ARANDELA
25	70916965		1	ARRUELA	WASHER	ARANDELA
25	70916950		1	PORCA	NUT	TUERCA
26	863415		2	PINO	PIN	PASADOR
27	71406414		1	SUPORTE	BRACKET	SOPORTE
27	71410423		1	SUPORTE	BRACKET	SOPORTE

Plataforma Traseira E Escada

90-15

VALTRA

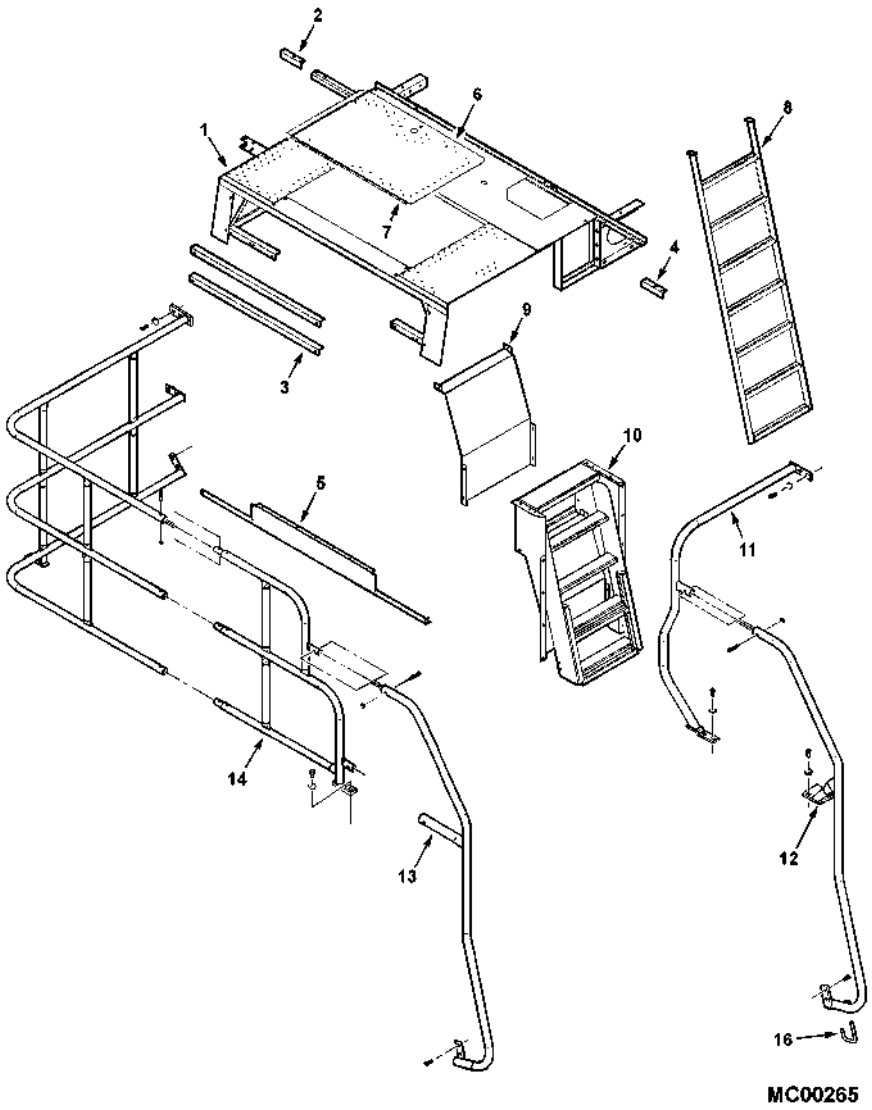

1	71406922	1	COBERTURA	BONNET	CAPOT
1	71410990	1	COBERTURA	BONNET	CAPOT
1	70921210	5	PARAFUSO	BOLT	PERNO
1	70917378	5	ARRUELA	WASHER	ARANDELA
1	70916965	5	ARRUELA	WASHER	ARANDELA
1	70916950	5	PORCA	NUT	TUERCA
1	701235	6	PARAFUSO	BOLT	PERNO
1	70918431	12	ARRUELA	WASHER	ARANDELA
1	Y705046	6	ARRUELA PRESSÃO	LOCK WASHER	ARANDELA GROWER
1	704031	6	PORCA	NUT	TUERCA
2	2630430W1R	2	SUPORTE	BRACKET	SOPORTE
3	2635250W1R	2	CANTONEIRA	ANGLE	ANGULO
3	373136X1	2	PARAFUSO	BOLT	PERNO
3	70921332	2	PARAFUSO	BOLT	PERNO
3	705020	4	ARRUELA PRESSÃO	LOCK WASHER	ARANDELA GROWER
3	70917372	4	PORCA	NUT	TUERCA
4	2630420W1R	1	SUPORTE	BRACKET	SOPORTE
4	70921210	6	PARAFUSO	BOLT	PERNO
4	70917642	6	ARRUELA	WASHER	ARANDELA
4	704726	6	PORCA TRAVA	LOCKNUT	CONTRATUERCA
5	71393494	1	FECHAMENTO	COVER	CUBIERTA
5	70918249	2	PARAFUSO	BOLT	PERNO
5	705020	2	ARRUELA PRESSÃO	LOCK WASHER	ARANDELA GROWER
5	70917372	2	PORCA	NUT	TUERCA
6	71393492	1	PORTA	DOOR	PUERTA
6	70918249	1	PARAFUSO	BOLT	PERNO
7	71393493	1	DOBRADIÇA	HINGE	BISAGRA
7	70937253	14	REBITE	RIVET	REMACHE
8	71386773	1	ESCADA	LADDER	ESCALERA
9	71391831	1	BLINDAGEM	SHIELD	BLINDAJE
9	71379129	1	DECAL	DECAL	CALCOMANIA
9	71379127	1	DECAL	DECAL	CALCOMANIA
9	70921332	4	PARAFUSO	BOLT	PERNO
9	70917642	4	ARRUELA	WASHER	ARANDELA
9	705020	4	ARRUELA PRESSÃO	LOCK WASHER	ARANDELA GROWER
10	71391835	1	SUPORTE	BRACKET	SOPORTE
10	70921210	6	PARAFUSO	BOLT	PERNO
10	70916965	6	ARRUELA	WASHER	ARANDELA
10	70916950	6	PORCA	NUT	TUERCA
10	70921332	6	PARAFUSO	BOLT	PERNO
10	705020	6	ARRUELA PRESSÃO	LOCK WASHER	ARANDELA GROWER
10	70917372	6	PORCA	NUT	TUERCA
11	71406772	1	HASTE	RAIL	RIEL
11	70921210	4	PARAFUSO	BOLT	PERNO
11	70916965	4	ARRUELA	WASHER	ARANDELA
11	70916950	4	PORCA	NUT	TUERCA
11	70917378	4	ARRUELA	WASHER	ARANDELA
12	71393995	1	CORRIMÃO	HANDLEBAR	MANECILLA
12	70921210	4	PARAFUSO	BOLT	PERNO
12	70921971	1	PARAFUSO	BOLT	PERNO

Menu

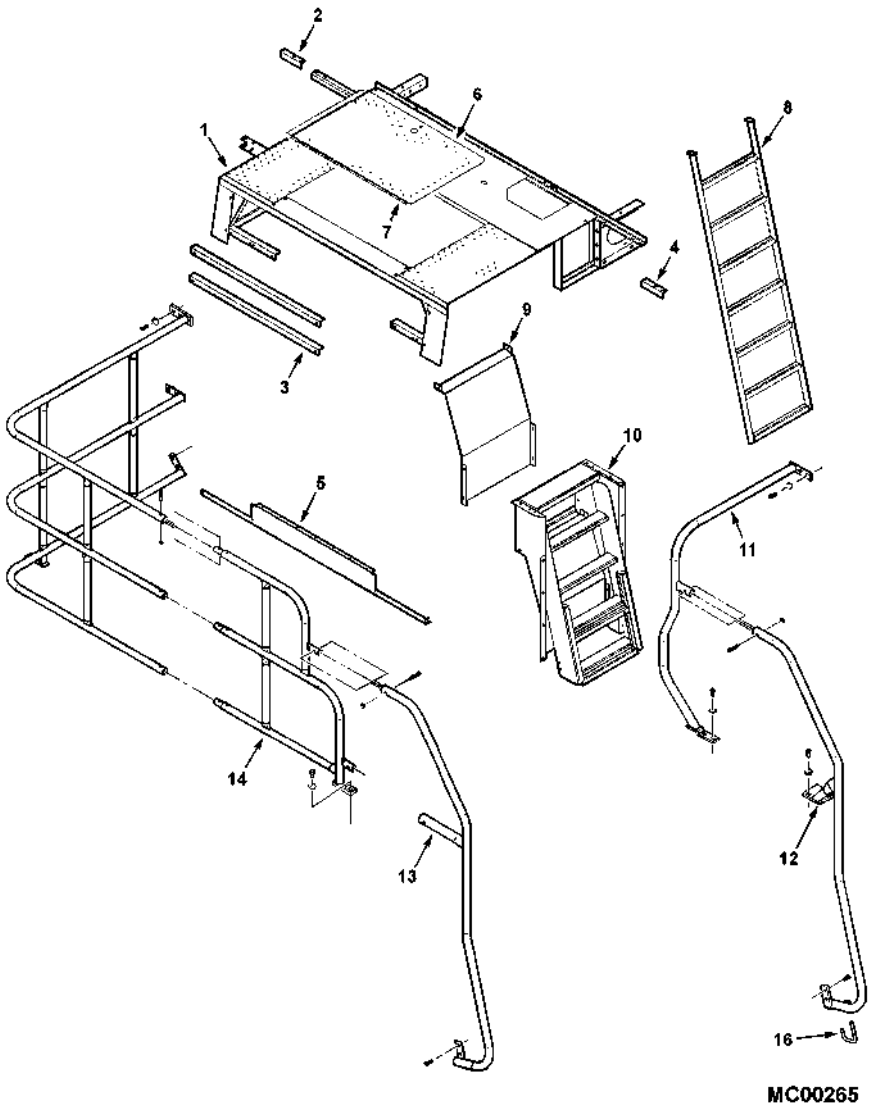

12	70916965	4	ARRUELA	WASHER	ARANDELA
12	70916950	4	PORCA	NUT	TUERCA
12	70917378	2	ARRUELA	WASHER	ARANDELA
12	7704141	1	PORCA	NUT	TUERCA
13	71393994	1	CORRIMÃO	HANDLEBAR	MANECILLA
13	70921210	2	PARAFUSO	BOLT	PERNO
13	70921971	2	PARAFUSO	BOLT	PERNO
13	70916965	2	ARRUELA	WASHER	ARANDELA
13	70916950	2	PORCA	NUT	TUERCA
13	7704141	2	PORCA	NUT	TUERCA
14	71393984	1	GRADE	GRILLE	REJILLA
14	70921210	2	PARAFUSO	BOLT	PERNO
14	70917378	2	ARRUELA	WASHER	ARANDELA
15	71390789	1	GRADE	GRILLE	REJILLA
15	70921210	8	PARAFUSO	BOLT	PERNO
15	70921971	3	PARAFUSO	BOLT	PERNO
15	70916965	8	ARRUELA	WASHER	ARANDELA
15	70916950	8	PORCA	NUT	TUERCA
15	70917378	8	ARRUELA	WASHER	ARANDELA
15	7704141	3	PORCA	NUT	TUERCA
16	2632690W1	1	TIRANTE	ROD	VARILLA
16	70918431	1	ARRUELA	WASHER	ARANDELA
16	354068X1	1	CONTRAPINO	DOWEL	CENTRAJE

Cobertura Lateral
Side Door
Cobertura Lateral

90-20

VALTRA

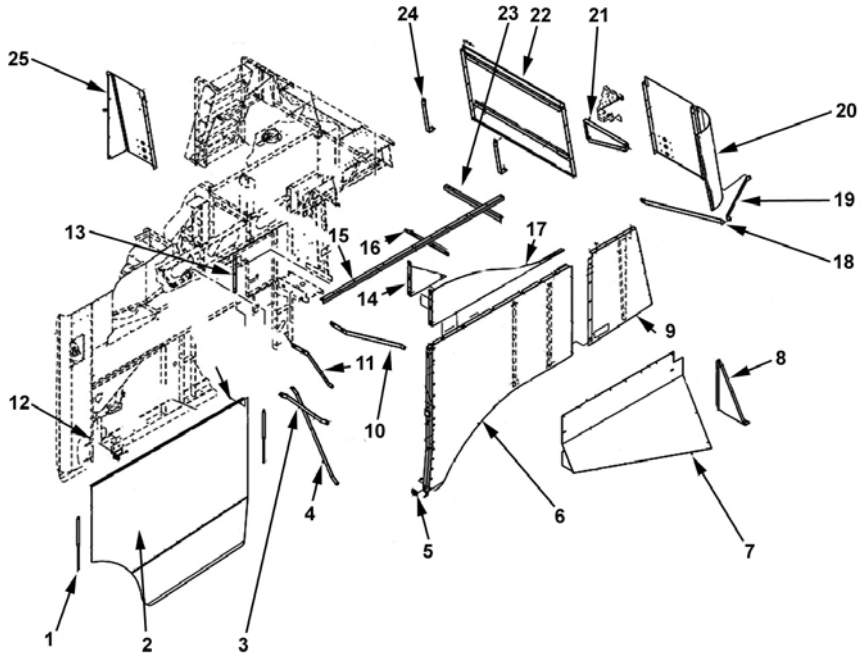

1	700723358		2	AMORTECEDOR	DAMPER	AMORTIGUADOR
1	704015	355565X1 - 5/16-18 UNC2B G5 ZN	4	PORCA	NUT	TUERCA
1	705020	353446X1 - 5/16 ZN	4	ARRUELA PRESSÃO	LOCK WASHER	ARANDELA GROWER
1	700715279		4	PARAFUSO	BOLT	PERNO
2	6231583M91		1	PORTA	DOOR	PUERTA
2	700721197	4,75	15	REBITE	RIVET	REMACHE
3	71399530		1	SUPORTE	BRACKET	SOPORTE
4	71399531		1	SUPORTE	BRACKET	SOPORTE
5	71399329		1	CHAPA	PLATE	CHAPA
5	704726	5/16-18 GG	10	PORCA TRAVA	LOCKNUT	CONTRATUERCA
5	7700461	5/16-18X3/4 8.8	15	PARAFUSO	BOLT	PERNO
6	6231590M91		1	PORTA	DOOR	PUERTA
6	703579	353679X1 - 5/16-18X1.00 8.8 ZN	2	PARAFUSO	BOLT	PERNO
6	704015	355565X1 - 5/16-18 UNC2B G5 ZN	7	PORCA	NUT	TUERCA
6	705020	353446X1 - 5/16 ZN	7	ARRUELA PRESSÃO	LOCK WASHER	ARANDELA GROWER
6	700709602	355618X1 - 5/16 A ZN	9	ARRUELA	WASHER	ARANDELA
6	700721854	5/16-18X5/8 G5	4	PARAFUSO	BOLT	PERNO
6	700721916	5/16-18X1 8.8 Z	1	PARAFUSO	BOLT	PERNO
7	71398889		1	PROTETOR	PROTECTOR	PROTECTOR
7	704015	355565X1 - 5/16-18 UNC2B G5 ZN	11	PORCA	NUT	TUERCA
7	705020	353446X1 - 5/16 ZN	11	ARRUELA PRESSÃO	LOCK WASHER	ARANDELA GROWER
7	7700461	5/16-18X3/4 8.8	11	PARAFUSO	BOLT	PERNO
7	700709602	355618X1 - 5/16 A ZN	11	ARRUELA	WASHER	ARANDELA
8	71398890		1	SUPORTE	BRACKET	SOPORTE
8	703249	353691X1 - 3/8-16X1.00 8.8 ZN	2	PARAFUSO	BOLT	PERNO
8	704023	355566X1 - 3/8-16 UNC2B G5 ZN	2	PORCA	NUT	TUERCA
8	705038	353434X1 - 3/8 ZN	2	ARRUELA PRESSÃO	LOCK WASHER	ARANDELA GROWER
8	700709603	355619X1 - 3/8 A ZN	2	ARRUELA	WASHER	ARANDELA
8	700721197	4,75	3	REBITE	RIVET	REMACHE
9	71398884		1	CHAPA	PLATE	CHAPA
9	702035	353693X1 - 3/8-16X1-1/4 8.8 ZN	1	PARAFUSO	BOLT	PERNO
9	703249	353691X1 - 3/8-16X1.00 8.8 ZN	2	PARAFUSO	BOLT	PERNO
9	704023	355566X1 - 3/8-16 UNC2B G5 ZN	3	PORCA	NUT	TUERCA
9	705038	353434X1 - 3/8 ZN	3	ARRUELA PRESSÃO	LOCK WASHER	ARANDELA GROWER
9	700709603	355619X1 - 3/8 A ZN	3	ARRUELA	WASHER	ARANDELA
9	700721197	4,75	8	REBITE	RIVET	REMACHE
10	71399190		1	SUPORTE	BRACKET	SOPORTE

Cobertura Lateral
Side Door
Cobertura Lateral

90-20

VALTRA

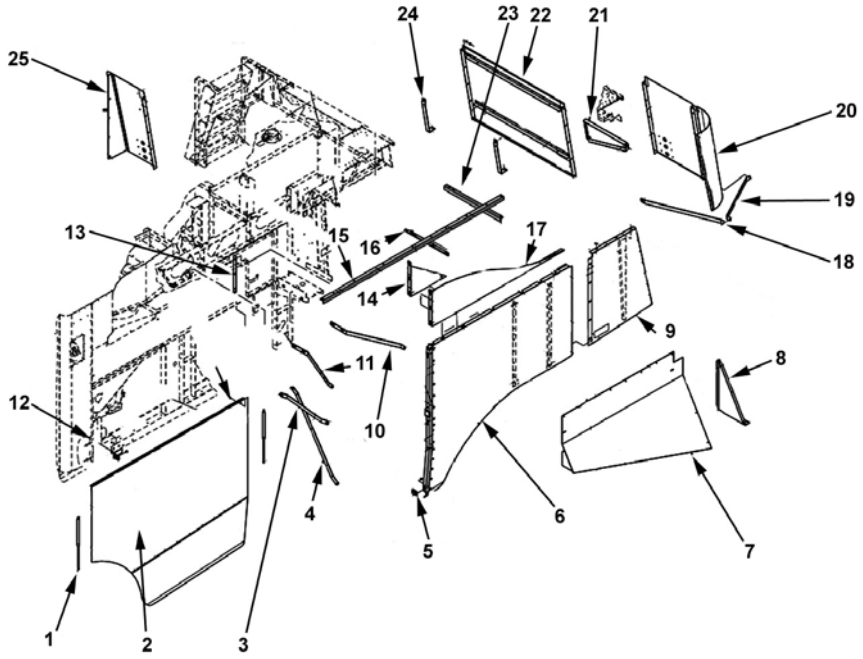

10	704015	355565X1 - 5/16-18 UNC2B G5 ZN	1	PORCA	NUT	TUERCA
10	705020	353446X1 - 5/16 ZN	1	ARRUELA PRESSÃO	LOCK WASHER	ARANDELA GROWER
10	7703499	353677X1 - 5/16-18X3/4 8.8 ZN	1	PARAFUSO	BOLT	PERNO
11	71398896		1	CHAPA	PLATE	CHAPA
11	703603	354262X1 - 3/8-16X1-1/2 8.8 ZN	1	PARAFUSO	BOLT	PERNO
11	704023	355566X1 - 3/8-16 UNC2B G5 ZN	1	PORCA	NUT	TUERCA
11	705038	353434X1 - 3/8 ZN	1	ARRUELA PRESSÃO	LOCK WASHER	ARANDELA GROWER
11	700709603	355619X1 - 3/8 A ZN	2	ARRUELA	WASHER	ARANDELA
11	703579	353679X1 - 5/16-18X1.00 8.8 ZN	1	PARAFUSO	BOLT	PERNO
11	704015	355565X1 - 5/16-18 UNC2B G5 ZN	1	PORCA	NUT	TUERCA
11	705020	353446X1 - 5/16 ZN	1	ARRUELA PRESSÃO	LOCK WASHER	ARANDELA GROWER
11	700709602	355618X1 - 5/16 A ZN	2	ARRUELA	WASHER	ARANDELA
12	71399341		1	SUPORTE	BRACKET	SOPORTE
13	71400461		1	ALÇA	STRAP	FAJA
14	71400460		1	SUPORTE	BRACKET	SOPORTE
14	703249	353691X1 - 3/8-16X1.00 8.8 ZN	3	PARAFUSO	BOLT	PERNO
14	704023	355566X1 - 3/8-16 UNC2B G5 ZN	3	PORCA	NUT	TUERCA
14	705038	353434X1 - 3/8 ZN	3	ARRUELA PRESSÃO	LOCK WASHER	ARANDELA GROWER
14	700709603	355619X1 - 3/8 A ZN	3	ARRUELA	WASHER	ARANDELA
15	71398891		1	CANTONEIRA	ANGLE	ANGULO
16	71398892		1	CANTONEIRA	ANGLE	ANGULO
16	703579	353679X1 - 5/16-18X1.00 8.8 ZN	2	PARAFUSO	BOLT	PERNO
16	704726	5/16-18 GG	2	PORCA TRAVA	LOCKNUT	CONTRATUERCA
16	700709602	355618X1 - 5/16 A ZN	2	ARRUELA	WASHER	ARANDELA
17	71398878		1	CHAPA	PLATE	CHAPA
17	702035	353693X1 - 3/8-16X1-1/4 8.8 ZN	7	PARAFUSO	BOLT	PERNO
17	704023	355566X1 - 3/8-16 UNC2B G5 ZN	7	PORCA	NUT	TUERCA
17	705038	353434X1 - 3/8 ZN	7	ARRUELA PRESSÃO	LOCK WASHER	ARANDELA GROWER
17	700709603	355619X1 - 3/8 A ZN	8	ARRUELA	WASHER	ARANDELA
18	71399532		1	SUPORTE	BRACKET	SOPORTE
19	71399191		1	SUPORTE	BRACKET	SOPORTE
19	703579	353679X1 - 5/16-18X1.00 8.8 ZN	1	PARAFUSO	BOLT	PERNO
19	704726	5/16-18 GG	2	PORCA TRAVA	LOCKNUT	CONTRATUERCA
19	7703499	353677X1 - 5/16-18X3/4 8.8 ZN	1	PARAFUSO	BOLT	PERNO
20	71398886		1	CHAPA	PLATE	CHAPA
20	704015	355565X1 - 5/16-18 UNC2B G5 ZN	3	PORCA	NUT	TUERCA
20	705020	353446X1 - 5/16 ZN	3	ARRUELA PRESSÃO	LOCK WASHER	ARANDELA GROWER
20	7703499	353677X1 - 5/16-18X3/4 8.8 ZN	1	PARAFUSO	BOLT	PERNO

Cobertura Lateral
Side Door
Cobertura Lateral

90-20

VALTRA

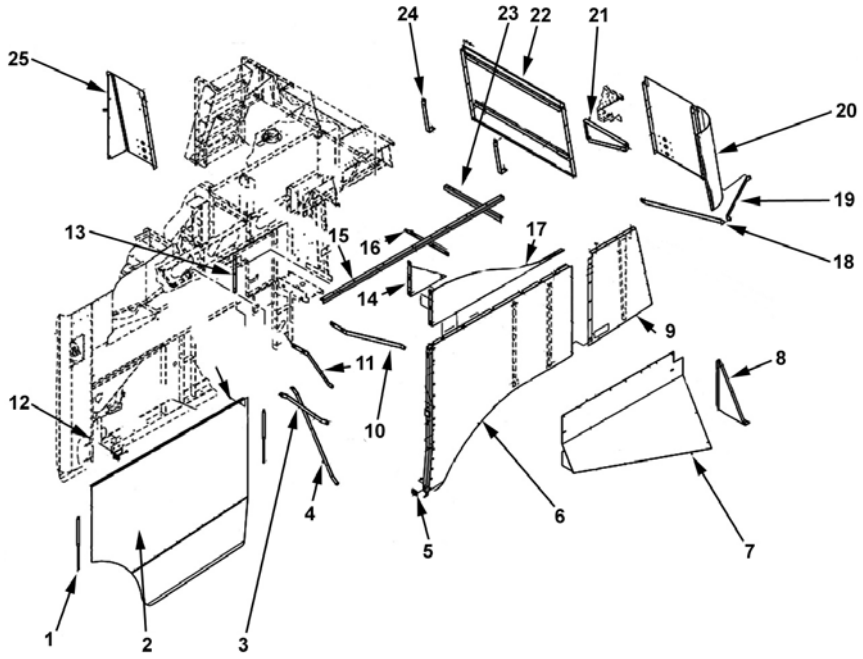

20	700709602	355618X1 - 5/16 A ZN	4	ARRUELA	WASHER	ARANDELA
20	700721198		2	PARAFUSO	BOLT	PERNO
20	703199	353689X1 - 3/8-16X3/4 8.8 ZN	5	PARAFUSO	BOLT	PERNO
20	704023	355566X1 - 3/8-16 UNC2B G5 ZN	5	PORCA	NUT	TUERCA
20	705038	353434X1 - 3/8 ZN	5	ARRUELA PRESSÃO	LOCK WASHER	ARANDELA GROWER
21	71398888		1	SUPORTE	BRACKET	SOPORTE
22	71392835		1	CHAPA	PLATE	CHAPA
22	704015	355565X1 - 5/16-18 UNC2B G5 ZN	2	PORCA	NUT	TUERCA
22	705020	353446X1 - 5/16 ZN	2	ARRUELA PRESSÃO	LOCK WASHER	ARANDELA GROWER
22	700709602	355618X1 - 5/16 A ZN	2	ARRUELA	WASHER	ARANDELA
22	700721198		2	PARAFUSO	BOLT	PERNO
23	71398893		1	CANTONEIRA	ANGLE	ANGULO
23	703579	353679X1 - 5/16-18X1.00 8.8 ZN	2	PARAFUSO	BOLT	PERNO
23	704726	5/16-18 GG	2	PORCA TRAVA	LOCKNUT	CONTRATUERCA
23	700709602	355618X1 - 5/16 A ZN	2	ARRUELA	WASHER	ARANDELA
24	71394867		2	CHAPA	PLATE	CHAPA
24	703199	353689X1 - 3/8-16X3/4 8.8 ZN	2	PARAFUSO	BOLT	PERNO
24	704023	355566X1 - 3/8-16 UNC2B G5 ZN	2	PORCA	NUT	TUERCA
24	705038	353434X1 - 3/8 ZN	2	ARRUELA PRESSÃO	LOCK WASHER	ARANDELA GROWER
25	71399176		1	CHAPA	PLATE	CHAPA
25	703199	353689X1 - 3/8-16X3/4 8.8 ZN	5	PARAFUSO	BOLT	PERNO
25	704023	355566X1 - 3/8-16 UNC2B G5 ZN	5	PORCA	NUT	TUERCA
25	705038	353434X1 - 3/8 ZN	5	ARRUELA PRESSÃO	LOCK WASHER	ARANDELA GROWER
25	705020	353446X1 - 5/16 ZN	4	ARRUELA PRESSÃO	LOCK WASHER	ARANDELA GROWER
25	705525	5/16	4	ARRUELA	WASHER	ARANDELA
25	7703499	353677X1 - 5/16-18X3/4 8.8 ZN	4	PARAFUSO	BOLT	PERNO

Cobertura Lateral
Side Door
Cobertura Lateral

Lado Esquerdo
Left Side
Lado Isquierdo

90-25

VALTRA

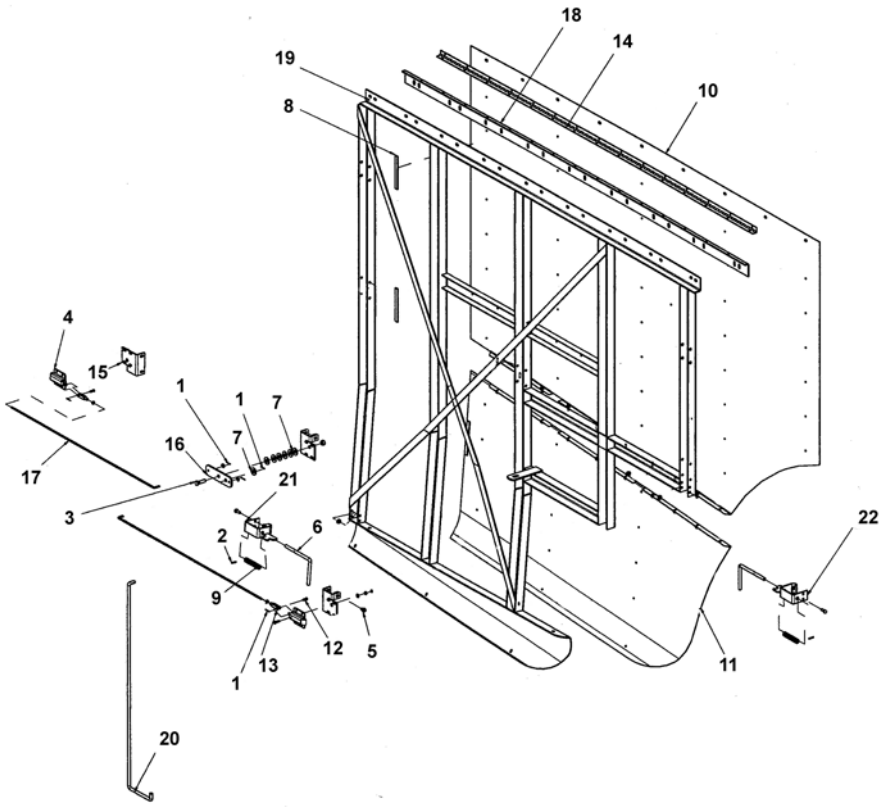

1	062026	354041X1 - 1/16X3/4	5	CONTRA PINO	DOWEL	CENTRAJE
2	063016	1/8X3/5	2	PINO ELASTICO	PIN	PASADOR
3	702035	353693X1 - 3/8-16X1-1/4 8.8 Z	1	PARAFUSO	BOLT	PERNO
3	704635	70923428 - 3/8-16 GA ZN	1	PORCA TRAVA	LOCKNUT	CONTRATUERCA
4	71395354		2	SUPORTE	BRACKET	SOPORTE
4	704072	354120X1 - N10-20	8	PORCA	NUT	TUERCA
4	705004	353445X1 - N10 ZN	8	ARRUELA PRESSAO	LOCK WASHER	ARANDELA GROWER
4	705640		8	ARRUELA	WASHER	ARANDELA
4	700705088	370153X1 - N10-24X3/4 G60	8	PARAFUSO	BOLT	PERNO
5	704221	365180X1 - 1/4-20	9	PORCA TRAVA	LOCKNUT	CONTRATUERCA
5	7883267	1/4-20X1/2	9	PARAFUSO	BOLT	PERNO
6	71399326		2	PINO	PIN	PASADOR
7	700709683	3/8	7	ARRUELA	WASHER	ARANDELA
	704445	357515X1 - N10-32		PORCA	NUT	TUERCA
8	700720676		3	FITA	BAND	BANDA
9	058040		2	MOLA	SPRING	RESORTE
10	6231584M1		1	PORTA SUPERIOR, LE	DOOR, UPPER LEFT	PUERTA, SUPERIOR ISQUIERDA
10	700721854	5/16-18X5/8 G5	9	PARAFUSO	BOLT	PERNO
10	704239	70931277 - 5/16-1	9	PORCA TRAVA	LOCKNUT	CONTRATUERCA
10	700717635		42	REBITE	RIVET	REMACHE
11	6231585M1		1	PORTA INFERIOR, LE	DOOR, LOWER LEFT	PUERTA, INFERIOR ISQUIERDA
11	700717635		15	REBITE	RIVET	REMACHE
11	70910531	13/64IDX1/2ODX18G	15	ARRUELA	WASHER	ARANDELA
11	3012141X1	M6X1.0X16 8.	10	PARAFUSO	BOLT	PERNO
11	5000002X1	M6X1.0 CL1	10	PORCA TRAVA	LOCKNUT	CONTRATUERCA
12	70929591		2	PINO	PIN	PASADOR
13	70929595		2	TIRANTE	ROD	VARILLA
14	71349763		1	DOBRADICA	HINGE	BISAGRA
14	700717635		15	REBITE	RIVET	REMACHE
15	71394874		3	SUPORTE	BRACKET	SOPORTE
16	71395353		1	CHAPA	PLATE	CHAPA
16	705640		2	ARRUELA	WASHER	ARANDELA
17	71396401		2	TIRANTE	ROD	VARILLA
18	71398453		1	SUPORTE LATARIA	BRACKET	SOPORTE
19	71398916		1	EXTRUTURA, LE	FRAME, LEFT	EXTRUTURA, LI
19	70910531	13/64IDX1/2ODX18G	3	ARRUELA	WASHER	ARANDELA
20	71398925		1	TIRANTE	ROD	VARILLA
21	71399198		1	SUPORTE	BRACKET	SOPORTE
21	1703354	1/4-20 GG	4	PORCA TRAVA	LOCKNUT	CONTRATUERCA

Cobertura Lateral
Side Door
Cobertura Lateral

Frontal Lado Esquerdo
Front Left Side
Delantera Lado Isquierdo

90-25

VALTRA

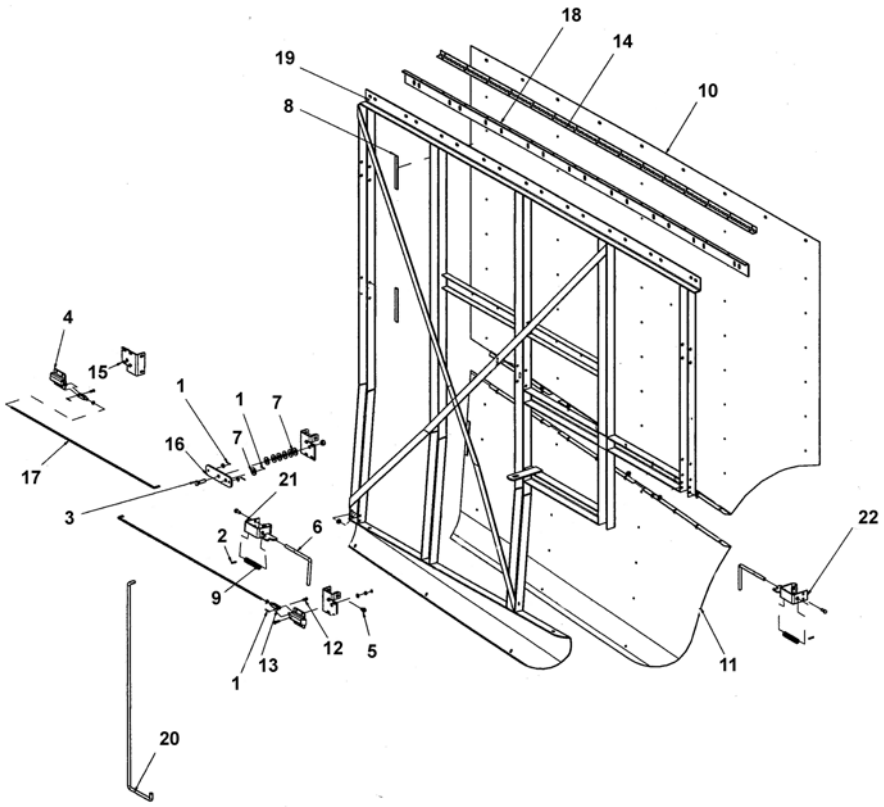

21	7703457	353667X1 - 1/4-20X3/4 8.8 ZN	4	PORCA	NUT	TUERCA
22	71399199		1	SUPORTE	BRACKET	SOPORTE
22	1703354	1/4-20 GG	4	PORCA TRAVA	LOCKNUT	CONTRATUERCA
22	7703457	353667X1 - 1/4-20X3/4 8.8 ZN	4	PORCA	NUT	TUERCA

Cobertura Lateral
Side Door
Cobertura Lateral

Central Lado Esquerdo
Central Left Side
Central Lado Isquierdo

90-30

VALTRA

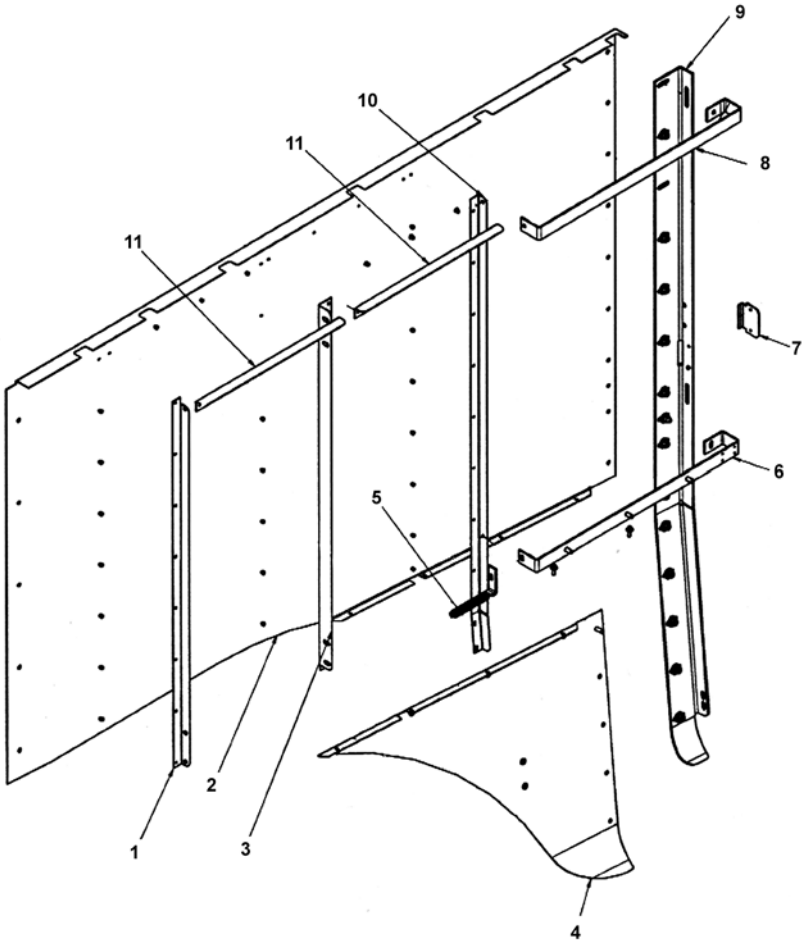

1	71392837		1	CANTONEIRA	ANGLE	ANGULO
2	6231587M1		1	PORTA	DOOR	PUERTA
2	705020	353446X1 - 5/16 ZN	4	ARRUELA PRESSÃO	LOCK WASHER	ARANDELA GROWER
2	706176	5/16-18X3/4 5.5	2	PARAFUSO	BOLT	PERNO
2	704015	355565X1 - 5/16-18 UNC2B G5 Z	4	PORCA	NUT	TUERCA
2	70924837	0.188	33	REBITE	RIVET	REMACHE
2	700709602	355618X1 - 5/16 A ZN	4	ARRUELA	WASHER	ARANDELA
2	700721916	5/16-18X1 8.8	2	PARAFUSO	BOLT	PERNO
2	3012141X1	M6X1.0X16 8.8	4	PARAFUSO	BOLT	PERNO
3	71398883		1	REFORÇO	REINFORCEMENT	REFUERZO
3	700717635		2	REBITE	RIVET	REMACHE
4	6231588M1		1	EXTENSÃO	EXTENTION	EXTENCIÓN
4	704007	355564X1 - 1/4-20 UNC2B G5 ZN	1	PORCA	NUT	TUERCA
4	705012	353441X1 - 1/4 ZN	1	ARRUELA PRESSÃO	LOCK WASHER	ARANDELA GROWER
4	7703465	353669X1 - 1/4-20X1.00 8.8 ZN	1	PARAFUSO	BOLT	PERNO
4	70910531	13/64DIX1/2DEX18G	2	ARRUELA	WASHER	ARANDELA
4	700709601	353754X1 -1/4 A ZN	2	ARRUELA	WASHER	ARANDELA
4	5000002X1	M6X1.0 CL1	4	PORCA TRAVA	LOCKNUT	CONTRATUERCA
5	71393977		1	SUPORTE	BRACKET	SOPORTE
6	71398959		1	TIRA	STRIP	TIRA
7	71395351		1	CHAPA	PLATE	CHAPA
7	700717635		2	REBITE	RIVET	REMACHE
8	71398958		1	SUPORTE	BRACKET	SOPORTE
8	71398947		1	REFORÇO	REINFORCEMENT	REFUERZO
9	71398900		1	REFORÇO	REINFORCEMENT	REFUERZO
10	71398947		1	REFORÇO	REINFORCEMENT	REFUERZO
10	704007	355564X1 - 1/4-20 UNC2B G5 ZN	1	PORCA	NUT	TUERCA
10	705012	353441X1 - 1/4 ZN	1	ARRUELA PRESSÃO	LOCK WASHER	ARANDELA GROWER
10	7703457	353667X1 - 1/4-20X3/4 8.8 ZN	1	PARAFUSO	BOLT	PERNO
10	700709601	353754X1 -1/4 A ZN	1	ARRUELA	WASHER	ARANDELA
11	71399330		2	REFORÇO	REINFORCEMENT	REFUERZO

Cobertura Lateral **Lado Direito**

90-25

VALTRA

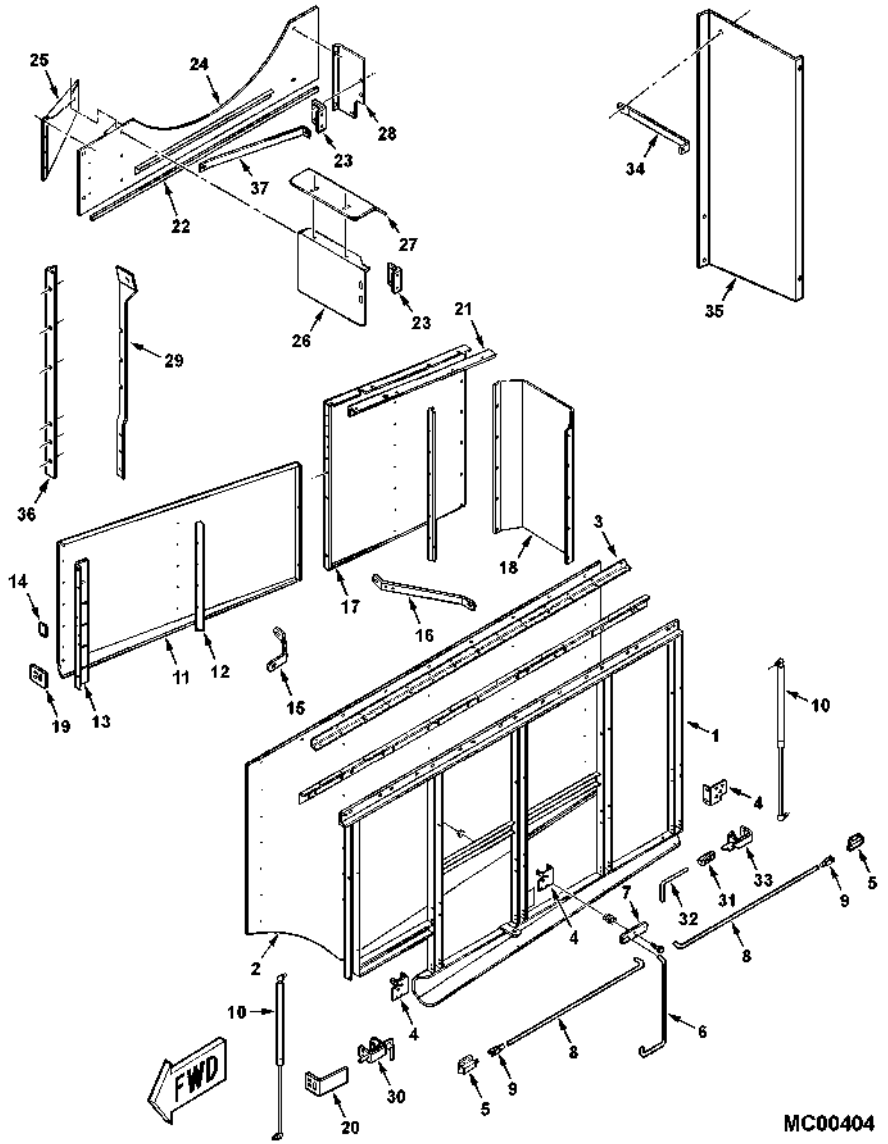

1	71398474R	1	ARMAÇÃO	FRAME	BASTIDOR
2	71398475R	1	BLINDAGEM	SHIELD	BLINDAJE
2	71379128	1	DECAL	DECAL	CALCOMANIA
2	700721602	9	PARAFUSO	BOLT	PERNO
2	70931277	9	PORCA	NUT	TUERCA
2	700717635	57	REBITE	RIVET	REMACHE
3	71349763	1	DOBRADIÇA	HINGE	BISAGRA
3	71398453R	1	CANTONEIRA	ANGLE	ANGULO
3	700717635	15	REBITE	RIVET	REMACHE
4	71394874R	3	FLANGE	FLANGE	PLETINA
4	7883267	9	PARAFUSO	BOLT	PERNO
4	70931209	9	PORCA	NUT	TUERCA
5	71395354	2	PRESILHA	STAPLE	GRAPA
5	700705088	8	PARAFUSO	BOLT	PERNO
5	70917380	8	ARRUELA	WASHER	ARANDELA
5	705004	8	ARRUELA PRESSÃO	LOCK WASHER	ARANDELA GROWER
5	Y704072	8	PORCA	NUT	TUERCA
6	71395352	1	MAÇANETA	HANDLE	MANETA
6	62026	1	CUPILHA	COTTER PIN	PASADOR DOUBLE
6	70917378	1	ARRUELA	WASHER	ARANDELA
7	71395353	1	PIVÔ	PIVOT	PIVOTE
7	70920415	1	PARAFUSO	BOLT	PERNO
7	70917378	4	ARRUELA	WASHER	ARANDELA
7	Y704635	1	PORCA	NUT	TUERCA
8	71396401	2	TIRANTE	ROD	VARILLA
8	62026	2	CUPILHA	COTTER PIN	PASADOR DOUBLE
8	70917380	2	ARRUELA	WASHER	ARANDELA
9	70929595	2	PRESILHA	STAPLE	GRAPA
9	70929591	2	PINO	PIN	PASADOR
9	62026	2	CUPILHA	COTTER PIN	PASADOR DOUBLE
9	Y704445	2	PORCA	NUT	TUERCA
10	71396402	2	MOLA	SPRING	RESORTE
10	71339847	2	PRISIONEIRO	STUD	ESPARRAGO
10	705020	2	ARRUELA PRESSÃO	LOCK WASHER	ARANDELA GROWER
10	70917372	2	PORCA	NUT	TUERCA
11	71393497R	1	PROTETOR	PROTECTOR	PROTECTOR
11	71392842	1	BLINDAGEM	SHIELD	BLINDAJE
11	70921210	2	PARAFUSO	BOLT	PERNO
11	70916965	2	ARRUELA	WASHER	ARANDELA
11	70916950	2	PORCA	NUT	TUERCA
12	71392830	1	CANTONEIRA	ANGLE	ANGULO
12	70937649	5	REBITE	RIVET	REMACHE
13	71394406	1	REFORÇO	REINFORCEMENT	REFUERZO
13	112845W1	5	PARAFUSO	BOLT	PERNO
13	700721916	2	PARAFUSO	BOLT	PERNO
13	70917642	7	ARRUELA	WASHER	ARANDELA
13	705020	7	ARRUELA PRESSÃO	LOCK WASHER	ARANDELA GROWER
13	70917372	7	PORCA	NUT	TUERCA
14	71395351	1	CHAPA	PLATE	CHAPA
14	70937650	2	REBITE	RIVET	REMACHE

Cobertura Lateral **Lado Direito**

90-25

VALTRA

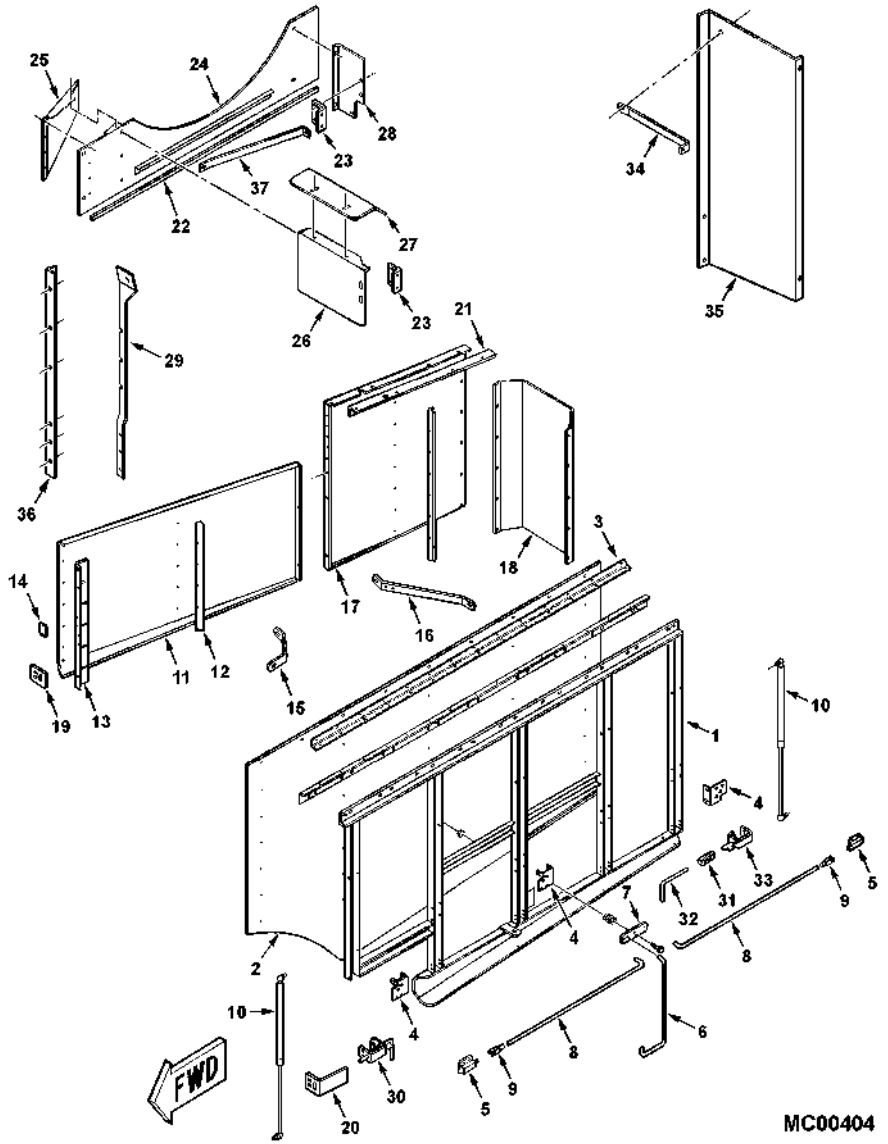

15	71394413R	1	SUPORTE	BRACKET	SOPORTE
15	70921332	2	PARAFUSO	BOLT	PERNO
15	70917642	4	ARRUELA	WASHER	ARANDELA
15	705020	2	ARRUELA PRESSÃO	LOCK WASHER	ARANDELA GROWER
15	70917372	2	PORCA	NUT	TUERCA
16	71394868R	1	ALÇA	STRAP	FAJA
16	70921333	1	PARAFUSO	BOLT	PERNO
16	70917642	1	ARRUELA	WASHER	ARANDELA
16	705020	1	ARRUELA PRESSÃO	LOCK WASHER	ARANDELA GROWER
16	70917372	1	PORCA	NUT	TUERCA
16	70921210	1	PARAFUSO	BOLT	PERNO
16	70916965	1	ARRUELA	WASHER	ARANDELA
16	70916950	1	PORCA	NUT	TUERCA
17	71410630	1	PROTETOR	PROTECTOR	PROTECTOR
17	112845W1	6	PARAFUSO	BOLT	PERNO
17	70921332	3	PARAFUSO	BOLT	PERNO
17	70921333	2	PARAFUSO	BOLT	PERNO
17	70917642	10	ARRUELA	WASHER	ARANDELA
17	705020	11	ARRUELA PRESSÃO	LOCK WASHER	ARANDELA GROWER
17	70917372	11	PORCA	NUT	TUERCA
18	71392836R	1	BLINDAGEM	SHIELD	BLINDAJE
18	70921333	2	PARAFUSO	BOLT	PERNO
18	70917642	2	ARRUELA	WASHER	ARANDELA
18	705020	2	ARRUELA PRESSÃO	LOCK WASHER	ARANDELA GROWER
18	70917372	2	PORCA	NUT	TUERCA
19	71399329	1	CHAPA	PLATE	CHAPA
19	7700461	2	PARAFUSO	BOLT	PERNO
9	704726	2	PORCA TRAVA	LOCKNUT	CONTRATUERCA
20	71399341	1	SUPORTE	BRACKET	SOPORTE
20	7700461	2	PARAFUSO	BOLT	PERNO
20	704726	2	PORCA TRAVA	LOCKNUT	CONTRATUERCA
21	71410633	1	CANTONEIRA	ANGLE	ANGULO
21	70921210	1	PARAFUSO	BOLT	PERNO
21	70917378	1	ARRUELA	WASHER	ARANDELA
21	70916965	1	ARRUELA	WASHER	ARANDELA
21	70916950	1	PORCA	NUT	TUERCA
21	70921333	1	PARAFUSO	BOLT	PERNO
21	70917642	1	ARRUELA	WASHER	ARANDELA
21	705020	1	ARRUELA PRESSÃO	LOCK WASHER	ARANDELA GROWER
21	70917372	1	PORCA	NUT	TUERCA
22	71410637	1	VEDAÇÃO	SEALING	VEDACION
23	71393987	2	SUPORTE	BRACKET	SOPORTE
23	70921332	4	PARAFUSO	BOLT	PERNO
23	70931277	4	PORCA	NUT	TUERCA
24	7700461	2	PARAFUSO	BOLT	PERNO
24	70931277	2	PORCA	NUT	TUERCA
24	71410030	1	PROTETOR	PROTECTOR	PROTECTOR
24	7700461	4	PARAFUSO	BOLT	PERNO
24	70921332	3	PARAFUSO	BOLT	PERNO
24	70931277	7	PORCA	NUT	TUERCA

Cobertura Lateral **Lado Direito**

90-25

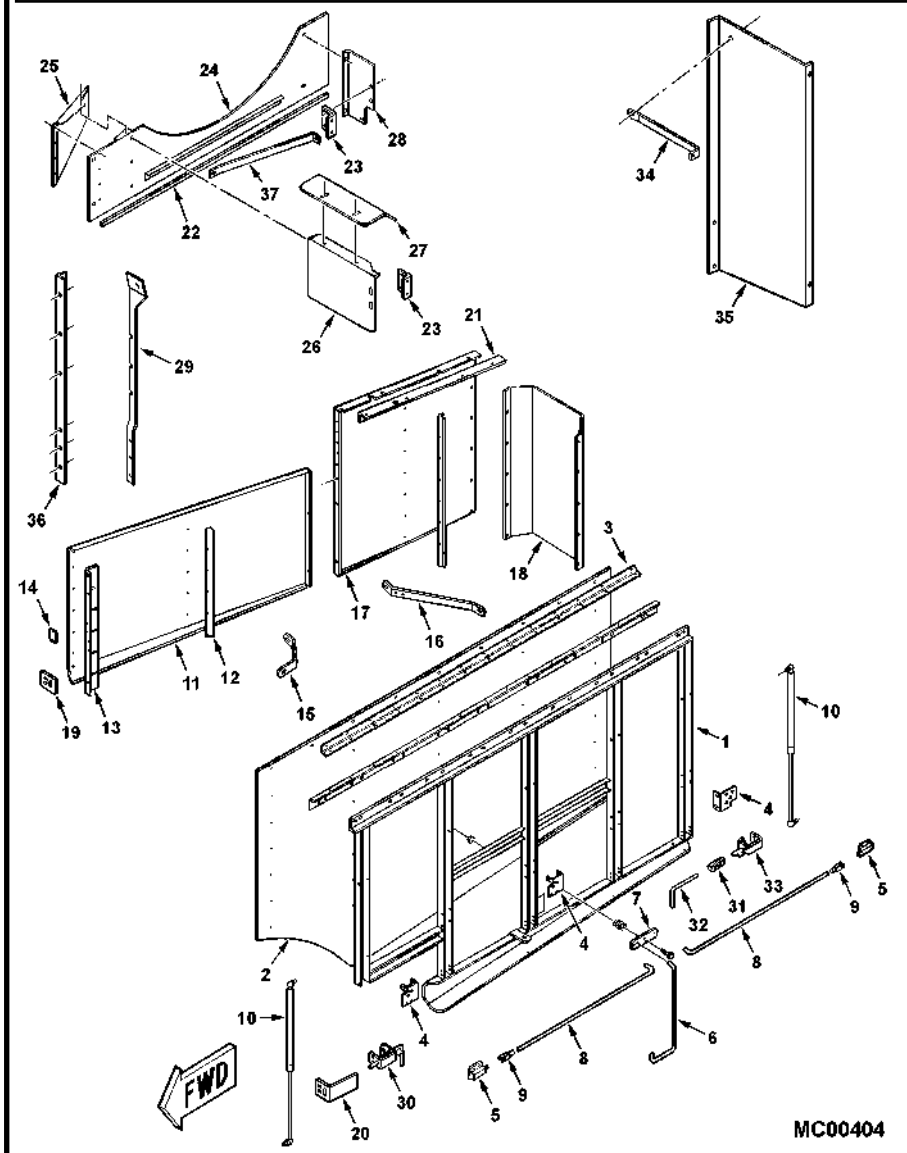

25	71410032	1	DESCONECTOR	CUTOFF	DESCONECTADOR
25	70937649	5	REBITE	RIVET	REMACHE
26	71410033	1	PAINEL	PANEL	PANEL
26	70921332	3	PARAFUSO	BOLT	PERNO
26	7700461	2	PARAFUSO	BOLT	PERNO
26	70931277	5	PORCA	NUT	TUERCA
27	71410031	1	DEFLETOR	DEFLECTOR	DEFLECTOR
27	7700461	2	PARAFUSO	BOLT	PERNO
27	70931277	2	PORCA	NUT	TUERCA
28	71410038	1	BRAÇADEIRA	CLAMP	ABRAZADERA
28	7700461	2	PARAFUSO	BOLT	PERNO
28	70931277	2	PORCA	NUT	TUERCA
29	71394865R	1	ALÇA	STRAP	FAJA
29	70921965	4	PARAFUSO	BOLT	PERNO
29	70917378	4	ARRUELA	WASHER	ARANDELA
29	70916965	4	ARRUELA	WASHER	ARANDELA
29	70916950	4	PORCA	NUT	TUERCA
30	71399198	1	SUPORTE	BRACKET	SOPORTE
30	7703457	4	PARAFUSO	BOLT	PERNO
30	1703354	4	PORCA	NUT	TUERCA
31	Y58040	2	MOLA	SPRING	RESORTE
32	71399326	2	PINO	PIN	PASADOR
32	70924764	2	PINO	PIN	PASADOR
33	71399199	1	SUPORTE	BRACKET	SOPORTE
33	7703457	4	PARAFUSO	BOLT	PERNO
33	1703354	4	PORCA	NUT	TUERCA
34	71410037	1	MOLDURA	MOULDING	BORDON
34	70921332	1	PARAFUSO	BOLT	PERNO
34	70917642	1	ARRUELA	WASHER	ARANDELA
34	70917356	1	ARRUELA	WASHER	ARANDELA
35	71410035	1	BLINDAGEM	SHIELD	BLINDAJE
35	7700461	1	PARAFUSO	BOLT	PERNO
35	70931277	1	PORCA	NUT	TUERCA
35	70921332	2	PARAFUSO	BOLT	PERNO
35	70917642	2	ARRUELA	WASHER	ARANDELA
35	70917356	2	ARRUELA	WASHER	ARANDELA
36	71410036	1	CANTONEIRA	ANGLE	ANGULO
37	71397312	1	MOLDURA	MOULDING	BORDON
37	70931317	1	PARAFUSO	BOLT	PERNO
37	70931209	1	PORCA	NUT	TUERCA

Pára-Lamas **Lado Direito**

90-30

VALTRA

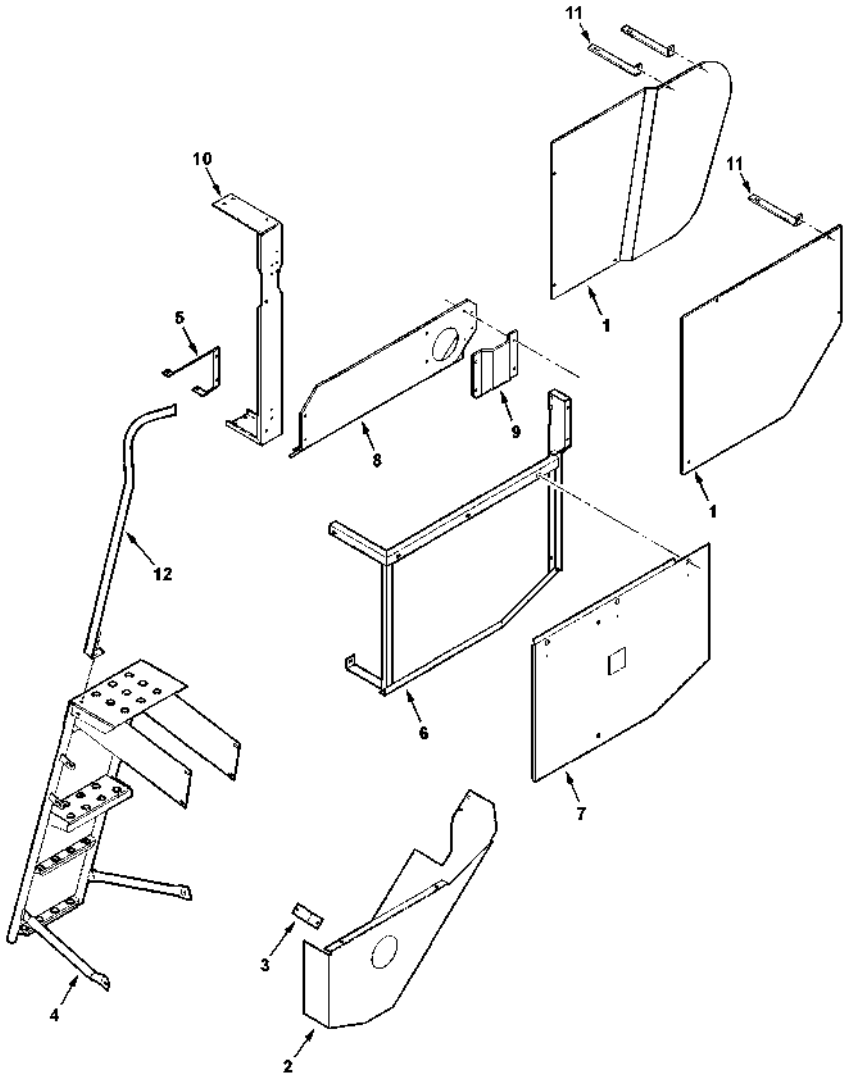

MC00272

1	71401643B	1	BLINDAGEM	SHIELD	BLINDAJE
1	70921210	4	PARAFUSO	BOLT	PERNO
1	70917378	4	ARRUELA	WASHER	ARANDELA
1	70916965	4	ARRUELA	WASHER	ARANDELA
1	70916950	4	PORCA	NUT	TUERCA
2	71391112	1	BLINDAGEM	SHIELD	BLINDAJE
2	70921210	2	PARAFUSO	BOLT	PERNO
2	70917378	2	ARRUELA	WASHER	ARANDELA
2	70916965	2	ARRUELA	WASHER	ARANDELA
2	70916950	2	PORCA	NUT	TUERCA
3	71395991	1	SUPORTE	BRACKET	SOPORTE
3	70921210	2	PARAFUSO	BOLT	PERNO
3	70917378	2	ARRUELA	WASHER	ARANDELA
3	704734	2	PORCA TRAVA	LOCKNUT	CONTRATUERCA
4	71403624B	1	ESCADA	LADDER	ESCALERA
4	70921210	4	PARAFUSO	BOLT	PERNO
4	70917378	8	ARRUELA	WASHER	ARANDELA
4	70916965	4	ARRUELA	WASHER	ARANDELA
4	70916950	4	PORCA	NUT	TUERCA
5	71395984	1	SUPORTE	BRACKET	SOPORTE
5	70921210	2	PARAFUSO	BOLT	PERNO
5	70916965	2	ARRUELA	WASHER	ARANDELA
5	70916950	2	PORCA	NUT	TUERCA
6	71393924	1	ADUTOR	FRAME	BASTIDOR
6	701235	1	PARAFUSO	BOLT	PERNO
6	70918431	1	ARRUELA	WASHER	ARANDELA
6	Y705046	1	ARRUELA PRESSÃO	LOCK WASHER	ARANDELA GROWER
6	704031	1	PORCA	NUT	TUERCA
7	71391620	1	PÁRA-LAMA	FENDER	GUARDABARRO
7	111670W1	1	DECAL	DECAL	CALCOMANIA
7	863415	3	PINO	PIN	PASADOR
7	1656110W2	3	PINO	PIN	PASADOR
7	70921333	2	PARAFUSO	BOLT	PERNO
7	70917642	2	ARRUELA	WASHER	ARANDELA
7	70917356	2	ARRUELA	WASHER	ARANDELA
7	70917372	2	PORCA	NUT	TUERCA
7	70921210	4	PARAFUSO	BOLT	PERNO
7	70917378	4	ARRUELA	WASHER	ARANDELA
7	70916965	4	ARRUELA	WASHER	ARANDELA
7	70916950	4	PORCA	NUT	TUERCA
8	71397303	1	BLINDAGEM	SHIELD	BLINDAJE
8	7883325	5	PARAFUSO	BOLT	PERNO
9	71395993	1	BLINDAGEM	SHIELD	BLINDAJE
9	360503X1	4	PARAFUSO	BOLT	PERNO
9	705020	4	ARRUELA PRESSÃO	LOCK WASHER	ARANDELA GROWER
9	70917372	4	PORCA	NUT	TUERCA
9	70933988	4	PORCA	NUT	TUERCA
10	71401661	1	CANAL	CHANNEL	CANAL
10	70921210	4	PARAFUSO	BOLT	PERNO
10	70917378	2	ARRUELA	WASHER	ARANDELA

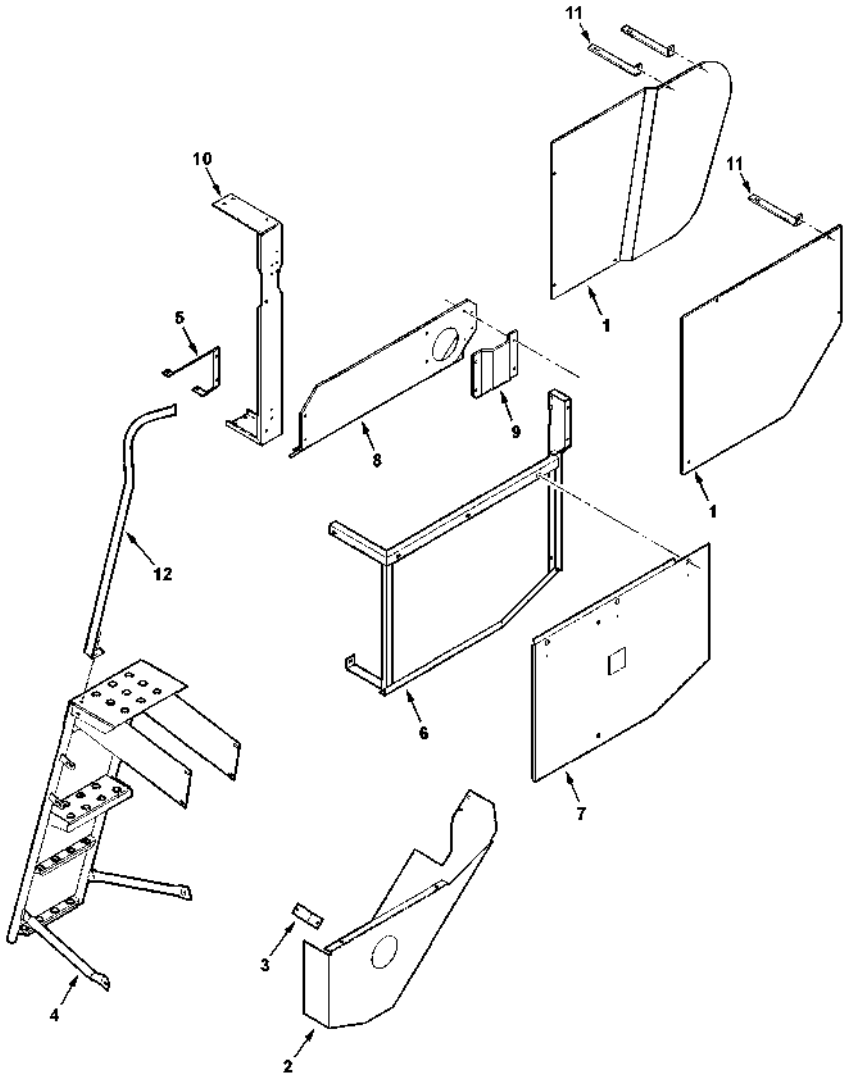

10	70916965	4	ARRUELA	WASHER	ARANDELA
10	70916950	4	PORCA	NUT	TUERCA
11	71401645B	2	ALÇA	STRAP	FAJA
11	70921210	2	PARAFUSO	BOLT	PERNO
11	70916965	2	ARRUELA	WASHER	ARANDELA
11	70916950	2	PORCA	NUT	TUERCA
12	71398721	1	GRADE	GRILLE	REJILLA
12	7701634	2	PARAFUSO	BOLT	PERNO
12	70921210	1	PARAFUSO	BOLT	PERNO
12	704734	3	PORCA TRAVA	LOCKNUT	CONTRATUERCA

Pára-Lamas **Lado Esquerdo**

90-35

VALTRA

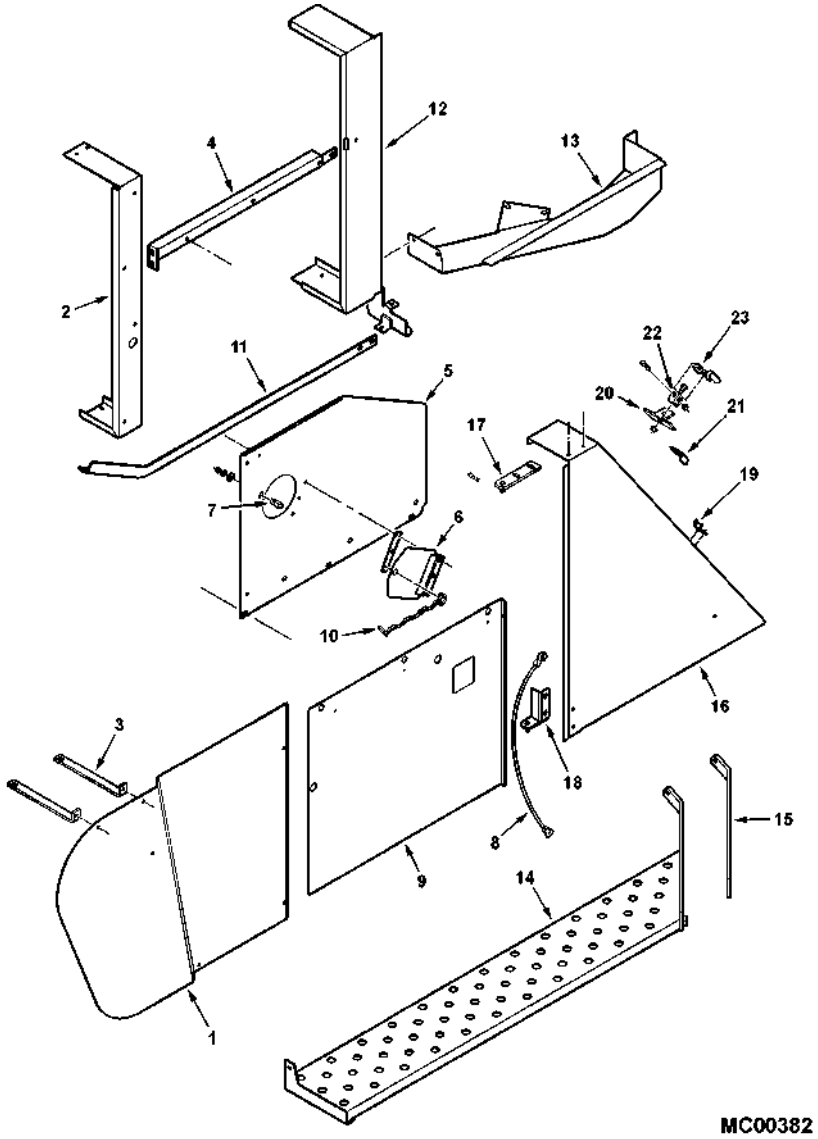

1	71408217	1	PÁRA-LAMA	FENDER	GUARDABARRO
1	70921210	2	PARAFUSO	BOLT	PERNO
1	70921332	2	PARAFUSO	BOLT	PERNO
1	70917642	2	ARRUELA	WASHER	ARANDELA
1	70917378	2	ARRUELA	WASHER	ARANDELA
1	704726	2	PORCA TRAVA	LOCKNUT	CONTRATUERCA
1	704734	2	PORCA TRAVA	LOCKNUT	CONTRATUERCA
2	71404306B	1	CANAL	CHANNEL	CANAL
2	70921210	4	PARAFUSO	BOLT	PERNO
2	704734	4	PORCA TRAVA	LOCKNUT	CONTRATUERCA
3	71401645B	2	ALÇA	STRAP	FAJA
3	70921210	2	PARAFUSO	BOLT	PERNO
3	70917378	2	ARRUELA	WASHER	ARANDELA
3	704734	2	PORCA TRAVA	LOCKNUT	CONTRATUERCA
4	71401470B	1	CANTONEIRA	ANGLE	ANGULO
4	70921210	2	PARAFUSO	BOLT	PERNO
4	70921965	1	PARAFUSO	BOLT	PERNO
4	70917378	1	ARRUELA	WASHER	ARANDELA
4	704734	3	PORCA TRAVA	LOCKNUT	CONTRATUERCA
5	71391624	1	BLINDAGEM	SHIELD	BLINDAJE
5	70921210	2	PARAFUSO	BOLT	PERNO
5	70921965	3	PARAFUSO	BOLT	PERNO
5	705038	3	ARRUELA PRESSÃO	LOCK WASHER	ARANDELA GROWER
5	70917378	3	ARRUELA	WASHER	ARANDELA
5	704734	2	PORCA TRAVA	LOCKNUT	CONTRATUERCA
6	104916W91	1	FECHAMENTO	COVER	CUBIERTA
6	2555190W1	1	TIRA	STRIP	TIRA
6	7703457	3	PARAFUSO	BOLT	PERNO
6	70917377	3	ARRUELA	WASHER	ARANDELA
6	1703354	3	PORCA	NUT	TUERCA
7	1656110W2	4	PINO	PIN	PASADOR
7	70917378	4	ARRUELA	WASHER	ARANDELA
7	705038	4	ARRUELA PRESSÃO	LOCK WASHER	ARANDELA GROWER
7	70916950	4	PORCA	NUT	TUERCA
8	112942W1	1	CABO	CABLE	CABLE
8	7703457	1	PARAFUSO	BOLT	PERNO
8	70917377	1	ARRUELA	WASHER	ARANDELA
8	1703354	1	PORCA	NUT	TUERCA
9	71394303	1	BLINDAGEM	SHIELD	BLINDAJE
10	863415	4	PINO	PIN	PASADOR
11	71404305	1	CANTONEIRA	ANGLE	ANGULO
11	70921210	1	PARAFUSO	BOLT	PERNO
11	70921965	1	PARAFUSO	BOLT	PERNO
11	70917378	1	ARRUELA	WASHER	ARANDELA
11	704734	2	PORCA TRAVA	LOCKNUT	CONTRATUERCA
12	71401468B	1	CANAL	CHANNEL	CANAL
12	70921210	2	PARAFUSO	BOLT	PERNO
12	70921965	1	PARAFUSO	BOLT	PERNO
12	70917378	2	ARRUELA	WASHER	ARANDELA
12	704734	3	PORCA TRAVA	LOCKNUT	CONTRATUERCA

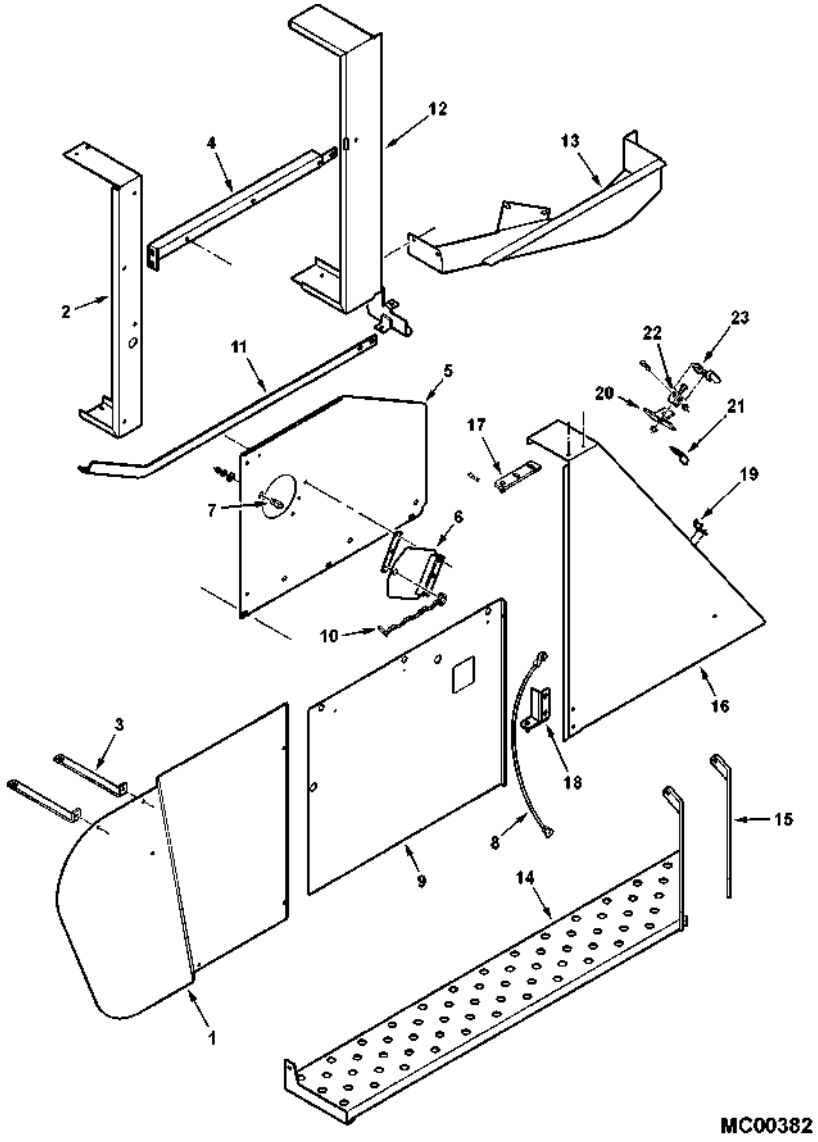

13	71390913	1	BLINDAGEM	SHIELD	BLINDAJE
13	70921210	2	PARAFUSO	BOLT	PERNO
13	70921965	3	PARAFUSO	BOLT	PERNO
13	70917378	3	ARRUELA	WASHER	ARANDELA
13	704734	5	PORCA TRAVA	LOCKNUT	CONTRATUERCA
14	71401463B	1	DEGRAU	STEP	ESCALON
14	70921965	3	PARAFUSO	BOLT	PERNO
14	704734	3	PORCA TRAVA	LOCKNUT	CONTRATUERCA
14	70921176	1	PARAFUSO	BOLT	PERNO
14	704742	1	PORCA TRAVA	LOCKNUT	CONTRATUERCA
15	71393919	1	ALÇA	STRAP	FAJA
15	70921176	2	PARAFUSO	BOLT	PERNO
15	704742	2	PORCA TRAVA	LOCKNUT	CONTRATUERCA
16	71404303B	1	CALIBRE	GUARD	CAPERUZA
17	101221M92	1	SUPORTE	BRACKET	SOPORTE
18	101218M91	1	SUPORTE	BRACKET	SOPORTE
18	70921210	4	PARAFUSO	BOLT	PERNO
18	70917378	4	ARRUELA	WASHER	ARANDELA
18	704734	4	PORCA TRAVA	LOCKNUT	CONTRATUERCA
19	7025075	1	SUPORTE	BRACKET	SOPORTE
19	70916080	2	PARAFUSO	BOLT	PERNO
19	705004	2	ARRUELA PRESSÃO	LOCK WASHER	ARANDELA GROWER
19	70916621	2	PORCA	NUT	TUERCA
20	101231M1	1	SUPORTE	BRACKET	SOPORTE
20	70920415	1	PARAFUSO	BOLT	PERNO
20	70917378	1	ARRUELA	WASHER	ARANDELA
20	704734	1	PORCA TRAVA	LOCKNUT	CONTRATUERCA
21	101232M1	1	SUPORTE	BRACKET	SOPORTE
22	1787520W1	1	SUPORTE	BRACKET	SOPORTE
22	70921332	1	PARAFUSO	BOLT	PERNO
22	704726	1	PORCA TRAVA	LOCKNUT	CONTRATUERCA
23	776682	1	TRINCO	LATCH	CERROJO
23	70921962	1	PARAFUSO	BOLT	PERNO
23	1703354	1	PORCA	NUT	TUERCA

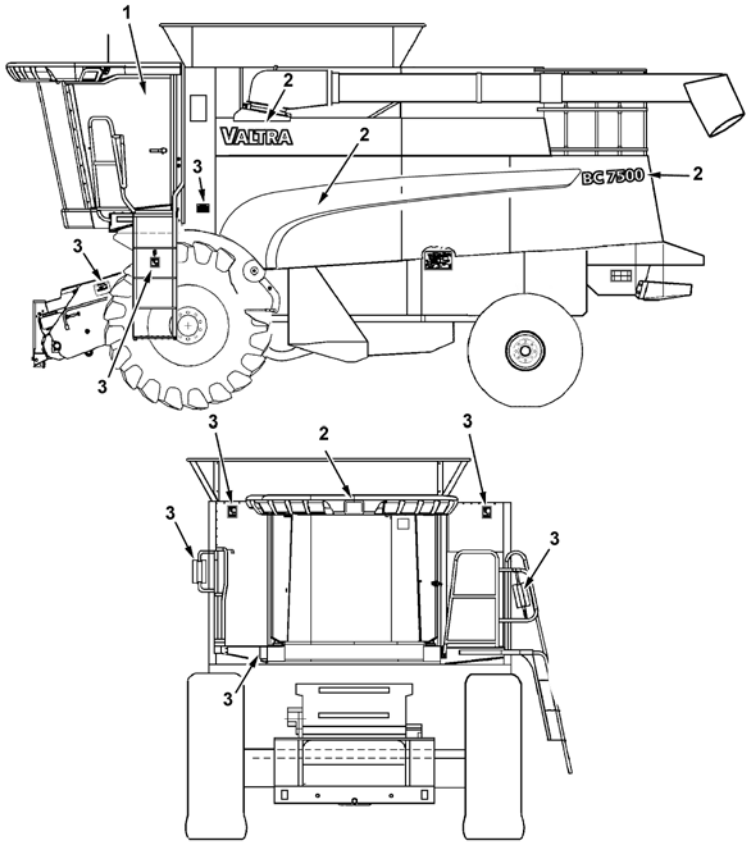

1	6229170M91	[A]	1	JOGO DE ADESIVOS	DECAL KIT	JUEGO DE CALCOMANIA
2	6229214M91	[A]	1	JOGO DE ADESIVOS	DECAL KIT	JUEGO DE CALCOMANIA
3	6230880M91	[A]	1	JOGO DE ADESIVOS	DECAL KIT	JUEGO DE CALCOMANIA

[A] – CONSULTE GRUPO 100-15–25
[A] – SEE GROUP 100-15–25
[A] – VEA EL GRUPO 100-15–25

Adesivos
Decals
Calcomanias

Dianteiro e Lado Esquedo
Rear and Left Side
Trasero Y Lado isquierdo

100-15

VALTRA

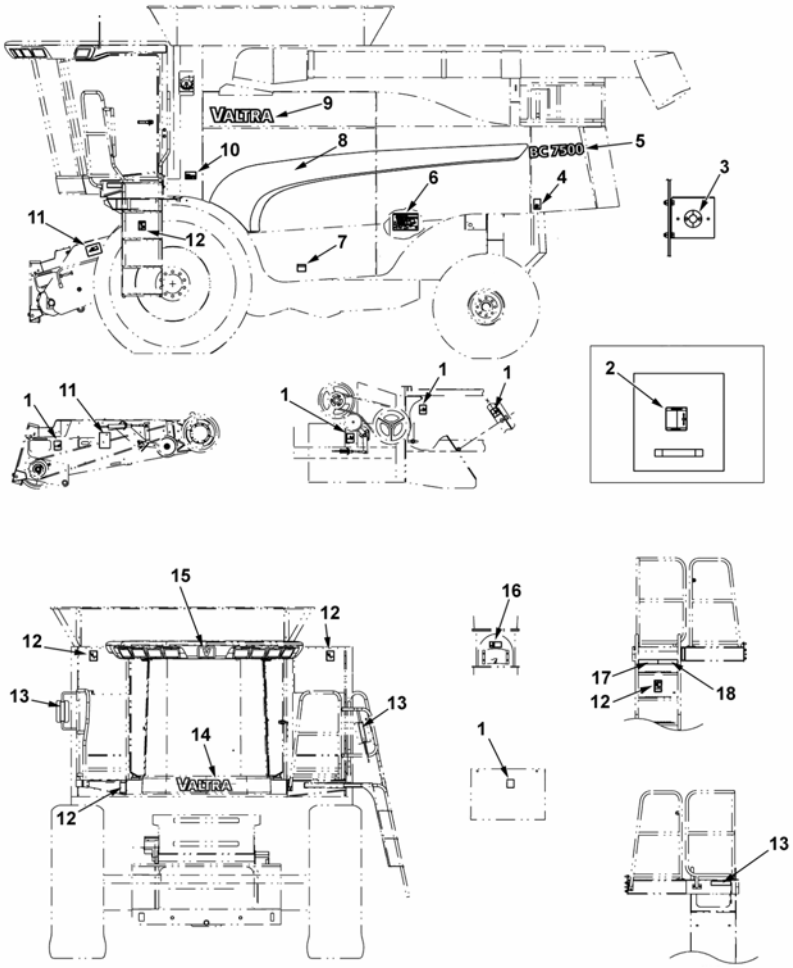

1	49100158	9	ADESIVO - ALERTA CORREIA / CORRENTE	DECAL	CALCOMANIA
2	6227670M1	1	ADESIVO - TRANSMISSÃO CILINDRO	DECAL	CALCOMANIA
3	700727993	1	ADESIVO - CHAVE DA BATERIA	DECAL	CALCOMANIA
4	49100183	3	ADESIVO - PICADOR / ESPALHADOR	DECAL	CALCOMANIA
5	6229216M1	2	ADESIVO - BC 7500	DECAL	CALCOMANIA
6	6227746M1	1	ADESIVO - LUBRIFICAÇÃO LE	DECAL	CALCOMANIA
7	49100159	2	ADESIVO - ADVERTÊNCIA	DECAL	CALCOMANIA
8	6229019M1	1	ADESIVO - VALTRA FAIXA LE	DECAL	CALCOMANIA
9	6229215M1	3	ADESIVO - VALTRA	DECAL	CALCOMANIA
10	6227662M1	1	ADESIVO - USO PNEUS	DECAL	CALCOMANIA
11	49100170	5	ADESIVO - ADVERTÊNCIA	DECAL	CALCOMANIA
12	49100173	5	ADESIVO - ADVERTÊNCIA DA PLATAFORMA	DECAL	CALCOMANIA
13	700717403	2	REFLETOR AMARELO	REFLECTOR	REFLETOR
14	6229169M1	1	ADESIVO - VALTRA FRONTAL CABINE	DECAL	CALCOMANIA
15	6229172M1	1	EMBLEMA VALTRA SUPERIOR CABINE	EMBLEM	EMBLEMA
16	49100180	1	ADESIVO - ADVERTÊNCIA DE PARTES ROTATIVAS	DECAL	CALCOMANIA
17	700717402	4	REFLETOR VERMELHO	REFLECTOR	REFLETOR
18	700717404	4	REFLETOR VERMELHO LARANJA	REFLECTOR	REFLETOR

Adesivos
Decals
Calcomanias

Traseiro e Lado Direito
Rear and Right Side
Trasero Y Lado Derecho

100-20

VALTRA

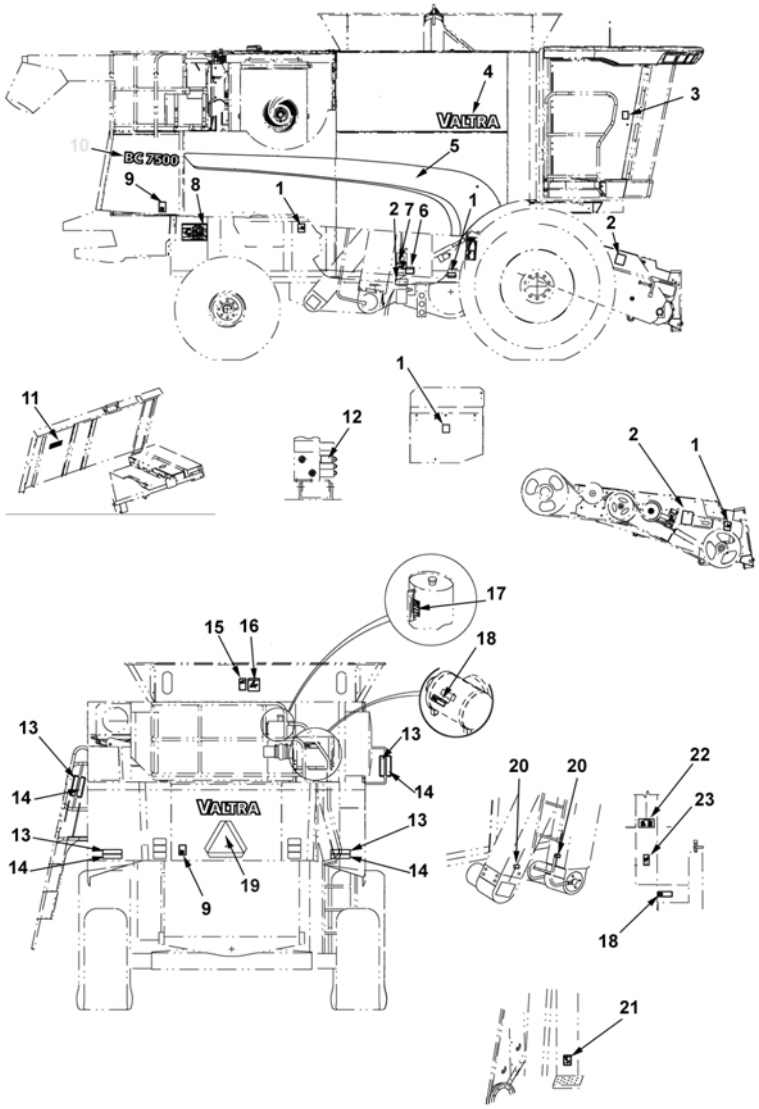

1	49100158		9	ADESIVO - ALERTA CORREIA / CORRENTE	DECAL	CALCOMANIA
2	49100170		5	ADESIVO - ADVERTÊNCIA	DECAL	CALCOMANIA
3	71389158		1	ADESIVO - SAIDA EMERGENCIA	DECAL	CALCOMANIA
4	6229215M1		3	ADESIVO - VALTRA	DECAL	CALCOMANIA
5	6229018M1		1	ADESIVO - VALTRA FAIXA LD	DECAL	CALCOMANIA
6	49100159		2	ADESIVO - ADVERTÊNCIA	DECAL	CALCOMANIA
7	6227688M1		1	ADESIVO - ACUMULADOR	DECAL	CALCOMANIA
8	6227745M1		1	ADESIVO - LUBRIFICAÇÃO LD	DECAL	CALCOMANIA
9	49100183		3	ADESIVO - PICADOR / ESPALHADOR	DECAL	CALCOMANIA
10	6229216M1		2	ADESIVO - BC 7500	DECAL	CALCOMANIA
11	71387739		1	ADESIVO - CUIDADO CORR. VENT. QUE	DECAL	CALCOMANIA
12	6227681M1		1	ADESIVO - CONTROLE VÁLVULAS	DECAL	CALCOMANIA
13	700717402		4	REFLETOR VERMELHO	REFLECTOR	REFLETOR
14	700717404		4	REFLETOR VERMELHO LARANJA	REFLECTOR	REFLETOR
15	49100174		1	ADESIVO - ADVERTÊNCIA DO TANQUE DE GRÃOS	DECAL	CALCOMANIA
16	6227747M1		1	ADESIVO - NIVELADOR TNQUE DE GRÃOS	DECAL	CALCOMANIA
17	6227664M1		1	ADESIVO - RESERVATÓRIO HIDRÁULICO	DECAL	CALCOMANIA
18	71379812		2	ADESIVO - PERIGO	DECAL	CALCOMANIA
19	057778P1		1	TRIÂNGULO	TRIANGLE	TRIANGULO
19	704205 (355592X1)	1/4-20 G2 ZN	2	PORCA BORBOLETA	NUT	TUERCA
19	704221 (365180X1)	1/4-20	2	PORCA FLANGEADA	NUT	TUERCA
19	705517	1/4 ZN	2	ARRUELA LISA	WASHER	ARANDELA
19	7883275	1/4-20X3/4 P	2	PARAFUSO FLANGEADO	BOLT	TORNILLO
20	49100172		2	ADESIVO - ADVERTÊNCIA	DECAL	CALCOMANIA

Adesivos
Decals
Calcomanias

Traseiro e Lado Direito
Rear and Right Side
Trasero Y Lado Derecho

100-20

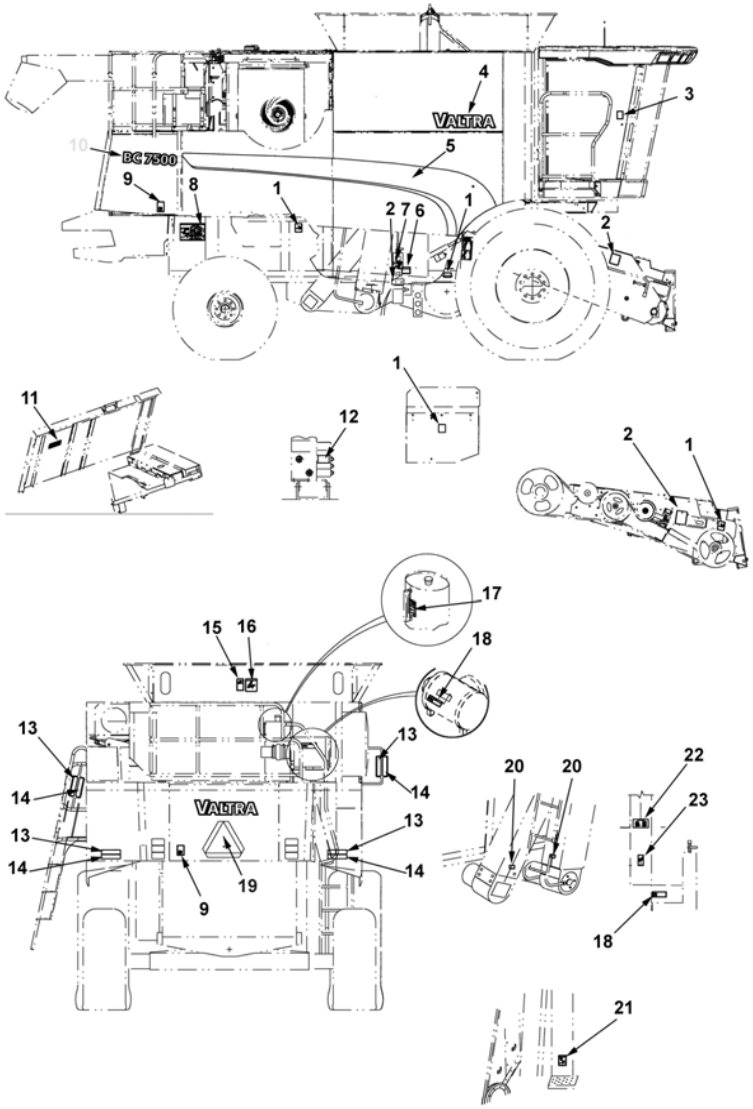

21	49100173	5	ADESIVO - ADVERTÊNCIA DA PLATAFORMA	DECAL	CALCOMANIA
22	6227744M1	1	ADESIVO - CONTROLE VÁLVULAS HIDR	DECAL	CALCOMANIA
23	49100155	1	ADESIVO - ADVERTÊNCIA DE PRESSÃO DE FLUIDO	DECAL	CALCOMANIA

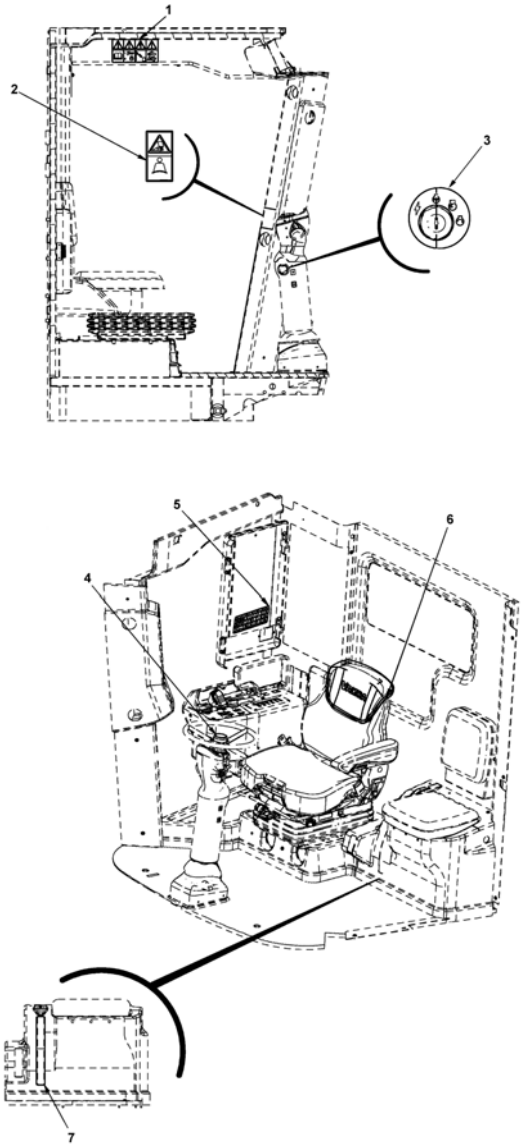

1	71379704	1	ADESIVO - CUIDADOS E ADVERTÊNCIA	DECAL	CALCOMANIA
2	700729112	1	ADESIVO - ADVERTÊNCIA	DECAL	CALCOMANIA
3	71395761	1	ADESIVO - INTERRUPTOR DE IGNIÇÃO	DECAL	CALCOMANIA
4	6229171M1	1	EMBLEMA VOLANTE	EMBLEM	EMBLEMA
5	6228510M1	1	ADESIVO DA CAIXA DE FUSÍVEIS	DECAL	CALCOMANIA
6	6229162M1	1	EXTENSÃO DO ENCOSTO DO BANCO	SEAT BACK EXTENSION	EXTENSIÓN DEL RESPALDO
7	71395770	1	ADESIVO ALAVANCA DE MARCHA	DECAL	CALCOMANIA

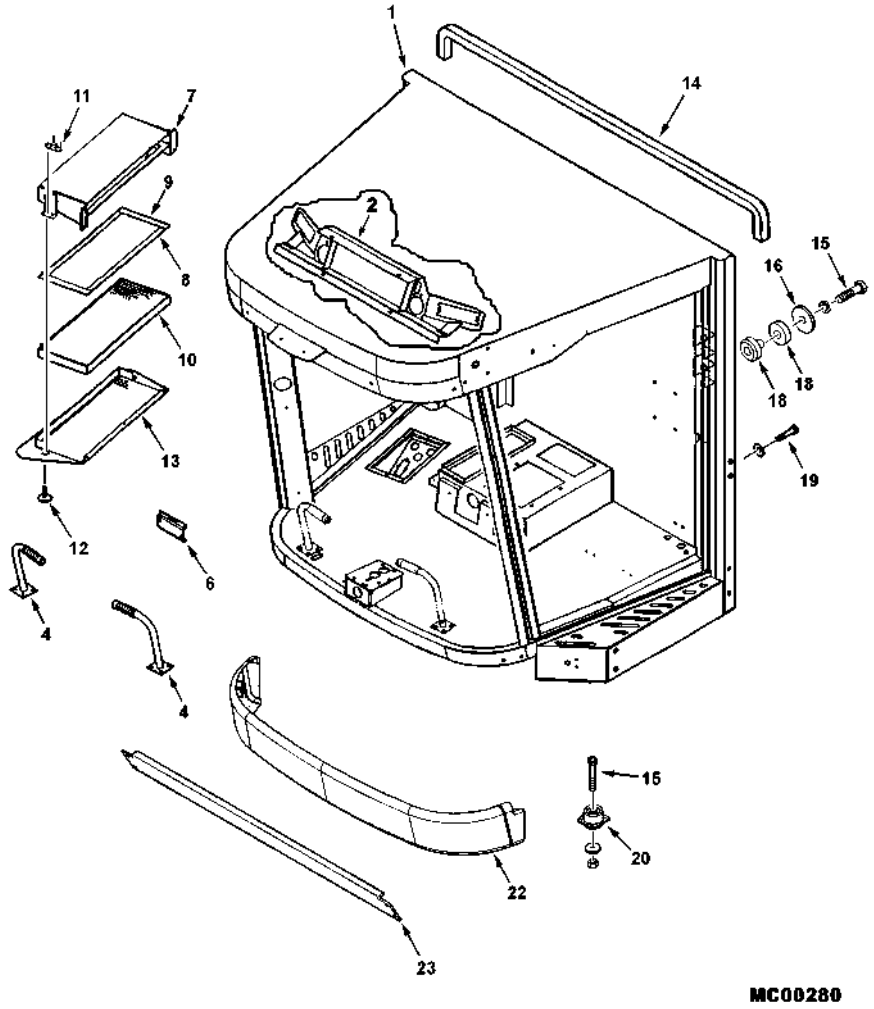

1		1	CABINE	CAB	CABINA
1	71406753B	1	CABINE	CAB	CABINA
1	700718515	X	BUCHA	BUSH	CASQUILLO
1	700725632	X	BUCHA	BUSH	CASQUILLO
1	700725634	X	BUCHA	BUSH	CASQUILLO
1	700725633	X	BUCHA	BUSH	CASQUILLO
1	71391713	X	BUCHA	BUSH	CASQUILLO
2	71388167	1	SUPORTE	BRACKET	SOPORTE
2	Y703132	4	PARAFUSO	BOLT	PERNO
2	700718515	4	BUCHA	BUSH	CASQUILLO
2	700725633	8	BUCHA	BUSH	CASQUILLO
4	71387185	1	APOIO	REST	APOYO
4	71387186	1	APOIO	REST	APOYO
4	71396276	2	MANÍPULO	KNOB	POMO
4	70920415	8	PARAFUSO	BOLT	PERNO
4	700725632	8	BUCHA	BUSH	CASQUILLO
5	71391726	1	CAIXA	BOX	CAJA
6	71394525	1	FLANGE	FLANGE	PLETINA
6	7703457	4	PARAFUSO	BOLT	PERNO
6	705707	2	ARRUELA	WASHER	ARANDELA
6	700725633	5	BUCHA	BUSH	CASQUILLO
7	71393307	1	SUPORTE	BRACKET	SOPORTE
7	Y703132	4	PARAFUSO	BOLT	PERNO
7	700718515	4	BUCHA	BUSH	CASQUILLO
8	71362390	2	RETENTOR	SEAL	RETEN
9	71362391	2	RETENTOR	SEAL	RETEN
10	71393893	1	ELEMENTO	ELEMENT	ELEMENTO
11	700714529	2	RECEPTOR	RECEIVER	RECEPTOR
11	772426	4	PARAFUSO	BOLT	PERNO
11	705004	4	ARRUELA PRESSÃO	LOCK WASHER	ARANDELA GROWER
11	Y704072	4	PORCA	NUT	TUERCA
12	700714528	2	TRINCO	LATCH	CERROJO
13	71400635	1	PORTA	DOOR	PUERTA
13	706432	3	PARAFUSO	BOLT	PERNO
14	71398171	1	RETENTOR	SEAL	RETEN
15	70925704	4	PARAFUSO	BOLT	PERNO
15	70917373	4	ARRUELA	WASHER	ARANDELA
16	70927122	2	ARRUELA	WASHER	ARANDELA
18	71342768	2	COXIM	MOUNTING	MONTANTE
19	70922664	2	PARAFUSO	BOLT	PERNO
19	705632	2	ARRUELA	WASHER	ARANDELA
20	71401533	2	FLANGE	FLANGE	PLETINA
20	70932665	2	PORCA	NUT	TUERCA
20	703249	8	CAPA PARAFUSO	CAPSCREW	TORNILLO TAPON
20	705038	8	ARRUELA PRESSÃO	LOCK WASHER	ARANDELA GROWER
20	70916950	8	PORCA	NUT	TUERCA
22	71387292P	1	MOLDURA	MOULDING	BORDON
22	7771371	4	PARAFUSO	BOLT	PERNO
22	6131916	4	BUCHA	BUSH	CASQUILLO
22	700718515	4	BUCHA	BUSH	CASQUILLO

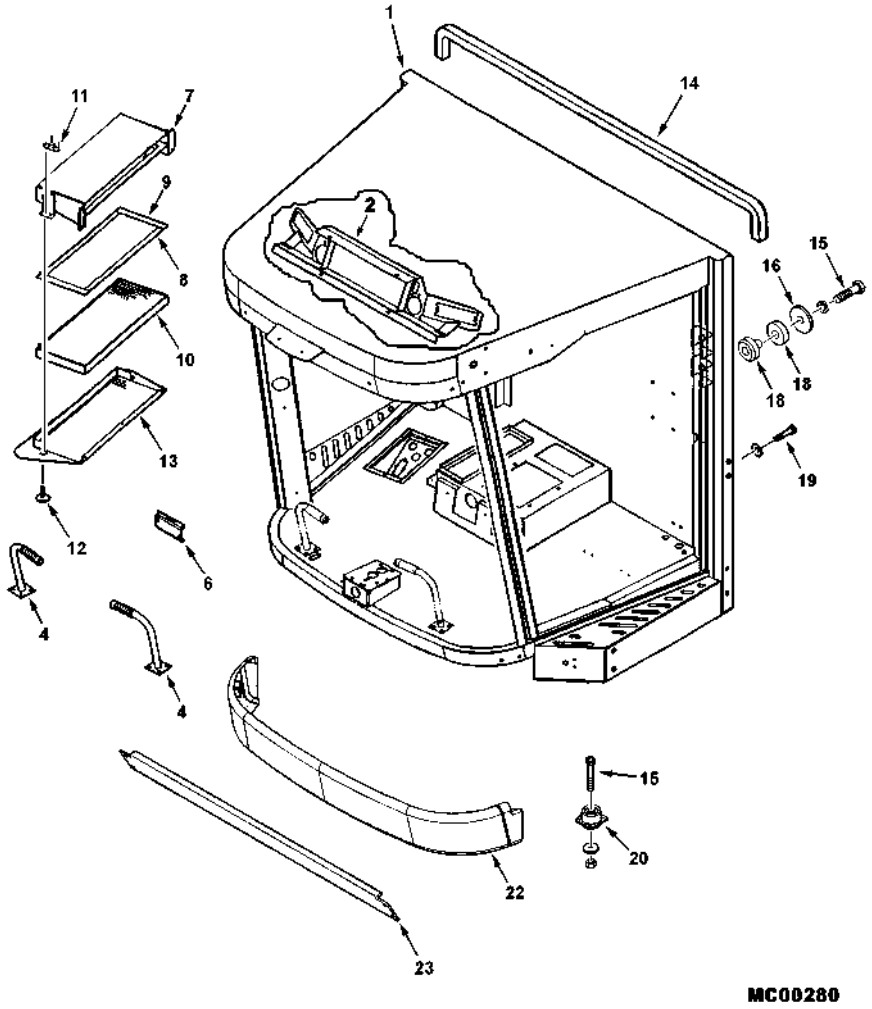

23	71395255	1	BARRA	BAR	BARRA
23	68619	4	PARAFUSO	BOLT	PERNO
23	704742	4	PORCA TRAVA	LOCKNUT	CONTRATUERCA

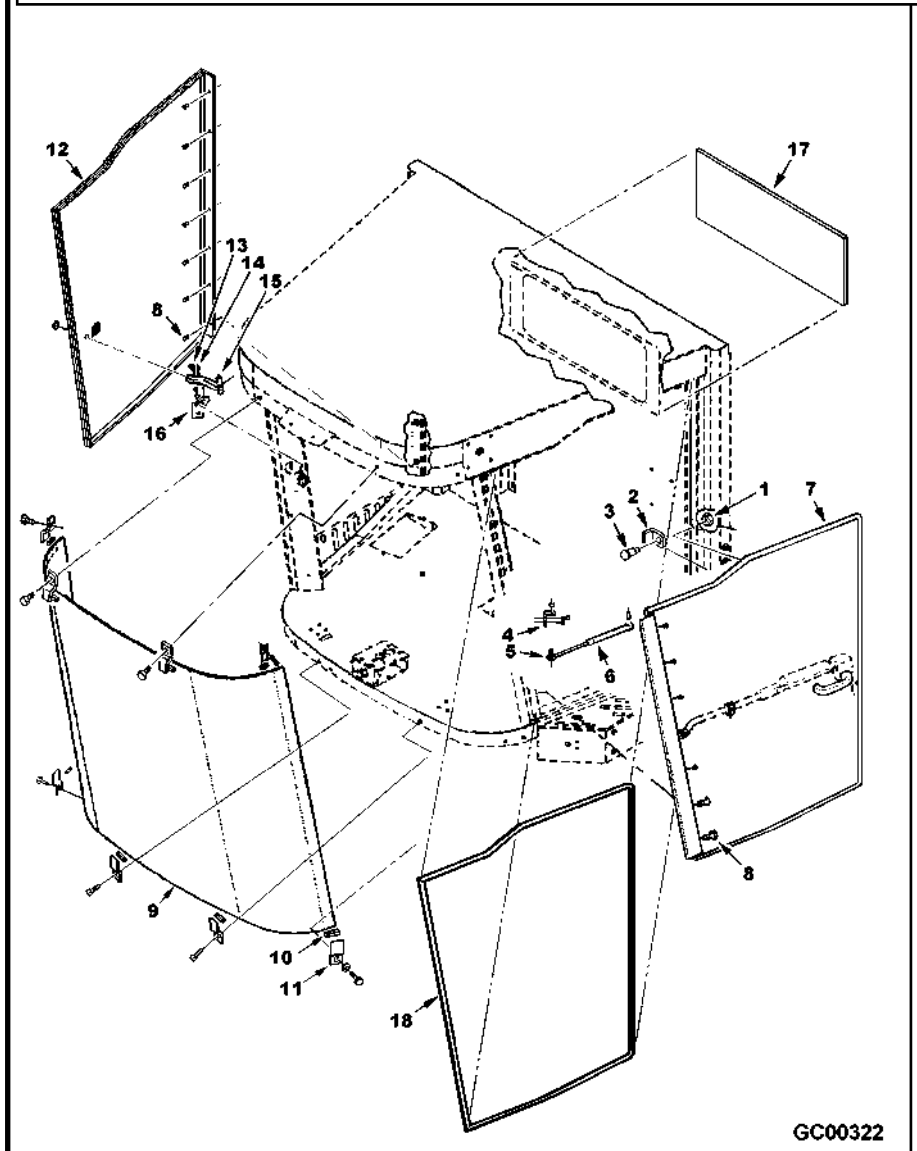

1	71394502	1	PORCA	NUT	TUERCA
2	71394503	1	CALIBRE	GUARD	CAPERUZA
3	71394501	1	PARAFUSO	BOLT	PERNO
4	71394523	1	SUPORTE	BRACKET	SOPORTE
4	70937660	2	PARAFUSO	BOLT	PERNO
5	700715279	1	PRISIONEIRO	STUD	ESPARRAGO
5	704726	1	PORCA TRAVA	LOCKNUT	CONTRATUERCA
6	700715277	1	MOLA	SPRING	RESORTE
6	700715278	2	BATENTE	RETAINER	RETENEDOR
7	71391897	1	PORTA DE VIDRO	GLASS DOOR	PUERTA DE VIDRIO
7	71393885	1	VIDRO	GLASS	CRISTAL
7	71391899	1	JUNTA	GASKET	EMPAQUETADURA.
8	70937660	14	PARAFUSO	BOLT	PERNO
9	71391851	1	PÁRA-BRISA	WINDSCREEN	PARABRISAS
9	71370508	X	PRIMER	PRIMER	IMPRIMACION
9	72506489	X	ADESIVO	ADHESIVE	ADHESIVO
10	700715285	8	GALÃO	PAD	CIERRE
11	71387195	8	CLIPE	CLIP	CRAPA RETEN
11	70921332	8	PARAFUSO	BOLT	PERNO
11	70917642	8	ARRUELA	WASHER	ARANDELA
12	71407657	1	PORTA DE VIDRO	GLASS DOOR	PUERTA DE VIDRIO
12	71391899	1	JUNTA	GASKET	EMPAQUETADURA.
12	71389158	1	DECAL	DECAL	CALCOMANIA
13	70934892	1	PINO	PIN	PASADOR
14	70921291	1	PINO	PIN	PASADOR
15	71364349	1	TRINCO	LATCH	CERROJO
15	700718245	2	ANEL "O"	O RING	JUNTA TORICA
16	71407659	1	SUPORTE	BRACKET	SOPORTE
16	70937660	2	PARAFUSO	BOLT	PERNO
17	71387266	1	VIDRO	GLASS	CRISTAL
18	71401715	1	RETENTOR	SEAL	RETEN

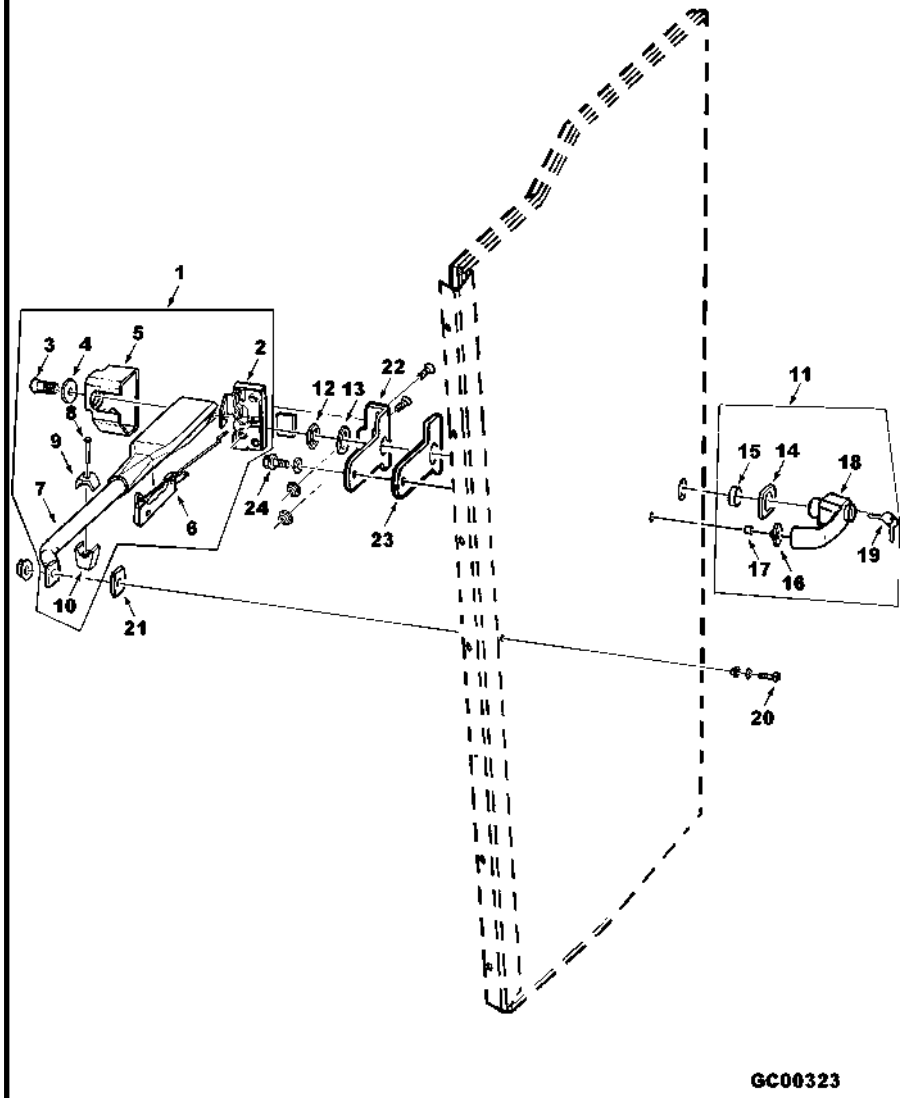

1	71393881	1	MAÇANETA	HANDLE	MANETA
2	71393879	1	TRINCO	LATCH	CERROJO
3	71394791	1	PARAFUSO	BOLT	PERNO
4	705012	1	ARRUELA PRESSÃO	LOCK WASHER	ARANDELA GROWER
5	71393878	1	FECHAMENTO	COVER	CUBIERTA
6	71394792	1	MAÇANETA	HANDLE	MANETA
7		1	CJ. TUBO	KIT, PIPE	JUEGO CANO
8	71393888	1	PARAFUSO	BOLT	PERNO
9	71393887	1	FLANGE	FLANGE	PLETINA
10	71393886	1	FLANGE	FLANGE	PLETINA
11	71393876	1	MAÇANETA	HANDLE	MANETA
12	71393469	1	PORCA	NUT	TUERCA
13	71393470	1	ARRUELA	WASHER	ARANDELA
14	71393471	1	JUNTA	GASKET	EMPAQUETADURA.
15	71393473	1	BUCHA	BUSH	CASQUILLO
16	71393472	1	JUNTA	GASKET	EMPAQUETADURA.
17	71393468	1	BUCHA	BUSH	CASQUILLO
18	71393475	1	MAÇANETA	HANDLE	MANETA
19	71393474	X	CHAVETA	KEY	CLAVE
20	372536X1	1	PARAFUSO	BOLT	PERNO
20	705707	2	ARRUELA	WASHER	ARANDELA
20	72161999	1	ESPAÇADOR	SPACER	PIEZA DISTANCIA
20	1703354	1	PORCA	NUT	TUERCA
21	71393883	1	GAXETA	GASKET	GAXETA
22	71391518	1	SUPORTE	BRACKET	SOPORTE
22	Y772129	2	PARAFUSO	BOLT	PERNO
22	70931277	2	PORCA	NUT	TUERCA
23	71391519	1	GAXETA	GASKET	GAXETA
24	339666X1	1	PARAFUSO	BOLT	PERNO
24	705707	1	ARRUELA	WASHER	ARANDELA

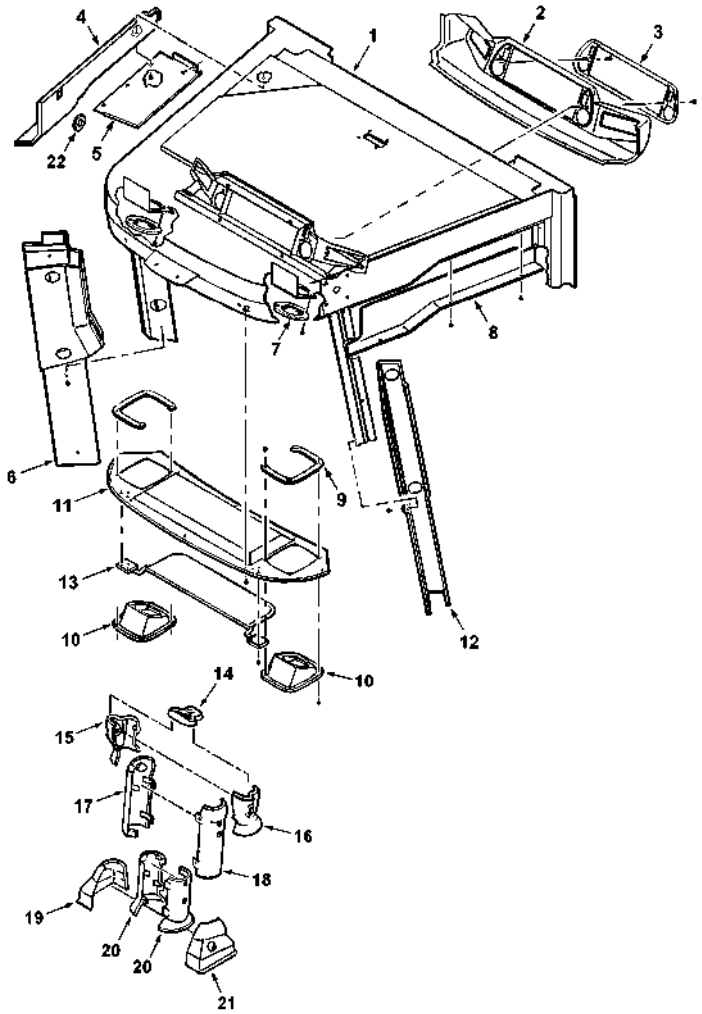

GC00457

1	71391747		1	TETO	ROOF	TECHO
2	71393601		1	CINTA	SURROUND	ENVOLVENTE
3	71388136		1	TAMPA	COVER	CUBIERTA
3	70937730		2	PARAFUSO	BOLT	PERNO
4	71409583	▶	1	FECHAMENTO	COVER	CUBIERTA
4	70937660		4	PARAFUSO	BOLT	PERNO
4	70927401		4	PARAFUSO	BOLT	PERNO
4	705012		4	ARRUELA PRESSÃO	LOCK WASHER	ARANDELA GROWER
4	700709601		4	ARRUELA	WASHER	ARANDELA
5	71410958		1	CHAPA	PLATE	CHAPA
5	70937660		4	PARAFUSO	BOLT	PERNO
6	71398809	▶	1	FECHAMENTO	COVER	CUBIERTA
6	70937660		6	PARAFUSO	BOLT	PERNO
7	71393940		2	GRADE	GRILLE	REJILLA
8	71393604	◀	1	FECHAMENTO	COVER	CUBIERTA
8	70937660		3	PARAFUSO	BOLT	PERNO
9	71395767		2	CHAPA	PLATE	CHAPA
9	70937280		8	PARAFUSO	BOLT	PERNO
10	71391158		2	CARCAÇA	HOUSING	ALOJAMIENTO
10	70937280		8	PARAFUSO	BOLT	PERNO
11	71391746		1	TETO	ROOF	TECHO
12	71398808	◀	1	FECHAMENTO	COVER	CUBIERTA
12	70937660		6	PARAFUSO	BOLT	PERNO
13	71391172		1	PÁRA-SOL	VISOR	VISERA
13	70936592		6	PARAFUSO	BOLT	PERNO
14	71394514		1	TAMPA	COVER	CUBIERTA
14	70937280		2	PARAFUSO	BOLT	PERNO
15	71394515	▶	1	FECHAMENTO	COVER	CUBIERTA
15	71407653		2	PARAFUSO	BOLT	PERNO
15	71393926		1	PORCA	NUT	TUERCA
16	71394516	◀	1	FECHAMENTO	COVER	CUBIERTA
16	71407653		2	PARAFUSO	BOLT	PERNO
16	71393926		1	PORCA	NUT	TUERCA
17	71394517	▶	1	FECHAMENTO	COVER	CUBIERTA
17	71407653		2	PARAFUSO	BOLT	PERNO
18	71394518	◀	1	FECHAMENTO	COVER	CUBIERTA
18	71407653		2	PARAFUSO	BOLT	PERNO
19	71394521	▶	1	FECHAMENTO	COVER	CUBIERTA
19	70930611		2	PARAFUSO	BOLT	PERNO
20	71394519		2	FECHAMENTO	COVER	CUBIERTA
20	71407653		4	PARAFUSO	BOLT	PERNO
21	71394522	◀	1	FECHAMENTO	COVER	CUBIERTA
21	70930611		2	PARAFUSO	BOLT	PERNO
22	71409584		1	PASSA-FIO	GROMMET	PASACABLE

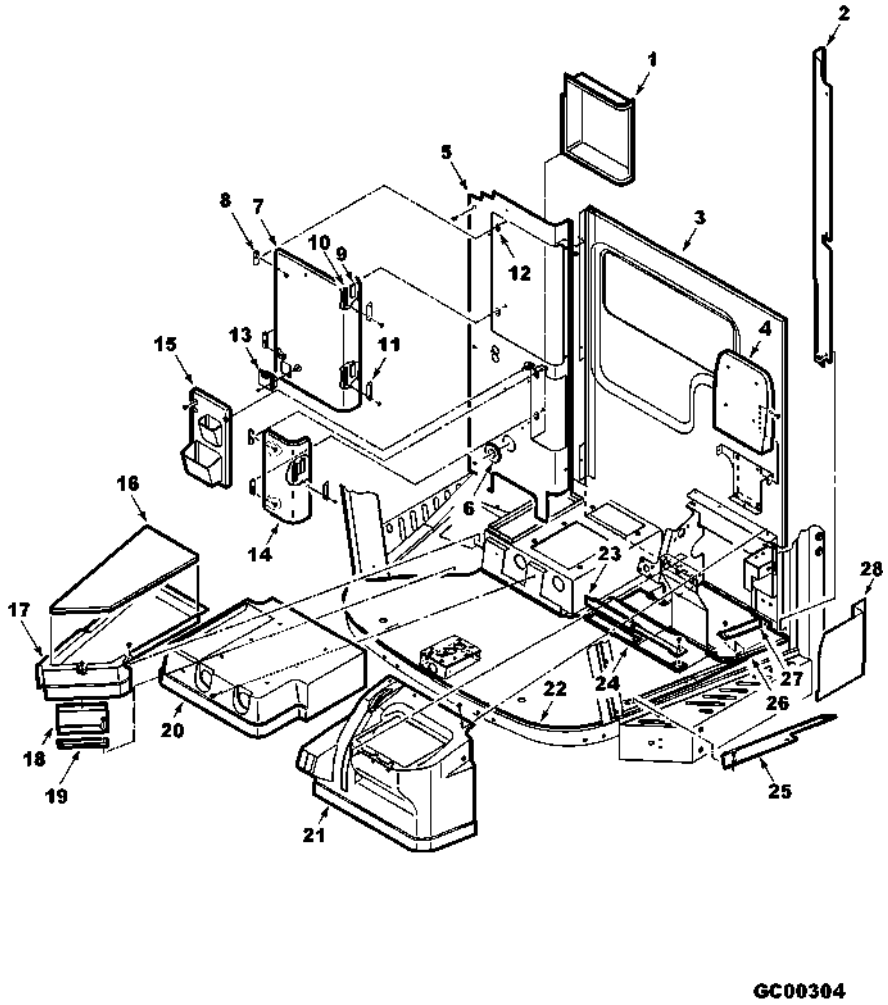

1	71393941		1	CAIXA	BOX	CAJA
1	71395769		X	PRIMER	PRIMER	IMPRIMACION
1	72506489		X	ADESIVO	ADHESIVE	ADHESIVO
2	71394877		1	PAINEL	PANEL	PANEL
2	70937660		3	PARAFUSO	BOLT	PERNO
3	71391748		1	COBERTURA	BONNET	CAPOT
3	72506489		X	ADESIVO	ADHESIVE	ADHESIVO
4	71394893		1	SUPORTE	BRACKET	SOPORTE
4	70937660		3	PARAFUSO	BOLT	PERNO
5	71406877S		1	PAINEL	PANEL	PANEL
5	70937660		3	PARAFUSO	BOLT	PERNO
6	71394884		1	PASSA-FIO	GROMMET	PASACABLE
7	71395768		1	PORTA	DOOR	PUERTA
7	71400502		1	PORTA	DOOR	PUERTA
7	71395760		1	DECAL	DECAL	CALCOMANIA
7	700723598		1	DECAL	DECAL	CALCOMANIA
8	71393944		4	DOBRADIÇA	HINGE	BISAGRA
8	70930611		8	PARAFUSO	BOLT	PERNO
9	72505639		3	TRINCO	LATCH	CERROJO
10	71394879		3	CHAPA	PLATE	CHAPA
11	71393947		3	ALÇA	STRAP	FAJA
11	70937263		6	PARAFUSO	BOLT	PERNO
12	71394885		4	CALÇO	SHIM	CALCE
12	70930611		8	PARAFUSO	BOLT	PERNO
13	700707619		2	PARAFUSO	BOLT	PERNO
13	705129		2	ARRUELA PRESSÃO	LOCK WASHER	ARANDELA GROWER
13	704551		2	PORCA	NUT	TUERCA
13	71400504		1	PRESILHA	STAPLE	GRAPA
13	700710188		2	PARAFUSO	BOLT	PERNO
14	71393938		1	PORTA	DOOR	PUERTA
15	71395771		1	CJ. PAINEL	KIT, PANEL	JUEGO DE PANEL
15	70937660		1	PARAFUSO	BOLT	PERNO
16	71408224	▶	1	TAPETE	MATTING	ESTERA
17	71394892	▶	1	FECHAMENTO	COVER	CUBIERTA
17	70937660		3	PARAFUSO	BOLT	PERNO
18	71394899		1	SUPORTE	BRACKET	SOPORTE
18	70937660		2	PARAFUSO	BOLT	PERNO
19	71394900		1	GUIA	GUIDE	GUIA
20	71394891		1	CINTA	SURROUND	ENVOLVENTE
20	70937660		2	PARAFUSO	BOLT	PERNO
21	71394890		1	CINTA	SURROUND	ENVOLVENTE
21	70937660		3	PARAFUSO	BOLT	PERNO
22	71408223		1	TAPETE	MATTING	ESTERA
22	71410959		1	CHAPA	PLATE	CHAPA
23	71394898		1	SUPORTE	BRACKET	SOPORTE
23	70937660		2	PARAFUSO	BOLT	PERNO
24	71394897		1	GUIA	GUIDE	GUIA
25	71395773		1	CHAPA	PLATE	CHAPA
25	70937660		2	PARAFUSO	BOLT	PERNO
26	71408225		1	TAPETE	MATTING	ESTERA

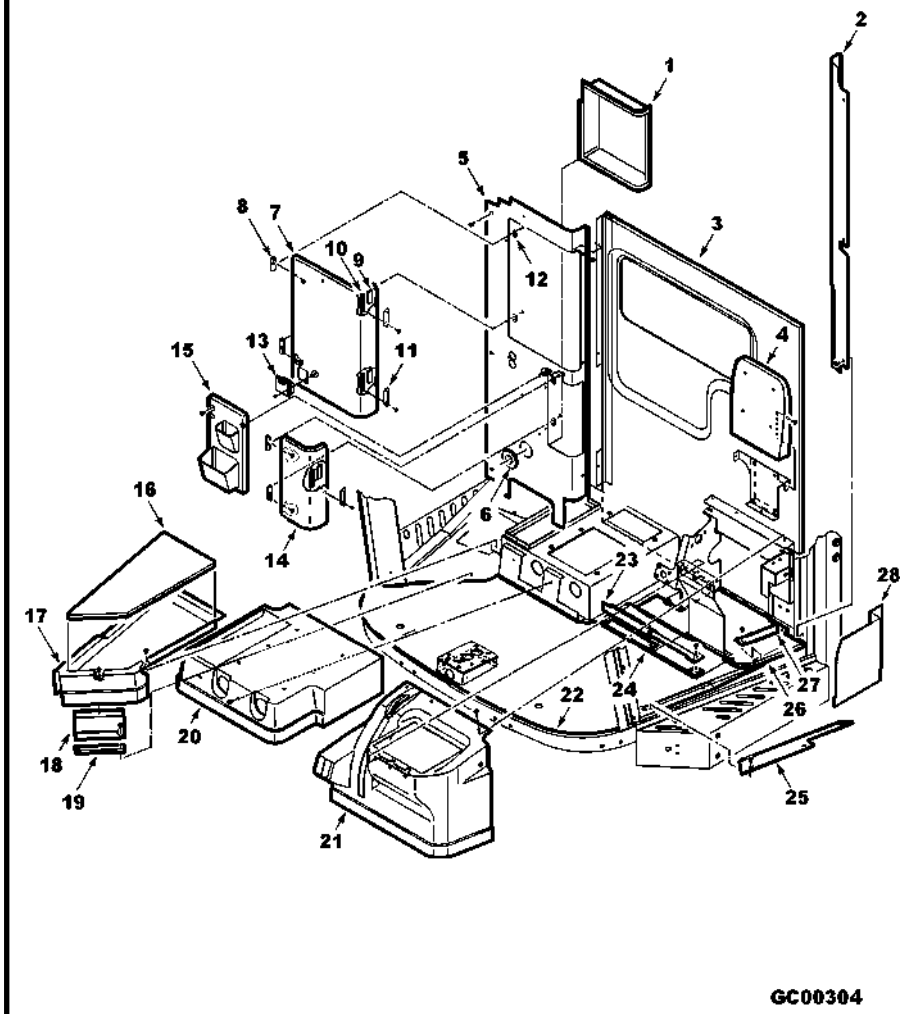

27	71394896	1	SUPORTE	BRACKET	SOPORTE
27	70937660	2	PARAFUSO	BOLT	PERNO
28	71397427	1	DESVIADOR	BAFFLE	DESVIADOR
28	372728X1	2	PARAFUSO	BOLT	PERNO

Plataforma
Platform
Plataforma

Esquerdo & Direito
Left & Right
Izquierdo & Derecho

110-35

VALTRA

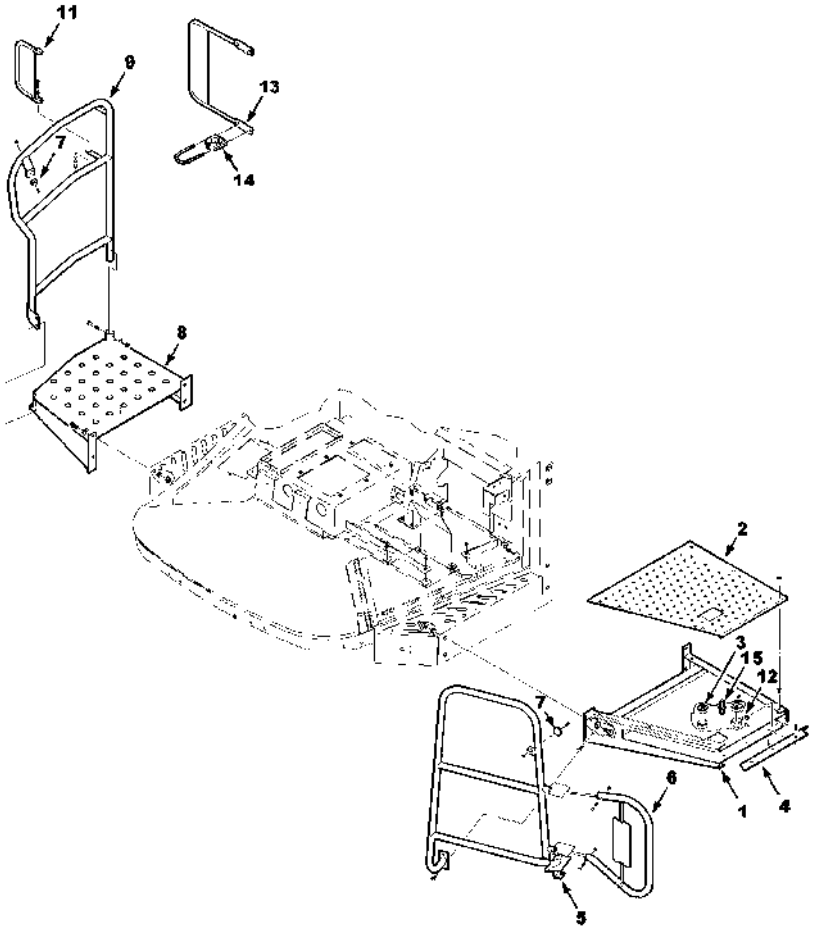

GC00307

1	71399437B	1	PLATAFORMA	PLATFORM	PLATATORMA
1	70924744	4	PARAFUSO	BOLT	PERNO
1	70917373	4	ARRUELA	WASHER	ARANDELA
1	7704919	2	PORCA	NUT	TUERCA
1	70921965	2	PARAFUSO	BOLT	PERNO
2	71396682B	1	CHAPA	PLATE	CHAPA
2	7772049	6	PARAFUSO	BOLT	PERNO
2	700725958	6	BUCHA	BUSH	CASQUILLO
3	71396743	2	ESFERA	BALL	BOLA
4	71396684	1	CHAPA	PLATE	CHAPA
4	70918222	3	PARAFUSO	BOLT	PERNO
4	70931209	3	PORCA	NUT	TUERCA
5	71396283	1	GRADE	GRILLE	REJILLA
5	7703424	3	PARAFUSO	BOLT	PERNO
5	700725634	3	BUCHA	BUSH	CASQUILLO
6	71401700	1	CORRIMÃO	HANDLEBAR	MANECILLA
6	70925960	2	PARAFUSO	BOLT	PERNO
6	70931277	2	PORCA	NUT	TUERCA
7	700708648	2	PÁRA-CHOQUE	BUMPER	PARAGOLPES
7	700707203	2	PARAFUSO	BOLT	PERNO
7	373839X1	2	PORCA	NUT	TUERCA
8	71396501	1	PLATAFORMA	PLATFORM	PLATATORMA
8	70924744	4	PARAFUSO	BOLT	PERNO
8	70917373	4	ARRUELA	WASHER	ARANDELA
8	7704919	2	PORCA	NUT	TUERCA
9	71399442	1	GRADE	GRILLE	REJILLA
9	7771470	2	PARAFUSO	BOLT	PERNO
9	700725634	2	BUCHA	BUSH	CASQUILLO
9	70922130	1	PARAFUSO	BOLT	PERNO
9	Y705533	1	ARRUELA	WASHER	ARANDELA
9	704734	1	PORCA TRAVA	LOCKNUT	CONTRATUERCA
11	7701717	2	PARAFUSO	BOLT	PERNO
11	Y705525	4	ARRUELA	WASHER	ARANDELA
11	704726	2	PORCA TRAVA	LOCKNUT	CONTRATUERCA
12	71399446	1	PÁRA-CHOQUE	BUMPER	PARAGOLPES
12	70920161	1	PORCA	NUT	TUERCA
13	71399444	1	SUPORTE	BRACKET	SOPORTE
14	71399445	2	BRAÇADEIRA	CLAMP	ABRAZADERA
15	71401707	2	PARAFUSO	BOLT	PERNO
15	Y705525	2	ARRUELA	WASHER	ARANDELA
15	70931277	2	PORCA	NUT	TUERCA

Pivô Escada Lado Esquerdo

110-40

VALTRA

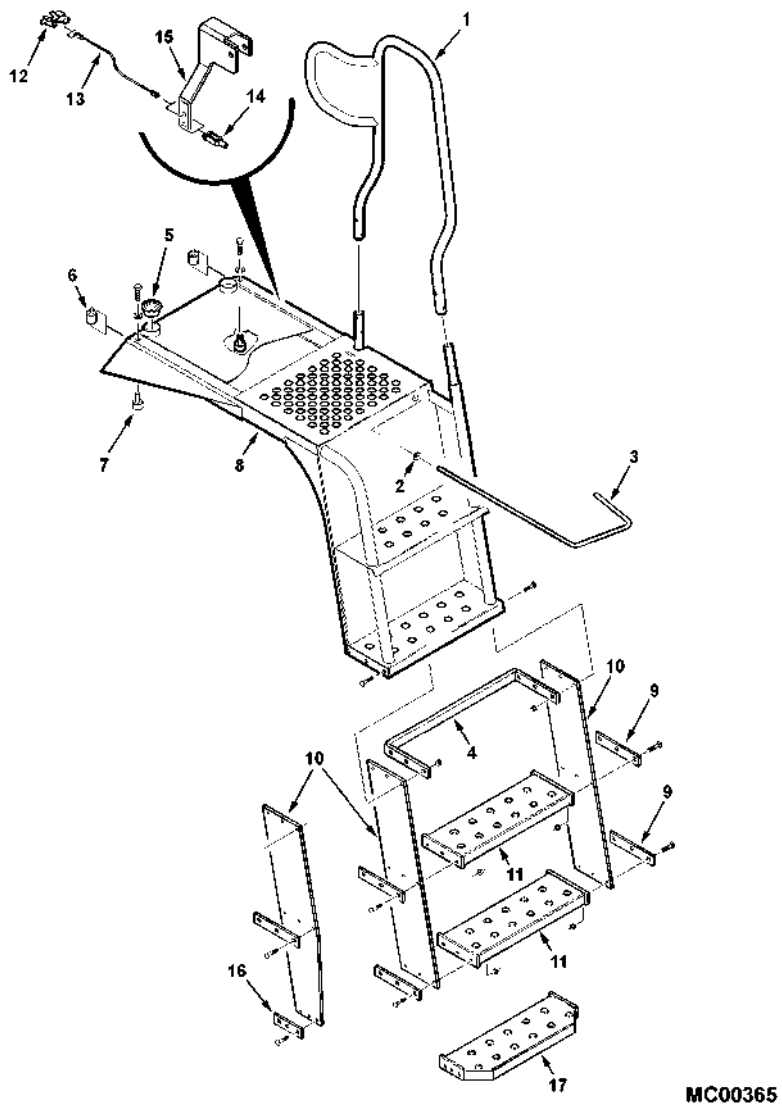

1	71400628	1	TUBO	PIPE	CANO
1	7703838	1	PARAFUSO	BOLT	PERNO
1	6514772	1	ESPAÇADOR	SPACER	PIEZA DISTANCIA
1	7704117	1	PORCA	NUT	TUERCA
1	70925960	1	PARAFUSO	BOLT	PERNO
1	Y705525	1	ARRUELA	WASHER	ARANDELA
1	70931277	1	PORCA	NUT	TUERCA
2	70928304	1	PASSA-FIO	GROMMET	PASACABLE
3	71396745	1	TIRANTE	ROD	VARILLA
4	71397515	1	SUPORTE	BRACKET	SOPORTE
5	71396743	2	ESFERA	BALL	BOLA
6	71396677	2	ESPAÇADOR	SPACER	PIEZA DISTANCIA
7	8050866	2	MANCAL	BEARING	COJINETE
7	873364	2	PARAFUSO	BOLT	PERNO
7	52167	2	BUCHA	BUSH	CASQUILLO
8	71401710B	1	ESCADA	LADDER	ESCALERA
9	71362525	4	ALÇA	STRAP	FAJA
10	71396735	2	CHAPA	PLATE	CHAPA
10	71400641	2	CHAPA	PLATE	CHAPA
10	7700107	18	PARAFUSO	BOLT	PERNO
10	70931277	18	PORCA	NUT	TUERCA
11	71394472	2	DEGRAU	STEP	ESCALON
12	71397510	1	PRESILHA	STAPLE	GRAPA
12	700718807	2	PARAFUSO	BOLT	PERNO
13	71397511	1	CJ. CABO	KIT, CABLE	CABLES JUEGO
13	7703457	3	PARAFUSO	BOLT	PERNO
13	1703354	2	PORCA	NUT	TUERCA
13	705012	1	ARRUELA PRESSÃO	LOCK WASHER	ARANDELA GROWER
13	353769X1	3	ARRUELA	WASHER	ARANDELA
13	70920438	2	PORCA	NUT	TUERCA
14	766410	1	SUPORTE	BRACKET	SOPORTE
14	70927401	1	PARAFUSO	BOLT	PERNO
14	1703354	1	PORCA	NUT	TUERCA
15	71397255	1	PEDAL	PEDAL	PEDAL
15	7703838	1	PARAFUSO	BOLT	PERNO
15	704726	1	PORCA TRAVA	LOCKNUT	CONTRATUERCA
16	71400630	2	ALÇA	STRAP	FAJA
17	71400631	1	DEGRAU	STEP	ESCALON

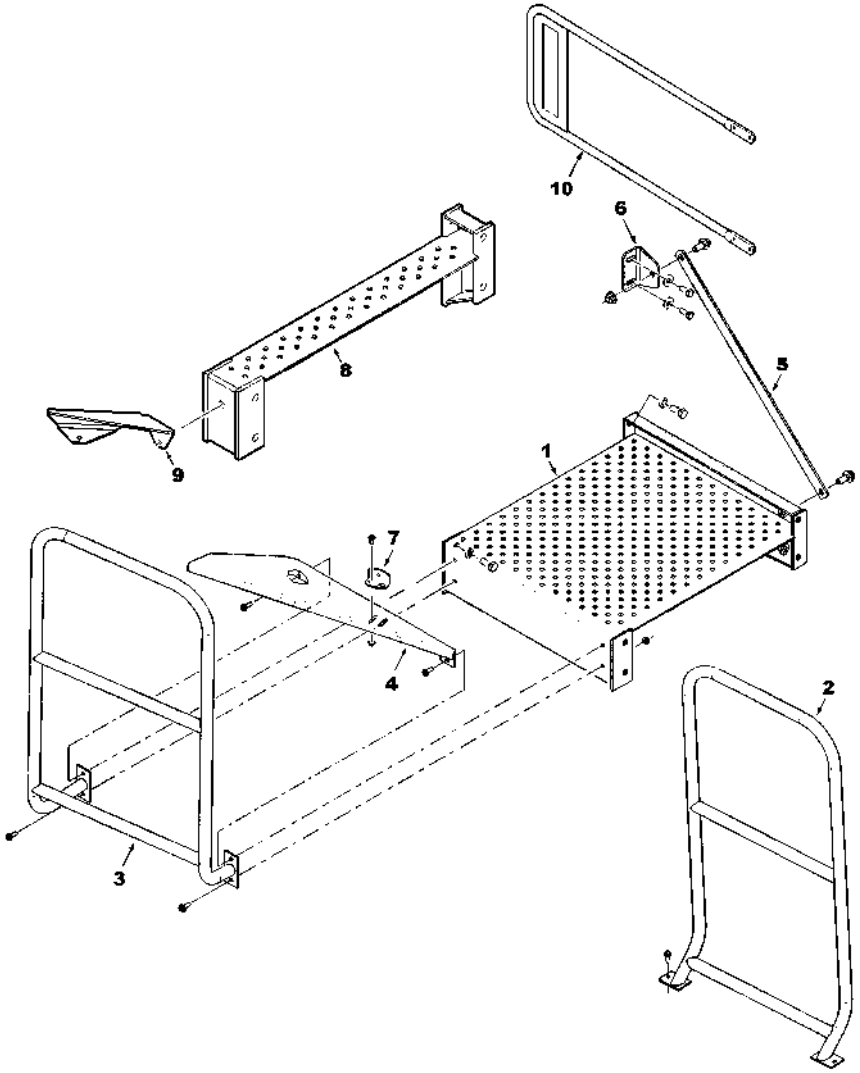

1	71397268	1	PLATAFORMA	PLATFORM	PLATATORMA
1	71397526	1	PLATAFORMA	PLATFORM	PLATATORMA
1	70924744	4	PARAFUSO	BOLT	PERNO
1	70917373	4	ARRUELA	WASHER	ARANDELA
1	7704919	4	PORCA	NUT	TUERCA
2	71400645	1	GRADE	GRILLE	REJILLA
2	71400646	1	GRADE	GRILLE	REJILLA
2	372729X1	2	PARAFUSO	BOLT	PERNO
3	71397265	1	GRADE	GRILLE	REJILLA
3	71397532	1	GRADE	GRILLE	REJILLA
3	704734	4	PORCA TRAVA	LOCKNUT	CONTRATUERCA
3	7883382	4	PARAFUSO	BOLT	PERNO
4	71397272	1	BOCAL	FILLER	RELLENADOR
4	71397536	1	BOCAL	FILLER	RELLENADOR
5	71397271	1	ALÇA	STRAP	FAJA
5	71397535	1	ALÇA	STRAP	FAJA
5	700703922	2	PORCA	NUT	TUERCA
5	700711262	2	PARAFUSO	BOLT	PERNO
6	71397506	1	SUPORTE	BRACKET	SOPORTE
7	71397538	1	CANTONEIRA	ANGLE	ANGULO
7	704726	2	PORCA TRAVA	LOCKNUT	CONTRATUERCA
7	7883325	2	PARAFUSO	BOLT	PERNO
8	71400626	1	PLATAFORMA	PLATFORM	PLATATORMA
8	70923112	4	PARAFUSO	BOLT	PERNO
8	70917373	4	ARRUELA	WASHER	ARANDELA
8	7704919	4	PORCA	NUT	TUERCA
9	71399447	1	CHAPA	PLATE	CHAPA
9	7883325	2	PARAFUSO	BOLT	PERNO
9	704726	2	PORCA TRAVA	LOCKNUT	CONTRATUERCA
10	71401701	1	SUPORTE	BRACKET	SOPORTE

Escada & Plataforma

110-50

VALTRA

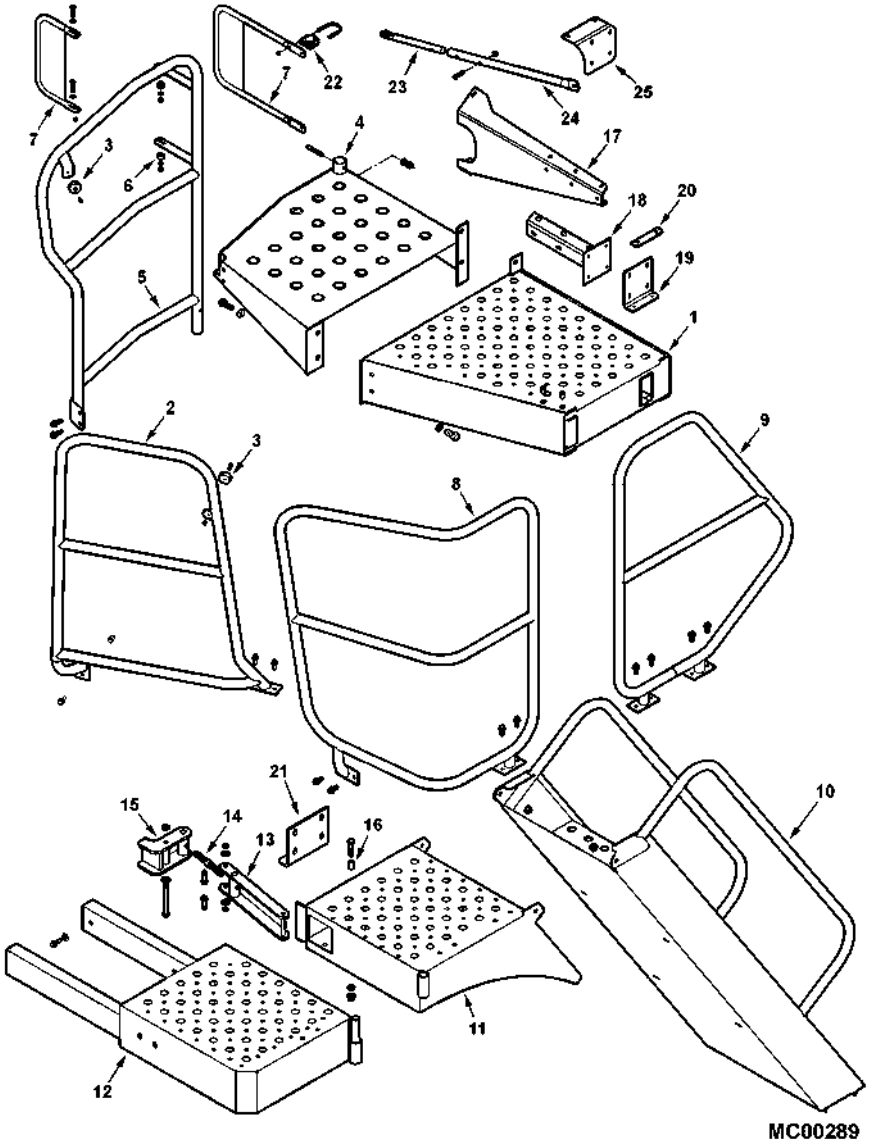

1	71398429	1	PLATAFORMA	PLATFORM	PLATATORMA
1	70924744	4	PARAFUSO	BOLT	PERNO
1	70917373	4	ARRUELA	WASHER	ARANDELA
1	7704919	2	PORCA	NUT	TUERCA
2	71398436	1	GRADE	GRILLE	REJILLA
2	700725634	4	BUCHA	BUSH	CASQUILLO
2	7703424	4	PARAFUSO	BOLT	PERNO
3	700708648	2	PÁRA-CHOQUE	BUMPER	PARAGOLPES
3	700707203	2	PARAFUSO	BOLT	PERNO
3	373839X1	2	PORCA	NUT	TUERCA
4	71396501	1	PLATAFORMA	PLATFORM	PLATATORMA
4	70924744	4	PARAFUSO	BOLT	PERNO
4	70917373	4	ARRUELA	WASHER	ARANDELA
4	7704919	2	PORCA	NUT	TUERCA
5	71399442	1	GRADE	GRILLE	REJILLA
5	70922130	1	PARAFUSO	BOLT	PERNO
5	Y705533	1	ARRUELA	WASHER	ARANDELA
5	704734	1	PORCA TRAVA	LOCKNUT	CONTRATUERCA
5	7771470	2	PARAFUSO	BOLT	PERNO
5	700725634	2	BUCHA	BUSH	CASQUILLO
7	71399444	1	SUPORTE	BRACKET	SOPORTE
7	7701717	2	PARAFUSO	BOLT	PERNO
7	Y705525	4	ARRUELA	WASHER	ARANDELA
7	704726	2	PORCA TRAVA	LOCKNUT	CONTRATUERCA
8	71398196	1	GRADE	GRILLE	REJILLA
8	7703424	4	PARAFUSO	BOLT	PERNO
9	71397842	1	GRADE	GRILLE	REJILLA
9	7703424	4	PARAFUSO	BOLT	PERNO
9	704247	4	PORCA	NUT	TUERCA
10	71398182	1	CORRIMÃO	HANDLEBAR	MANECILLA
10	7883424	2	PARAFUSO	BOLT	PERNO
10	704742	2	PORCA TRAVA	LOCKNUT	CONTRATUERCA
11	71398188B	1	PLATAFORMA	PLATFORM	PLATATORMA
12	71398197	1	EXTENSÃO	EXTENSION	EXTENSION
12	700725632	8	BUCHA	BUSH	CASQUILLO
12	7771470	4	PARAFUSO	BOLT	PERNO
12	70917378	4	ARRUELA	WASHER	ARANDELA
13	71398445	1	MAÇANETA	HANDLE	MANETA
13	700705676	2	PARAFUSO	BOLT	PERNO
13	705541	2	ARRUELA	WASHER	ARANDELA
13	7704141	2	PORCA	NUT	TUERCA
14	71398505	1	PRISIONEIRO	STUD	ESPARRAGO
15	71398501	1	TRINCO	LATCH	CERROJO
15	873497	1	PARAFUSO	BOLT	PERNO
15	705541	2	ARRUELA	WASHER	ARANDELA
16	WSP1344	1	ESPAÇADOR	SPACER	PIEZA DISTANCIA
16	70921024	1	PARAFUSO	BOLT	PERNO
16	700700057	1	ARRUELA	WASHER	ARANDELA
16	704254	1	PORCA	NUT	TUERCA
17	7883408	1	PARAFUSO	BOLT	PERNO

Escada & Plataforma

110-50

VALTRA

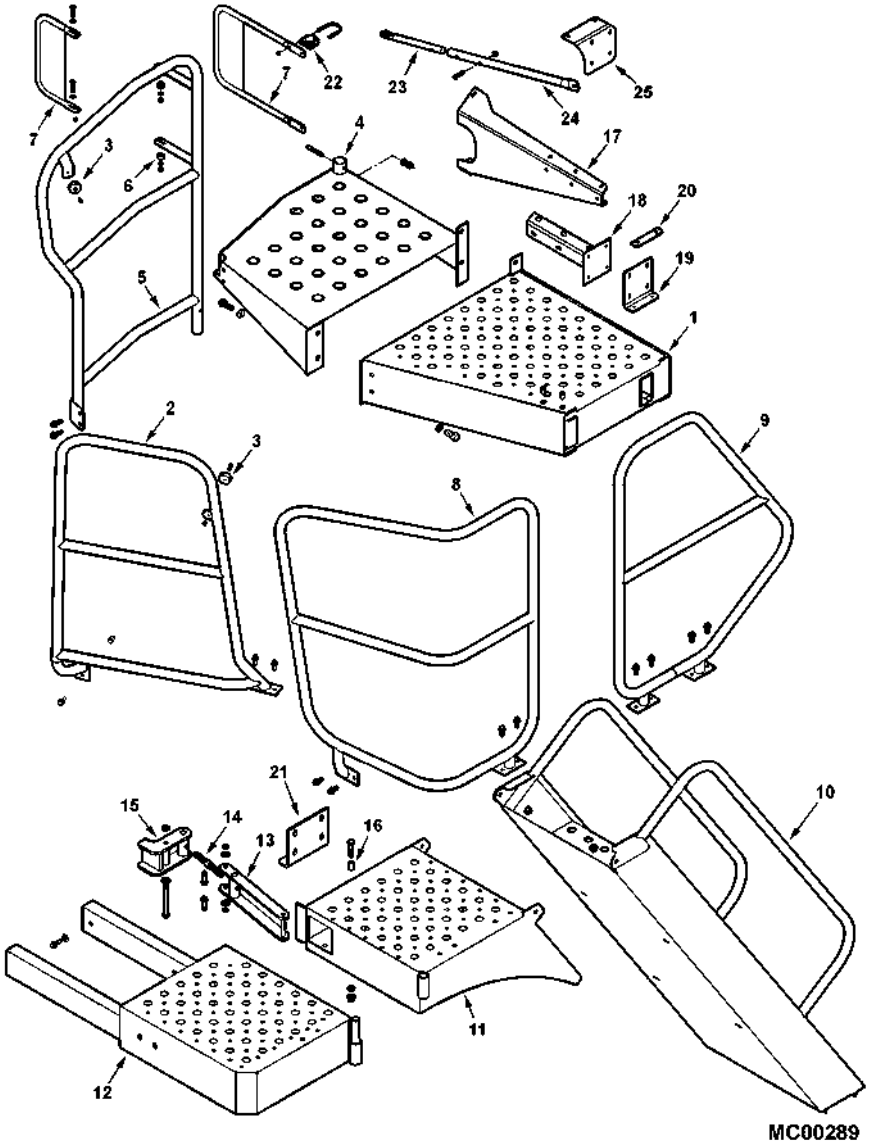

17	704734	1	PORCA TRAVA	LOCKNUT	CONTRATUERCA
17	700710984	1	PARAFUSO	BOLT	PERNO
17	704742	1	PORCA TRAVA	LOCKNUT	CONTRATUERCA
18	700710984	4	PARAFUSO	BOLT	PERNO
18	704742	4	PORCA TRAVA	LOCKNUT	CONTRATUERCA
19	71398509	1	SUPORTE	BRACKET	SOPORTE
19	7883408	4	PARAFUSO	BOLT	PERNO
19	704734	4	PORCA TRAVA	LOCKNUT	CONTRATUERCA
20	71398518	1	CHAPA	PLATE	CHAPA
20	70918222	2	PARAFUSO	BOLT	PERNO
20	70931209	2	PORCA	NUT	TUERCA
21	71398510	1	SUPORTE	BRACKET	SOPORTE
21	70921210	4	PARAFUSO	BOLT	PERNO
21	704734	4	PORCA TRAVA	LOCKNUT	CONTRATUERCA
22	71399445	2	BRAÇADEIRA	CLAMP	ABRAZADERA
23	71401723B	1	TUBO	PIPE	CANO
23	70920415	2	PARAFUSO	BOLT	PERNO
23	704734	2	PORCA TRAVA	LOCKNUT	CONTRATUERCA
24	71401722B	1	TUBO	PIPE	CANO
24	7701055	1	PARAFUSO	BOLT	PERNO
24	704734	1	PORCA TRAVA	LOCKNUT	CONTRATUERCA
25	71406751B	1	SUPORTE	BRACKET	SOPORTE
25	7883408	2	PARAFUSO	BOLT	PERNO
25	704734	2	PORCA TRAVA	LOCKNUT	CONTRATUERCA

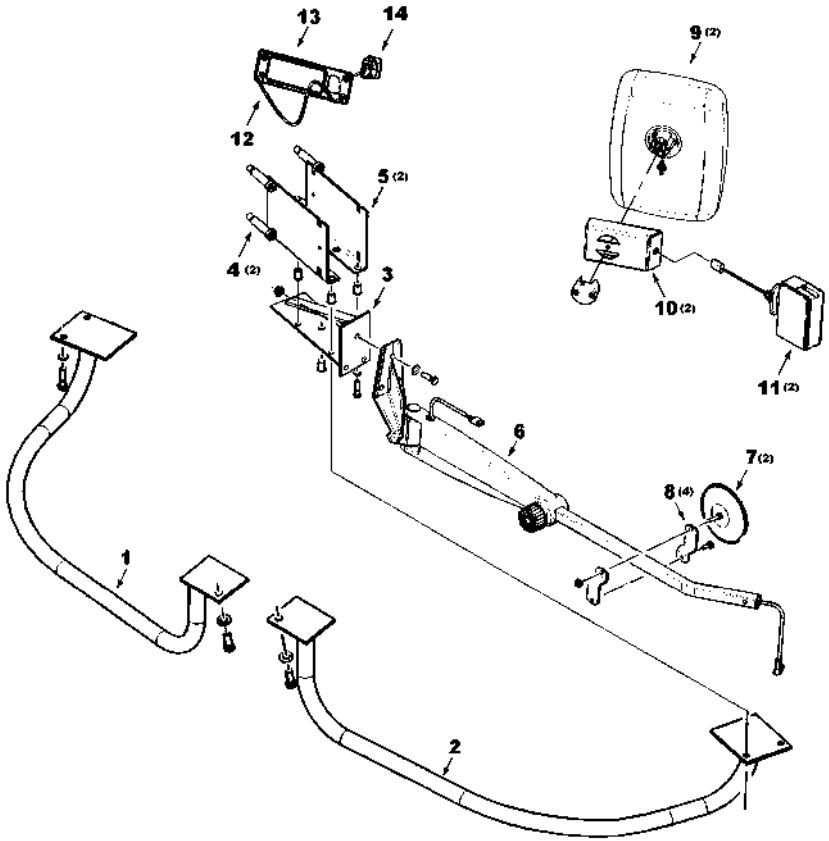

GC00315

1	71393324		1	CORRIMÃO	HANDLEBAR	MANECILLA
1	703249		1	CAPA PARAFUSO	CAPSCREW	TORNILLO TAPON
1	Y705533		1	ARRUELA	WASHER	ARANDELA
1	704734		1	PORCA TRAVA	LOCKNUT	CONTRATUERCA
1	7701568		2	PARAFUSO	BOLT	PERNO
1	70917356		2	ARRUELA	WASHER	ARANDELA
2	71393323		1	CORRIMÃO	HANDLEBAR	MANECILLA
2	703249		1	CAPA PARAFUSO	CAPSCREW	TORNILLO TAPON
2	Y705533		1	ARRUELA	WASHER	ARANDELA
2	704734		1	PORCA TRAVA	LOCKNUT	CONTRATUERCA
2	7701568		2	PARAFUSO	BOLT	PERNO
2	70917356		2	ARRUELA	WASHER	ARANDELA
3	71390453	◀	1	SUPORTE	BRACKET	SOPORTE
3	71390452	▶	1	SUPORTE	BRACKET	SOPORTE
3	7701568		4	PARAFUSO	BOLT	PERNO
3	70917356		4	ARRUELA	WASHER	ARANDELA
3	700725958		X	BUCHA	BUSH	CASQUILLO
4	71390450		2	SUPORTE	BRACKET	SOPORTE
4	704254		4	PORCA	NUT	TUERCA
5	71390451		2	SUPORTE	BRACKET	SOPORTE
5	704254		4	PORCA	NUT	TUERCA
6	71387272	◀	1	BRAÇO	ARM	BRAZO
6	71387279	◀	1	BRAÇO	ARM	BRAZO
6	71387271	[A] ▶	1	BRAÇO	ARM	BRAZO
6	71387278	[B] ▶	1	BRAÇO	ARM	BRAZO
6	71397838		1	CJ. BRAÇO	KIT, ARM	JUEGO DE BRAZO
6	70920415		6	PARAFUSO	BOLT	PERNO
6	Y705533		6	ARRUELA	WASHER	ARANDELA
6	704734		6	PORCA TRAVA	LOCKNUT	CONTRATUERCA
7	71355604		2	ESPELHO	MIRROR	RETROVISOR
7	70931209		2	PORCA	NUT	TUERCA
8	71407655		4	SUPORTE	BRACKET	SOPORTE
8	70930594		2	PARAFUSO	BOLT	PERNO
8	70934479		2	PORCA	NUT	TUERCA
9	71387273	[A]	2	ESPELHO	MIRROR	RETROVISOR
9	71387280	[B]	2	ESPELHO	MIRROR	RETROVISOR
9	71397839		2	ESPELHO	MIRROR	RETROVISOR
9	71397840		2	BATENTE	RETAINER	RETENEDOR
10	71393455		2	SUPORTE	BRACKET	SOPORTE
11	71391501		2	LANTERNA	LAMP	FARO
13	71395763	[A]	1	TAMPA	COVER	CUBIERTA
13	71393943	[B]	1	TAMPA	COVER	CUBIERTA
13	70937280		4	PARAFUSO	BOLT	PERNO
14	71387281		1	INTERRUPTOR	SWITCH	INTERRUPTOR

[A] PARA RETROVISOR MANUAL
FOR MANUAL MIRRORS
PARA RETROVISOR MANUAL

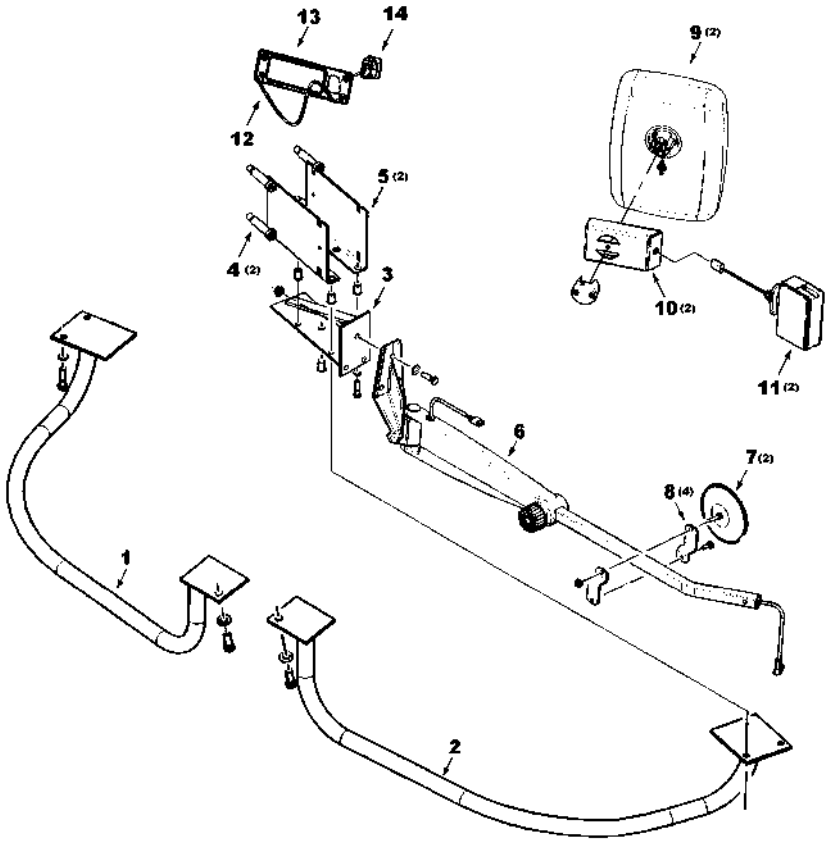

GC00315

[B] PARA RETROVISOR ELÉTRICO
FOR ELECTRIC MIRRORS
PARA RETROVISOR ELECTRICO

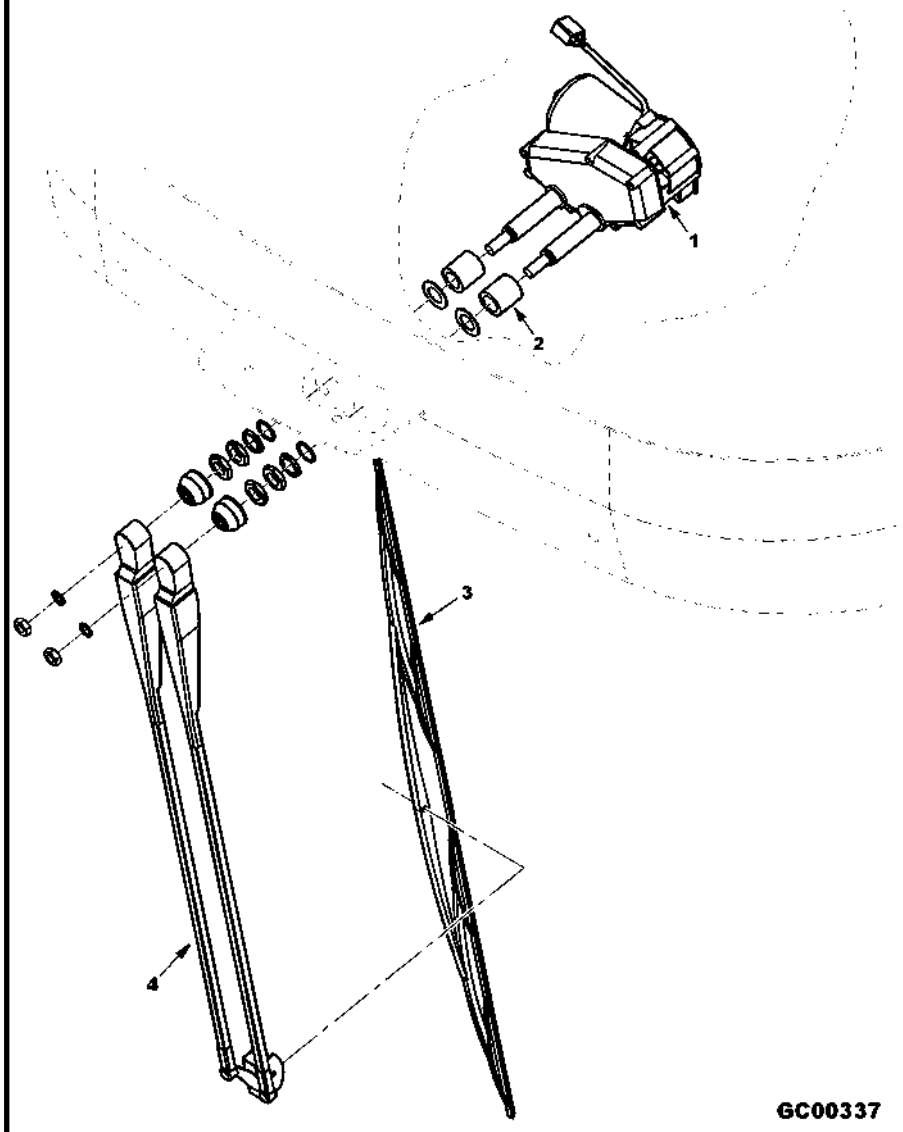

1	71387295	1	MOTOR	ENGINE	MOTOR
1	71397837	1	CJ. FIXAÇÃO	KIT, CATCH	JUEGO FIJADOR
2	71390468	2	BUCHA	BUSH	CASQUILLO
3	71387297	1	LÂMINA	BLADE	HOJA CORTANTE
4	71390472	1	BRAÇO	ARM	BRAZO

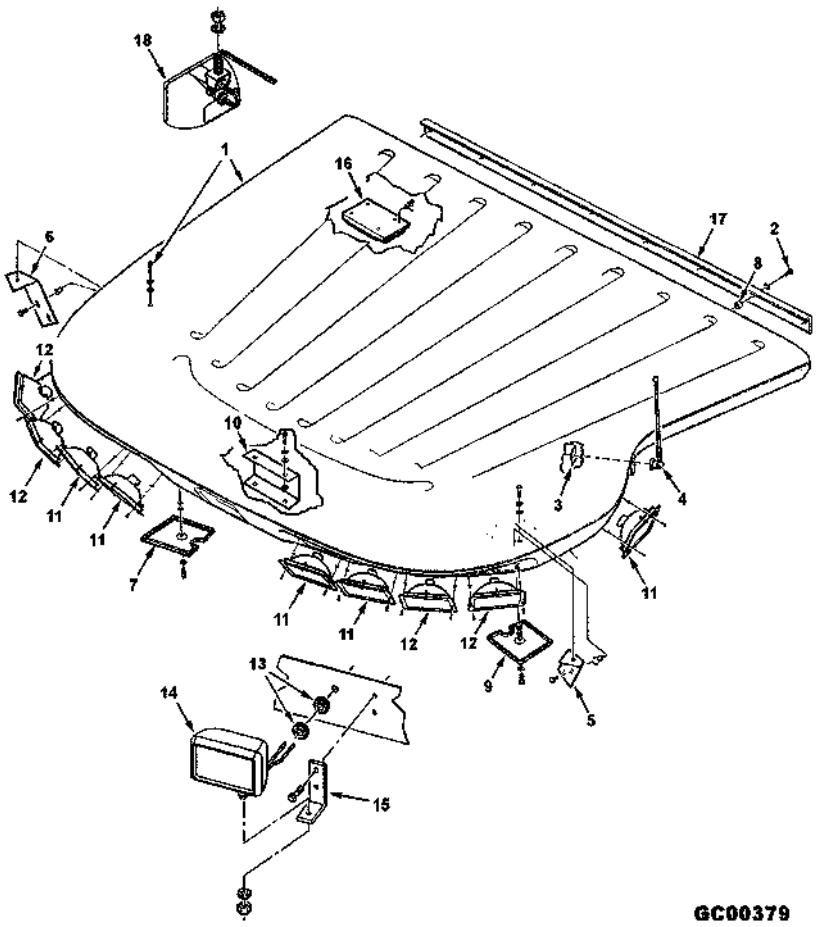

1	71406748		1	CJ. TETO	ROOF ASY	CJTO. TECHO
1	7883325		4	PARAFUSO	BOLT	PERNO
1	700709602 (355618X1)		4	ARRUELA	WASHER	ARANDELA
1	700717621		4	ARRUELA	WASHER	ARANDELA
1	704726		4	PORCA TRAVA	LOCKNUT	CONTRATUERCA
2	70921960		9	PARAFUSO	BOLT	PERNO
2	700709601		9	ARRUELA	WASHER	ARANDELA
3	71394800		1	CHAPA	PLATE	CHAPA
4	RE210066		1	ANTENA	ANTENNA	ANTENA
5	71396736		1	SUPORTE	BRACKET	SOPORTE
6	71399426		1	SUPORTE	BRACKET	SOPORTE
6	Y703132		4	PARAFUSO	BOLT	PERNO
6	700725958		4	BUCHA	BUSH	CASQUILLO
7	71387274	▶	1	TAMPA	COVER	CUBIERTA
7	7701568		1	PARAFUSO	BOLT	PERNO
7	700709602 (355618X1)		1	ARRUELA	WASHER	ARANDELA
7	70920161		1	PORCA	NUT	TUERCA
7	70917372		1	PORCA	NUT	TUERCA
8	71401719		9	ESPAÇADOR	SPACER	PIEZA DISTANCIA
9	71387275	◀	1	TAMPA	COVER	CUBIERTA
9	7701568		1	PARAFUSO	BOLT	PERNO
9	700709602 (355618X1)		1	ARRUELA	WASHER	ARANDELA
9	70920161		1	PORCA	NUT	TUERCA
9	70917372		1	PORCA	NUT	TUERCA
10	71398525		1	SUPORTE	BRACKET	SOPORTE
11	71387267		5	CJ. LANTERNA	LANTERN	LINTERNA
11	700725576		X	LÂMPADA	BULB	LAMPARA
11	70937550		10	RETENTOR	SEAL	RETEN
11	700715255		10	PORCA	NUT	TUERCA
12	71387268		4	CJ. LANTERNA	LANTERN	LINTERNA
12	700725576		X	LÂMPADA	BULB	LAMPARA
12	70937550		8	RETENTOR	SEAL	RETEN
12	700715255		8	PORCA	NUT	TUERCA
13	7827983		4	PASSA-FIO	GROMMET	PASACABLE
14	71393703		2	FAROL	LIGHT	ALUMBRADO
14	Y705046		2	ARRUELA PRESSÃO	LOCK WASHER	ARANDELA GROWER
14	704031		2	PORCA	NUT	TUERCA
15	71396954		2	SUPORTE	BRACKET	SOPORTE
15	7883325		4	PARAFUSO	BOLT	PERNO
15	70931277		4	PORCA	NUT	TUERCA
16	71361831		1	FAROL	LIGHT	ALUMBRADO
16	700701265		4	PARAFUSO	BOLT	PERNO
16	700705185		1	PARAFUSO	BOLT	PERNO
17	71401718		1	CANTONEIRA	ANGLE	ANGULO
18	71406866		1	FAROL	LIGHT	ALUMBRADO
18	Y705046		1	ARRUELA PRESSÃO	LOCK WASHER	ARANDELA GROWER
18	704031		1	PORCA	NUT	TUERCA

Console - Assento

110-70

VALTRA

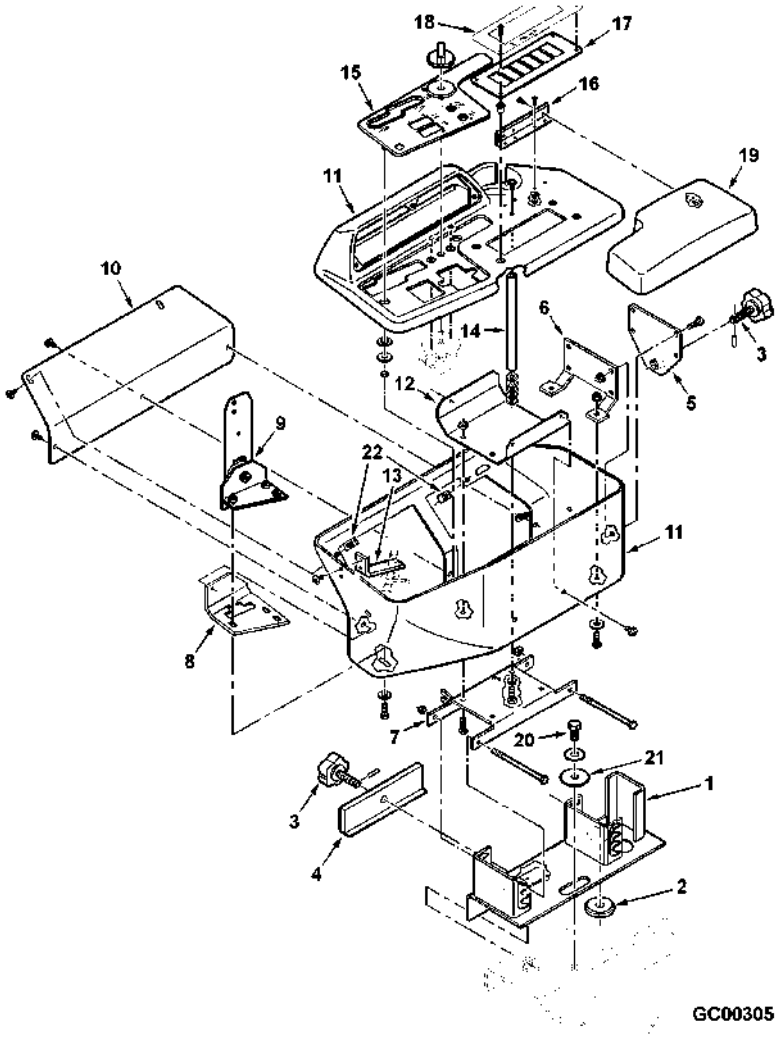

1	71409576	1	CHAPA	PLATE	CHAPA
2	71395754	1	PASSA-FIO	GROMMET	PASACABLE
3	71388152	2	MANÍPULO	KNOB	POMO
3	70918111	2	PINO	PIN	PASADOR
4	71393609	1	BARRA	BAR	BARRA
5	71388149	1	CHAPA	PLATE	CHAPA
5	70921333	4	PARAFUSO	BOLT	PERNO
5	70931277	4	PORCA	NUT	TUERCA
6	71393613	1	REFORÇO	REINFORCEMENT	REFUERZO
6	70921333	2	PARAFUSO	BOLT	PERNO
6	70917642	2	ARRUELA	WASHER	ARANDELA
6	70931277	2	PORCA	NUT	TUERCA
7	71388142	1	CHAPA	PLATE	CHAPA
7	70925693	2	PARAFUSO	BOLT	PERNO
7	70923362	2	PORCA	NUT	TUERCA
8	71393615	1	REFORÇO	REINFORCEMENT	REFUERZO
9	71388129	1	PIVÔ	PIVOT	PIVOTE
9	71408202	X	CONJUNTO	KIT	JUEGO
9	70921333	3	PARAFUSO	BOLT	PERNO
9	70917642	3	ARRUELA	WASHER	ARANDELA
10	71388154	1	TAMPA	COVER	CUBIERTA
10	70937660	5	PARAFUSO	BOLT	PERNO
11	71400501	1	CARCAÇA	HOUSING	ALOJAMIENTO
11	71409600	1	CARCAÇA	HOUSING	ALOJAMIENTO
12	71393612	1	REFORÇO	REINFORCEMENT	REFUERZO
12	70921333	3	PARAFUSO	BOLT	PERNO
12	70931277	3	PORCA	NUT	TUERCA
12	70937660	2	PARAFUSO	BOLT	PERNO
13	71398165	1	SUPORTE	BRACKET	SOPORTE
13	71406876	1	SUPORTE	BRACKET	SOPORTE
13	70937660	2	PARAFUSO	BOLT	PERNO
14	71393614	1	REFORÇO	REINFORCEMENT	REFUERZO
14	70921333	1	PARAFUSO	BOLT	PERNO
14	Y705525	5	ARRUELA	WASHER	ARANDELA
14	70917356	1	ARRUELA	WASHER	ARANDELA
14	70937660	1	PARAFUSO	BOLT	PERNO
15	71393939	1	TAMPA	COVER	CUBIERTA
15	70923550	4	ARRUELA	WASHER	ARANDELA
15	70919381	4	ARRUELA	WASHER	ARANDELA
15	1703354	4	PORCA	NUT	TUERCA
16	71391157	1	DOBRADIÇA	HINGE	BISAGRA
16	116047W1	8	PARAFUSO	BOLT	PERNO
16	705004	8	ARRUELA PRESSÃO	LOCK WASHER	ARANDELA GROWER
16	Y704072	8	PORCA	NUT	TUERCA
17	71409579	1	CHAPA	PLATE	CHAPA
17	70937280	4	PARAFUSO	BOLT	PERNO
17	71393926	4	PORCA	NUT	TUERCA
18	71409594	1	DECAL	DECAL	CALCOMANIA
19	71388131	1	CJ. APOIO BRAÇO	KIT, ARMREST	JUEGO APOYABRAZO
20	70921865	1	PARAFUSO	BOLT	PERNO

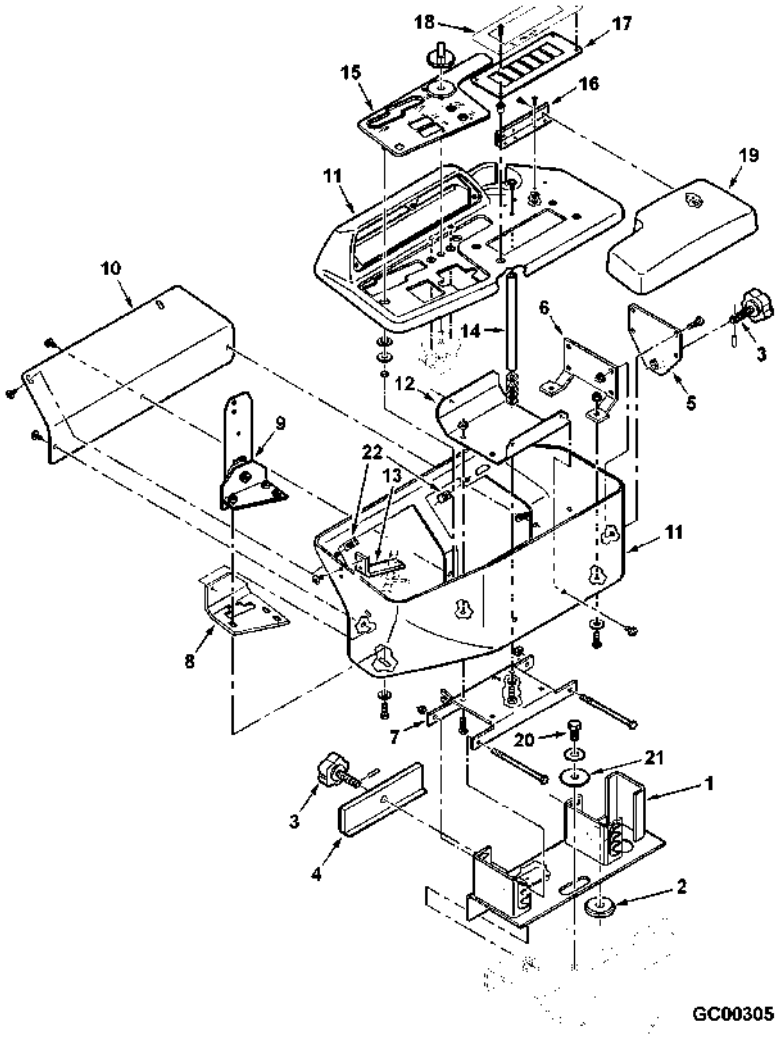

20	70918431	1	ARRUELA	WASHER	ARANDELA
21	71398814	1	ARRUELA	WASHER	ARANDELA
22	700705135	3	PORCA	NUT	TUERCA

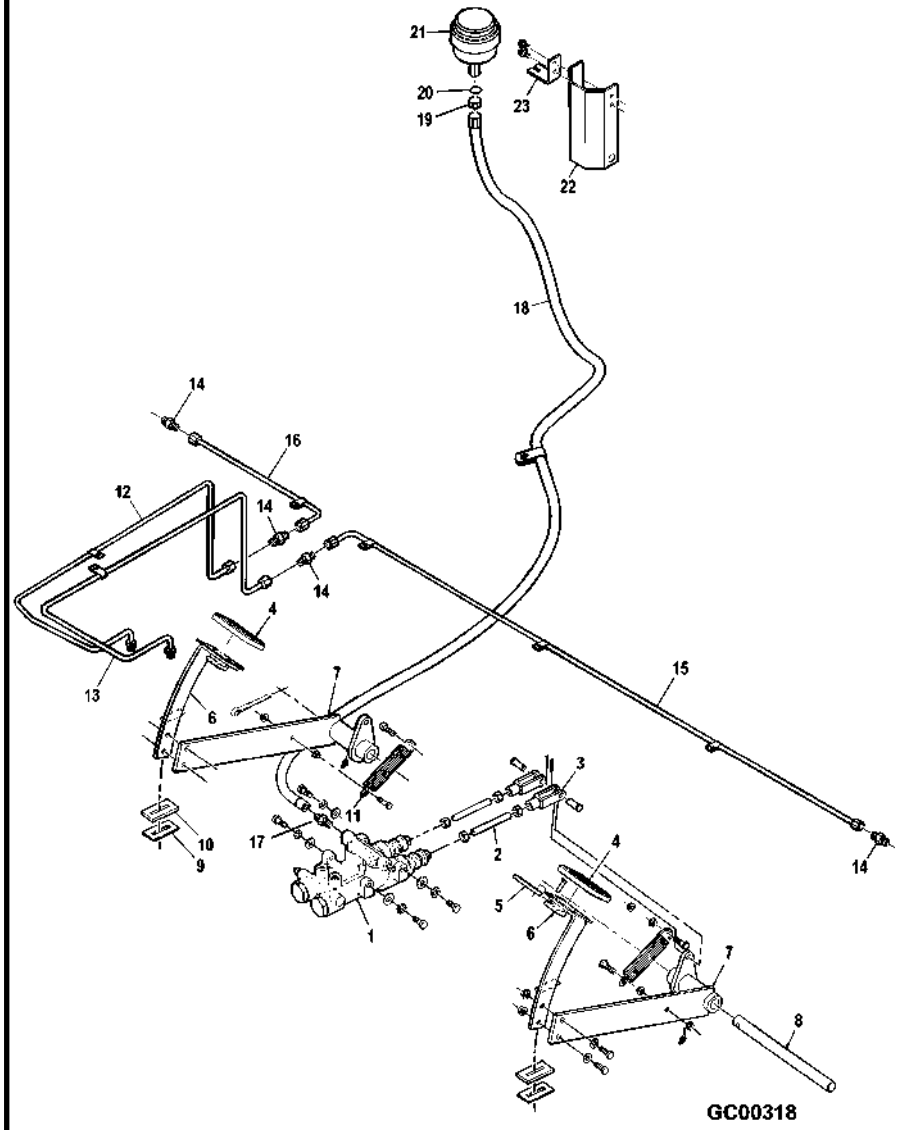

1	71378364		1	CILINDRO MESTRE	MAIN CYLINDER	CILINDRO PRINCIP
1	700708349		4	PARAFUSO	BOLT	PERNO
1	339376X1		4	ARRUELA	WASHER	ARANDELA
1	700702916		4	ARRUELA	WASHER	ARANDELA
2	71361940		2	TIRANTE	ROD	VARILLA
2	353426X1		4	PORCA	NUT	TUERCA
3	W500053E		2	PRESILHA	STAPLE	GRAPA
3	700706356		2	PINO	PIN	PASADOR
3	70918452		2	CONTRAPINO	DOWEL	CENTRAJE
4	71361947		2	GALÃO	PAD	CIERRE
5	71361941		1	FECHADURA	LOCK	CERRADURA
5	763136		1	PINO	PIN	PASADOR
6	71390414	◀	1	PEDAL	PEDAL	PEDAL
6	71390413	▶	1	PEDAL	PEDAL	PEDAL
6	703249		4	CAPA PARAFUSO	CAPSCREW	TORNILLO TAPON
6	70918266		4	ARRUELA	WASHER	ARANDELA
6	704247		4	PORCA	NUT	TUERCA
7	71387178	◀	1	BRAÇO	ARM	BRAZO
7	71387177	▶	1	BRAÇO	ARM	BRAZO
7	70925731		2	ADAPTADOR	FITTING	ACCESORIO.
8	71361720		1	EIXO	SHAFT	ARBOL
8	70929957		1	PINO	PIN	PASADOR
9	71387181		2	SUPORTE	BRACKET	SOPORTE
10	71390407		2	RETENTOR	SEAL	RETEN
11	1565240W1		2	MOLA	SPRING	RESORTE
11	7701568		4	PARAFUSO	BOLT	PERNO
11	70931277		8	PORCA	NUT	TUERCA
12	71391255	▶	1	TUBO	PIPE	CANO
12	70928654		1	BRAÇADEIRA	CLAMP	ABRAZADERA
12	7704141		1	PORCA	NUT	TUERCA
13	71391256	◀	1	TUBO	PIPE	CANO
13	70928654		1	BRAÇADEIRA	CLAMP	ABRAZADERA
13	7704141		1	PORCA	NUT	TUERCA
14	70919214		4	UNIÃO	UNION	RACOR
15	71391254	◀	1	TUBO	PIPE	CANO
15	70926919		3	BRAÇADEIRA	CLAMP	ABRAZADERA
15	365775X1		3	PARAFUSO	BOLT	PERNO
16	71391253	▶	1	TUBO	PIPE	CANO
16	70926919		1	BRAÇADEIRA	CLAMP	ABRAZADERA
16	365775X1		1	PARAFUSO	BOLT	PERNO
17	70920821		1	CONECTOR	CONNECTOR	CONECTOR
18	71396273		1	CJ. MANGUEIRA	KIT, HOSE	MANGUITOS JUEGO
18	70929402		1	BRAÇADEIRA	CLAMP	ABRAZADERA
19	N12998		1	PORCA	NUT	TUERCA
20	112734W1		1	ANEL "O"	O RING	JUNTA TORICA
21	112735W91		1	DEPÓSITO	RESERVOIR	DEPOSITO
22	71393695B		1	FECHAMENTO	COVER	CUBIERTA
23	71393694		1	SUPORTE	BRACKET	SOPORTE
23	701953		2	PARAFUSO	BOLT	PERNO

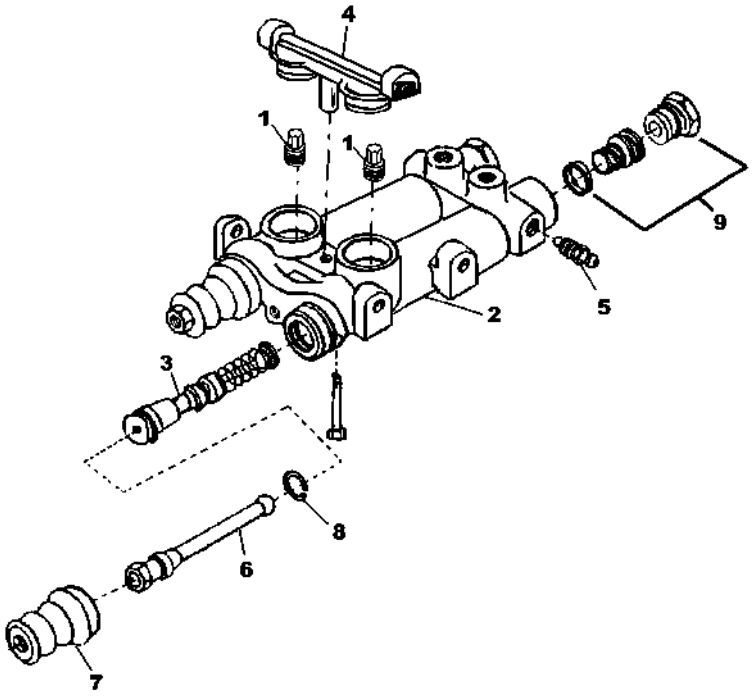

MC00218

1	71389509	2	CJ. VÁLVULA	KIT, VALVE	VALVULAS JUEGO
2		1	CORPO	BODY	CUERPO
3	71389511	2	CJ. PISTÃO	KIT, PISTON	JUEGO DE PISTON
4	71389512	1	CONECTOR	CONNECTOR	CONECTOR
5	71389513	2	PARAFUSO	SCREW	TORNILLO
6	74906743	2	HASTE	RAIL	RIEL
7	71389514	2	CAPA	BOOT	PROTECCION
8	71389515	2	ANEL TRAVA	CIRCLIP	CIRCULITO
9	71389516	2	VÁLVULA	VALVE	VALVULA

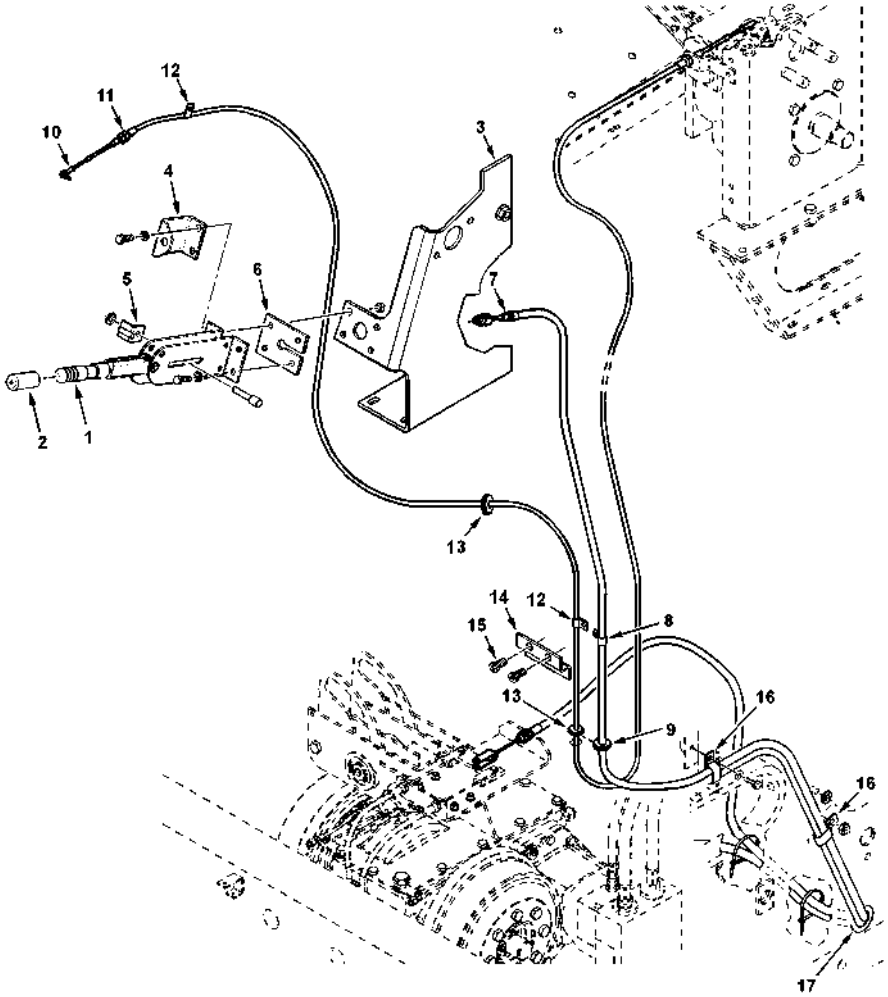

MC00396

1	1774490W91	1	CJ. ALAVANCA	KIT, LEVER	JUEGO, PALANCA
1	70921333	4	PARAFUSO	BOLT	PERNO
1	70917356	4	ARRUELA	WASHER	ARANDELA
1	70917372	4	PORCA	NUT	TUERCA
2	111711W1	1	MAÇANETA	HANDLE	MANETA
3	71394796	1	SUPORTE	BRACKET	SOPORTE
3	7701568	4	PARAFUSO	BOLT	PERNO
3	Y705608	4	ARRUELA	WASHER	ARANDELA
4	71394799	1	SUPORTE	BRACKET	SOPORTE
4	71395848	1	INTERRUPTOR	SWITCH	INTERRUPTOR
5	1791851W91	1	SUPORTE	BRACKET	SOPORTE
6	71379701	1	CHAPA	PLATE	CHAPA
7	71394880	1	CJ. CABO	KIT, CABLE	CABLES JUEGO
8	70928656	1	BRAÇADEIRA	CLAMP	ABRAZADERA
8	70921965	1	PARAFUSO	BOLT	PERNO
9	71395753	1	PASSA-FIO	GROMMET	PASACABLE
10	71351389	1	JUNTA	GASKET	EMPAQUETADURA.
10	705004	1	ARRUELA PRESSÃO	LOCK WASHER	ARANDELA GROWER
10	Y704445	1	PORCA	NUT	TUERCA
11	71391303	1	CJ. CABO	KIT, CABLE	CABLES JUEGO
11	700717644	2	FIXAÇÃO CABO	CABLE TIE	ENLACE DE CABLE
12	70929720	2	BRAÇADEIRA	CLAMP	ABRAZADERA
12	70921965	1	PARAFUSO	BOLT	PERNO
12	70931277	1	PORCA	NUT	TUERCA
13	71395752	2	PASSA-FIO	GROMMET	PASACABLE
14	71397429	1	SUPORTE	BRACKET	SOPORTE
14	Y703132	2	PARAFUSO	BOLT	PERNO
15	700725632	2	BUCHA	BUSH	CASQUILLO
16	70936472	2	BRAÇADEIRA	CLAMP	ABRAZADERA
16	70931942	1	PORCA	NUT	TUERCA
17	8027427	1	PASSA-FIO	GROMMET	PASACABLE

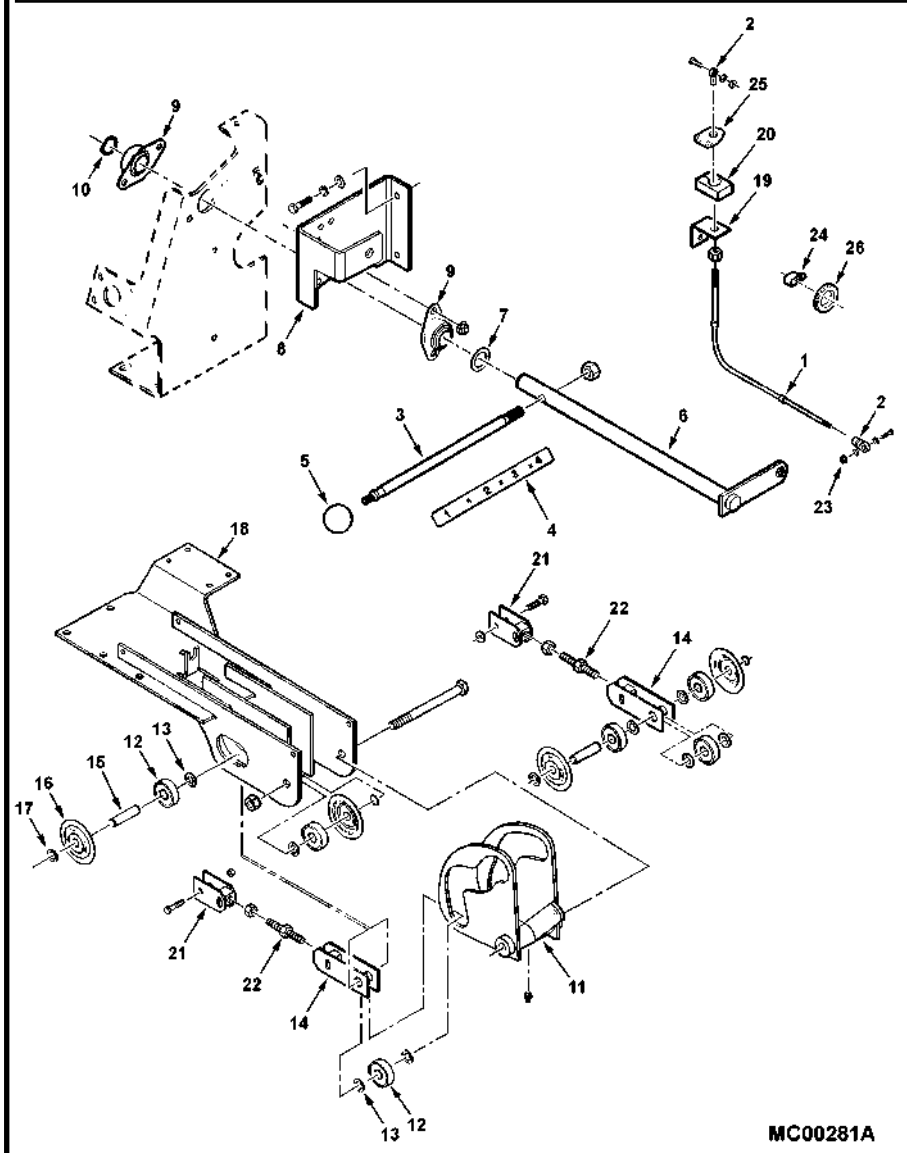

1	71387205	1	CJ. CABO	KIT, CABLE	CABLES JUEGO
1	700717644	2	FIXAÇÃO CABO	CABLE TIE	ENLACE DE CABLE
2	700710788	2	MANCAL	BEARING	COJINETE
2	70921977	2	PARAFUSO	BOLT	PERNO
2	Y705525	4	ARRUELA	WASHER	ARANDELA
3	71391515	1	ALAVANCA	LEVER	PALANCA
3	704742	1	PORCA TRAVA	LOCKNUT	CONTRATUERCA
4	71395770	1	DECAL	DECAL	CALCOMANIA
5	71363845	1	MANÍPULO	KNOB	POMO
6	71391516	1	ALAVANCA	LEVER	PALANCA
7	Y52209	1	ARRUELA	WASHER	ARANDELA
8	71394795	1	SUPORTE	BRACKET	SOPORTE
8	70921969	2	PARAFUSO	BOLT	PERNO
8	70916965	2	ARRUELA	WASHER	ARANDELA
8	70918266	2	ARRUELA	WASHER	ARANDELA
9	71394797	2	MANCAL	BEARING	COJINETE
9	70921210	4	PARAFUSO	BOLT	PERNO
9	704734	4	PORCA TRAVA	LOCKNUT	CONTRATUERCA
10	70927738	1	ANEL	RING	ARO
11	71387142	1	CAME	CAM	LEVA
11	70914465	1	CARCAÇA	HOUSING	ALOJAMIENTO
11	70926137	1	PARAFUSO	BOLT	PERNO
11	70923353	1	PORCA	NUT	TUERCA
12	711770	6	MANCAL	BEARING	COJINETE
13	52175	8	ARRUELA	WASHER	ARANDELA
14	71397262	2	PRESILHA	STAPLE	GRAPA
14	70921221	2	PARAFUSO	BOLT	PERNO
14	70923362	2	PORCA	NUT	TUERCA
15	71393301	2	PINO	PIN	PASADOR
16	71393467	4	CALOTA	CAP	TAPA
17	70927103	4	ANEL	RING	ARO
18	71387148	1	SUPORTE	BRACKET	SOPORTE
19	7883333	2	PARAFUSO	BOLT	PERNO
19	70917642	2	ARRUELA	WASHER	ARANDELA
21	71397263	2	PRESILHA	STAPLE	GRAPA
22	71397261	2	PRISIONEIRO	STUD	ESPARRAGO
22	70917421	2	PORCA	NUT	TUERCA
23	704726	1	PORCA TRAVA	LOCKNUT	CONTRATUERCA
24	70936472	2	BRAÇADEIRA	CLAMP	ABRAZADERA
24	70931942	1	PORCA	NUT	TUERCA
25	71406878	1	BATENTE	RETAINER	RETENEDOR
25	70921210	4	PARAFUSO	BOLT	PERNO
26	8027427	1	PASSA-FIO	GROMMET	PASACABLE

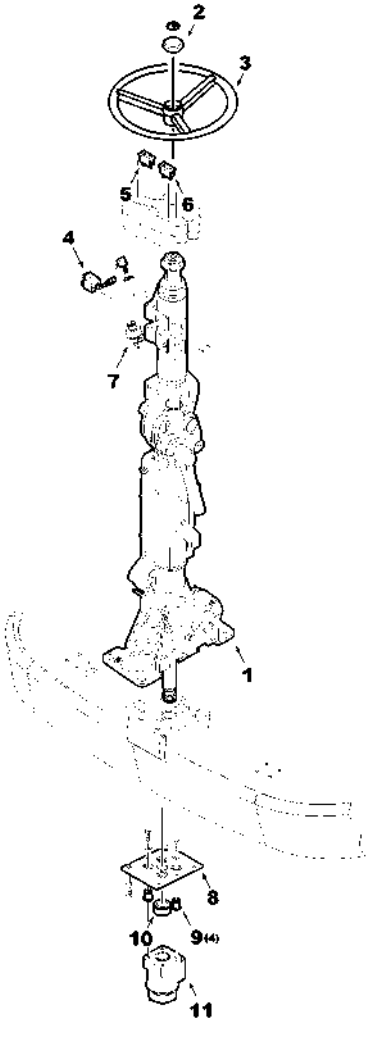

GC00302

1	71407651	1	COLUNA DIREÇÃO	STEERING COLUMN	COLUMNA DIRECC
1	70921969	2	PARAFUSO	BOLT	PERNO
1	70916965	4	ARRUELA	WASHER	ARANDELA
2	71387145	1	CALOTA	CAP	TAPA
2	71395759	1	EMBLEMA	EMBLEM	EMBLEMA
3	71387293	1	VOLANTE	FLYWHEEL	VOLANTE
4	71390314	1	INTERRUPTOR	SWITCH	INTERRUPTOR
4	700720909	2	PARAFUSO	BOLT	PERNO
4	70923906	2	ARRUELA	WASHER	ARANDELA
5	71393282	1	MODULO	MODULE	MODULO
6	71393281	1	MODULO	MODULE	MODULO
7	700718010	1	INTERRUPTOR	SWITCH	INTERRUPTOR
7	71395761	1	DECAL	DECAL	CALCOMANIA
7	71377109	1	CHAVETA	KEY	CLAVE
8	71390417	1	PLACA	PLATE	PLATO
8	70921965	6	PARAFUSO	BOLT	PERNO
8	70916965	6	ARRUELA	WASHER	ARANDELA
8	70920415	4	PARAFUSO	BOLT	PERNO
8	70917378	4	ARRUELA	WASHER	ARANDELA
9	700701287	4	FLANGE	FLANGE	PLETINA
10	72504036	1	RETENTOR	SEAL	RETEN
11	71392876	1	UN. HIDROSTÁTICA	STEERING UNIT	UNIDAD DIRECCION

Coluna De Direção
Steering Colmn
Columna De La Direccion

110-100

VALTRA

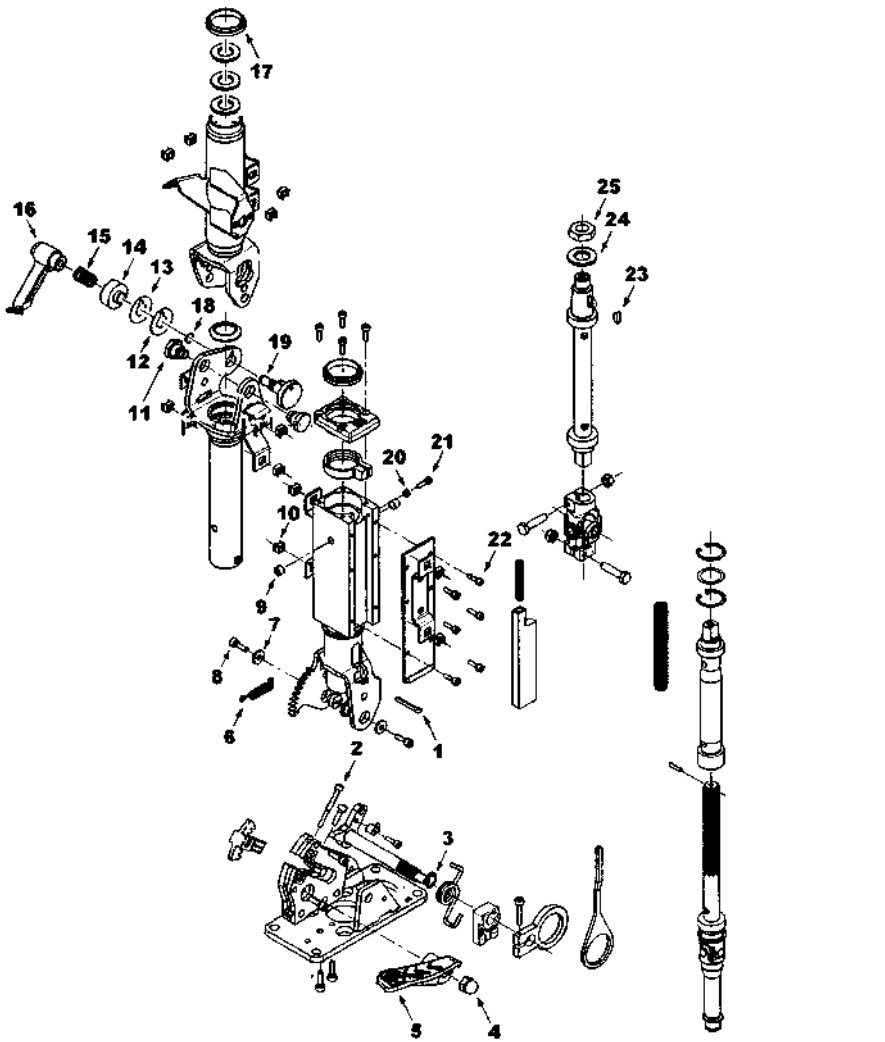

1	70918459	1	PINO	PIN	PASADOR
2	71397834	1	PARAFUSO	BOLT	PERNO
3	71397830	1	ANEL	RING	ARO
4	71397550	1	PORCA	NUT	TUERCA
5	71397543	1	PEDAL	PEDAL	PEDAL
6	71397546	1	MOLA	SPRING	RESORTE
7	71397827	2	ARRUELA	WASHER	ARANDELA
8	71397828	2	PARAFUSO	BOLT	PERNO
9	71397833	2	PARAFUSO AJUSTE	SETSCREW	TORNILLO AJUSTE
10	71407652	12	PORCA	NUT	TUERCA
10	71407653	12	PARAFUSO	BOLT	PERNO
11	71397539	2	PARAFUSO	BOLT	PERNO
12	71397544	1	ESPAÇADOR	SPACER	PIEZA DISTANCIA
13	71397542	1	ESPAÇADOR	SPACER	PIEZA DISTANCIA
14	71397541	1	ANEL	RING	ARO
15	71397549	1	MOLA	SPRING	RESORTE
16	71397548	1	MAÇANETA	HANDLE	MANETA
17	71397545	2	PASSA-FIO	GROMMET	PASACABLE
18	71397835	1	ANEL "O"	O RING	JUNTA TORICA
19	71397547	1	BATENTE	RETAINER	RETENEDOR
20	71397540	1	PORCA	NUT	TUERCA
21	71397836	1	PARAFUSO	BOLT	PERNO
22	71397826	11	PARAFUSO	BOLT	PERNO
23	71397831	1	CHAVETA	KEY	CLAVE
24	700702979	1	ARRUELA	WASHER	ARANDELA
25	71397832	1	PORCA	NUT	TUERCA

Assento
Seat
Asiento

Operador E Passageiro
Operator And Passenger Seats
Conductor Y Pasajero

110-105

VALTRA

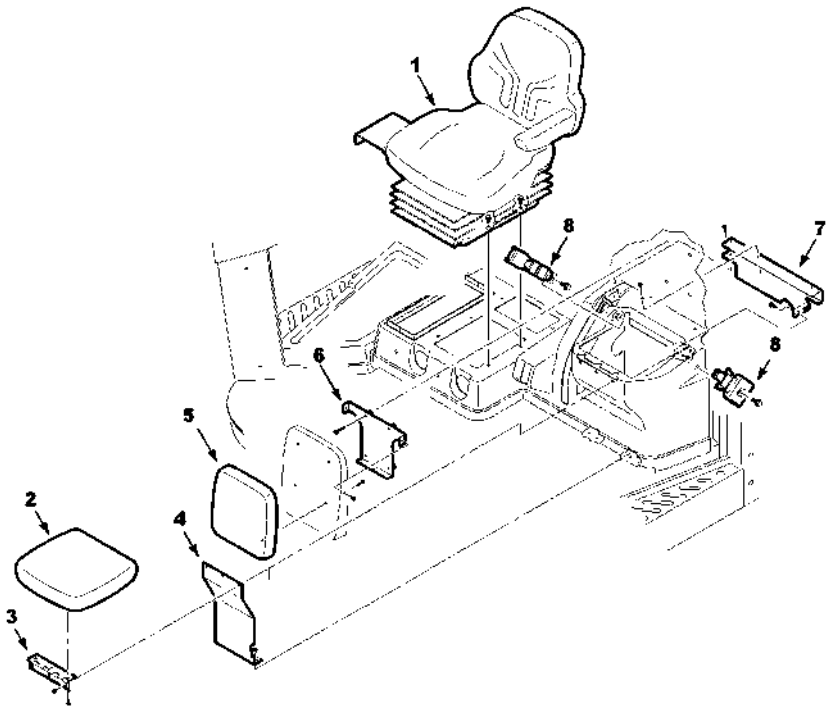

1	71388178	1	CJ. ASSENTO	KIT, SEAT	ASIENTO JUEGO
1	7703432	4	PARAFUSO	BOLT	PERNO
2	71394888	1	ALMOFADA	CUSHION	COJIN
2	7883275	3	PARAFUSO	BOLT	PERNO
3	71394887	1	DOBRADIÇA	HINGE	BISAGRA
3	70937660	3	PARAFUSO	BOLT	PERNO
4	71394886	1	SUPORTE	BRACKET	SOPORTE
4	70937660	2	PARAFUSO	BOLT	PERNO
5	71394889	1	ALMOFADA	CUSHION	COJIN
5	7883283	4	PARAFUSO	BOLT	PERNO
6	71396377	1	SUPORTE	BRACKET	SOPORTE
6	7772056	4	PARAFUSO	BOLT	PERNO
7	71394894	1	SUPORTE	BRACKET	SOPORTE
7	7883325	3	PARAFUSO	BOLT	PERNO
7	70931277	3	PORCA	NUT	TUERCA
7	70937660	3	PARAFUSO	BOLT	PERNO
8	72502789	1	KIT CORREIAS	KIT, BELT	CORREAS JUEGO
8	7701592	2	PARAFUSO	BOLT	PERNO

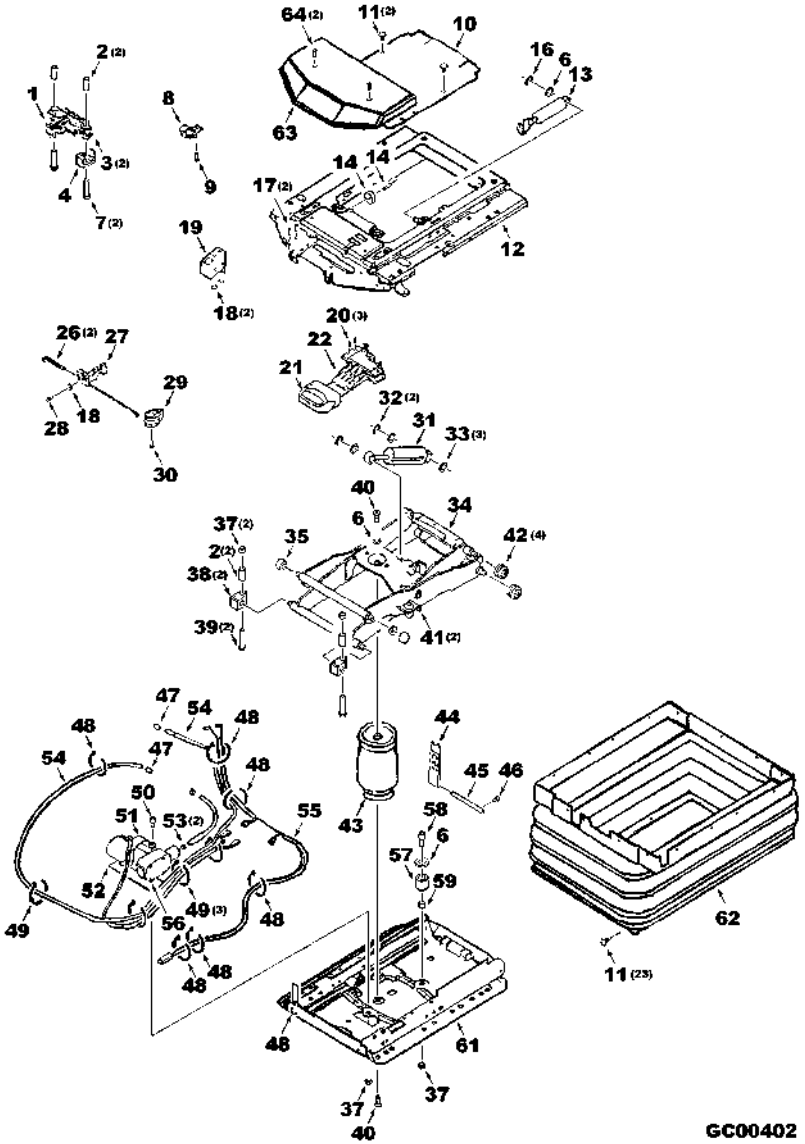

1	72504803	1	CONJUNTO	KIT	JUEGO
2	72504802	4	TUBO	PIPE	CANO
3	72504775	2	BUCHA	BUSH	CASQUILLO
4	72504804	1	PÁRA-CHOQUE	BUMPER	PARAGOLPES
6	390972X1	3	ARRUELA	WASHER	ARANDELA
7	7772361	2	PARAFUSO	BOLT	PERNO
8	72504791	2	CONJUNTO	KIT	JUEGO
9	72504792	2	REBITE	RIVET	REMACHE
10	72514069	1	TAMPA	COVER	CUBIERTA
11	71306949	25	BUJÃO	PLUG	TAPON
12	71398172	1	CONJUNTO	KIT	JUEGO
13	700725845	1	CONJUNTO	KIT	JUEGO
14	72504785	1	CONJUNTO	KIT	JUEGO
16	72504740	1	PRESILHA	STAPLE	GRAPA
17	72514052	2	REBITE	RIVET	REMACHE
18	72504786	3	ARRUELA	WASHER	ARANDELA
19	71398174	1	CONJUNTO	KIT	JUEGO
20	71398175	3	PARAFUSO	BOLT	PERNO
21	700725844	1	MAÇANETA	HANDLE	MANETA
22	72514061	1	CONJUNTO	KIT	JUEGO
26	3903044M1	2	MOLA	SPRING	RESORTE
27	72514070	1	CONJUNTO	KIT	JUEGO
28	71398726	1	PARAFUSO	BOLT	PERNO
29	71365327	1	MAÇANETA	HANDLE	MANETA
30	72514066	1	PARAFUSO	BOLT	PERNO
31	700725843	1	CONJUNTO	KIT	JUEGO
32	72504812	4	PRESILHA	STAPLE	GRAPA
33	72504776	3	ARRUELA	WASHER	ARANDELA
34	71398727	1	CONJUNTO	KIT	JUEGO
35	71401534	2	ROLETE	ROLLER	RODILLO
37	71383667	4	PORCA	NUT	TUERCA
38	72504809	2	MANCAL	BEARING	COJINETE
39	72504808	2	PARAFUSO	BOLT	PERNO
40	72504811	2	PARAFUSO	BOLT	PERNO
41	70263605	2	PÁRA-CHOQUE	BUMPER	PARAGOLPES
42	72504810	4	ROLETE	ROLLER	RODILLO
43	700724622	1	CONJUNTO	KIT	JUEGO
47	700725840	2	NIPEL	NIPPLE	NIPLE
48	70932747	7	PRESILHA	TIE	BARRA DE ENLACE
49	70925094	4	PRESILHA	STAPLE	GRAPA
50	1112299	1	PARAFUSO	BOLT	PERNO
51	72511891	1	SUPORTE	BRACKET	SOPORTE
52	72504762	1	CHAPA	PLATE	CHAPA
53	700725837	2	BRAÇADEIRA	CLAMP	ABRAZADERA
54	700724623	1	CONJUNTO	KIT	JUEGO
55	700725836	1	CONJUNTO	KIT	JUEGO
56	700728301	1	CONJUNTO	KIT	JUEGO
57	72514067	1	CONJUNTO	KIT	JUEGO
58	72514054	1	PARAFUSO	BOLT	PERNO
59	72514053	1	TUBO	PIPE	CANO

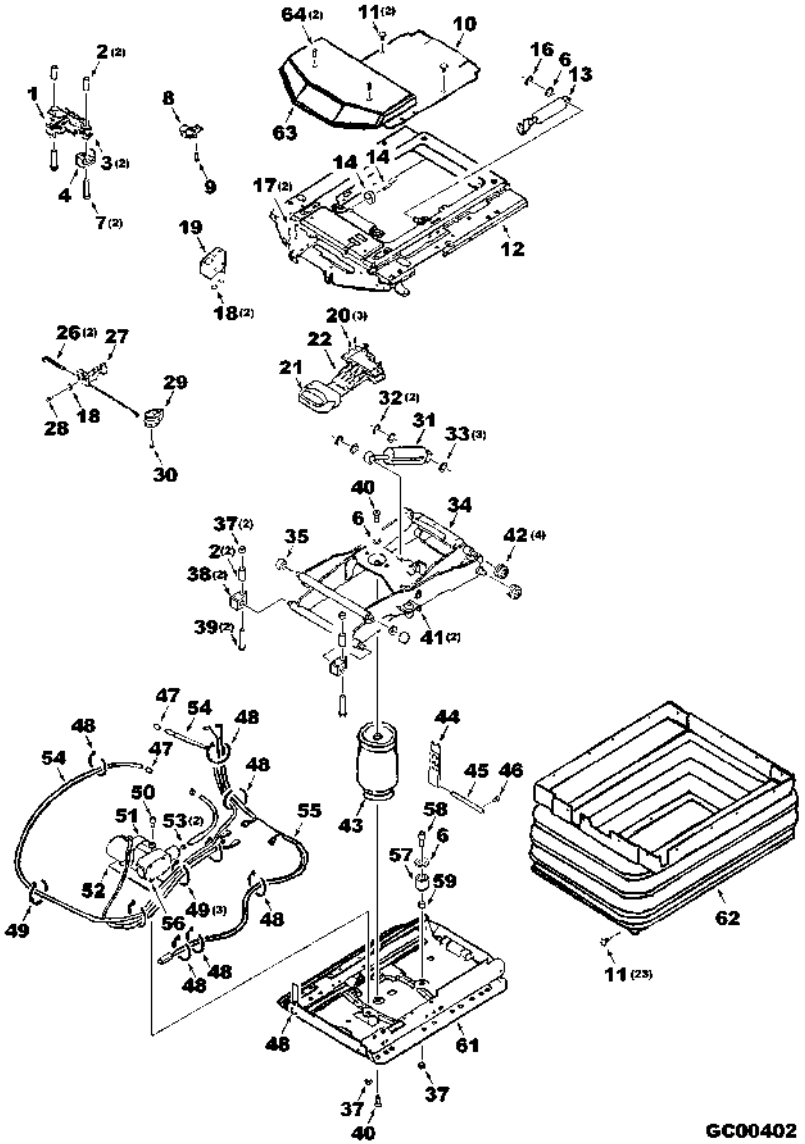

61	71398728	1	CONJUNTO	KIT	JUEGO
62	71383661	1	CONJUNTO	KIT	JUEGO
63	71383662	1	CONJUNTO	KIT	JUEGO
64	2813878M1	2	REBITE	RIVET	REMACHE

Assento
Seat
Asiento

Assento E Encosto
Seat And Backrest
Assiento Y Apoyo Del Dorso

110-115

VALTRA

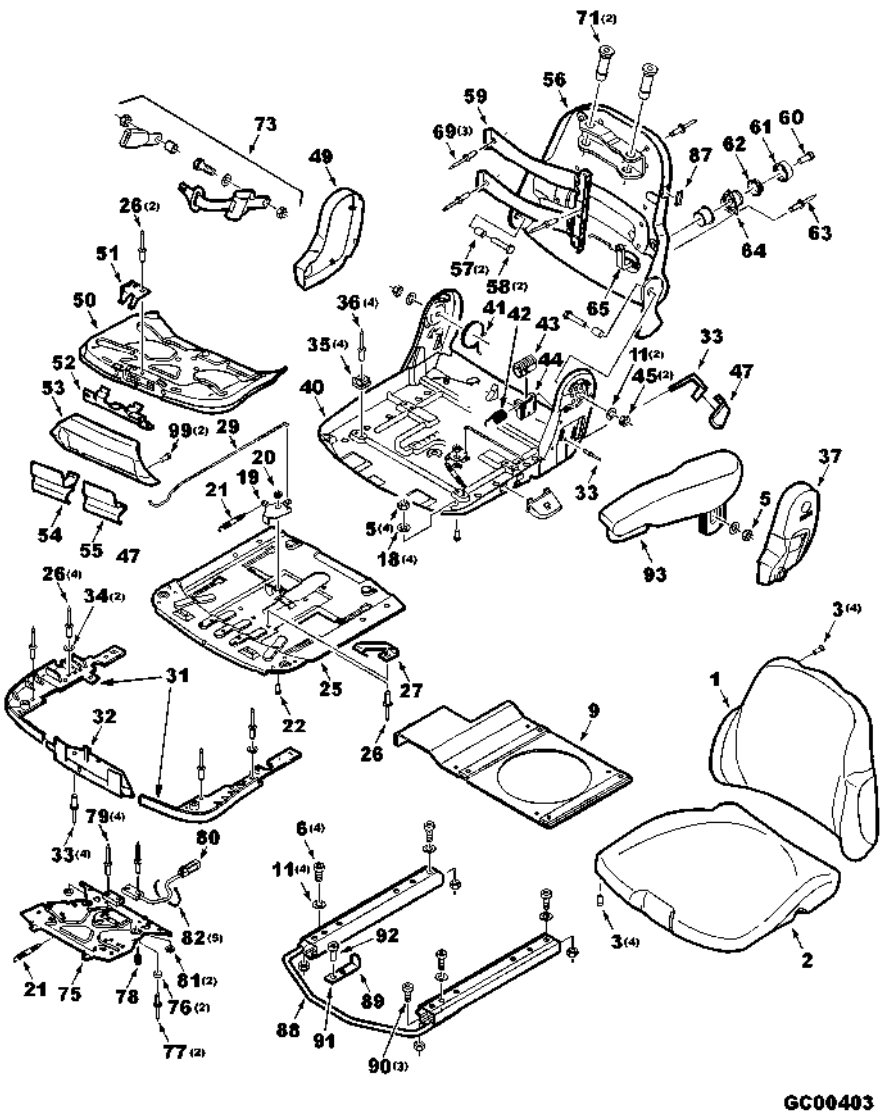

1	700725806	1	CONJUNTO	KIT	JUEGO
2	71398730	1	CONJUNTO	KIT	JUEGO
3	71398731	8	PARAFUSO	BOLT	PERNO
5	72513700	5	PORCA	NUT	TUERCA
6	71383673	4	PARAFUSO	BOLT	PERNO
9	71388157	1	CHAPA	PLATE	CHAPA
11	391039X1	4	ARRUELA	WASHER	ARANDELA
18	390972X1	4	ARRUELA	WASHER	ARANDELA
19	71400508	1	CONJUNTO	KIT	JUEGO
20	71400509	1	BUCHA	BUSH	CASQUILLO
21	700725810	2	MOLA	SPRING	RESORTE
22	71400510	1	PARAFUSO	BOLT	PERNO
25	71398733	1	CONJUNTO	KIT	JUEGO
26	72514076	7	REBITE	RIVET	REMACHE
27	71398734	1	SUPORTE	BRACKET	SOPORTE
29	71398735	1	TIRANTE	ROD	VARILLA
31	71398736	1	CONJUNTO	KIT	JUEGO
32	71398737	1	CONJUNTO	KIT	JUEGO
33	71398740	5	REBITE	RIVET	REMACHE
34	72504786	2	ARRUELA	WASHER	ARANDELA
35	71398738	4	BUCHA	BUSH	CASQUILLO
36	71398739	4	REBITE	RIVET	REMACHE
37	71398741	1	FECHAMENTO	COVER	CUBIERTA
40	71398742	1	CONJUNTO	KIT	JUEGO
41	71398743	1	MOLA	SPRING	RESORTE
42	71398744	1	MOLA	SPRING	RESORTE
43	71398746	1	ENGRENAGEM	GEAR	ENGRANAJE
44	71398745	1	CONJUNTO	KIT	JUEGO
45	71383667	2	PORCA	NUT	TUERCA
46		1	CONJUNTO	KIT	JUEGO
47		1	MANÍPULO	KNOB	POMO
49	71398749	1	FECHAMENTO	COVER	CUBIERTA
50	71398750	1	CONJUNTO	KIT	JUEGO
51	71398777	1	SUPORTE	BRACKET	SOPORTE
52	71398778	1	TRINCO	LATCH	CERROJO
53	71398779	1	CONJUNTO	KIT	JUEGO
54	71398780	1	CONJUNTO	KIT	JUEGO
55	71398781	1	MAÇANETA	HANDLE	MANETA
56	71398782	1	PLACA	PLATE	PLATO
57	71398783	2	TUBO	PIPE	CANO
58	71398784	2	PARAFUSO	BOLT	PERNO
59	71398786	1	CONJUNTO	KIT	JUEGO
60	71398785	1	PARAFUSO	BOLT	PERNO
61	71398787	1	CONJUNTO	KIT	JUEGO
62	71398788	1	ANEL	RING	ARO
63	71398789	3	REBITE	RIVET	REMACHE
64	71398790	1	PRESILHA	STAPLE	GRAPA
65	71398791	1	PORTA ENGRENAGEM	CARRIER	PORTADOR
66	71398792	1	TIRANTE	ROD	VARILLA
67	71398793	1	CHAPA	PLATE	CHAPA

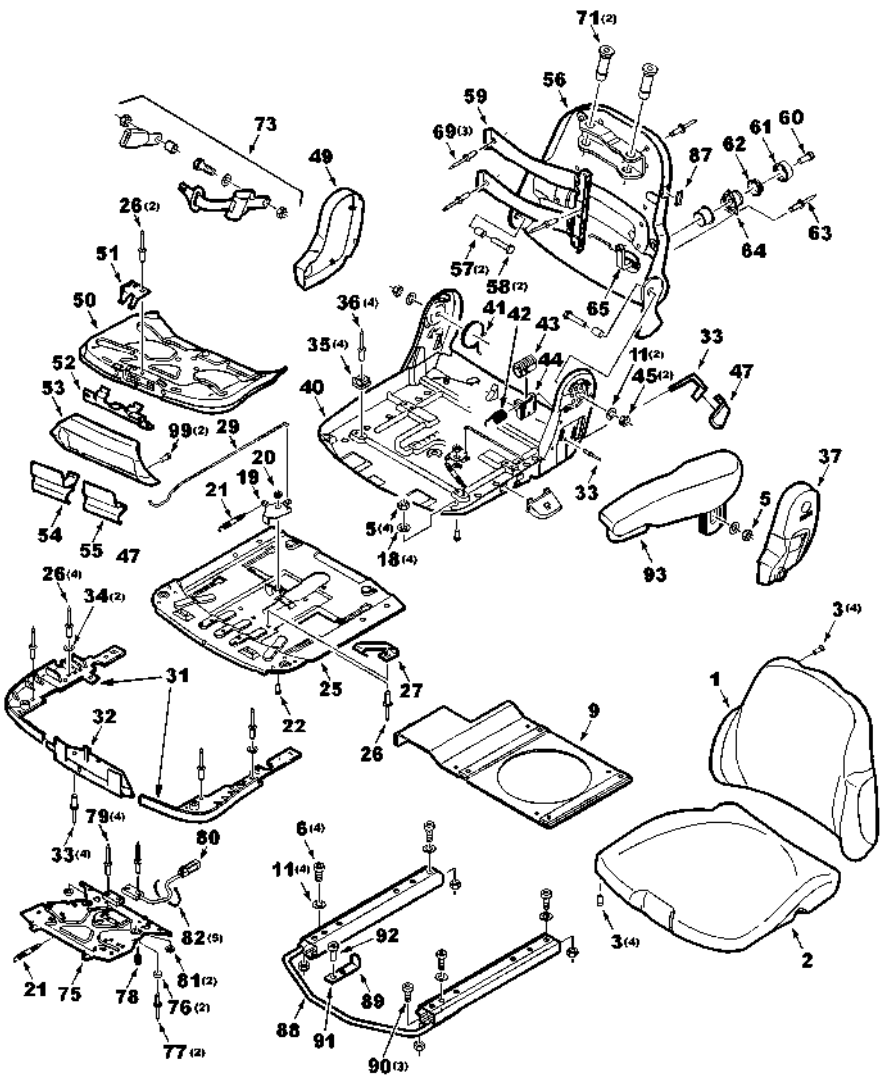

68	71398794	2	CHAPA	PLATE	CHAPA
69	71398795	3	REBITE	RIVET	REMACHE
71	71398796	2	BUCHA	BUSH	CASQUILLO
73	700725833	1	CJ. CINTO SEGURA	KIT, SAFETY BELT	JG. CINT. DE SEG
75	700725871	1	CONJUNTO	KIT	JUEGO
76		2	ESPAÇADOR	SPACER	PIEZA DISTANCIA
77		2	REBITE	RIVET	REMACHE
78	71398798	2	MOLA	SPRING	RESORTE
79	71398799	4	REBITE	RIVET	REMACHE
80	71398800	1	CONJUNTO	KIT	JUEGO
81	72272098	2	PASSA-FIO	GROMMET	PASACABLE
82	70932747	5	PRESILHA	TIE	BARRA DE ENLACE
87	71398801	1	FECHAMENTO	COVER	CUBIERTA
88	71398802	1	LONGARINA	SILL	VASE APOYO
89	71398732	1	CONJUNTO	KIT	JUEGO
90	72514055	3	PARAFUSO	BOLT	PERNO
91	71398803	1	CANTONEIRA	ANGLE	ANGULO
92	391148X1	1	PARAFUSO	BOLT	PERNO
93	71398804	1	CJ. BRAÇO	KIT, ARM	JUEGO DE BRAZO
99	71398175	2	PARAFUSO	BOLT	PERNO

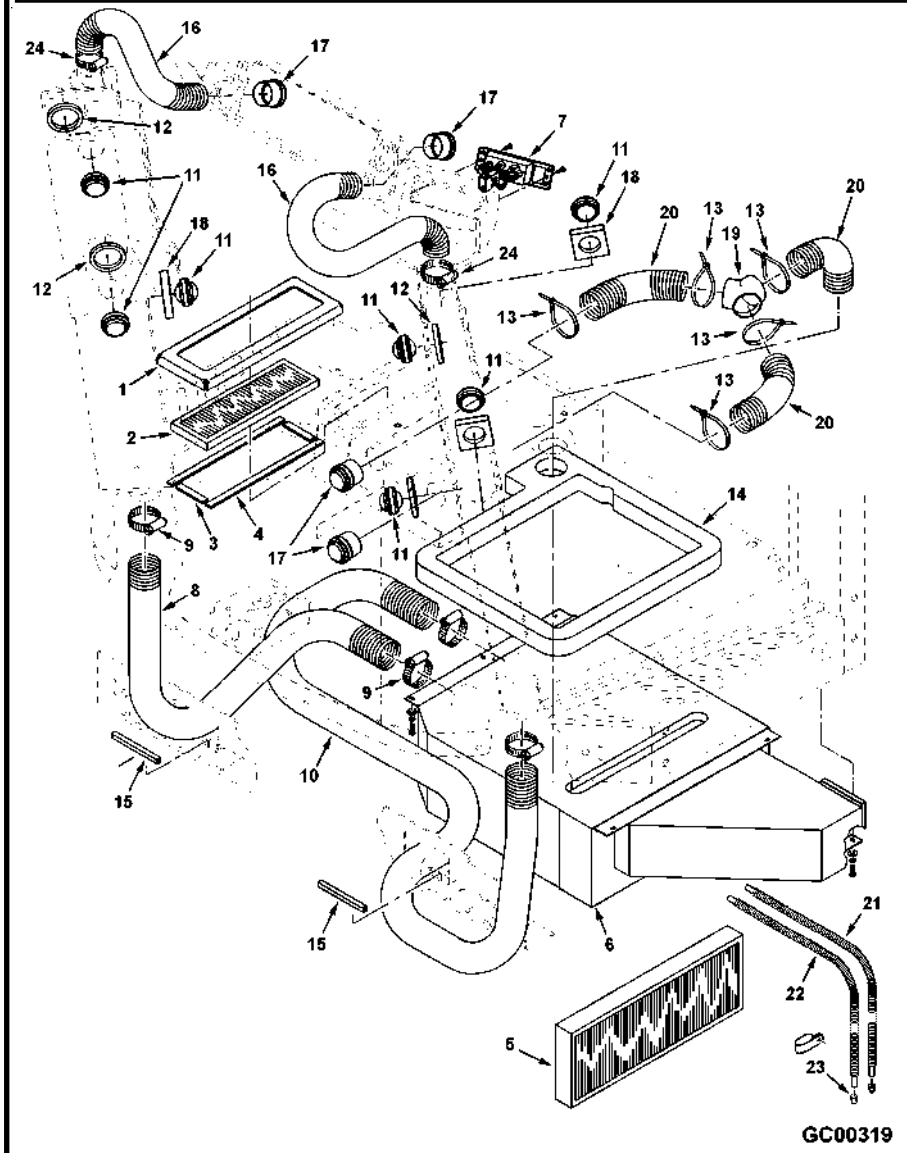

1	71393463			
2	71391153			
3	71393620	[A]		
4	71393619	[B]		
5	71393893			
6	71408222			
6	70921333			
6	70917356			
6	700709602 (355618X1)			
7	71409581			
7	7703457			
8	71393949			
9	70936813			
10	71393948			
11	72161024			
12	71393617			
13	70925442			
14	71401526			
14	71393551			
15	71387797			
16	71393950			
17	71388188			
18	71393616			
19	71391175			
20	71391322			
21	71396381			
22	71396382			
22	700717644			
22	70928148			
23	71396390			
24	7720063			

[A] CURTO
SHORT
CORTO

[B] LONGO
LOG
LARGO

1	BATENTE	RETAINER	RETENEDOR
1	FILTRO DE AR	AIR FILTER	FILTRO DE AIRE
2	RETENTOR	SEAL	RETEN
2	RETENTOR	SEAL	RETEN
1	ELEMENTO	ELEMENT	ELEMENTO
1	CONDICIONADOR AR	AIR CONDITIONER	ACONDIC.DE AIRE
6	PARAFUSO	BOLT	PERNO
6	ARRUELA	WASHER	ARANDELA
6	ARRUELA	WASHER	ARANDELA
1	CJ. PAINEL	KIT, PANEL	JUEGO DE PANEL
2	PARAFUSO	BOLT	PERNO
1	MANGUEIRA	HOSE	FLEXIBLE
4	BRAÇADEIRA	CLAMP	ABRAZADERA
1	MANGUEIRA	HOSE	FLEXIBLE
7	SAÍDA VENTILAÇÃO	LOUVRE	LUMBRERA
4	RETENTOR	SEAL	RETEN
5	PRESILHA	TIE	BARRA DE ENLACE
1	VEDAÇÃO	SEALING	VEDACION
X	PULVERIZADOR	SPRAY	PULVERIZADOR
2	VEDAÇÃO	SEALING	VEDACION
2	MANGUEIRA	HOSE	FLEXIBLE
4	ESFERA	BALL	BOLA
3	RETENTOR	SEAL	RETEN
1	CONECTOR	CONNECTOR	CONECTOR
3	MANGUEIRA	HOSE	FLEXIBLE
1	MANGUEIRA	HOSE	FLEXIBLE
1	MANGUEIRA	HOSE	FLEXIBLE
3	FIXAÇÃO CABO	CABLE TIE	ENLACE DE CABLE
1	BRAÇADEIRA	CLAMP	ABRAZADERA
2	RESTRITOR	RESTRICTOR	LIMITADOR
2	BRAÇADEIRA	CLAMP	ABRAZADERA

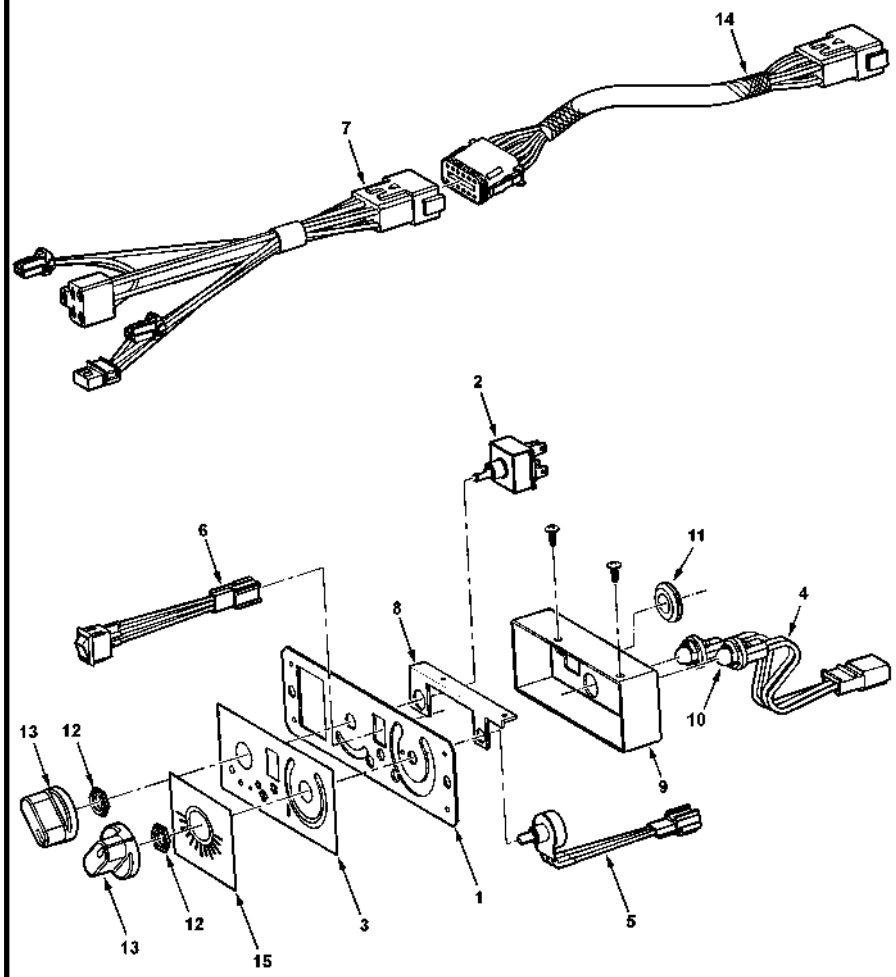

1	71397433	1	CJ. CARCAÇA	HOUSE ASSY	CONJ. CARTER
2	71397432	1	INTERRUPTOR	SWITCH	INTERRUPTOR
3	71409582	1	DECAL	DECAL	CALCOMANIA
4	71397434	1	SOQUETE	SOCKET	ENCHUFE
5	71401548	1	POTENCIÔMETRO	POTENTIOMETER	REGULADOR ELECT.
6	71397438	1	INTERRUPTOR	SWITCH	INTERRUPTOR
7	71397439	1	CHICOTE	HARNESS	MAZO CABLES
8	71397440	2	SUPORTE	BRACKET	SOPORTE
9	71397437	1	CAIXA	BOX	CAJA
9	71373144	2	PARAFUSO	BOLT	PERNO
10	71397443	2	LÂMPADA	BULB	LAMPARA
11	71397441	1	PASSA-FIO	GROMMET	PASACABLE
12	71373145	2	PORCA	NUT	TUERCA
13	71397436	2	MANÍPULO	KNOB	POMO
15	71408221	1	DECAL	DECAL	CALCOMANIA
15	700164650	1	SUPORTE	BRACKET	SOPORTE
15	700728631	1	DECAL	DECAL	CALCOMANIA
15	700728473	1	TAMPA	COVER	CUBIERTA
15	700728714	1	MANÍPULO	KNOB	POMO
15	7703457	1	PARAFUSO	BOLT	PERNO
15	700725633	1	BUCHA	BUSH	CASQUILLO
15	700728845	1	CHAPA	PLATE	CHAPA
15	700728474	2	PASSA-FIO	GROMMET	PASACABLE
15	727693	2	PASSA-FIO	GROMMET	PASACABLE
15	71413084	1	CHICOTE	HARNESS	MAZO CABLES
15	70937660	1	PARAFUSO	BOLT	PERNO

Hvac	Unidade De Pressurização	110-130	Evans-Tempcon Evans-Tempcon Evans-Tempcon	VALTRA

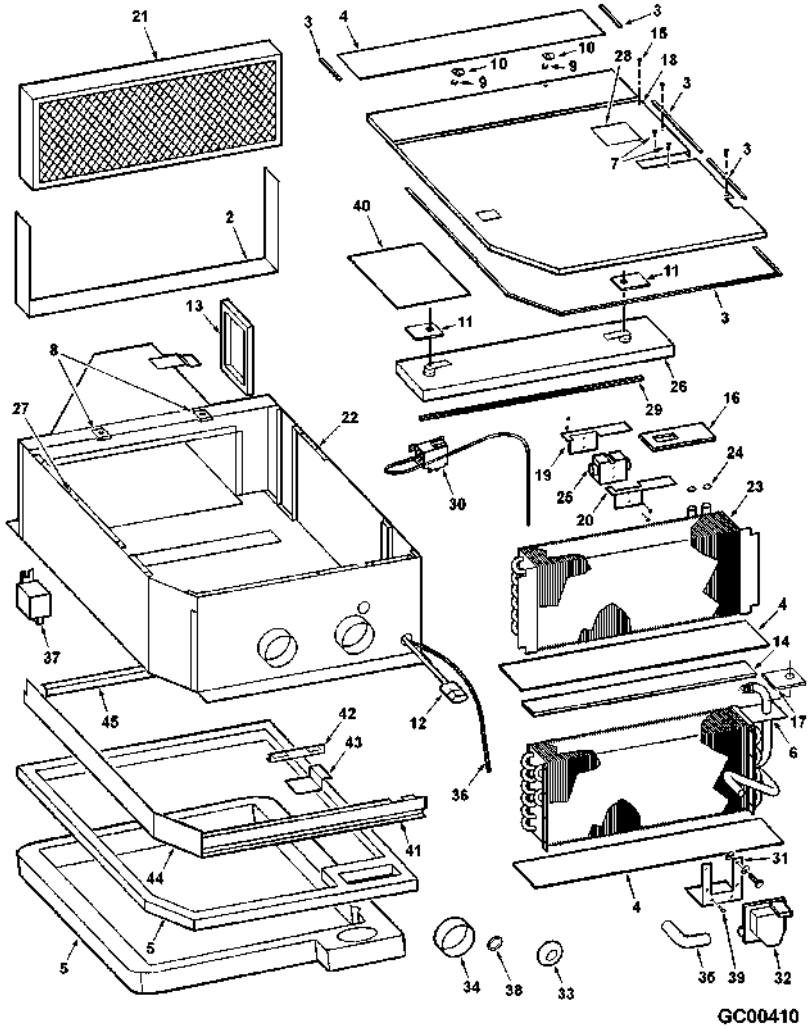

2	71371331	3.50 FT	1	FITA	BAND	BANDA
3	71397934		1	FITA	BAND	BANDA
4	71371333	6.0 FT	1	FITA	BAND	BANDA
5	71401530	8.67 FT	1	FITA	BAND	BANDA
5	71401526		1	VEDAÇÃO	SEALING	VEDACION
6	71401546		1	AQUECEDOR	HEATER	CALENTADOR
7	71400523		2	PARAFUSO	BOLT	PERNO
8	71371336		2	ALOJAMENTO	ATOMISER BODY	CUERPO ATOMIZ.
9	71384272		2	BATENTE	RETAINER	RETENEDOR
10	71371338		2	FIXAÇÃO	CATCH	FIJADOR
11	71397444		2	RETENTOR	SEAL	RETEN
12	71397446		1	CHICOTE	HARNESS	MAZO CABLES
13	71397447		1	JUNTA	GASKET	EMPAQUETADURA.
14	71384552	21.62"	1	VEDAÇÃO	SEALING	VEDACION
15	71373146		10	PARAFUSO	BOLT	PERNO
16	71371343		1	RETENTOR	SEAL	RETEN
17	71397449		1	VEDAÇÃO	SEALING	VEDACION
18	71408215		1	CJ. TAMPA	KIT, CAP	JUEGO DE TAPON
18	70924947		5	REBITE	RIVET	REMACHE
19	71371346		1	SUPORTE	BRACKET	SOPORTE
20	71371347		1	SUPORTE	BRACKET	SOPORTE
20	353509X1		2	PARAFUSO	BOLT	PERNO
20	70930760		2	PORCA	NUT	TUERCA
21	71393893		1	ELEMENTO	ELEMENT	ELEMENTO
22	71406891		1	CJ. ARMAÇÃO	FRAME ASSY	CJTO.BASTIDOR
23	71371349		1	EVAPORADOR	EVAPORATOR	EVAPORADOR
23	71401545		1	EVAPORADOR	EVAPORATOR	EVAPORADOR
24	70937295		2	ANEL "O"	O RING	JUNTA TORICA
25	71373127		1	VÁLVULA	VALVE	VALVULA
26	71397926		1	BANDEJA	BANDAGE	BANDAJE
27	70937424		10	PORCA	NUT	TUERCA
28	71397927		1	DECAL	DECAL	CALCOMANIA
29	71397448		1	VEDAÇÃO	SEALING	VEDACION
30	71397929		1	TERMOSTATO	THERMOSTAT	TERMOSTATO
31	71397933		1	SUPORTE	BRACKET	SOPORTE
32	71408211		1	CJ. VÁLVULA	KIT, VALVE	VALVULAS JUEGO
32	70921959		4	PARAFUSO	BOLT	PERNO
32	70926622		4	PORCA	NUT	TUERCA
33	71397932		1	PASSA-FIO	GROMMET	PASACABLE
34	71384551		2	TIRA	STRIP	TIRA
35	71408209		1	MANGUEIRA	HOSE	FLEXIBLE
35	70921911		2	BRAÇADEIRA	CLAMP	ABRAZADERA
36	71398819		1	CHICOTE	HARNESS	MAZO CABLES
36	70937609	25 AMP	X	MINI FUSÍVEL	MINI FUSE	MINI FUSÍBLE
37	71398820		1	RELÉ	RELAY	RELE
38	71397930		1	BUCHA	BUSH	CASQUILLO
39	71373144		24	PARAFUSO	BOLT	PERNO
40	71408210		1	DECAL	DECAL	CALCOMANIA

Menu

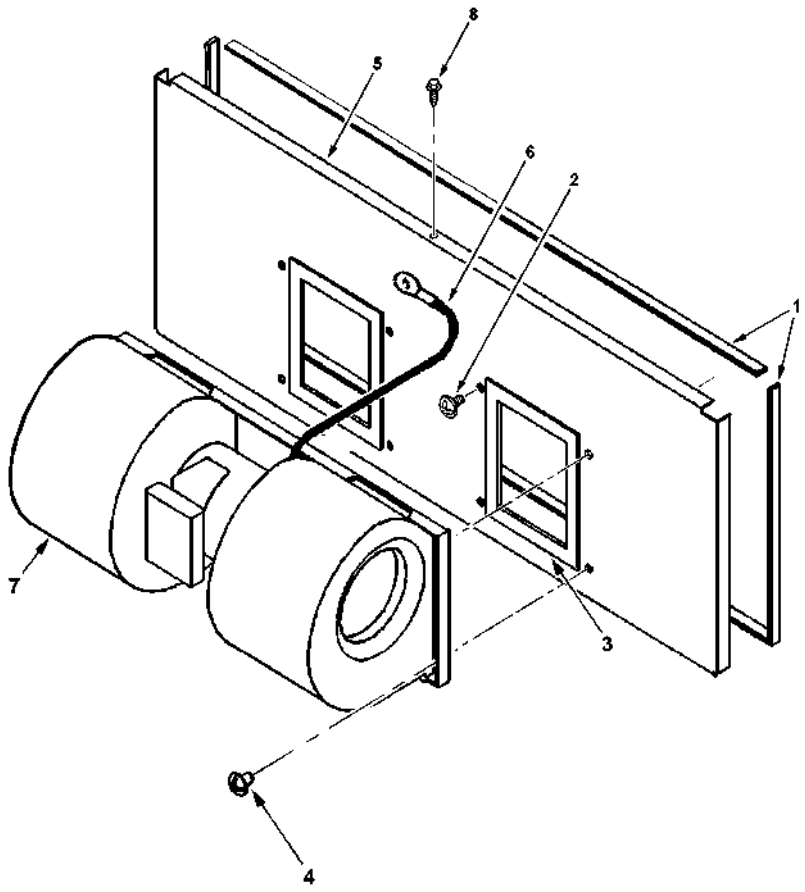

GC00267

1	71371332	4.78 FT	1	FITA	BAND	BANDA
2	71373144		1	PARAFUSO	BOLT	PERNO
3	71384553	2.0 FT	1	FITA	BAND	BANDA
4	71384558		8	PARAFUSO	BOLT	PERNO
5	71397939		1	CJ. PAINEL	KIT, PANEL	JUEGO DE PANEL
6	71384555		1	CHICOTE	HARNESS	MAZO CABLES
7	71401544		1	CJ. MOTOR	KIT, MOTOR	JUEGO MOTOR
8	71400523		1	PARAFUSO	BOLT	PERNO

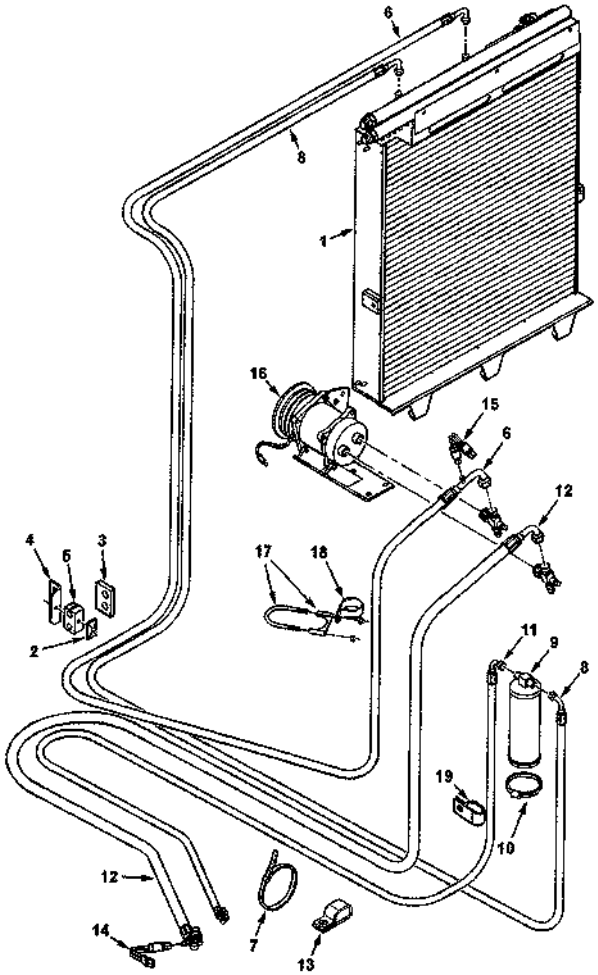

1	71393842		1	RADIADOR	RADIATOR	RADIADOR
2	101646M1		1	TAMPA	COVER	CUBIERTA
2	7771744		1	PARAFUSO	BOLT	PERNO
2	704726		1	PORCA TRAVA	LOCKNUT	CONTRATUERCA
3	71388076		1	RETENTOR	SEAL	RETEN
4	71388063		1	CANTONEIRA	ANGLE	ANGULO
4	70921332		2	PARAFUSO	BOLT	PERNO
4	704726		1	PORCA TRAVA	LOCKNUT	CONTRATUERCA
5	71388856		1	BRAÇADEIRA	CLAMP	ABRAZADERA
6	71391648		1	CJ. MANGUEIRA	KIT, HOSE	MANGUITOS JUEGO
6	70937295		2	ANEL "O"	O RING	JUNTA TORICA
6	70925621		2	BRAÇADEIRA	CLAMP	ABRAZADERA
6	70936474		2	BRAÇADEIRA	CLAMP	ABRAZADERA
6	70921332		1	PARAFUSO	BOLT	PERNO
6	70917356		1	ARRUELA	WASHER	ARANDELA
7	70925442		11	PRESILHA	TIE	BARRA DE ENLACE
8	71394172		1	CJ. MANGUEIRA	KIT, HOSE	MANGUITOS JUEGO
8	70937296		2	ANEL "O"	O RING	JUNTA TORICA
8	70926049		1	BRAÇADEIRA	CLAMP	ABRAZADERA
9	71369761		1	EVAPORADOR	EVAPORATOR	EVAPORADOR
10	70921915		1	BRAÇADEIRA	CLAMP	ABRAZADERA
11	71396259		1	CJ. MANGUEIRA	KIT, HOSE	MANGUITOS JUEGO
11	70937296		2	ANEL "O"	O RING	JUNTA TORICA
11	70928148		2	BRAÇADEIRA	CLAMP	ABRAZADERA
11	70931822		2	PARAFUSO	BOLT	PERNO
12	71391100		1	CJ. MANGUEIRA	KIT, HOSE	MANGUITOS JUEGO
12	70937297		2	ANEL "O"	O RING	JUNTA TORICA
12	70925621		1	BRAÇADEIRA	CLAMP	ABRAZADERA
12	700708349		1	PARAFUSO	BOLT	PERNO
12	700708367		1	ARRUELA PRESSÃO	LOCK WASHER	ARANDELA GROWER
13	70936474		5	BRAÇADEIRA	CLAMP	ABRAZADERA
13	70931822		2	PARAFUSO	BOLT	PERNO
13	7701568		3	PARAFUSO	BOLT	PERNO
13	704726		3	PORCA TRAVA	LOCKNUT	CONTRATUERCA
14	71372724		1	INTERRUPTOR	SWITCH	INTERRUPTOR
15	72509305		1	INTERRUPTOR	SWITCH	INTERRUPTOR
15	70925094		5	PRESILHA	STAPLE	GRAPA
16	71379601	SANDEN	1	COMPRESSOR	COMPRESSOR	COMPRESOR
16	72507682		X	LUBRIFICADOR	LUBRICANT	LUBRICANTE
17	71399682		1	BRAÇADEIRA	CLAMP	ABRAZADERA
18	7041015		1	BRAÇADEIRA	CLAMP	ABRAZADERA
18	704734		1	PORCA TRAVA	LOCKNUT	CONTRATUERCA
19	70928148		1	BRAÇADEIRA	CLAMP	ABRAZADERA
19	70931822		1	PARAFUSO	BOLT	PERNO

Menu

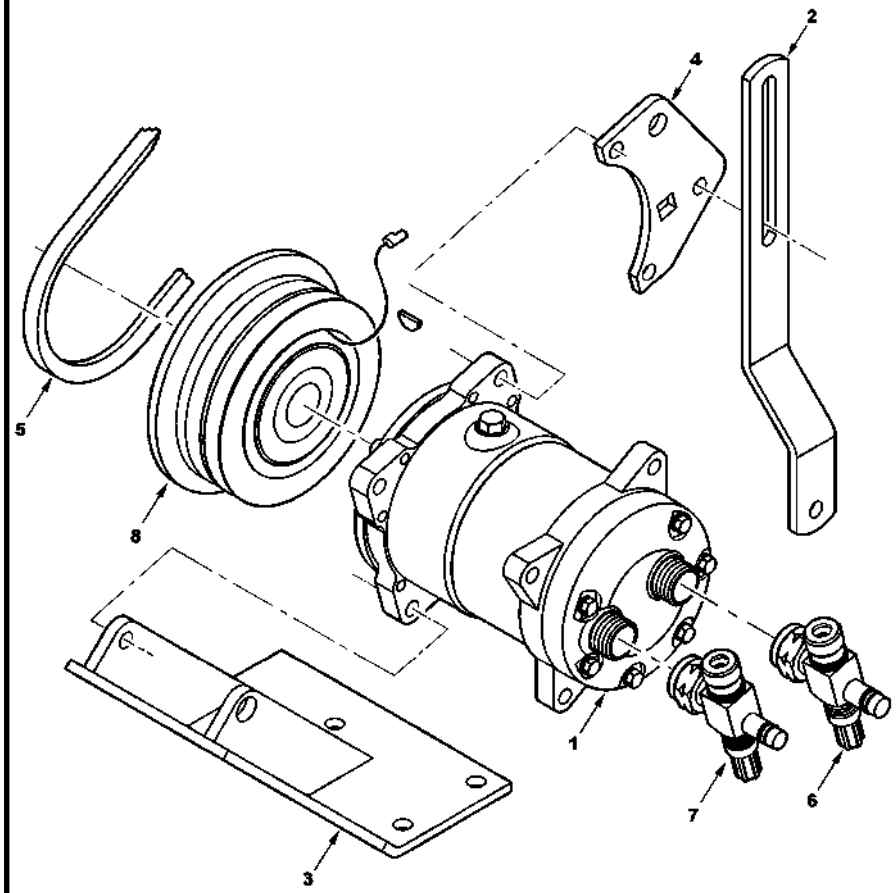

71384573

1	71379601		1	COMPRESSOR	COMPRESSOR	COMPRESOR
1	71386436		1	CJ. EMBREAGEM	KIT, CLUTCH	EMBRAGUE JUEGO
1	70950038	M10x40	2	PARAFUSO	BOLT	PERNO
1	70950220	M10	2	ARRUELA	WASHER	ARANDELA
1	70950945	M10	2	PORCA	NUT	TUERCA
1	72160927		1	ESPAÇADOR	SPACER	PIEZA DISTANCIA
2	71388877		1	BIELETA	LINK	CONEXION
2	1112407		1	CAPA PARAFUSO	CAPSCREW	TORNILLO TAPON
2	70950220		2	ARRUELA	WASHER	ARANDELA
2	70950037		1	PARAFUSO	BOLT	PERNO
2	70918266		1	ARRUELA	WASHER	ARANDELA
2	70950945		1	PORCA	NUT	TUERCA
3	71385055		1	SUPORTE	BRACKET	SOPORTE
3	72160927		1	ESPAÇADOR	SPACER	PIEZA DISTANCIA
3	70950038		2	PARAFUSO	BOLT	PERNO
3	70950220		2	ARRUELA	WASHER	ARANDELA
3	70950945		2	PORCA	NUT	TUERCA
4	30-3429865		1	PLACA	PLATE	PLATO
4	70950038		2	PARAFUSO	BOLT	PERNO
4	70950220		2	ARRUELA	WASHER	ARANDELA
4	70950945		2	PORCA	NUT	TUERCA
5	71148120		1	CORREIA	BELT	CORREA
6	72506694		1	VÁLVULA	VALVE	VALVULA
6	70937297		1	ANEL "O"	O RING	JUNTA TORICA
6	72507408		1	CAPA	BOOT	PROTECCION
6	72507406		1	CALOTA	CAP	TAPA
7	72506922		1	VÁLVULA PRESSÃO	PRESSURE VALVE	VALVULA PRESION
7	70937297		1	ANEL "O"	O RING	JUNTA TORICA
7	72507407		1	CAPA	BOOT	PROTECCION
7	72507406		1	CALOTA	CAP	TAPA
8	71386436		1	CJ. EMBREAGEM	KIT, CLUTCH	EMBRAGUE JUEGO

Tubulações Aquecedor

110-150

VALTRA

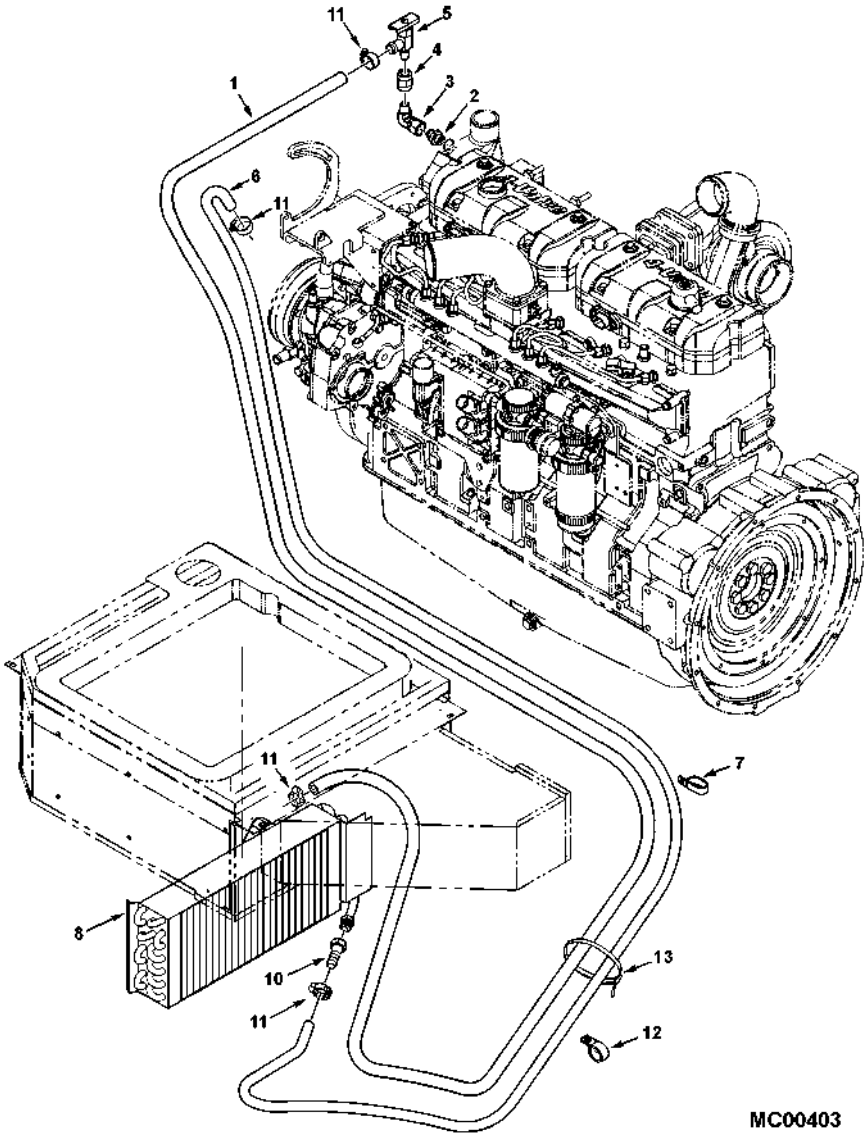

1	71404436	1	MANGUEIRA	HOSE	FLEXIBLE
2	70951055	1	CONEXÃO	CONNECTION	CONEXION
2	V615881822	1	ANEL	RING	ARO
3	70935416	1	COTOVELO	ELBOW	CODO
4	W943003	1	ACOPLAMENTO	COUPLING	ACOPLAMIENTO
5	30-3076830	1	VÁLVULA	VALVE	VALVULA
6	700715271	1	MANGUEIRA	HOSE	FLEXIBLE
7	70936474	5	BRAÇADEIRA	CLAMP	ABRAZADERA
8		1	AQUECEDOR	HEATER	CALENTADOR
10	70920808	1	ADAPTADOR	FITTING	ACCESORIO.
11	70921911	4	BRAÇADEIRA	CLAMP	ABRAZADERA
12	70925619	1	BRAÇADEIRA	CLAMP	ABRAZADERA
13	70925442	2	PRESILHA	TIE	BARRA DE ENLACE

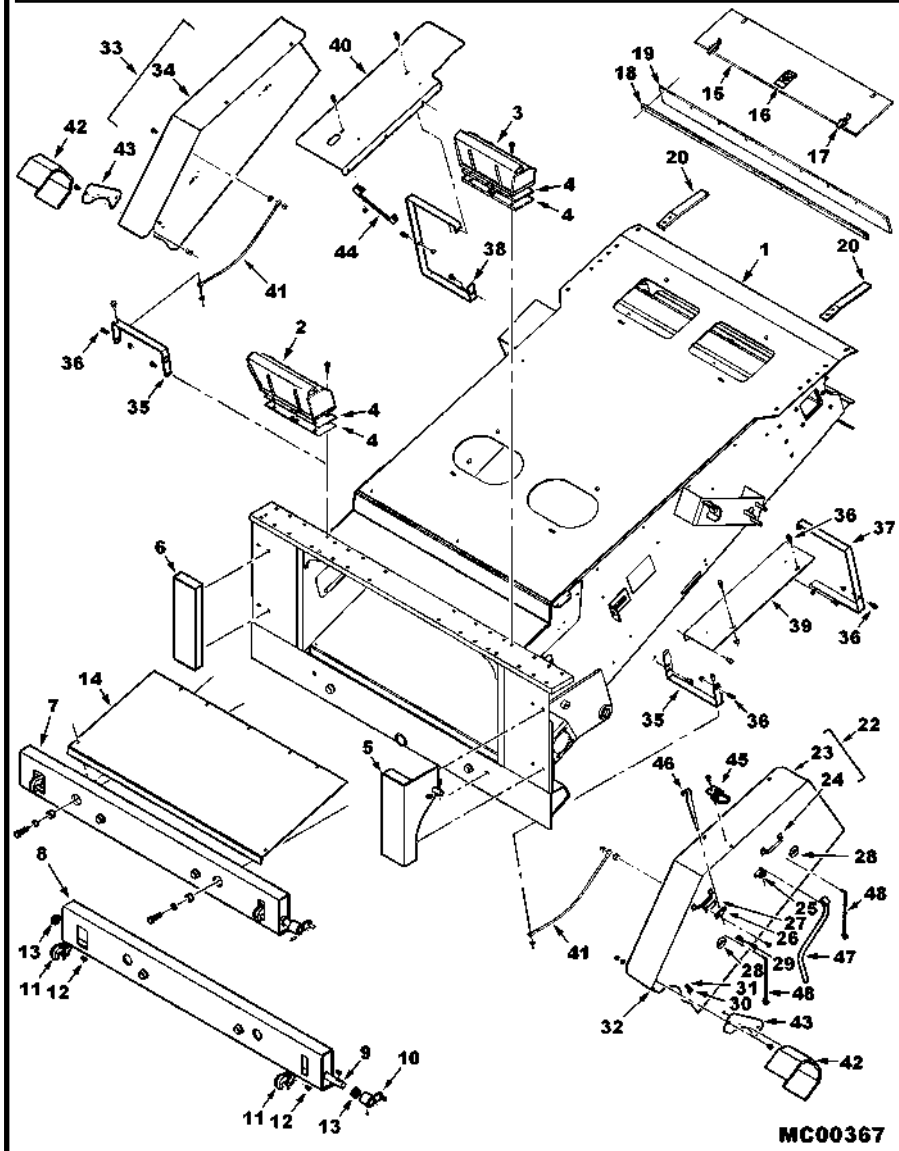

1	71403669	1	CARCAÇA	HOUSING	ALOJAMIENTO
2	71406510B	1	ENGATE	COUPLER	ACOPLADOR
2		X	ENGATE	COUPLER	ACOPLADOR
2	70919089	7	PARAFUSO	BOLT	PERNO
2	Y705046	7	ARRUELA PRESSÃO	LOCK WASHER	ARANDELA GROWER
3	71406504B	7	ENGATE	COUPLER	ACOPLADOR
3	70919089	7	PARAFUSO	BOLT	PERNO
3	Y705046	7	ARRUELA PRESSÃO	LOCK WASHER	ARANDELA GROWER
4	71383783	4	CALÇO	SHIM	CALCE
5	71406518B	1	ARMAÇÃO	FRAME	BASTIDOR
5	70923114	2	PARAFUSO	BOLT	PERNO
5	Y705046	2	ARRUELA PRESSÃO	LOCK WASHER	ARANDELA GROWER
6	71406514B	1	ARMAÇÃO	FRAME	BASTIDOR
6	70923114	2	PARAFUSO	BOLT	PERNO
6	Y705046	2	ARRUELA PRESSÃO	LOCK WASHER	ARANDELA GROWER
7	71406804B	1	CJ. ARMAÇÃO	FRAME ASSY	CJTO.BASTIDOR
7	70922664	2	PARAFUSO	BOLT	PERNO
7	70917373	2	ARRUELA	WASHER	ARANDELA
7	368615X1	2	ESPAÇADOR	SPACER	PIEZA DISTANCIA
8	71406520B	1	ARMAÇÃO	FRAME	BASTIDOR
9	71406802	1	EIXO	SHAFT	ARBOL
10	116343W1	1	MANIVELA	CRANK	MANIVELA
10	70921263	1	PARAFUSO AJUSTE	SETSCREW	TORNILLO AJUSTE
11	71317841	2	GANCHO	HOOK	GANCHO
11	70903835	2	PARAFUSO AJUSTE	SETSCREW	TORNILLO AJUSTE
12	70905126	3	CHAVETA	KEY	CLAVE
13	375028X1	2	COLAR	COLLAR	COLLAR
14	71388237	1	FECHAMENTO	COVER	CUBIERTA
14	365775X1	2	PARAFUSO	BOLT	PERNO
14	70931317	7	PARAFUSO	BOLT	PERNO
14	70931209	7	PORCA	NUT	TUERCA
15	71383785B	4	PORTA	DOOR	PUERTA
16	71379134	4	DECAL	DECAL	CALCOMANIA
17	762975	8	BRAÇADEIRA	CLAMP	ABRAZADERA
17	700717635	16	REBITE	RIVET	REMACHE
18	71388226	1	BATENTE	RETAINER	RETENEDOR
19	71387900	1	RETENTOR	SEAL	RETEN
19	7703457	11	PARAFUSO	BOLT	PERNO
19	705012	11	ARRUELA PRESSÃO	LOCK WASHER	ARANDELA GROWER
19	70916622	11	PORCA	NUT	TUERCA
20	116328W1	2	SUPORTE	BRACKET	SOPORTE
20	70927075	4	PARAFUSO	BOLT	PERNO
20	70917356	4	ARRUELA	WASHER	ARANDELA
20	70917372	4	PORCA	NUT	TUERCA
22	71401636	1	PROTETOR	PROTECTOR	PROTECTOR
23	71401637B	1	BLINDAGEM	SHIELD	BLINDAJE
24	71304149	2	MAÇANETA	HANDLE	MANETA
24	70924837	8	REBITE	RIVET	REMACHE
25	71352828	1	SUPORTE	BRACKET	SOPORTE
25	70925205	1	PARAFUSO	BOLT	PERNO

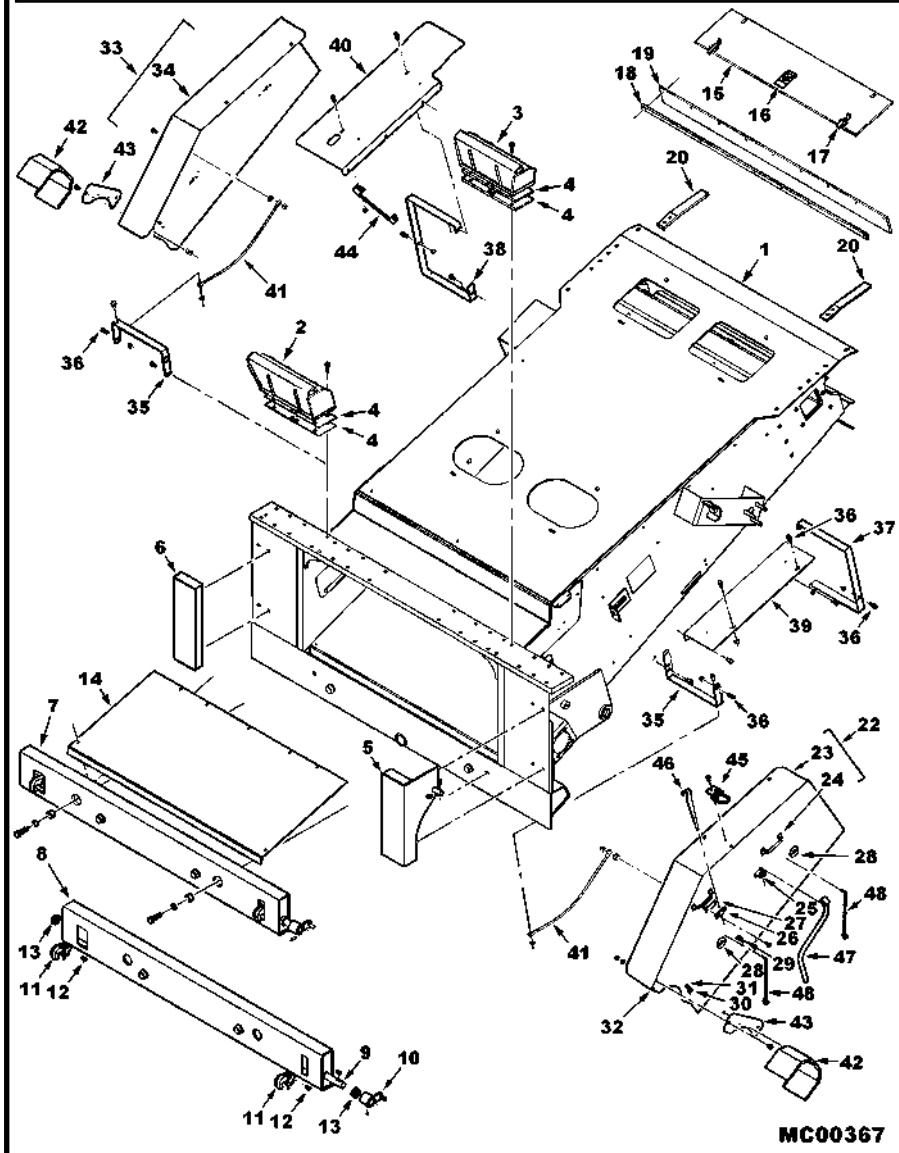

25	70917356	1	ARRUELA	WASHER	ARANDELA
25	70917372	1	PORCA	NUT	TUERCA
26	71385633	1	SUPORTE	BRACKET	SOPORTE
27	71394821	1	ESPAÇADOR	SPACER	PIEZA DISTANCIA
27	70924837	4	REBITE	RIVET	REMACHE
28	71400739	2	CHAPA	PLATE	CHAPA
28	70924837	4	REBITE	RIVET	REMACHE
29	71310976	1	CLIPE	CLIP	CRAPA RETEN
29	70922928	2	PARAFUSO	BOLT	PERNO
29	70917458	2	ARRUELA	WASHER	ARANDELA
29	70917459	2	ARRUELA PRESSÃO	LOCK WASHER	ARANDELA GROWER
29	704551	2	PORCA	NUT	TUERCA
30	7022106	1	PRESILHA	STAPLE	GRAPA
30	70924837	1	REBITE	RIVET	REMACHE
31	70937660	1	PARAFUSO	BOLT	PERNO
31	1703354	1	PORCA	NUT	TUERCA
32	7883267	1	PARAFUSO	BOLT	PERNO
32	1703354	1	PORCA	NUT	TUERCA
33	71401628	1	PROTETOR	PROTECTOR	PROTECTOR
34	71401627B	1	BLINDAGEM	SHIELD	BLINDAJE
35	71407660	2	SUPORTE	BRACKET	SOPORTE
35	7702012	2	PARAFUSO	BOLT	PERNO
36	1656110W2	8	PINO	PIN	PASADOR
36	704734	8	PORCA TRAVA	LOCKNUT	CONTRATUERCA
37	71401633B	1	SUPORTE	BRACKET	SOPORTE
37	7702012	1	PARAFUSO	BOLT	PERNO
38	71401632B	1	SUPORTE	BRACKET	SOPORTE
38	7702012	1	PARAFUSO	BOLT	PERNO
39	71401638B	1	BLINDAGEM	SHIELD	BLINDAJE
39	70936778	2	PRESILHA	STAPLE	GRAPA
39	7702012	3	PARAFUSO	BOLT	PERNO
40	71401626B	1	BLINDAGEM	SHIELD	BLINDAJE
40	70936778	2	PRESILHA	STAPLE	GRAPA
41	71374425	2	CABO	CABLE	CABLE
41	70931350	2	PARAFUSO	BOLT	PERNO
41	705541	2	ARRUELA	WASHER	ARANDELA
41	704734	4	PORCA TRAVA	LOCKNUT	CONTRATUERCA
41	7883382	2	PARAFUSO	BOLT	PERNO
42	71409461	2	BLINDAGEM	SHIELD	BLINDAJE
43	71401660B	2	TAMPA	COVER	CUBIERTA
43	7883374	2	PARAFUSO	BOLT	PERNO
43	Y705533	2	ARRUELA	WASHER	ARANDELA
43	704734	2	PORCA TRAVA	LOCKNUT	CONTRATUERCA
43	70924837	6	REBITE	RIVET	REMACHE
44	71401658B	1	SUPORTE	BRACKET	SOPORTE
44	7702012	3	PARAFUSO	BOLT	PERNO
45	71375388	1	BATENTE	RETAINER	RETENEDOR
45	7883382	2	PARAFUSO	BOLT	PERNO
45	704734	2	PORCA TRAVA	LOCKNUT	CONTRATUERCA
46	28280440	1	FERRAMENTA	TOOL	HERRAMIENTA

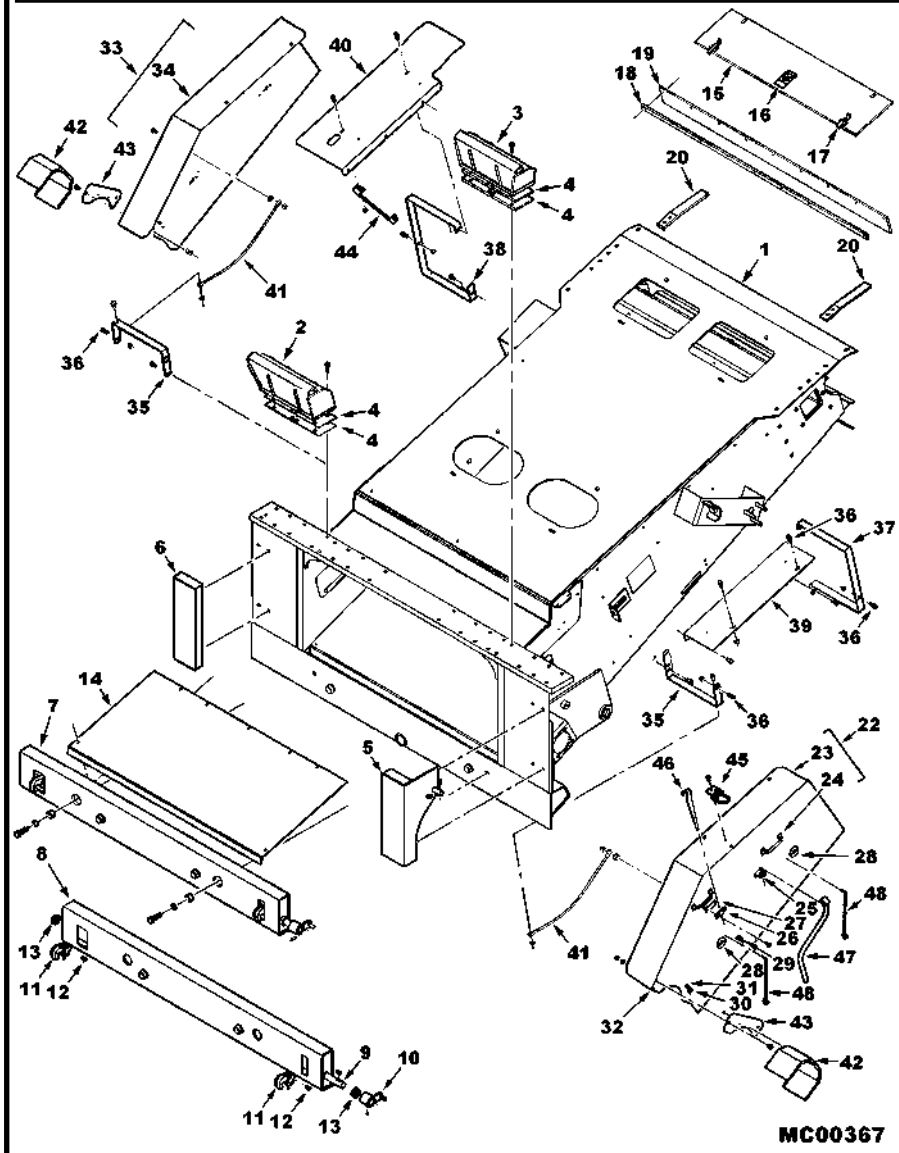

47	71388248	1	MAÇANETA	HANDLE	MANETA
48	863415	4	PINO	PIN	PASADOR
48	71406512	2	GANCHO	HOOK	GANCHO
48	71383783	4	CALÇO	SHIM	CALCE
48	70924204	14	PARAFUSO	BOLT	PERNO

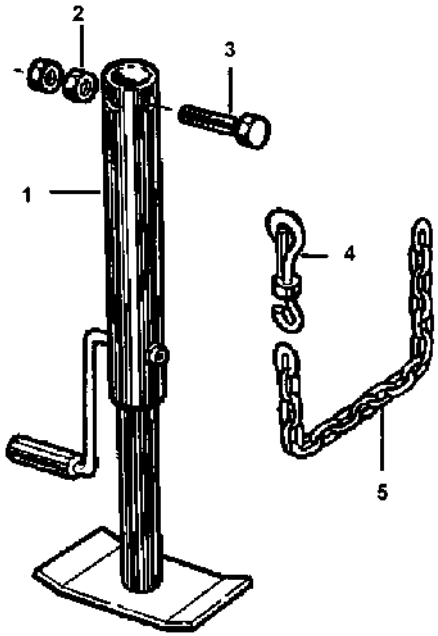

MC00209

1	1609121W91	1	EIXO	SHAFT	ARBOL
2	70913160	2	PORCA	NUT	TUERCA
3	70923126	1	PARAFUSO	BOLT	PERNO
4	1611180W1	1	GANCHO	HOOK	GANCHO
5	1609200W1	1	CORRENTE	CHAIN	CADENA
5	70921969	1	PARAFUSO	BOLT	PERNO
5	70917378	2	ARRUELA	WASHER	ARANDELA
5	70916950	2	PORCA	NUT	TUERCA

Assoalho Do Canal Alimentador

120-20

VALTRA

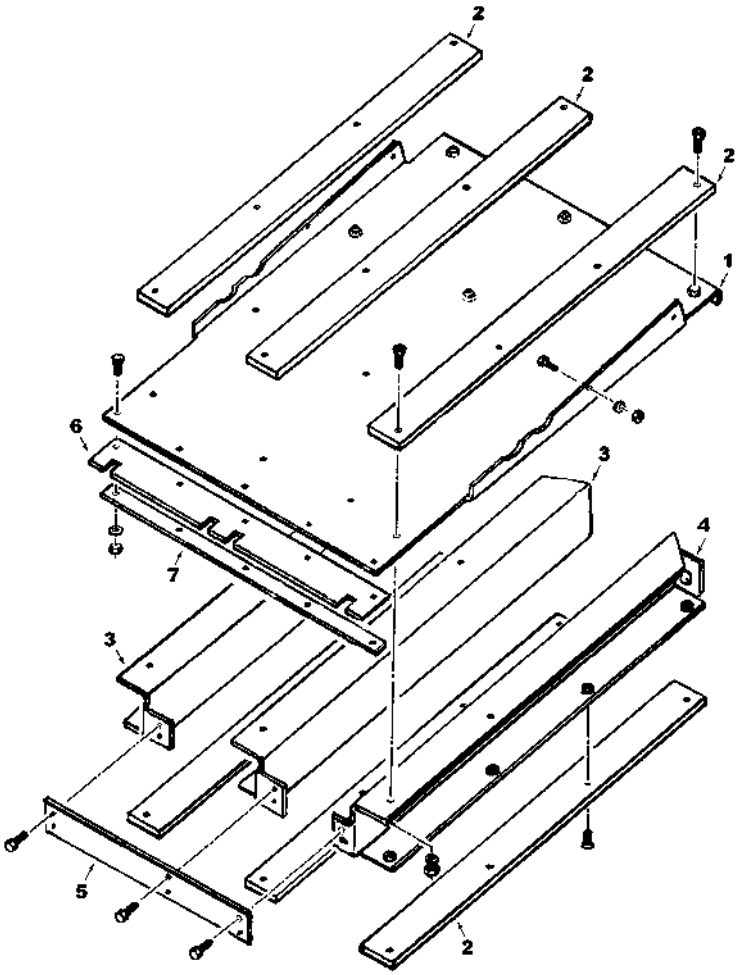

71375170

1	71388230	1	ASSOALHO	FLOOR	PISO
1	70920415	1	PARAFUSO	BOLT	PERNO
1	70921965	7	PARAFUSO	BOLT	PERNO
1	70916965	8	ARRUELA	WASHER	ARANDELA
1	70916950	8	PORCA	NUT	TUERCA
2	116354W1	6	TIRA	STRIP	TIRA
2	70935275	30	PARAFUSO	BOLT	PERNO
2	70927557	6	PORCA TRAVA	LOCKNUT	CONTRATUERCA
3	116362W1	2	SUPORTE	BRACKET	SOPORTE
4	116363W1	1	SUPORTE	BRACKET	SOPORTE
5	71388232	1	SUPORTE	BRACKET	SOPORTE
5	70921333	6	PARAFUSO	BOLT	PERNO
5	70917356	6	ARRUELA	WASHER	ARANDELA
6	71388233	1	RETENTOR	SEAL	RETEN
6	7700461	7	PARAFUSO	BOLT	PERNO
6	70917356	7	ARRUELA	WASHER	ARANDELA
6	70917372	7	PORCA	NUT	TUERCA
7	71388234	1	BATENTE	RETAINER	RETENEDOR

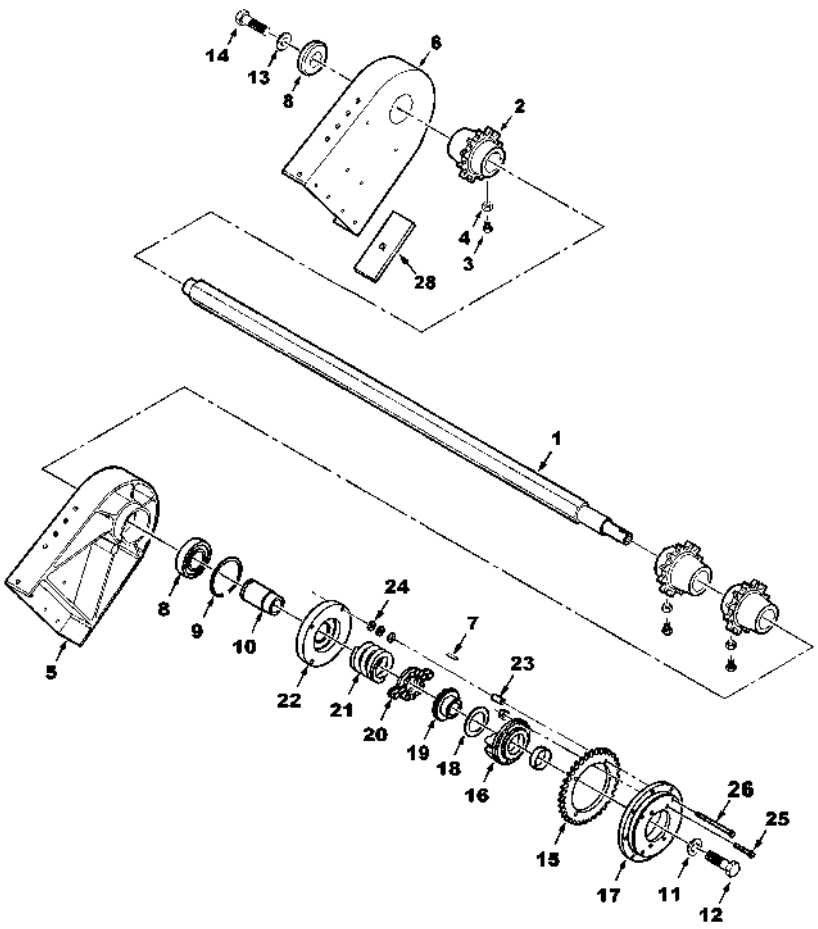

MC00368

1	71399509	1	EIXO	SHAFT	ARBOL
2	116108W1	3	COROA	CROWNWHEEL	CORONA DENTADA
3	70911255	6	PARAFUSO	BOLT	PERNO
4	70913744	6	PORCA	NUT	TUERCA
5	116106W1	1	BLOCO	BLOCK	BLOQUE
6	116107W1	1	BLOCO	BLOCK	BLOQUE
6	70926838	2	PARAFUSO	BOLT	PERNO
6	70920328	28	PARAFUSO	BOLT	PERNO
6	Y705046	30	ARRUELA PRESSÃO	LOCK WASHER	ARANDELA GROWER
6	704031	12	PORCA	NUT	TUERCA
7	61770	1	CHAVETA	KEY	CLAVE
8	71154722	2	MANCAL	BEARING	COJINETE
9	355997X1	1	ANEL	RING	ARO
10	71399508	1	LUVA	SLEEVE	MANCHA
11	103834W1	1	ARRUELA	WASHER	ARANDELA
12	367451X1	1	PARAFUSO	BOLT	PERNO
13	2403610W1	1	ARRUELA	WASHER	ARANDELA
14	70928397	1	PARAFUSO	BOLT	PERNO
15	71399511	1	COROA	CROWNWHEEL	CORONA DENTADA
16	1777403W91	1	CJ. CARCAÇA	HOUSE ASSY	CONJ. CARTER
16	1717650W1	1	BUCHA	BUSH	CASQUILLO
17	71403678	1	CUBO	HUB	CUBO
18	1717640W1	1	ARRUELA	WASHER	ARANDELA
19	2563800W1	1	CATRACA	JAW	MORDAZA
20	1659630W1	1	CATRACA	JAW	MORDAZA
21	1659650W1	1	MOLA	SPRING	RESORTE
22	71403677	1	BATENTE	RETAINER	RETENEDOR
23	71403676	4	ESPAÇADOR	SPACER	PIEZA DISTANCIA
24	70917378	12	ARRUELA	WASHER	ARANDELA
25	70921969	4	PARAFUSO	BOLT	PERNO
25	704734	4	PORCA TRAVA	LOCKNUT	CONTRATUERCA
26	13601	4	PARAFUSO	BOLT	PERNO
26	Y705046	4	ARRUELA PRESSÃO	LOCK WASHER	ARANDELA GROWER
28	71404300	1	CHAPA	PLATE	CHAPA
28	70926838	1	PARAFUSO	BOLT	PERNO
28	Y705046	1	ARRUELA PRESSÃO	LOCK WASHER	ARANDELA GROWER
28	704031	1	PORCA	NUT	TUERCA

Acionamento Pivô Lado Esquerdo

120-30

VALTRA

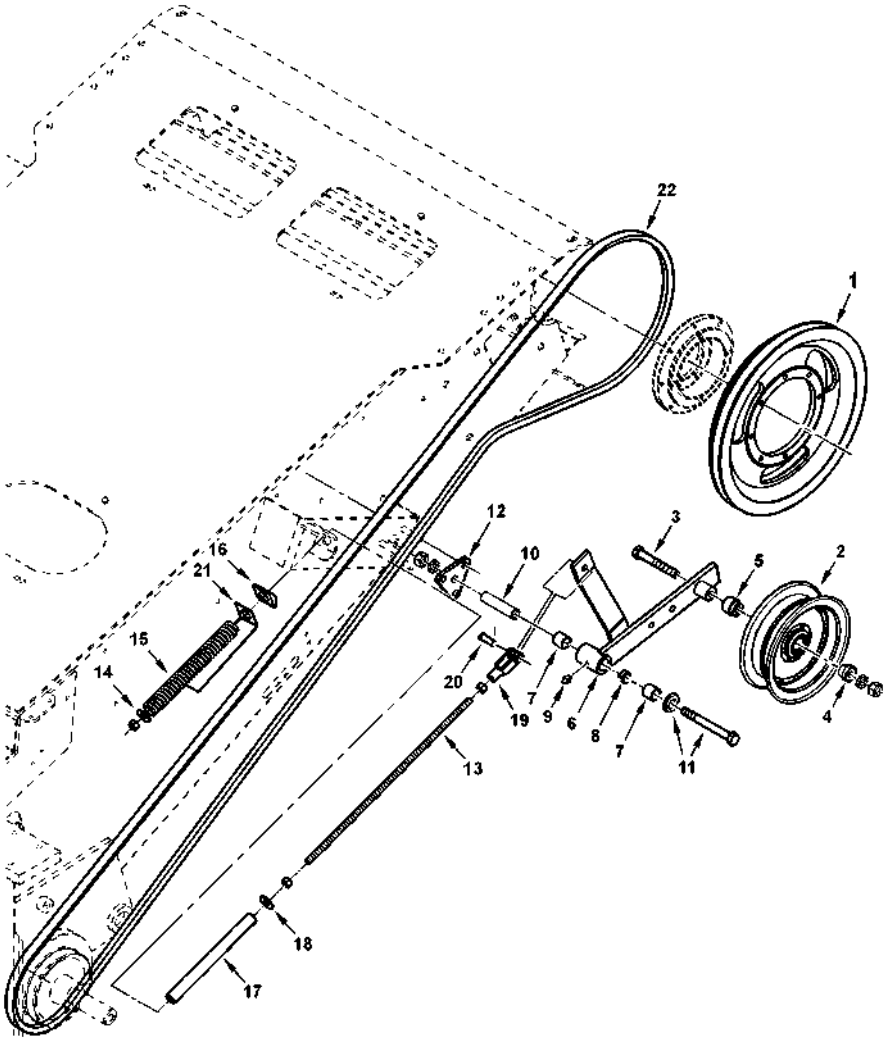

1	71403679	1	POLIA	PULLEY	POLEA
1	70920415	8	PARAFUSO	BOLT	PERNO
1	705038	8	ARRUELA PRESSÃO	LOCK WASHER	ARANDELA GROWER
2	71309768	1	POLIA	PULLEY	POLEA
3	70925704	1	PARAFUSO	BOLT	PERNO
3	70917373	1	ARRUELA	WASHER	ARANDELA
3	70932665	1	PORCA	NUT	TUERCA
4	71312602	1	ESPAÇADOR	SPACER	PIEZA DISTANCIA
5	71353127	1	ESPAÇADOR	SPACER	PIEZA DISTANCIA
6	71398389	1	CJ. BRAÇO	KIT, ARM	JUEGO DE BRAZO
7	71356060	2	LUVA	SLEEVE	MANCHA
8	71197117	1	ESPAÇADOR	SPACER	PIEZA DISTANCIA
9	13811X	1	GRAXEIRA	GREASER	ENGRASADOR
10	71356061	1	LUVA	SLEEVE	MANCHA
11	70925703	1	PARAFUSO	BOLT	PERNO
11	70918432	1	ARRUELA	WASHER	ARANDELA
11	70917373	1	ARRUELA	WASHER	ARANDELA
11	70932665	1	PORCA	NUT	TUERCA
12	71182840	1	CHAPA	PLATE	CHAPA
12	70913744	6	PORCA	NUT	TUERCA
13	71356938	1	TIRANTE	ROD	VARILLA
13	704031	3	PORCA	NUT	TUERCA
14	70923094	1	ARRUELA	WASHER	ARANDELA
15	71356067	1	MOLA	SPRING	RESORTE
16	71356058	1	BLOCO	BLOCK	BLOQUE
17	71368761	1	ESPAÇADOR	SPACER	PIEZA DISTANCIA
18	70918431	1	ARRUELA	WASHER	ARANDELA
19	70937465	1	GARFO	FORK	HORQUILLA
20	70929593	1	PINO	PIN	PASADOR
20	70918452	1	CONTRAPINO	DOWEL	CENTRAJE
21	71368570	1	ALÇA	STRAP	FAJA
22	71398388	1	CORREIA	BELT	CORREA

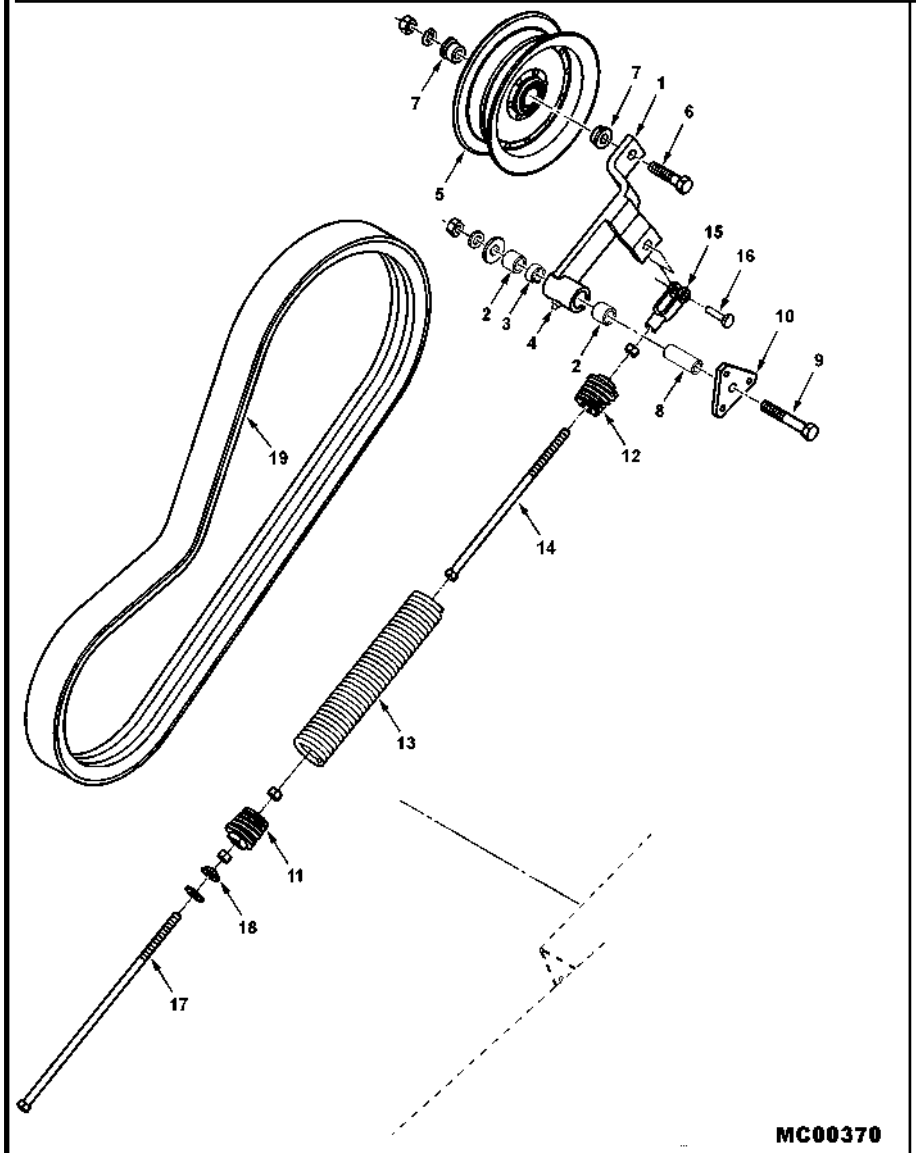

1	71389638	1	BRAÇO	ARM	BRAZO
2	71356060	2	LUVA	SLEEVE	MANCHA
3	71197117	1	ESPAÇADOR	SPACER	PIEZA DISTANCIA
4	13811X	1	GRAXEIRA	GREASER	ENGRASADOR
5	71309768	1	POLIA	PULLEY	POLEA
6	70919434	1	PARAFUSO	BOLT	PERNO
6	70917373	1	ARRUELA	WASHER	ARANDELA
6	70932665	1	PORCA	NUT	TUERCA
7	71312602	2	ESPAÇADOR	SPACER	PIEZA DISTANCIA
8	71356061	1	LUVA	SLEEVE	MANCHA
9	70925703	1	PARAFUSO	BOLT	PERNO
9	70918432	1	ARRUELA	WASHER	ARANDELA
9	70917373	1	ARRUELA	WASHER	ARANDELA
9	70932665	1	PORCA	NUT	TUERCA
10	71346267	1	CHAPA	PLATE	CHAPA
10	70922037	6	PORCA	NUT	TUERCA
11	71349811	1	BUJÃO	PLUG	TAPON
11	71349813	1	BUJÃO	PLUG	TAPON
11	704031	1	PORCA	NUT	TUERCA
11	70937461	1	ARRUELA	WASHER	ARANDELA
12	71349813	1	BUJÃO	PLUG	TAPON
13	71349270	1	MOLA	SPRING	RESORTE
14	70935299	1	PARAFUSO	BOLT	PERNO
15	70937465	1	GARFO	FORK	HORQUILLA
15	704031	1	PORCA	NUT	TUERCA
16	70929593	1	PINO	PIN	PASADOR
16	70918452	1	CONTRAPINO	DOWEL	CENTRAJE
17	70935036	1	PARAFUSO	BOLT	PERNO
17	704031	1	PORCA	NUT	TUERCA
18	70301781	1	ARRUELA	WASHER	ARANDELA
18	70918431	1	ARRUELA	WASHER	ARANDELA
19	71398384	1	CORREIA	BELT	CORREA

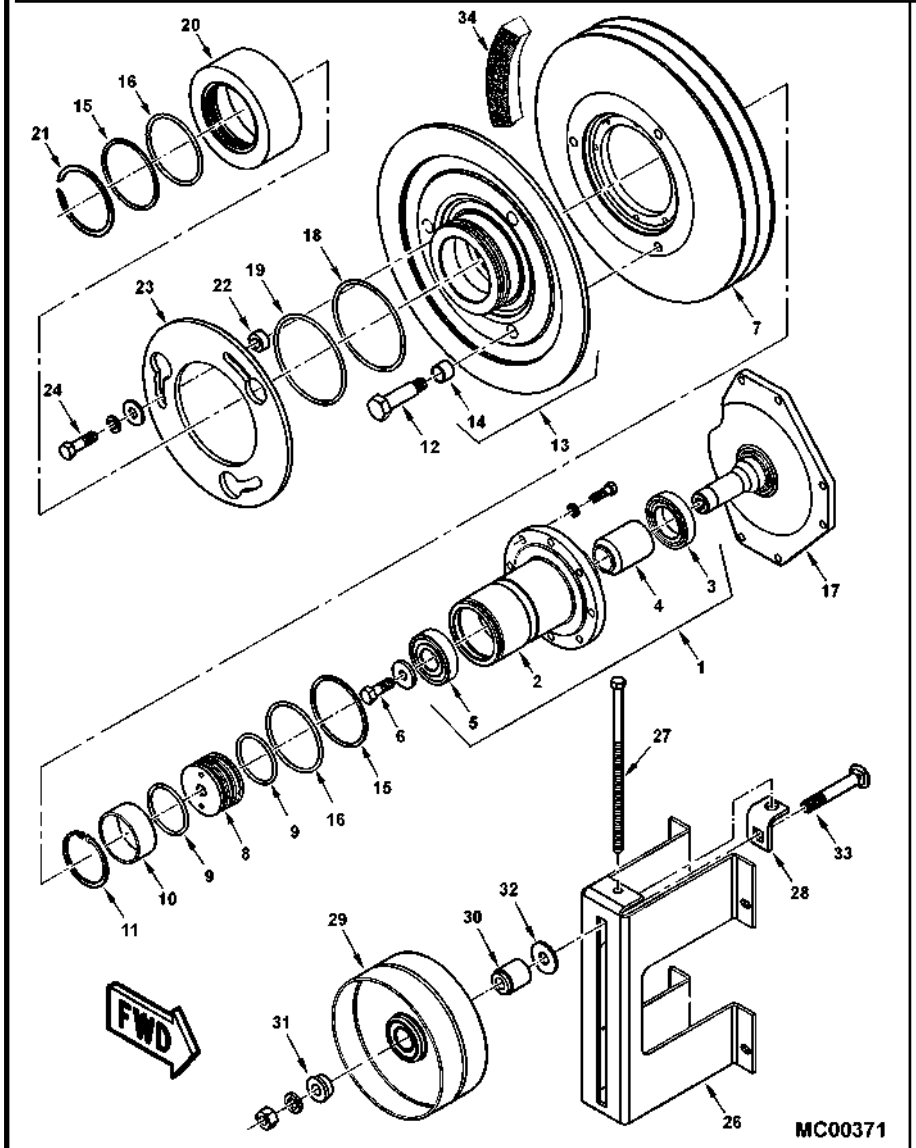

1	71399483	1	CJ. CUBO	KIT, HUB	JUEGO DE CUBO
2	71398361	1	CUBO	HUB	CUBO
3	71382057	1	ROLAMENTO	BEARING	COJINETE
4	71399484	1	ESPAÇADOR	SPACER	PIEZA DISTANCIA
5	71382983	1	ROLAMENTO	BEARING	COJINETE
6	701235	1	PARAFUSO	BOLT	PERNO
6	70917861	1	ARRUELA	WASHER	ARANDELA
7	71398358B	1	POLIA	PULLEY	POLEA
7	70920415	8	PARAFUSO	BOLT	PERNO
7	70916965	8	ARRUELA	WASHER	ARANDELA
8	71382985	1	ADAPTADOR	ADAPTOR	ADAPTADOR
9	70923828	2	ANEL "O"	O RING	JUNTA TORICA
10	71382055	1	ESPAÇADOR	SPACER	PIEZA DISTANCIA
11	353062X1	1	ANEL TRAVA	CIRCLIP	CIRCULITO
12	71391567	3	PINO	PIN	PASADOR
13	71382053	1	CJ. POLIA	KIT, PULLEY	JUEGO DE POLEA
14	71380460	3	BUCHA	BUSH	CASQUILLO
15	70926647	2	ANEL	RING	ARO
16	70923831	2	ANEL "O"	O RING	JUNTA TORICA
17	71398360	1	EIXO	SHAFT	ARBOL
17	70920415	6	PARAFUSO	BOLT	PERNO
17	704734	6	PORCA TRAVA	LOCKNUT	CONTRATUERCA
18	70937348	1	ANEL	RING	ARO
19	70937347	1	ANEL "O"	O RING	JUNTA TORICA
20	71391792B	1	CALOTA	CAP	TAPA
21	70937646	1	ANEL TRAVA	CIRCLIP	CIRCULITO
22	71312819	3	ESPAÇADOR	SPACER	PIEZA DISTANCIA
23	71312823	1	DISCO	DISC	DISCO
24	70919089	3	PARAFUSO	BOLT	PERNO
24	Y705624	3	ARRUELA	WASHER	ARANDELA
24	Y705046	3	ARRUELA PRESSÃO	LOCK WASHER	ARANDELA GROWER
26	71398379B	1	SUPORTE	BRACKET	SOPORTE
26	70921210	2	PARAFUSO	BOLT	PERNO
26	704734	4	PORCA TRAVA	LOCKNUT	CONTRATUERCA
27	70935033	1	PARAFUSO	BOLT	PERNO
28	71174391	1	SUPORTE	BRACKET	SOPORTE
29	71309766	1	POLIA	PULLEY	POLEA
30	71312603	1	ESPAÇADOR	SPACER	PIEZA DISTANCIA
31	71312602	1	ESPAÇADOR	SPACER	PIEZA DISTANCIA
32	70918432	1	ARRUELA	WASHER	ARANDELA
33	70924845	1	PARAFUSO	BOLT	PERNO
33	70917373	1	ARRUELA	WASHER	ARANDELA
33	70932665	1	PORCA	NUT	TUERCA
34	71399505	1	CORREIA	BELT	CORREA

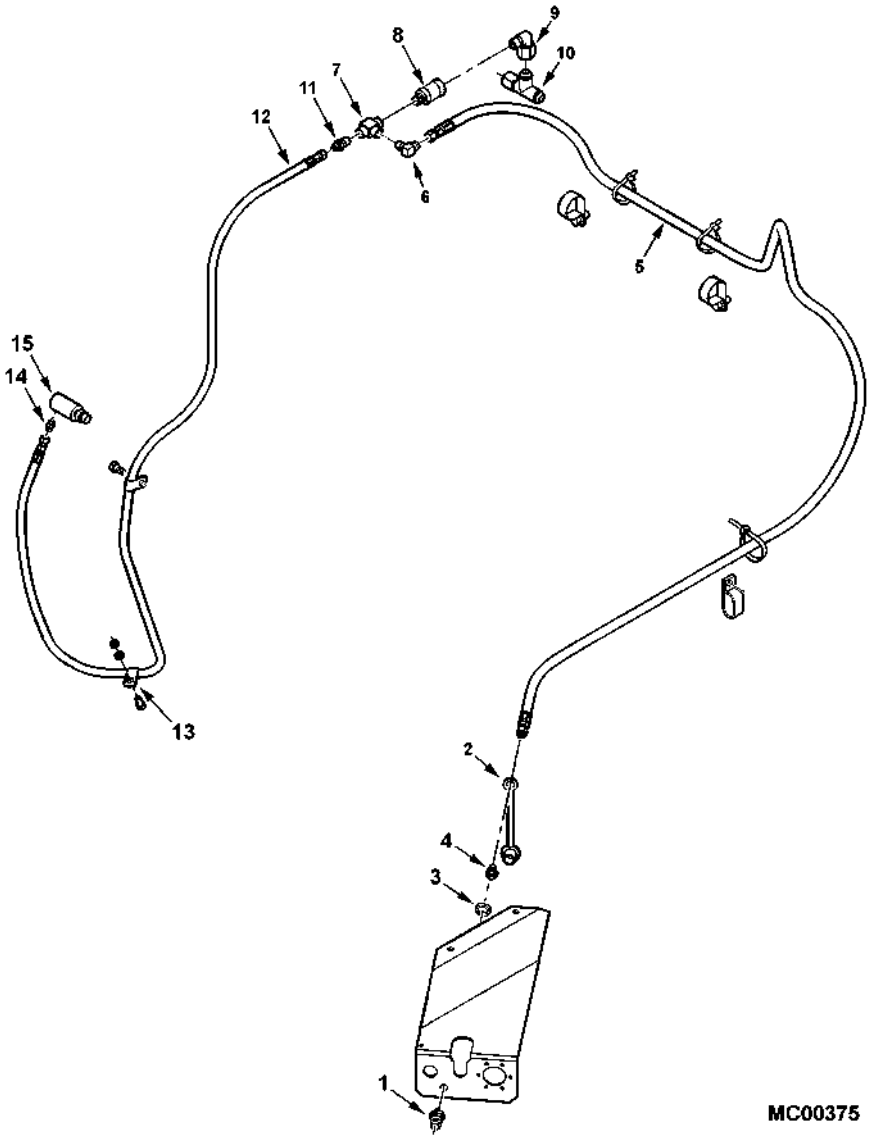

1	71328361	1	ACOPLADOR	COUPLER	ACOPLADOR
2	71328365	1	TAMPÃO	PAD	ALMOHADILLA
3	Y705624	1	ARRUELA	WASHER	ARANDELA
4	70919062	1	CONEXÃO	CONNECTION	CONEXION
5	71401755	1	CJ. MANGUEIRA	KIT, HOSE	MANGUITOS JUEGO
5	70925094	8	PRESILHA	STAPLE	GRAPA
6	70919135	1	COTOVELO	ELBOW	CODO
7	846774	1	CONEXÃO "T"	CONNECTION T	CONEXION T
8	71368991	1	VÁLVULA	VALVE	VALVULA
9	70935416	1	COTOVELO	ELBOW	CODO
10	70921298	1	CONEXÃO "T"	CONNECTION T	CONEXION T
11	70919140	1	CONEXÃO	CONNECTION	CONEXION
12	71401756	1	CJ. MANGUEIRA	KIT, HOSE	MANGUITOS JUEGO
12	70925617	1	BRAÇADEIRA	CLAMP	ABRAZADERA
12	702951	1	CAPA PARAFUSO	CAPSCREW	TORNILLO TAPON
13	755785	2	BRAÇADEIRA	CLAMP	ABRAZADERA
13	70921960	2	PARAFUSO	BOLT	PERNO
13	705012	2	ARRUELA PRESSÃO	LOCK WASHER	ARANDELA GROWER
13	70916622	2	PORCA	NUT	TUERCA
14	70919171	1	CONEXÃO	CONNECTION	CONEXION
15	71332011	1	CONEXÃO	CONNECTION	CONEXION
15	70921885	1	ANEL "O"	O RING	JUNTA TORICA

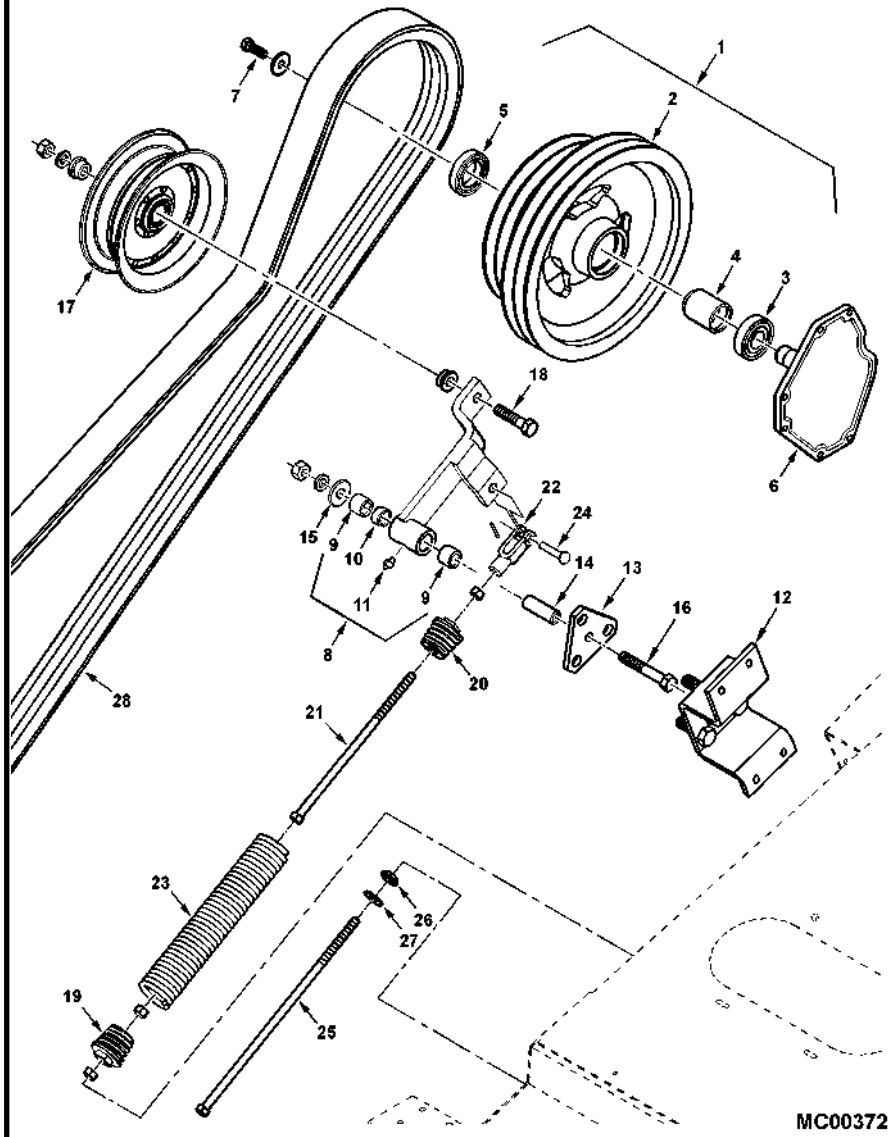

1	71399520B	1	CJ. POLIA	KIT, PULLEY	JUEGO DE POLEA
2	71398364	1	POLIA	PULLEY	POLEA
3	71382057	1	ROLAMENTO	BEARING	COJINETE
4	71399484	1	ESPAÇADOR	SPACER	PIEZA DISTANCIA
5	71382983	1	ROLAMENTO	BEARING	COJINETE
6	71398360	1	EIXO	SHAFT	ARBOL
6	70920415	6	PARAFUSO	BOLT	PERNO
6	704734	6	PORCA TRAVA	LOCKNUT	CONTRATUERCA
7	701235	1	PARAFUSO	BOLT	PERNO
7	70917861	1	ARRUELA	WASHER	ARANDELA
8	71389638	1	BRAÇO	ARM	BRAZO
9	71356060	2	LUVA	SLEEVE	MANCHA
10	71197117	1	ESPAÇADOR	SPACER	PIEZA DISTANCIA
11	13811X	1	GRAXEIRA	GREASER	ENGRASADOR
12	71398391	1	SUPORTE	BRACKET	SOPORTE
12	70921210	2	PARAFUSO	BOLT	PERNO
12	704734	4	PORCA TRAVA	LOCKNUT	CONTRATUERCA
13	71346267	1	CHAPA	PLATE	CHAPA
13	70922037	6	PORCA	NUT	TUERCA
14	71356061	1	LUVA	SLEEVE	MANCHA
15	70918432	1	ARRUELA	WASHER	ARANDELA
16	70925703	1	PARAFUSO	BOLT	PERNO
16	70917373	1	ARRUELA	WASHER	ARANDELA
16	70932665	1	PORCA	NUT	TUERCA
17	71308156	1	POLIA	PULLEY	POLEA
18	70919434	1	PARAFUSO	BOLT	PERNO
18	70917373	1	ARRUELA	WASHER	ARANDELA
18	70932665	1	PORCA	NUT	TUERCA
19	71349811	1	BUJÃO	PLUG	TAPON
19	71349813	1	BUJÃO	PLUG	TAPON
19	704031	1	PORCA	NUT	TUERCA
19	70937461	1	ARRUELA	WASHER	ARANDELA
20	71349813	1	BUJÃO	PLUG	TAPON
21	70935035	1	PARAFUSO	BOLT	PERNO
22	70937465	1	GARFO	FORK	HORQUILLA
22	704031	1	PORCA	NUT	TUERCA
23	71349270	1	MOLA	SPRING	RESORTE
24	70929593	1	PINO	PIN	PASADOR
24	70918452	1	CONTRAPINO	DOWEL	CENTRAJE
25	70935299	1	PARAFUSO	BOLT	PERNO
25	704031	1	PORCA	NUT	TUERCA
26	70301781	1	ARRUELA	WASHER	ARANDELA
27	70918431	1	ARRUELA	WASHER	ARANDELA
28	71399519	1	CORREIA	BELT	CORREA

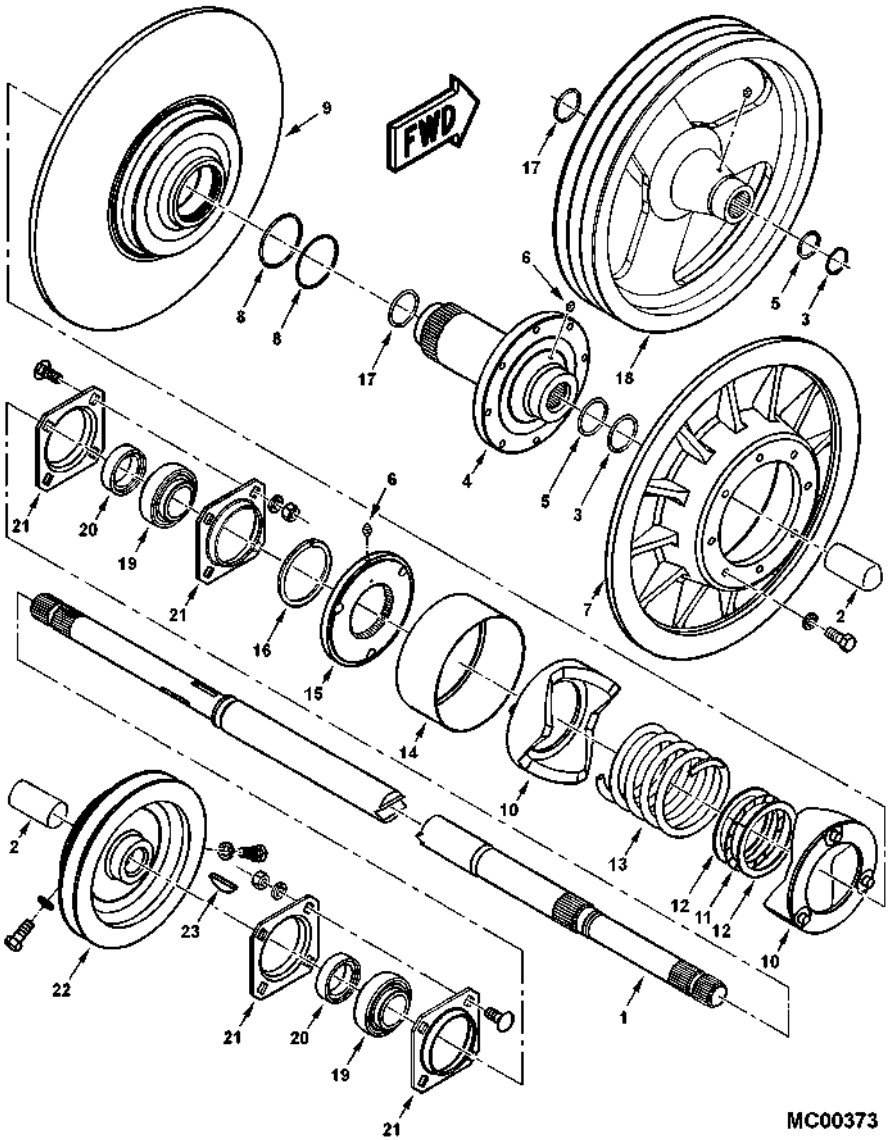

1	71399486	1	CONTRA-EIXO	COUNTERSHAFT	EJE DE LEVAS
2	71179395	2	TAMPA	COVER	CUBIERTA
3	70927745	1	ANEL	RING	ARO
4	71399485	1	CUBO	HUB	CUBO
5	70923813	1	ANEL "O"	O RING	JUNTA TORICA
6	13811X	2	GRAXEIRA	GREASER	ENGRASADOR
7	71380043	1	POLIA	PULLEY	POLEA
7	70920415	8	PARAFUSO	BOLT	PERNO
7	70916965	8	ARRUELA	WASHER	ARANDELA
8	70923584	1	ANEL "O"	O RING	JUNTA TORICA
8	70926626	1	ANEL	RING	ARO
9	71395799	1	POLIA	PULLEY	POLEA
10	71399487	2	CAME	CAM	LEVA
11	71161396	1	MANCAL	BEARING	COJINETE
12	71173857	2	PISTA ROLAMENTO	RACE	PISTA COJINETE
13	71380028	1	MOLA	SPRING	RESORTE
14	71380905	1	FECHAMENTO	COVER	CUBIERTA
15	71380463	1	CHAPA	PLATE	CHAPA
16	70930415	1	ANEL	RING	ARO
17	70923577	1	ANEL "O"	O RING	JUNTA TORICA
18	71398365B	1	POLIA	PULLEY	POLEA
18	13887X	1	ADAPTADOR	FITTING	ACCESORIO.
19	71335184	2	ROLAMENTO	BEARING	COJINETE
20	70534931	2	COLAR	COLLAR	COLLAR
21	71130258	4	FLANGE	FLANGE	PLETINA
21	68619	8	PARAFUSO	BOLT	PERNO
21	Y705046	8	ARRUELA PRESSÃO	LOCK WASHER	ARANDELA GROWER
21	704031	8	PORCA	NUT	TUERCA
22	71398362B	1	POLIA	PULLEY	POLEA
22	70923306	2	PARAFUSO	BOLT	PERNO
23	700707139	1	CHAVETA	KEY	CLAVE

Trinco | Plataforma

120-60

VALTRA

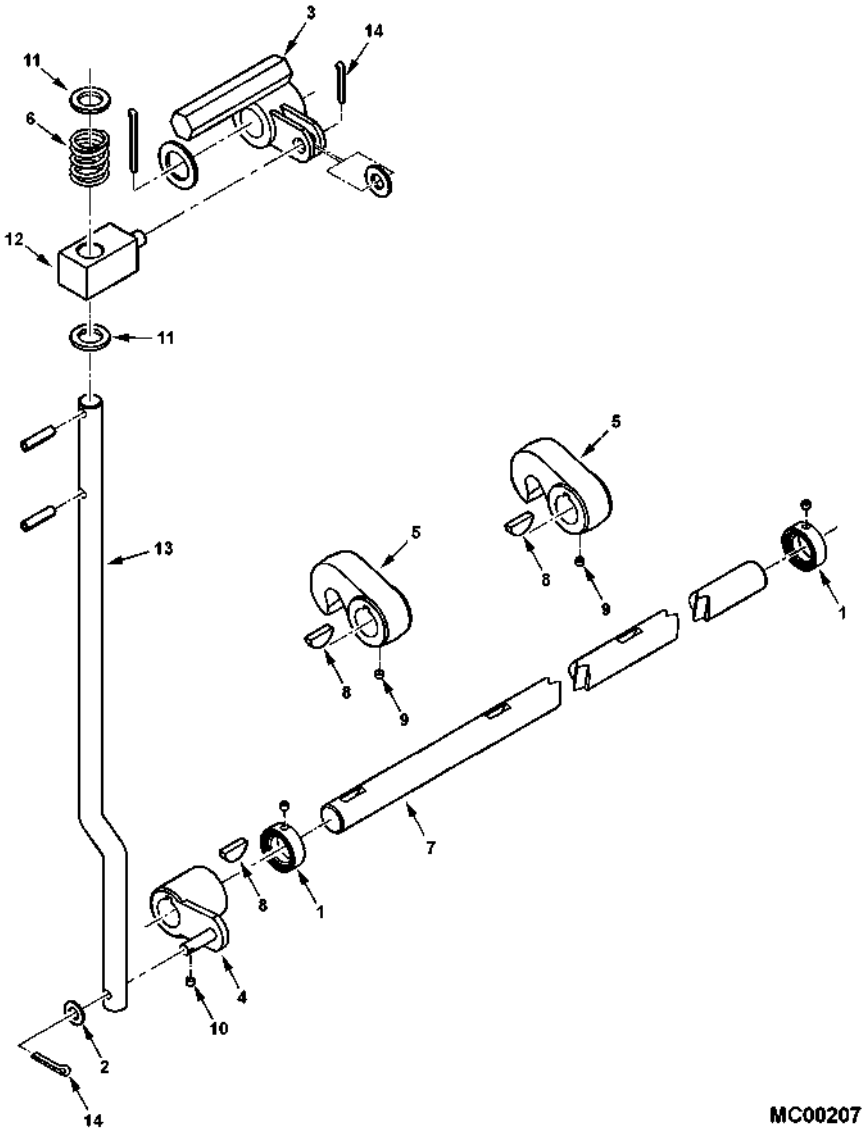

1	375028X1	2	COLAR	COLLAR	COLLAR
1	70915794	2	PARAFUSO AJUSTE	SETSCREW	TORNILLO AJUSTE
2	70918266	3	ARRUELA	WASHER	ARANDELA
3	116346W1	1	MANIVELA	CRANK	MANIVELA
3	70919393	1	ARRUELA	WASHER	ARANDELA
3	70918459	1	PINO	PIN	PASADOR
4	116343W1	1	MANIVELA	CRANK	MANIVELA
5	71317841	2	GANCHO	HOOK	GANCHO
6	116312W1	1	MOLA	SPRING	RESORTE
6	70915935	2	PINO	PIN	PASADOR
7	71406802	1	EIXO	SHAFT	ARBOL
8	70905126	3	CHAVETA	KEY	CLAVE
9	70903835	2	PARAFUSO AJUSTE	SETSCREW	TORNILLO AJUSTE
10	70921263	1	PARAFUSO AJUSTE	SETSCREW	TORNILLO AJUSTE
11	70923427	2	ARRUELA	WASHER	ARANDELA
12	116348W1	1	BLOCO	BLOCK	BLOQUE
12	Y705624	1	ARRUELA	WASHER	ARANDELA
13	71406803B	1	TIRANTE	ROD	VARILLA
14	70918452	2	CONTRAPINO	DOWEL	CENTRAJE

Canal Alimentador
Table Elevator
Embocador

120-65

VALTRA

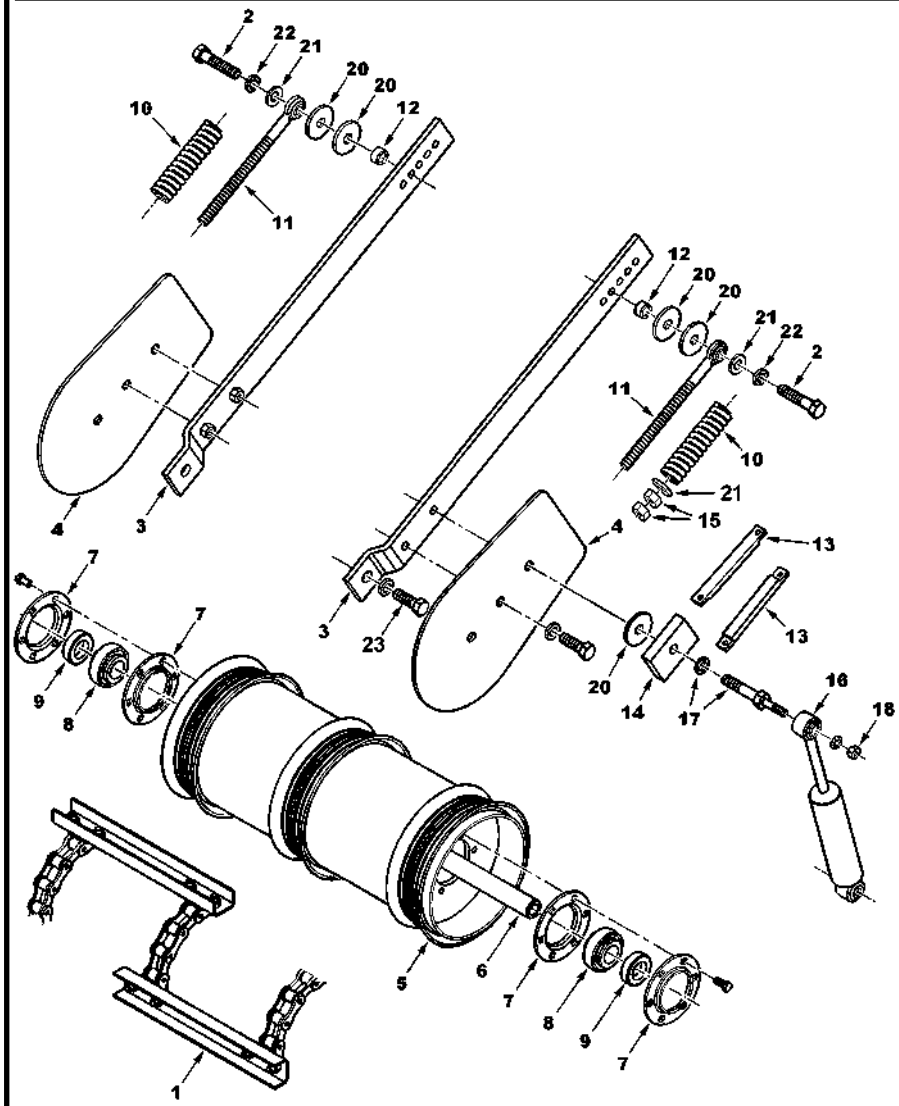

1	71449017		1	CJ. CORRENTE	KIT, CHAIN	CADENA JUEGO
1	71449016		1	CJ. CORRENTE	KIT, CHAIN	CADENA JUEGO
1	71449015		2	CJ. CORRENTE	KIT, CHAIN	CADENA JUEGO
1	71149894		X	BIELETA	LINK	CONEXION
1	70937300		X	BIELETA	LINK	CONEXION
1	71149896		X	ELO	LINK	ESLABON
1	71149895		X	BIELETA	LINK	CONEXION
1	70920397		X	PORCA	NUT	TUERCA
1	71387896		28	BARRA	BAR	BARRA
1	70937603		112	PARAFUSO	BOLT	PERNO
1	70928512		112	PORCA	NUT	TUERCA
2	70923111		2	PARAFUSO	BOLT	PERNO
3	71396481		2	BRAÇO	ARM	BRAZO
4	71381682		2	BLINDAGEM	SHIELD	BLINDAJE
4	70923113		2	PARAFUSO	BOLT	PERNO
4	70917373		2	ARRUELA	WASHER	ARANDELA
5	71387894		1	TAMBOR	DRUM	TAMBOR
5	71377310		3	ANEL	RING	ARO
6	71387895		1	EIXO	SHAFT	ARBOL
7	71370634		4	FLANGE	FLANGE	PLETINA
7	70925625		12	PARAFUSO	BOLT	PERNO
7	705038		12	ARRUELA PRESSÃO	LOCK WASHER	ARANDELA GROWER
8	71309117	1-1/4	2	MANCAL	BEARING	COJINETE
9	7710551		2	COLAR	COLLAR	COLLAR
10	71375335		2	MOLA	SPRING	RESORTE
11	71363526		2	TERMINAL	TERMINAL	TERMINAL
12	71370121		2	BUCHA	BUSH	CASQUILLO
13	71370496		4	BATENTE	RETAINER	RETENEDOR
13	70931317		8	PARAFUSO	BOLT	PERNO
13	70916964		8	ARRUELA	WASHER	ARANDELA
13	70916622		8	PORCA	NUT	TUERCA
14	71370120		2	BATENTE	RETAINER	RETENEDOR
15	70915726		4	PORCA	NUT	TUERCA
16	71315999		2	AMORTECEDOR	DAMPER	AMORTIGUADOR
16	70925696		2	PARAFUSO	BOLT	PERNO
16	70918199		2	ARRUELA	WASHER	ARANDELA
16	70918267		2	ARRUELA	WASHER	ARANDELA
17	71406934		2	PRISIONEIRO	STUD	ESPARRAGO
18	70930757		2	PORCA	NUT	TUERCA
18	70918267		2	ARRUELA	WASHER	ARANDELA
20	Y705582		6	ARRUELA	WASHER	ARANDELA
21	70918268		4	ARRUELA	WASHER	ARANDELA
22	70917373		4	ARRUELA	WASHER	ARANDELA
23	70937548		2	PARAFUSO	BOLT	PERNO
23	70919332		2	ARRUELA	WASHER	ARANDELA

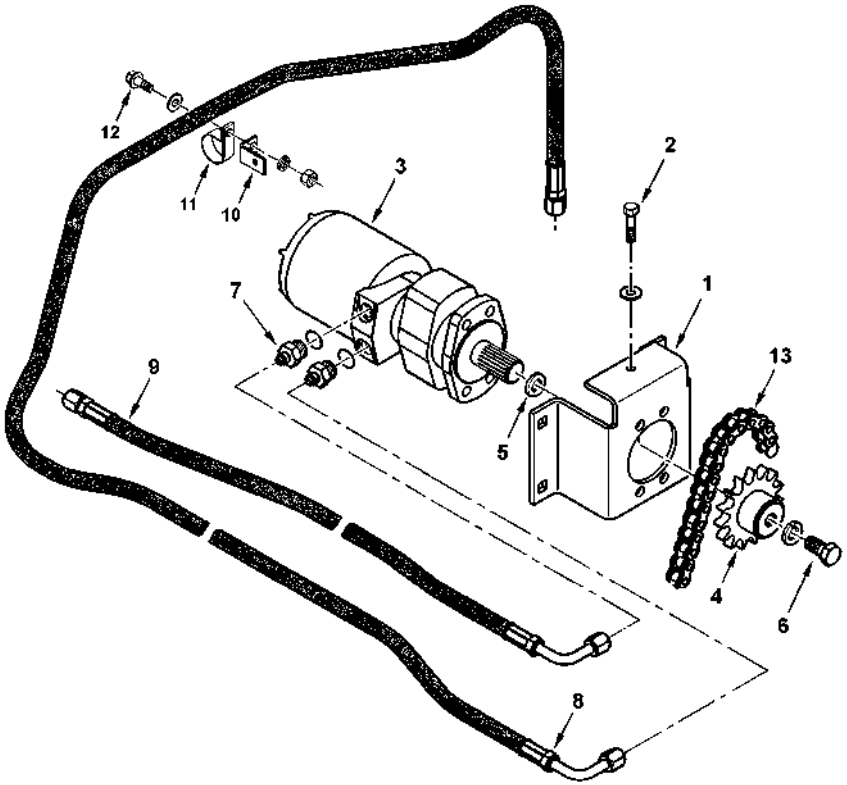

MC00376

1	71400852B	1	CHAPA	PLATE	CHAPA
1	68619	1	PARAFUSO	BOLT	PERNO
1	Y705046	1	ARRUELA PRESSÃO	LOCK WASHER	ARANDELA GROWER
1	704031	1	PORCA	NUT	TUERCA
2	70929116	1	PARAFUSO	BOLT	PERNO
2	70918266	1	ARRUELA	WASHER	ARANDELA
3	71362941	1	MOTOR	MOTOR	MOTOR
3	701235	4	PARAFUSO	BOLT	PERNO
3	704742	4	PORCA TRAVA	LOCKNUT	CONTRATUERCA
4	71379631	1	COROA	CROWNWHEEL	CORONA DENTADA
5	363282X1	X	ARRUELA	WASHER	ARANDELA
6	353609X1	1	PARAFUSO	BOLT	PERNO
6	70917373	1	ARRUELA	WASHER	ARANDELA
7	8746018	2	CONECTOR	CONNECTOR	CONECTOR
7	70921205	2	ANEL "O"	O RING	JUNTA TORICA
8	71401739	1	CJ. MANGUEIRA	KIT, HOSE	MANGUITOS JUEGO
9	700716510	1	CJ. MANGUEIRA	KIT, HOSE	MANGUITOS JUEGO
10	71407962	1	SUPORTE	BRACKET	SOPORTE
11	7041015	1	BRAÇADEIRA	CLAMP	ABRAZADERA
12	70921965	1	PARAFUSO	BOLT	PERNO
12	70918266	1	ARRUELA	WASHER	ARANDELA
12	70916965	1	ARRUELA	WASHER	ARANDELA
12	70916950	1	PORCA	NUT	TUERCA
13		1	CJ. CORRENTE	KIT, CHAIN	CADENA JUEGO
13	71449019	1	CORRENTE	CHAIN	CADENA
13	70914584	1	UNIÃO	LINK	UNION

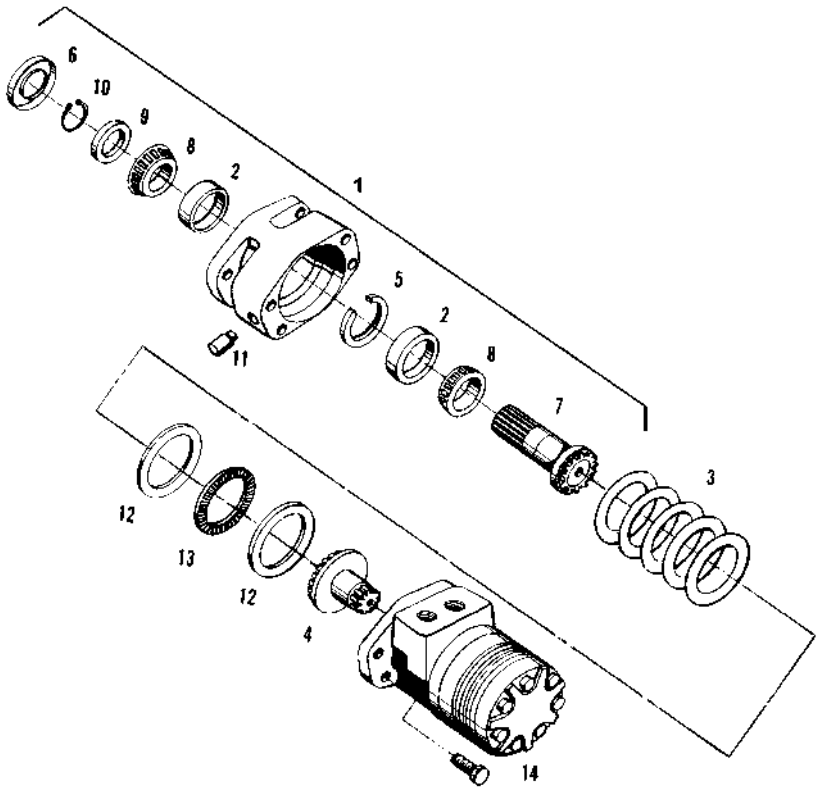

GC00123

1	71367529	1	CJ. CARCAÇA	HOUSE ASSY	CONJ. CARTER
2	70327997	2	COPO	CUP	CUBETA
3	71354859	5	MOLA	SPRING	RESORTE
4	104468W1	1	ENGREN. ARRANQUE	DRIVE GEAR	TREN DE MANDO
5	71355001	1	ANEL	RING	ARO
6	71354861	1	RETENTOR	SEAL	RETEN
7	71354863	1	EIXO	SHAFT	ARBOL
8	70327382	2	CONE	CONE	CONO
9	71354864	1	ARRUELA	WASHER	ARANDELA
10	71354865	1	ANEL	RING	ARO
11	70901651	1	BUJÃO	PLUG	TAPON
12	71354856	2	ARRUELA	WASHER	ARANDELA
13	71354855	1	MANCAL	BEARING	COJINETE
14		1	MOTOR HIDRÁULICO	HYDRAULIC MOTOR	MOTOR HIDRAULICO

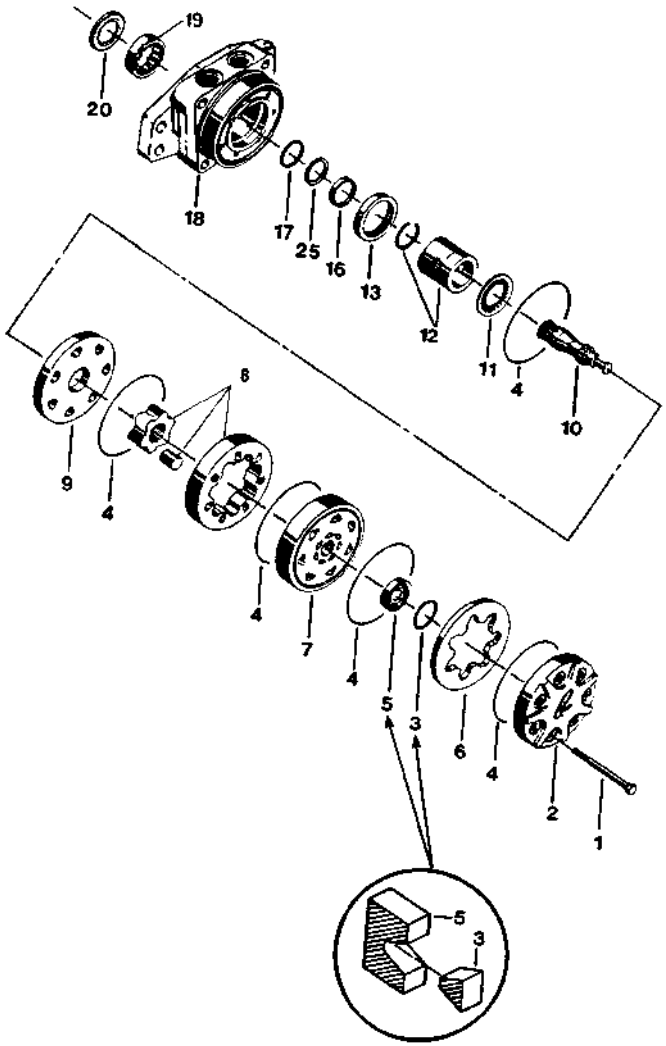

GC00124

1	71367308	7	PARAFUSO	BOLT	PERNO
2	71367309	1	FECHAMENTO	COVER	CUBIERTA
3		1	ANEL	RING	ARO
4		5	ANEL	RING	ARO
5	71367312	1	COMUTADOR	COMMUTATOR	CONMUTADOR
6		1	ANEL	RING	ARO
7	104479W1	1	MANIFOLD	MANIFOLD	MULTIPLE
8	71367314	1	CJ. ROTOR	KIT, ROTOR ASSY.	JGO.CJTO.ROTOR
9	104476W1	1	CHAPA	PLATE	CHAPA
10	71367316	1	PRESILHA	STAPLE	GRAPA
11	71367317	1	MANCAL	BEARING	COJINETE
12	71367528	1	LUVA	SLEEVE	MANCHA
13	71367320	1	MANCAL	BEARING	COJINETE
16		1	VEDAÇÃO	SEALING	VEDACION
17		1	ANEL	RING	ARO
18	71367323	1	CJ. CARCAÇA	HOUSE ASSY	CONJ. CARTER
19	71367324	1	MANCAL	BEARING	COJINETE
20		1	VEDAÇÃO	SEALING	VEDACION
25	71367526	1	ARRUELA	WASHER	ARANDELA

Carcaça
Housing
Carter

130-10

VALTRA

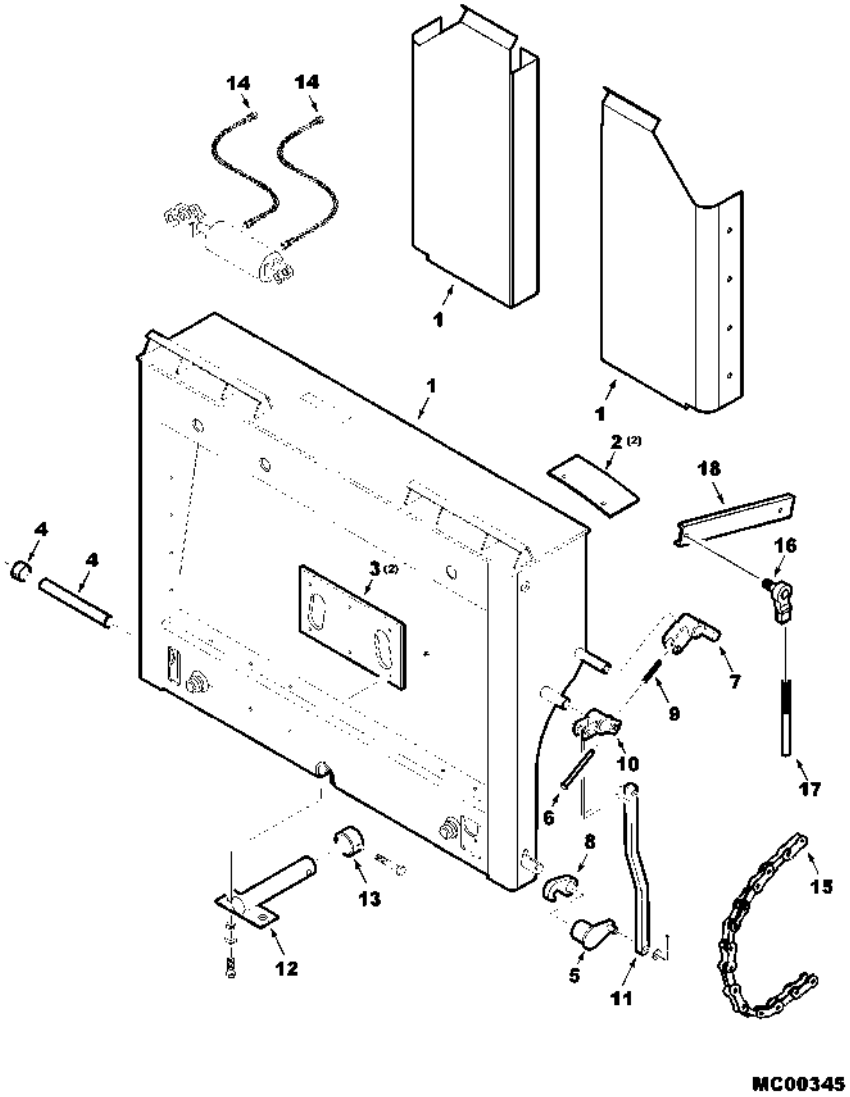

1	71401307B		1	ADUTOR	FRAME	BASTIDOR
1	71394222	◀	1	PAINEL	PANEL	PANEL
1	71394223	▶	1	PAINEL	PANEL	PANEL
1	372729X1		4	PARAFUSO	BOLT	PERNO
2	71374672		2	TRILHO	TRACK	RODADURA
2	70927477		4	PARAFUSO	BOLT	PERNO
2	70917356		4	ARRUELA	WASHER	ARANDELA
3	71374816		2	MANCAL	BEARING	COJINETE
3	71335690		12	PARAFUSO	BOLT	PERNO
3	70931194		X	ADESIVO	ADHESIVE	ADHESIVO
3	79021676		X	PRIMER	PRIMER	IMPRIMACION
4	71374796		1	EIXO	SHAFT	ARBOL
4	375028X1		1	COLAR	COLLAR	COLLAR
5	71375564		1	MANIVELA	CRANK	MANIVELA
5	70905126		1	CHAVETA	KEY	CLAVE
5	70921263		1	PARAFUSO AJUSTE	SETSCREW	TORNILLO AJUSTE
6	71314842		1	CJ. EIXO	KIT, AXLE	JUEGO DE EJE
6	70918111		1	PINO	PIN	PASADOR
6	70918266		2	ARRUELA	WASHER	ARANDELA
7	71375556		1	MANIVELA	CRANK	MANIVELA
7	70918458		1	PINO	PIN	PASADOR
7	70919391		1	ARRUELA	WASHER	ARANDELA
8	71317841		2	GANCHO	HOOK	GANCHO
8	70905126		2	CHAVETA	KEY	CLAVE
8	70903835		2	PARAFUSO AJUSTE	SETSCREW	TORNILLO AJUSTE
9	71314833		1	MOLA	SPRING	RESORTE
10	71375559		1	PIVÔ	PIVOT	PIVOTE
10	70918458		1	PINO	PIN	PASADOR
10	70918452		1	CONTRAPINO	DOWEL	CENTRAJE
10	705681		1	ARRUELA	WASHER	ARANDELA
10	70929593		1	PINO	PIN	PASADOR
11	71398477		1	TIRANTE	ROD	VARILLA
11	70918452		1	CONTRAPINO	DOWEL	CENTRAJE
11	Y705624		1	ARRUELA	WASHER	ARANDELA
12	71374798		1	PINO	PIN	PASADOR
12	70919387		4	ARRUELA	WASHER	ARANDELA
12	70922664		2	PARAFUSO	BOLT	PERNO
12	70917373		2	ARRUELA	WASHER	ARANDELA
12	13811X		1	GRAXEIRA	GREASER	ENGRASADOR
12	70931194		X	ADESIVO	ADHESIVE	ADHESIVO
12	79021648		X	PRIMER	PRIMER	IMPRIMACION
13	71374674		1	COLAR	COLLAR	COLLAR
13	70923240		1	PARAFUSO	BOLT	PERNO
13	Y704288		1	PORCA	NUT	TUERCA
14	71374932		2	CJ. MANGUEIRA	KIT, HOSE	MANGUITOS JUEGO
14	70934923		2	REDUÇÃO	REDUCER	REDUCTOR
14	70932619		2	PRESILHA	STAPLE	GRAPA
14	70925442		8	PRESILHA	TIE	BARRA DE ENLACE
16	71314999		2	JUNTA	GASKET	EMPAQUETADURA.
16	70914192		2	PORCA	NUT	TUERCA

Carcaça
Housing
Carter

130-10

VALTRA

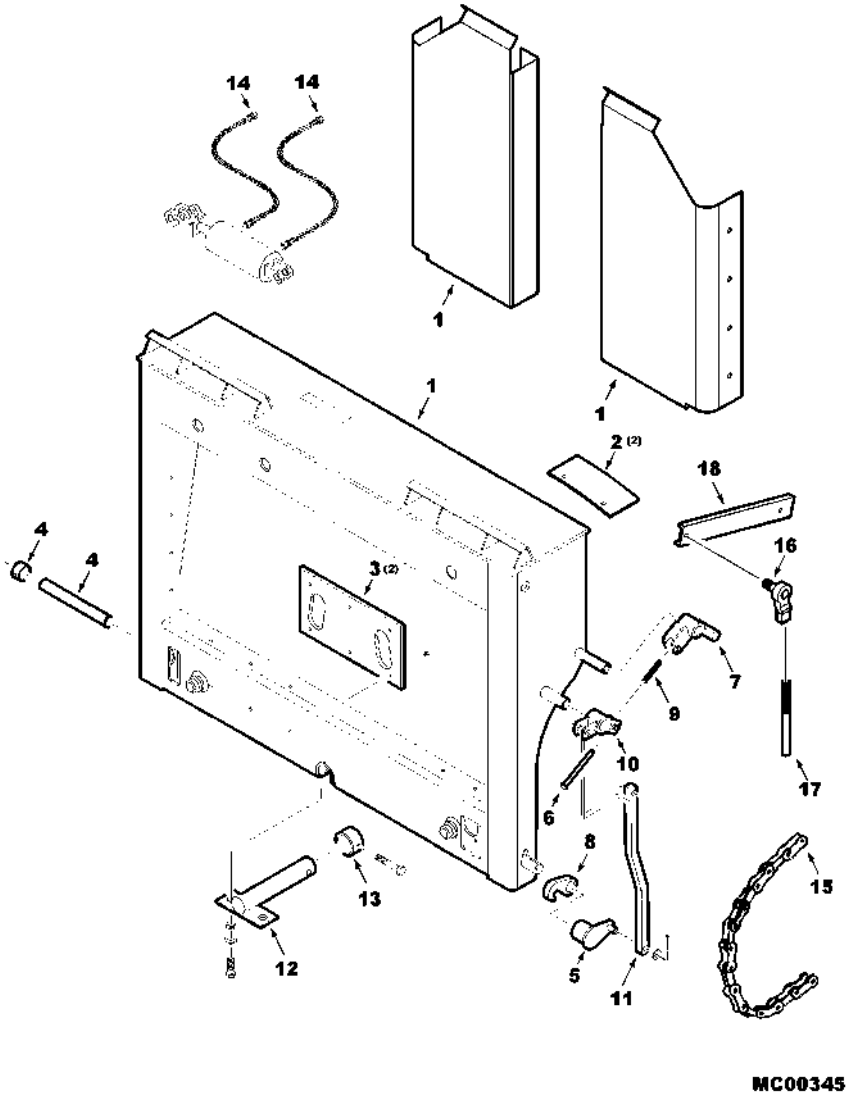

16	70916964	2	ARRUELA	WASHER	ARANDELA
17	71375122	1	TIRANTE	ROD	VARILLA
17	70914192	2	PORCA	NUT	TUERCA
18	71389344	1	BRAÇO	ARM	BRAZO
18	70927401	1	PARAFUSO	BOLT	PERNO
18	704007	1	PORCA	NUT	TUERCA
18	705012	1	ARRUELA PRESSÃO	LOCK WASHER	ARANDELA GROWER

Suporte E Sensor

130-15

VALTRA

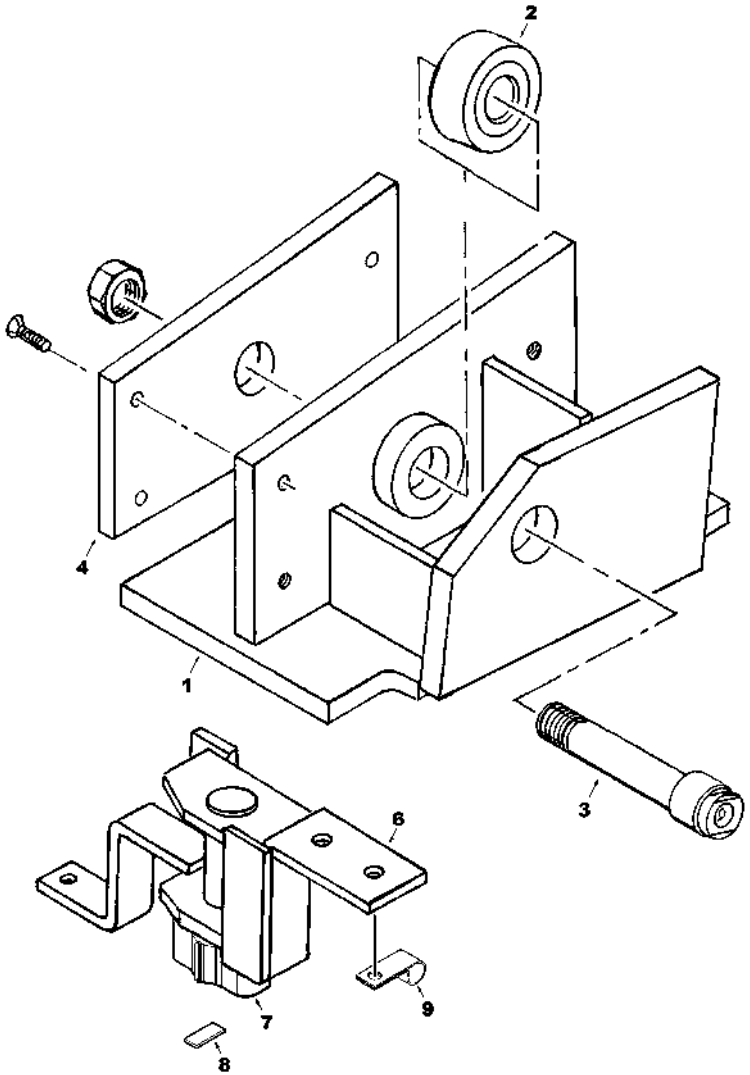

1	71374666	1	ÂNCORA	ANCHOR	SUJECION
1	71374663	1	ÂNCORA	ANCHOR	SUJECION
1	70919089	10	PARAFUSO	BOLT	PERNO
1	Y705046	10	ARRUELA PRESSÃO	LOCK WASHER	ARANDELA GROWER
2	71374803	1	MANCAL	BEARING	COJINETE
3	71374667	1	EIXO	SHAFT	ARBOL
3	353436X1	1	PORCA	NUT	TUERCA
3	13811X	1	GRAXEIRA	GREASER	ENGRASADOR
4	71374670	1	MANCAL	BEARING	COJINETE
4	71374669	1	MANCAL	BEARING	COJINETE
4	70935275	6	PARAFUSO	BOLT	PERNO
4	70931194	X	ADESIVO	ADHESIVE	ADHESIVO
4	79021676	X	PRIMER	PRIMER	IMPRIMACION
6	71375791	1	SENSOR	SENSOR	DETECTOR
6	70924856	2	PARAFUSO	BOLT	PERNO
7	71376825	1	POTENCIÔMETRO	POTENTIOMETER	REGULADOR ELECT.
7	70918151	2	PARAFUSO	BOLT	PERNO
8	71382607	1	SUPORTE	BRACKET	SOPORTE
9	70927134	1	PRESILHA	STAPLE	GRAPA

Cilindro Hidráulico
Hydraulic Cylinder
Cilindro Hidráulico

130-20

VALTRA

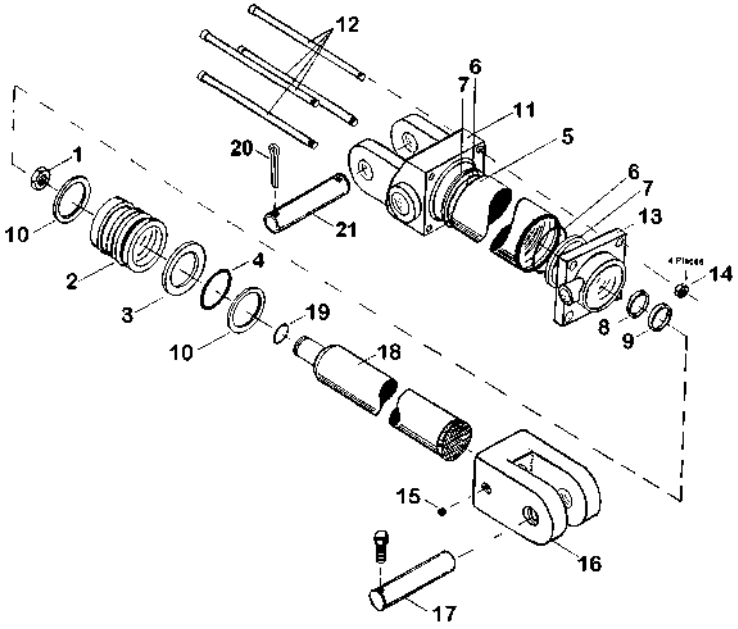

71374671

1	70921343	1	PORCA	NUT	TUERCA
2	71374776	1	PISTÃO	PISTON	PISTON
3		1	VEDAÇÃO	SEALING	VEDACION
4		1	ANEL "O"	O RING	JUNTA TORICA
5	71376907	1	BOJO	CASE	ESTUCHE
6		2	ANEL "O"	O RING	JUNTA TORICA
7		2	APOIO	BASE	BASE
8		1	COPO	CUP	CUBETA
9		1	RASPADOR	SCRAPER	RASPADOR
10	71374778	2	ANEL	RING	ARO
11	71374779	1	BASE	BOWL	TAZA
12	71376908	4	TIRANTE	ROD	VARILLA
13	71374781	1	ARTICULADOR	HEAD	CULATA
14	70918213	4	PORCA	NUT	TUERCA
15	70914383	1	PARAFUSO AJUSTE	SETSCREW	TORNILLO AJUSTE
16	71374782	1	SUPORTE	BRACKET	SOPORTE
17	71374808	2	PINO	PIN	PASADOR
17	70922127	1	PARAFUSO	BOLT	PERNO
17	70923362	1	PORCA	NUT	TUERCA
18	71376909	1	EIXO	SHAFT	ARBOL
19		1	ANEL "O"	O RING	JUNTA TORICA
20	70920117	2	ARRUELA	WASHER	ARANDELA
21	71374807	1	PINO	PIN	PASADOR

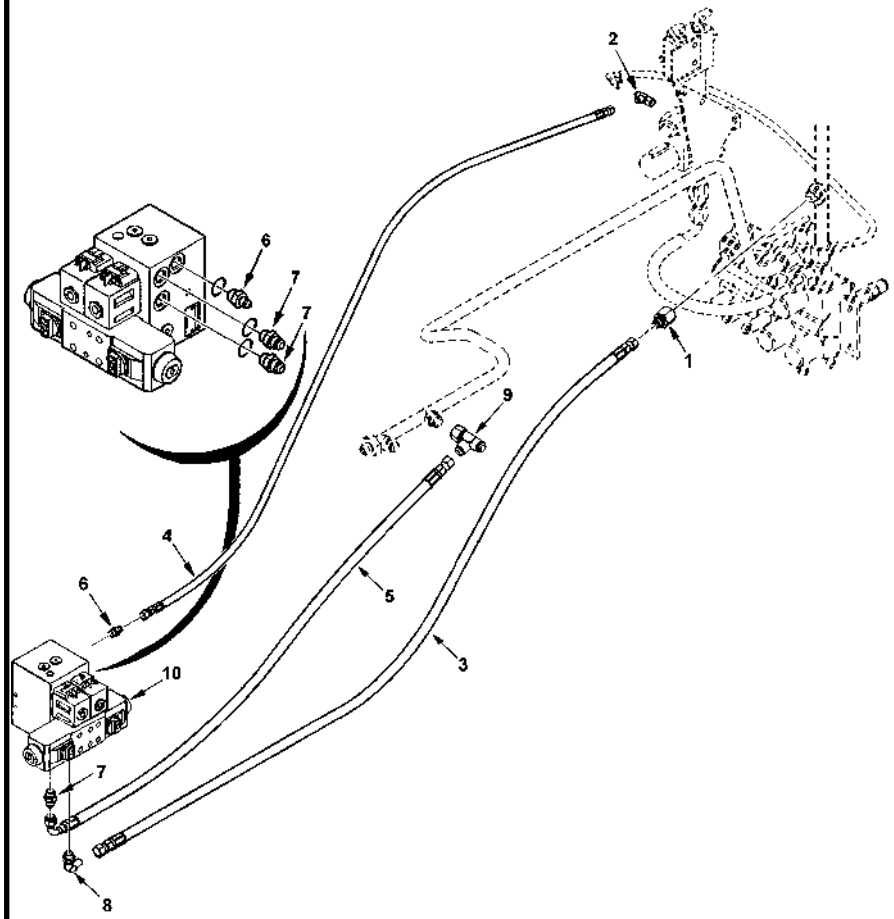

MC00355

1	70926768	1	REDUTOR	REDUCER	REDUCTOR
2	700701355	1	CONEXÃO "T"	CONNECTION T	CONEXION T
3	700716462	1	CJ. MANGUEIRA	KIT, HOSE	MANGUITOS JUEGO
4	71394169	1	CJ. MANGUEIRA	KIT, HOSE	MANGUITOS JUEGO
4	70937133	1	PRESILHA	TIE	BARRA DE ENLACE
5	71394170	1	CJ. MANGUEIRA	KIT, HOSE	MANGUITOS JUEGO
6	70926292	1	CONEXÃO	CONNECTION	CONEXION
6	70921885	1	ANEL "O"	O RING	JUNTA TORICA
7	846634	3	CONEXÃO	CONNECTION	CONEXION
7	70921885	3	ANEL "O"	O RING	JUNTA TORICA
8	70922523	1	COTOVELO	ELBOW	CODO
8	70921885	1	ANEL "O"	O RING	JUNTA TORICA
9	70921298	1	CONEXÃO "T"	CONNECTION T	CONEXION T
10	71409176	1	VÁLVULA	VALVE	VALVULA
10	705038	2	ARRUELA PRESSÃO	LOCK WASHER	ARANDELA GROWER
10	703249	2	CAPA PARAFUSO	CAPSCREW	TORNILLO TAPON

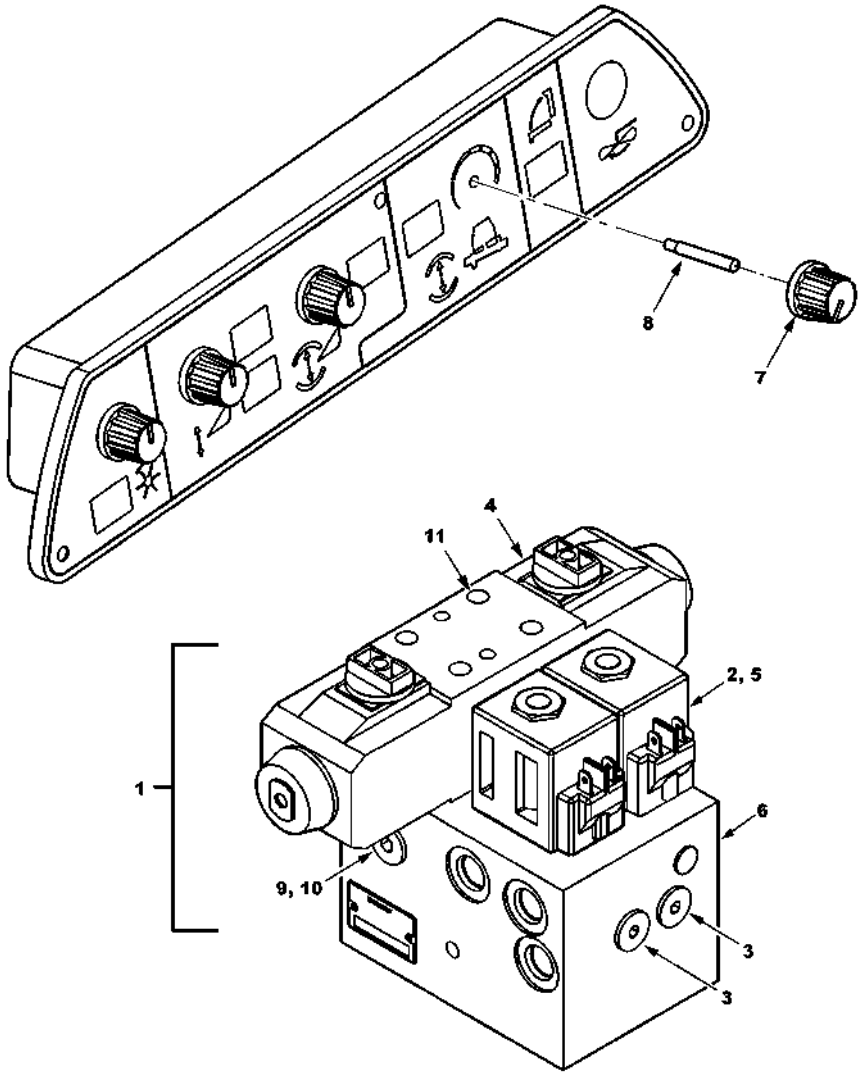

1	71391659		1	CJ. VÁLVULA	KIT, VALVE	VALVULAS JUEGO
1	71409176		1	VÁLVULA	VALVE	VALVULA
2	71398983		2	SOLENÓIDE	SOLENOID	SOLENOIDE
2	71398984		2	ELEMENTO FILTRO	CARTRIDGE	ELEMENTO FILTRO
2	71398985		2	BOBINA	COIL	BOBINA
2	700706151		2	PORCA	NUT	TUERCA
2	700715662		X	CONJUNTO	KIT	JUEGO
3	71398993		2	CONJUNTO	KIT	JUEGO
4	71398994		1	VÁLVULA	VALVE	VALVULA
4	71398995		2	BOBINA	COIL	BOBINA
4	700715393		2	PORCA	NUT	TUERCA
4	71386129		X	CONJUNTO	KIT	JUEGO
5	71398988		2	PISTÃO	PISTON	PISTON
5	71398989		X	CONJUNTO	KIT	JUEGO
6			1	COLETOR	COLLECTOR	COLECTOR
7	108664W1		1	MANÍPULO	KNOB	POMO
8	71394716		1	EIXO	SHAFT	ARBOL
9	71398134		1	BUJÃO	PLUG	TAPON
10	71398136	∅ 0.053	1	VÁLVULA	VALVE	VALVULA
10	700713516	∅ 0.040	1	BUJÃO	PLUG	TAPON
11	700714189		1	CONJUNTO	KIT	JUEGO

Batedor Dianteiro

150-10

VALTRA

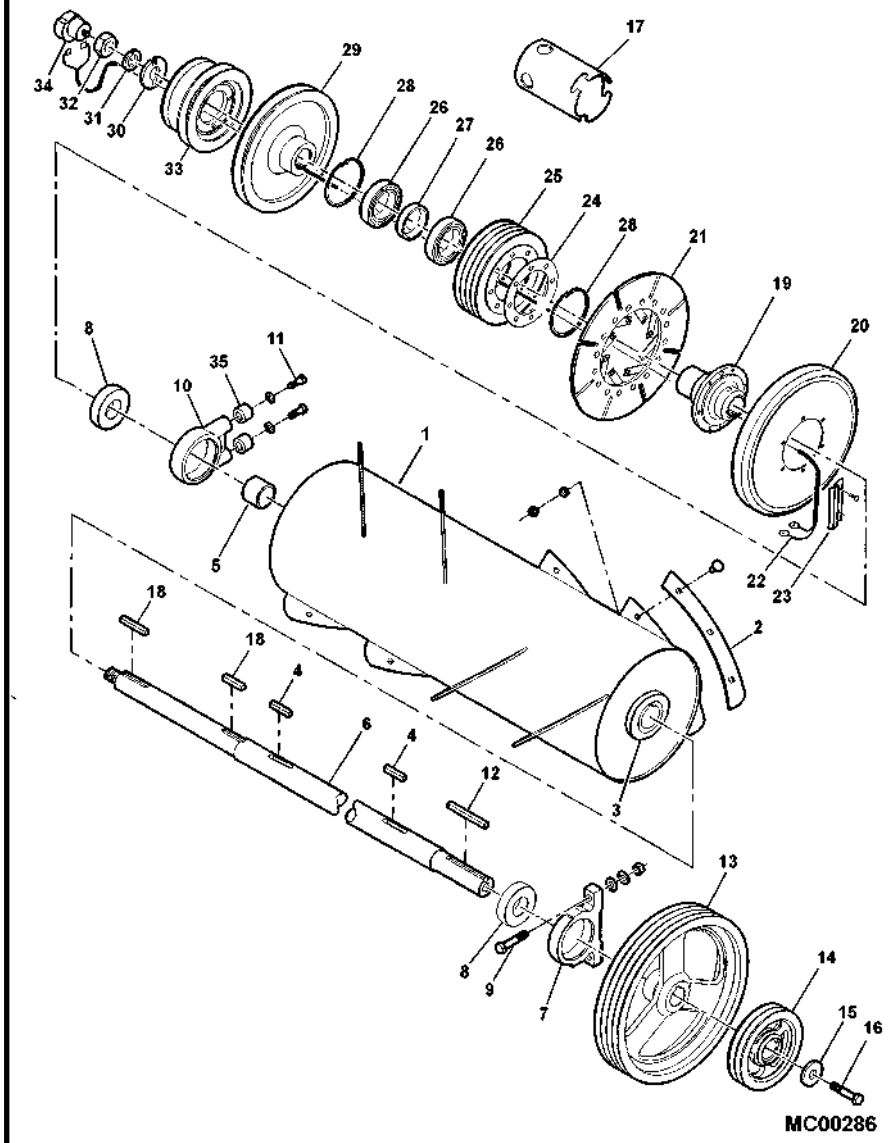

1	71401416		1	CJ. BATEDOR	KIT, BEATER	JUEGO BATIDOR
2	71393101		12	LÂMINA	FLIGHT	ASPA
2	68619		36	PARAFUSO	BOLT	PERNO
2	Y705046		36	ARRUELA PRESSÃO	LOCK WASHER	ARANDELA GROWER
2	704031		36	PORCA	NUT	TUERCA
3	101078M1		2	RETENTOR	SEAL	RETEN
4	61879		2	CHAVETA	KEY	CLAVE
5	112685W1		1	ESPAÇADOR	SPACER	PIEZA DISTANCIA
6	71390575		1	EIXO	SHAFT	ARBOL
7	1706380W1		1	CARCAÇA	HOUSING	ALOJAMIENTO
8	71154722		2	MANCAL	BEARING	COJINETE
9	70929018		2	PARAFUSO	BOLT	PERNO
9	70937005		4	ARRUELA	WASHER	ARANDELA
9	W915795-4		2	PORCA TRAVA	LOCKNUT	CONTRATUERCA
10	71401419		1	CARCAÇA	HOUSING	ALOJAMIENTO
11	8701708		2	PARAFUSO	BOLT	PERNO
11	353773X1		2	ARRUELA	WASHER	ARANDELA
11	70922664	5/8-11x2 GR5	2	PARAFUSO	BOLT	PERNO
11	70917373		2	ARRUELA	WASHER	ARANDELA
12	2620180W1		1	CHAVETA	KEY	CLAVE
13	71388202		1	POLIA	PULLEY	POLEA
14	2620130W1		1	POLIA	PULLEY	POLEA
15	104751W1		1	ARRUELA	WASHER	ARANDELA
16	70921169		1	PARAFUSO	BOLT	PERNO
17	104500W1		1	TUBO	PIPE	CANO
18	2588510W1		2	CHAVETA	KEY	CLAVE
19	71391220		1	CUBO	HUB	CUBO
20	71335195		1	MAGNÉTICO	MAGNET	IMAN
20	705038		6	ARRUELA PRESSÃO	LOCK WASHER	ARANDELA GROWER
20	703249 (353691X1)		6	CAPA PARAFUSO	CAPSCREW	TORNILLO TAPON
21	71365064		1	CJ. ARMAÇÃO	FRAME ASSY	CJTO.BASTIDOR
21	Y705046		8	ARRUELA PRESSÃO	LOCK WASHER	ARANDELA GROWER
21	70923114		8	PARAFUSO	BOLT	PERNO
22	71391219		1	CHICOTE	HARNESS	MAZO CABLES
23	71393220		1	CONDUTOR	DUCT	CONDUCCION
23	703082		1	PARAFUSO	BOLT	PERNO
24	71397222		X	CALÇO	SHIM	CALCE
24	71400661		X	CALÇO	SHIM	CALCE
25	71398357		1	POLIA	PULLEY	POLEA
26	71195913		2	ROLAMENTO	BEARING	COJINETE
27	71391225		1	ESPAÇADOR	SPACER	PIEZA DISTANCIA
28	70933375		2	ANEL	RING	ARO
29	71394353		1	POLIA	PULLEY	POLEA
30	71391224		1	ARRUELA	WASHER	ARANDELA
31	70912299		1	ARRUELA	WASHER	ARANDELA
32	70923230		1	PARAFUSO	BOLT	PERNO
33	71394354		1	POLIA	PULLEY	POLEA
33	705038		4	ARRUELA PRESSÃO	LOCK WASHER	ARANDELA GROWER
33	703249		4	CAPA PARAFUSO	CAPSCREW	TORNILLO TAPON
34	71314321		1	CJ. SUPOR/CARVÃO	HOLDER	SUJETADOR

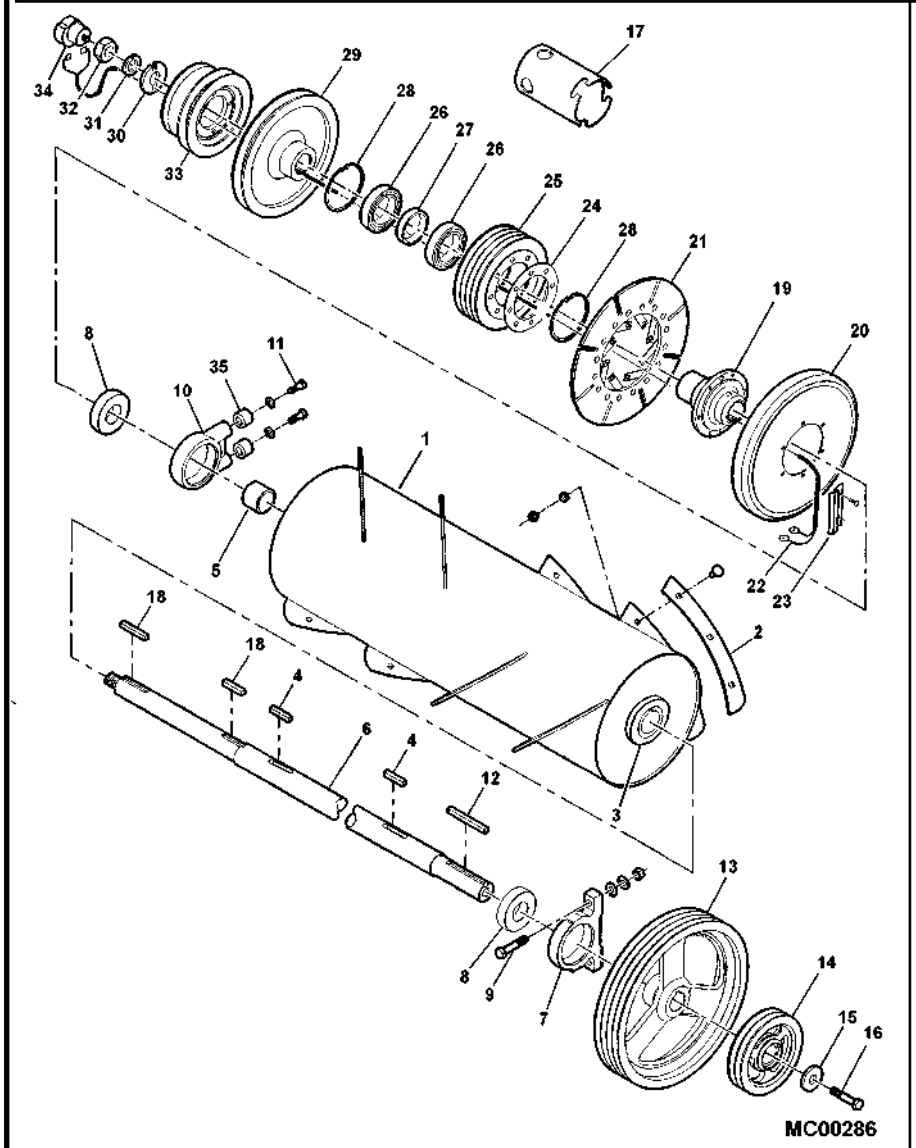

34	70925094	1	PRESILHA	STAPLE	GRAPA
35	368615X1	2	ESPAÇADOR	SPACER	PIEZA DISTANCIA

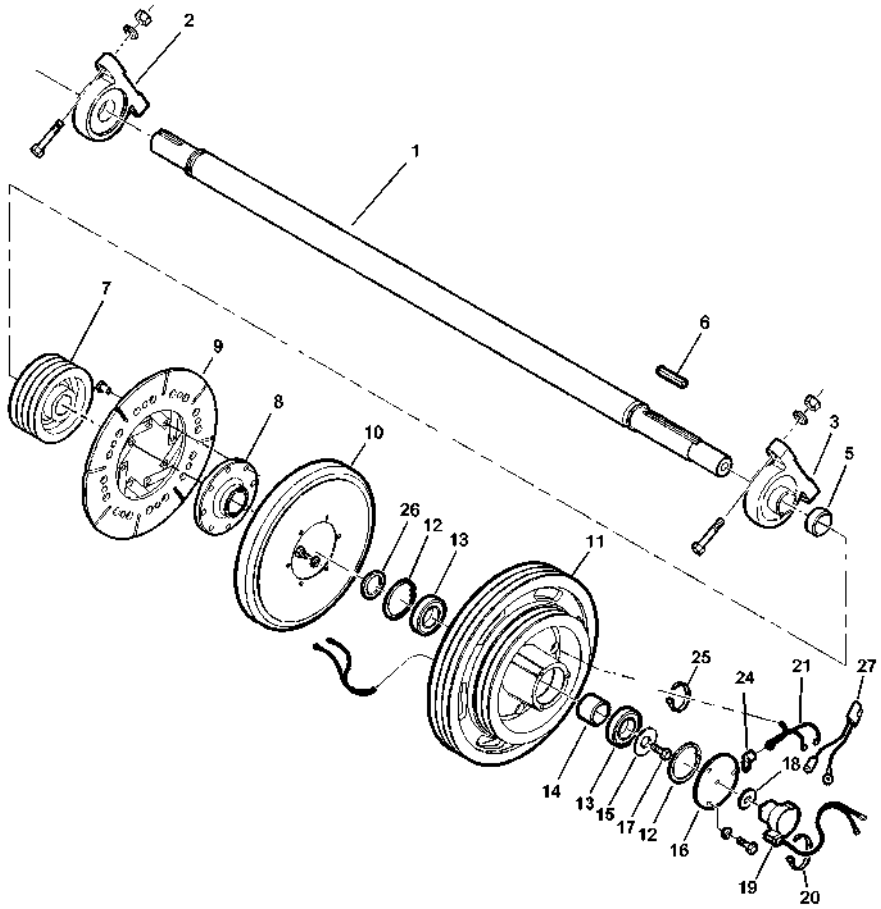

MC00287

1	71387517	1	CONTRA-EIXO	COUNTERSHAFT	EJE DE LEVAS
2	1706393W91	1	ROLAMENTO	BEARING	COJINETE
2	1706380W1	1	CARCAÇA	HOUSING	ALOJAMIENTO
2	71154722	1	MANCAL	BEARING	COJINETE
2	70921360	2	PARAFUSO	BOLT	PERNO
2	70918268	2	ARRUELA	WASHER	ARANDELA
2	700703922	2	PORCA	NUT	TUERCA
3	71388206	1	CJ. ROLAMENTO	BEARING ASSY	RODAMIENTO RAD
3	1706380W1	1	CARCAÇA	HOUSING	ALOJAMIENTO
3	71365065	1	MANCAL	BEARING	COJINETE
3	70921360	2	PARAFUSO	BOLT	PERNO
3	70918268	2	ARRUELA	WASHER	ARANDELA
3	700703922	2	PORCA	NUT	TUERCA
5		X	ESPAÇADOR	SPACER	PIEZA DISTANCIA
6	2620180W1	1	CHAVETA	KEY	CLAVE
7	71387523	1	POLIA	PULLEY	POLEA
8	71390223	1	CUBO	HUB	CUBO
9	71365064	1	CJ. ARMAÇÃO	FRAME ASSY	CJTO.BASTIDOR
9	70926115	8	PARAFUSO	BOLT	PERNO
9	Y705046	8	ARRUELA PRESSÃO	LOCK WASHER	ARANDELA GROWER
10	71335195	1	MAGNÉTICO	MAGNET	IMAN
10	70920415	6	PARAFUSO	BOLT	PERNO
10	70916965	6	ARRUELA	WASHER	ARANDELA
11	71389611B	1	POLIA	PULLEY	POLEA
12	350392X1	2	ANEL	RING	ARO
13	1138480	2	MANCAL	BEARING	COJINETE
14	2619560W1	1	ESPAÇADOR	SPACER	PIEZA DISTANCIA
15	104751W1	1	ARRUELA	WASHER	ARANDELA
16	71390178	1	ADAPTADOR	ADAPTOR	ADAPTADOR
16	70921210	3	PARAFUSO	BOLT	PERNO
16	70916965	3	ARRUELA	WASHER	ARANDELA
17	70921169	1	PARAFUSO	BOLT	PERNO
18	70923858	1	ARRUELA	WASHER	ARANDELA
19	71314321	1	CJ. SUPOR/CARVÃO	HOLDER	SUJETADOR
20	70925094	1	PRESILHA	STAPLE	GRAPA
21	71318052	1	CHICOTE	HARNESS	MAZO CABLES
24	70925615	1	BRAÇADEIRA	CLAMP	ABRAZADERA
25	70925442	1	PRESILHA	TIE	BARRA DE ENLACE
26	104715W1	X	CALÇO	SHIM	CALCE
27	71394397	1	CHICOTE	HARNESS	MAZO CABLES

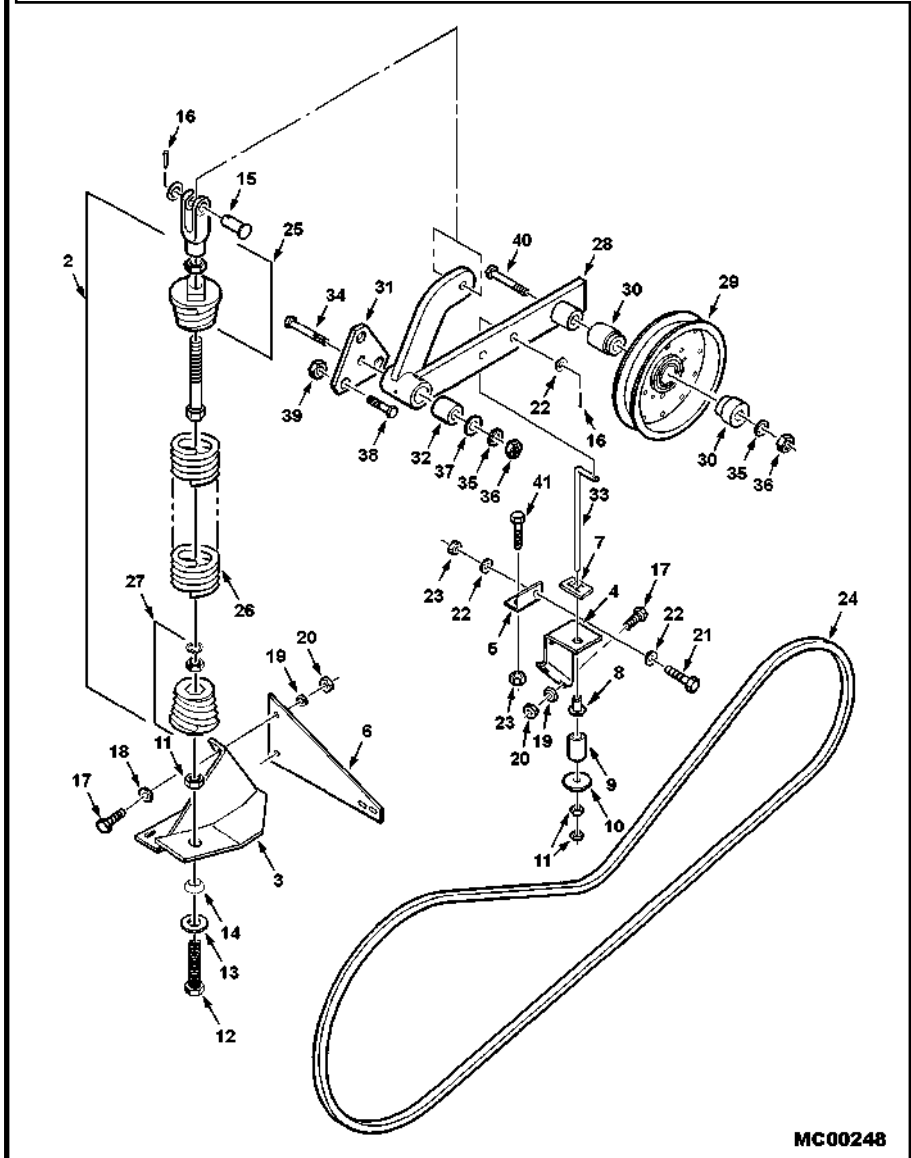

2	71379519	1	MOLA	SPRING	RESORTE
3	71390183	1	TIRANTE	ROD	VARILLA
4	71394363	1	TIRANTE	ROD	VARILLA
5	71394364	1	CANTONEIRA	ANGLE	ANGULO
6	71390190	1	SUPORTE	BRACKET	SOPORTE
7	71304362	1	BUCHA	BUSH	CASQUILLO
8	70924095	1	PORCA	NUT	TUERCA
9	71194263	1	BUCHA	BUSH	CASQUILLO
10	70923094	1	ARRUELA	WASHER	ARANDELA
11	704031	3	PORCA	NUT	TUERCA
12	70935299	1	PARAFUSO	BOLT	PERNO
13	70918431	1	ARRUELA	WASHER	ARANDELA
14	70301781	1	ARRUELA	WASHER	ARANDELA
15	70929593	1	PINO	PIN	PASADOR
16	70918452	1	CONTRAPINO	DOWEL	CENTRAJE
17	70920415	6	PARAFUSO	BOLT	PERNO
18	70917378	4	ARRUELA	WASHER	ARANDELA
19	70916965	6	ARRUELA	WASHER	ARANDELA
20	70916950	6	PORCA	NUT	TUERCA
21	70921176	1	PARAFUSO	BOLT	PERNO
22	Y705624	3	ARRUELA	WASHER	ARANDELA
23	704742	2	PORCA TRAVA	LOCKNUT	CONTRATUERCA
24	71390188	1	CORREIA	BELT	CORREA
25	71379520	1	JUNÇÃO	YOKE	YUGO
25	70937010	1	PARAFUSO	BOLT	PERNO
25	71349813	1	BUJÃO	PLUG	TAPON
25	70913744	1	PORCA	NUT	TUERCA
25	70937465	1	GARFO	FORK	HORQUILLA
26	71349270	1	MOLA	SPRING	RESORTE
27	71349811	1	BUJÃO	PLUG	TAPON
28	71391529	1	CJ. BRAÇO	KIT, ARM	JUEGO DE BRAZO
28	71356060	2	LUVA	SLEEVE	MANCHA
28	71197117	1	ESPAÇADOR	SPACER	PIEZA DISTANCIA
29	71309768	1	POLIA	PULLEY	POLEA
30	71312602	2	ESPAÇADOR	SPACER	PIEZA DISTANCIA
31	71346267	1	CHAPA	PLATE	CHAPA
32	71356061	1	LUVA	SLEEVE	MANCHA
33	71330802	1	TIRANTE	ROD	VARILLA
34	70925703	1	PARAFUSO	BOLT	PERNO
35	70917373	2	ARRUELA	WASHER	ARANDELA
36	70915726	2	PORCA	NUT	TUERCA
37	70918432	1	ARRUELA	WASHER	ARANDELA
38	70935290	3	PARAFUSO	BOLT	PERNO
39	70913160	3	PORCA	NUT	TUERCA
40	70915988	1	PARAFUSO	BOLT	PERNO
41	701235	1	PARAFUSO	BOLT	PERNO

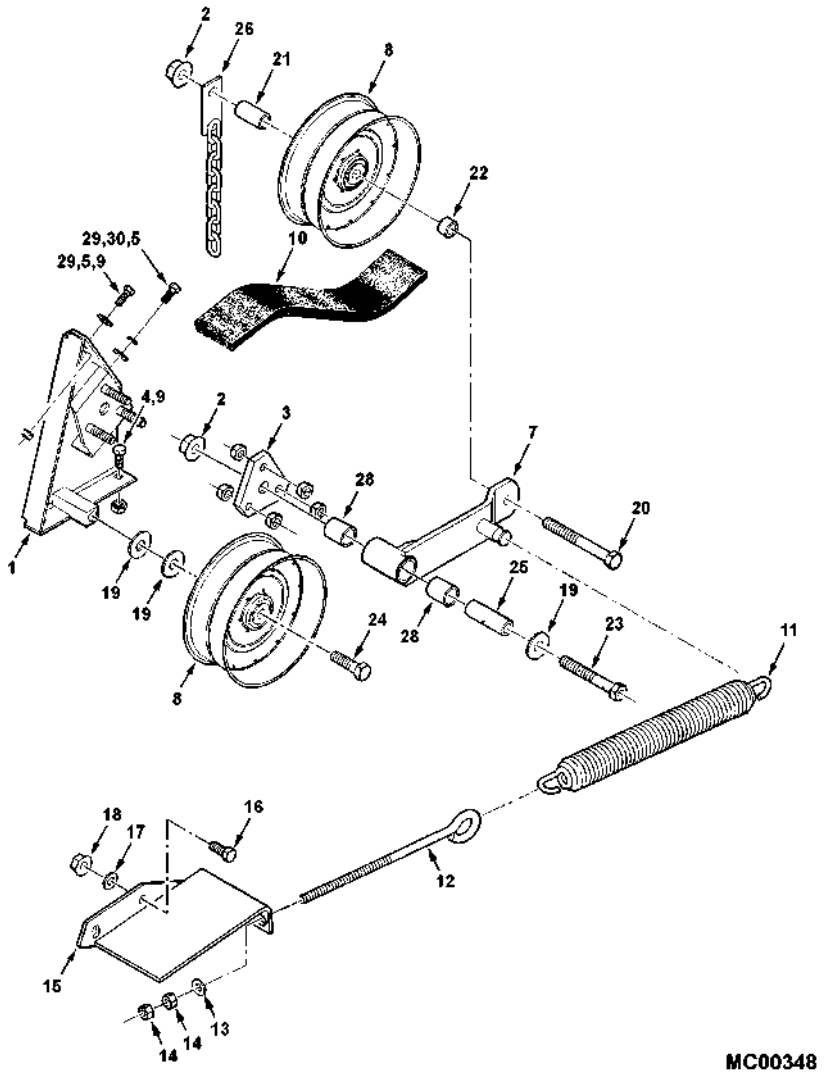

1	71388209	1	SUPORTE	BRACKET	SOPORTE
2	700703922	2	PORCA	NUT	TUERCA
3	71182840	1	CHAPA	PLATE	CHAPA
3	704056	6	PORCA	NUT	TUERCA
4	70920415	2	PARAFUSO	BOLT	PERNO
5	70917378	3	ARRUELA	WASHER	ARANDELA
6	70916950	1	PORCA	NUT	TUERCA
7	71388213	1	CJ. BRAÇO	KIT, ARM	JUEGO DE BRAZO
8	71388217	2	POLIA	PULLEY	POLEA
9	704734	3	PORCA TRAVA	LOCKNUT	CONTRATUERCA
10	71388216	1	CORREIA	BELT	CORREA
11	2627000W1	1	MOLA	SPRING	RESORTE
12	2626120W1	1	TIRANTE	ROD	VARILLA
13	70301781	1	ARRUELA	WASHER	ARANDELA
14	704031	2	PORCA	NUT	TUERCA
15	71388207	1	SUPORTE	BRACKET	SOPORTE
16	70921176	2	PARAFUSO	BOLT	PERNO
17	70918431	1	ARRUELA	WASHER	ARANDELA
18	704742	2	PORCA TRAVA	LOCKNUT	CONTRATUERCA
19	70918432	3	ARRUELA	WASHER	ARANDELA
20	70925706	1	PARAFUSO	BOLT	PERNO
21	71388212	1	ESPAÇADOR	SPACER	PIEZA DISTANCIA
22	71181443	1	ESPAÇADOR	SPACER	PIEZA DISTANCIA
23	2636170W1	1	PARAFUSO	BOLT	PERNO
24	70921360	1	PARAFUSO	BOLT	PERNO
25	2636210W1	1	LUVA	SLEEVE	MANCHA
26	105086W91	1	CJ. CORRENTE	KIT, CHAIN	CADENA JUEGO
26	70921969	1	PARAFUSO	BOLT	PERNO
26	70917378	1	ARRUELA	WASHER	ARANDELA
26	70917642	4	ARRUELA	WASHER	ARANDELA
26	704734	1	PORCA TRAVA	LOCKNUT	CONTRATUERCA
28	1689170W1	2	LUVA	SLEEVE	MANCHA
29	70921210	2	PARAFUSO	BOLT	PERNO
30	70916965	1	ARRUELA	WASHER	ARANDELA

Carcaça De Entrada E Caixa De Pedras

150-30

VALTRA

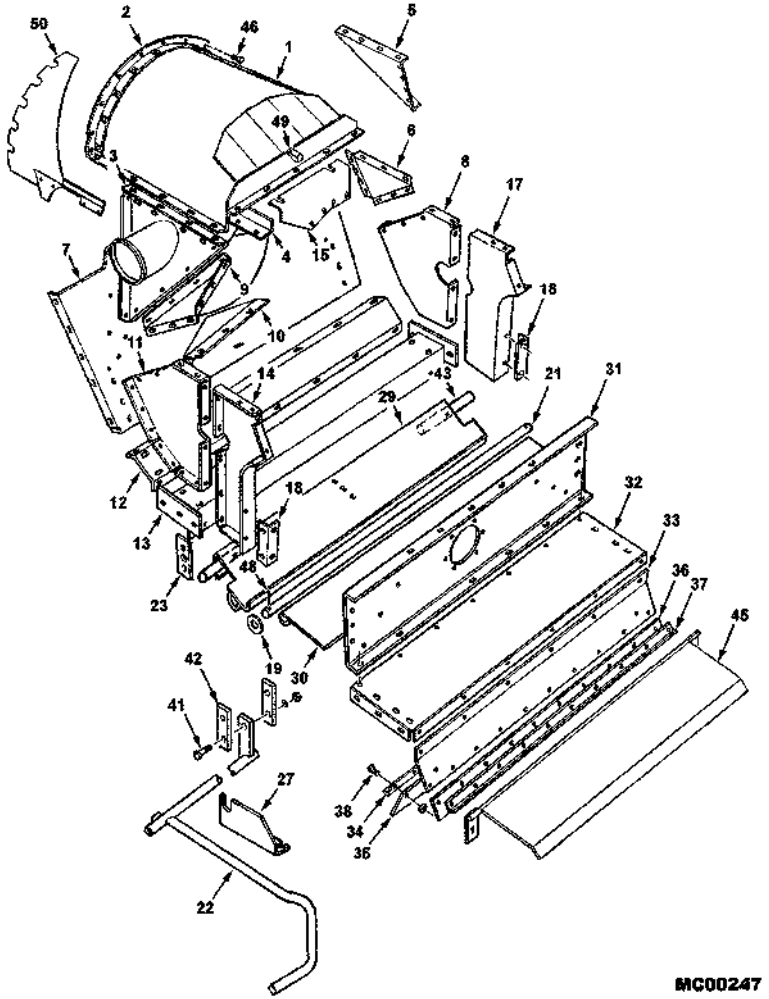

1	71409987	1	TAMPA	COVER	CUBIERTA
1	700720958	9	PARAFUSO	BOLT	PERNO
1	70921965	12	PARAFUSO	BOLT	PERNO
1	70917378	8	ARRUELA	WASHER	ARANDELA
1	704734	12	PORCA TRAVA	LOCKNUT	CONTRATUERCA
2	2612961W91	1	CANTONEIRA	ANGLE	ANGULO
2	70920787	10	PARAFUSO	BOLT	PERNO
3	71387580	1	CHAPA	PLATE	CHAPA
4	71410576	1	PLACA	PLATE	PLATO
4	70931348	4	PARAFUSO	BOLT	PERNO
4	704734	4	PORCA TRAVA	LOCKNUT	CONTRATUERCA
5	71387578	1	CHAPA	PLATE	CHAPA
6	71387576	1	CHAPA	PLATE	CHAPA
7	71409996	1	CHAPA	PLATE	CHAPA
7	70921210	8	PARAFUSO	BOLT	PERNO
7	704734	8	PORCA TRAVA	LOCKNUT	CONTRATUERCA
7	70923325	11	PARAFUSO	BOLT	PERNO
7	704726	11	PORCA TRAVA	LOCKNUT	CONTRATUERCA
8	2612880W1	1	BLINDAGEM	SHIELD	BLINDAJE
9	71387577	1	CHAPA	PLATE	CHAPA
10	71387584	1	CHAPA	PLATE	CHAPA
10	70921278	X	PARAFUSO	BOLT	PERNO
10	70917378	X	ARRUELA	WASHER	ARANDELA
10	70916965	X	ARRUELA	WASHER	ARANDELA
10	70916950	X	PORCA	NUT	TUERCA
11	2612870W1	1	PAINEL	PANEL	PANEL
12	71409970	1	PAINEL	PANEL	PANEL
12	71409280	1	PAINEL	PANEL	PANEL
12	70921965	19	PARAFUSO	BOLT	PERNO
12	70921210	9	PARAFUSO	BOLT	PERNO
12	70917378	9	ARRUELA	WASHER	ARANDELA
12	705038	9	ARRUELA PRESSÃO	LOCK WASHER	ARANDELA GROWER
12	704734	19	PORCA TRAVA	LOCKNUT	CONTRATUERCA
13	71387467	1	CANAL	CHANNEL	CANAL
13	70921176	6	PARAFUSO	BOLT	PERNO
13	704742	6	PORCA TRAVA	LOCKNUT	CONTRATUERCA
14	2531671W91	1	PAINEL	PANEL	PANEL
15		1	SUPORTE	BRACKET	SOPORTE
17	2531681W91	1	PAINEL	PANEL	PANEL
18	2488980W1	2	SUPORTE	BRACKET	SOPORTE
18	70921210	7	PARAFUSO	BOLT	PERNO
18	70921969	1	PARAFUSO	BOLT	PERNO
18	70917378	8	ARRUELA	WASHER	ARANDELA
18	704734	8	PORCA TRAVA	LOCKNUT	CONTRATUERCA
19	70922658	2	ARRUELA	WASHER	ARANDELA
21	71387454	1	EIXO	SHAFT	ARBOL
22	71391763	1	MAÇANETA	HANDLE	MANETA
23	2522600W1	2	CHAPA	PLATE	CHAPA
23	70920328	4	PARAFUSO	BOLT	PERNO
23	704742	4	PORCA TRAVA	LOCKNUT	CONTRATUERCA

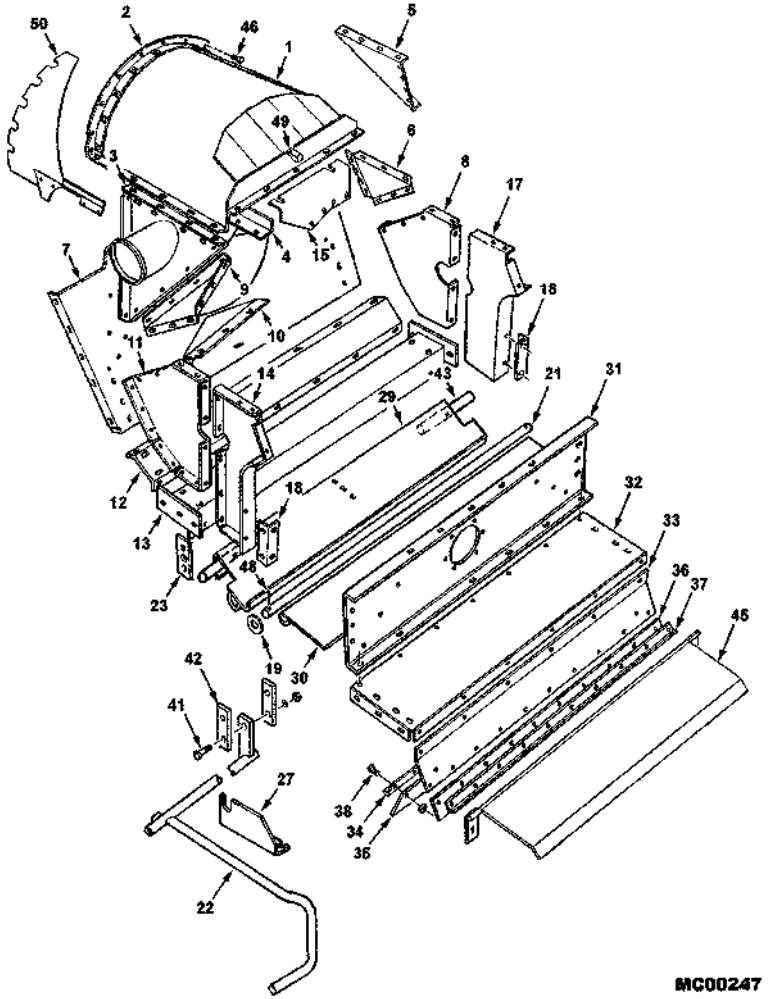

27	71391762	1	CANTONEIRA	ANGLE	ANGULO
27	701235	2	PARAFUSO	BOLT	PERNO
27	390912X1	2	PARAFUSO	BOLT	PERNO
27	Y705624	4	ARRUELA	WASHER	ARANDELA
29	71389212	1	CHAPA	PLATE	CHAPA
29	70923701	4	PARAFUSO	BOLT	PERNO
29	353771X1	4	ARRUELA	WASHER	ARANDELA
29	704734	4	PORCA TRAVA	LOCKNUT	CONTRATUERCA
30	71387453	1	CHAPA	PLATE	CHAPA
31	71387587	1	CANAL	CHANNEL	CANAL
31	70921210	14	PARAFUSO	BOLT	PERNO
31	70917378	13	ARRUELA	WASHER	ARANDELA
31	70916965	9	ARRUELA	WASHER	ARANDELA
31	704734	5	PORCA TRAVA	LOCKNUT	CONTRATUERCA
31	700703922	4	PORCA	NUT	TUERCA
32	71387455	1	CJ. PAINEL	KIT, PANEL	JUEGO DE PANEL
32	70921965	15	PARAFUSO	BOLT	PERNO
32	70917378	15	ARRUELA	WASHER	ARANDELA
32	704734	15	PORCA TRAVA	LOCKNUT	CONTRATUERCA
33	71387459	1	LÂMINA	BLADE	HOJA CORTANTE
33	70916965	9	ARRUELA	WASHER	ARANDELA
33	70921965	9	PARAFUSO	BOLT	PERNO
34	71387464	1	TIRA	STRIP	TIRA
35	71387463	1	RETENTOR	SEAL	RETEN
36	71387465	1	RETENTOR	SEAL	RETEN
37	71387466	1	TIRA	STRIP	TIRA
38	70925160	23	REBITE	RIVET	REMACHE
41	70922645	2	PARAFUSO	BOLT	PERNO
41	Y705624	2	ARRUELA	WASHER	ARANDELA
41	704031	4	PORCA	NUT	TUERCA
42	112412W1	2	PRESILHA	STAPLE	GRAPA
43	104201W1	2	EIXO	SHAFT	ARBOL
45	71395422	1	TAMPA	COVER	CUBIERTA
45	70921176	2	PARAFUSO	BOLT	PERNO
45	704742	2	PORCA TRAVA	LOCKNUT	CONTRATUERCA
46	70920787	10	PARAFUSO	BOLT	PERNO
48	70918459	2	PINO	PIN	PASADOR
49	70936314	2	PRESILHA	STAPLE	GRAPA
50	71412348	1	CHAPA	PLATE	CHAPA

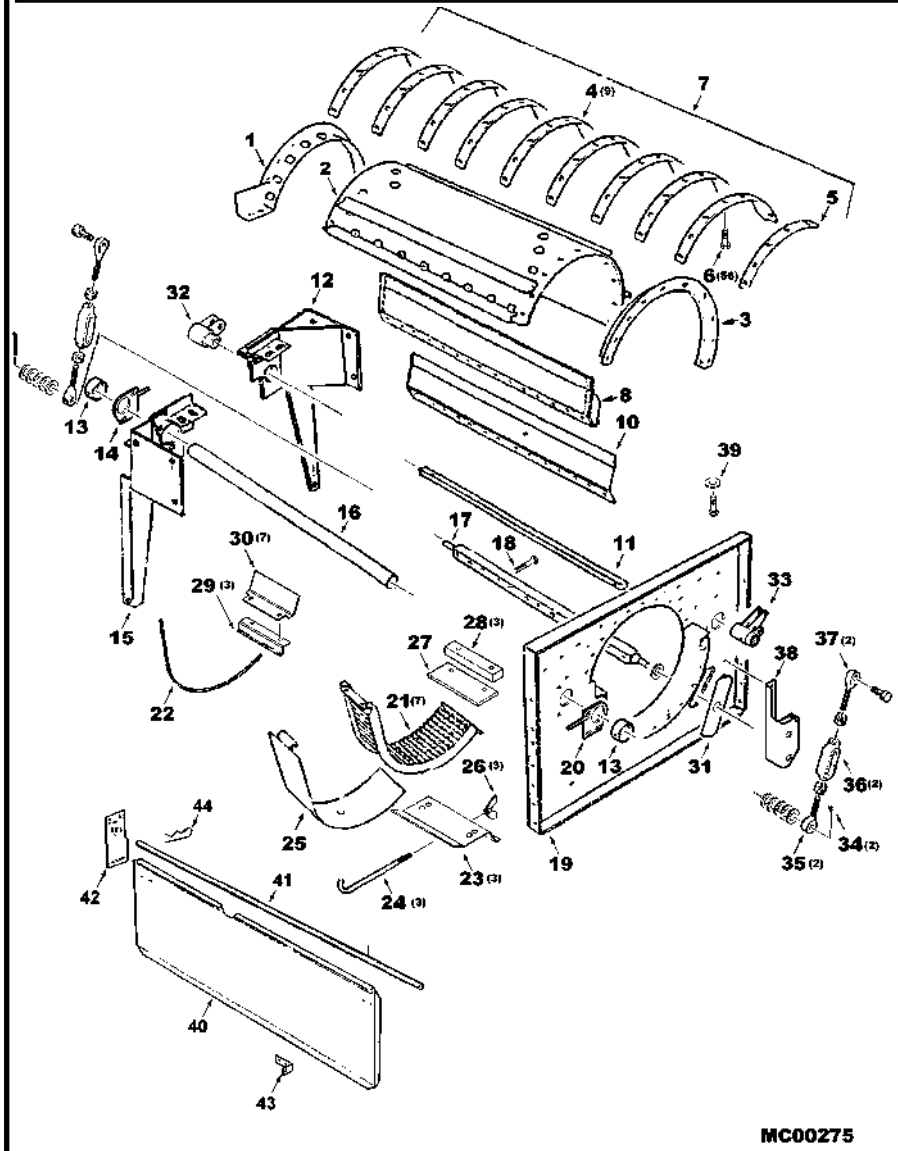

1	71388318	1	CANTONEIRA	ANGLE	ANGULO
1	700720958	10	PARAFUSO	BOLT	PERNO
2	71388301	1	FECHAMENTO	COVER	CUBIERTA
3	71388315	1	CANTONEIRA	ANGLE	ANGULO
3	700720958	10	PARAFUSO	BOLT	PERNO
4	2467220W1	9	PALHETA	VANE	PALETA
5	2467230W1	1	PALHETA	VANE	PALETA
6	700720958	56	PARAFUSO	BOLT	PERNO
7	71388312	1	CJ. TAMPA	KIT, CAP	JUEGO DE TAPON
7	703983	5	PARAFUSO	BOLT	PERNO
7	704742	5	PORCA TRAVA	LOCKNUT	CONTRATUERCA
7	70923114	1	PARAFUSO	BOLT	PERNO
7	704742	1	PORCA TRAVA	LOCKNUT	CONTRATUERCA
7	70921966	9	PARAFUSO	BOLT	PERNO
7	704734	9	PORCA TRAVA	LOCKNUT	CONTRATUERCA
8	102764M91	1	REFORÇO	REINFORCEMENT	REFUERZO
8	71378025	X	CONJUNTO	KIT	JUEGO
10	2636870W2	1	REFORÇO	REINFORCEMENT	REFUERZO
10	71395334	1	REFORÇO	REINFORCEMENT	REFUERZO
10	71395335	2	REFORÇO	REINFORCEMENT	REFUERZO
10	71395336	1	REFORÇO	REINFORCEMENT	REFUERZO
10	70921210	14	PARAFUSO	BOLT	PERNO
10	353771X1	14	ARRUELA	WASHER	ARANDELA
10	71398099	X	CONJUNTO	KIT	JUEGO
11	71395339	1	TIRANTE	ROD	VARILLA
12	71388302	1	SUPORTE	BRACKET	SOPORTE
12	70921176	4	PARAFUSO	BOLT	PERNO
12	704742	4	PORCA TRAVA	LOCKNUT	CONTRATUERCA
13	2442960W1	2	CJ. SUPOR/CARVÃO	HOLDER	SUJETADOR
13	70921324	2	PARAFUSO	BOLT	PERNO
13	704734	2	PORCA TRAVA	LOCKNUT	CONTRATUERCA
14	71388314	1	CHAPA	PLATE	CHAPA
14	7700156	3	PARAFUSO	BOLT	PERNO
14	704742	3	PORCA TRAVA	LOCKNUT	CONTRATUERCA
14	704031	2	PORCA	NUT	TUERCA
15	71387872	1	SUPORTE	BRACKET	SOPORTE
15	70921176	4	PARAFUSO	BOLT	PERNO
15	704742	4	PORCA TRAVA	LOCKNUT	CONTRATUERCA
16	2442970W1	1	TUBO	PIPE	CANO
17	71389084	1	TRAVESSA	BRIDGE PIECE	CODO DE CRUCE
17	700709607	11	ARRUELA	WASHER	ARANDELA
17	70918461	2	CUPILHA	COTTER PIN	PASADOR DOUBLE
18	700702141	14	CAPA PARAFUSO	CAPSCREW	TORNILLO TAPON
18	70917378	14	ARRUELA	WASHER	ARANDELA
18	70916965	14	ARRUELA	WASHER	ARANDELA
18	70916950	14	PORCA	NUT	TUERCA
19	71409994	1	CHAPA	PLATE	CHAPA
19	70921176	12	PARAFUSO	BOLT	PERNO
19	704742	12	PORCA TRAVA	LOCKNUT	CONTRATUERCA
20	71388321	1	CHAPA	PLATE	CHAPA

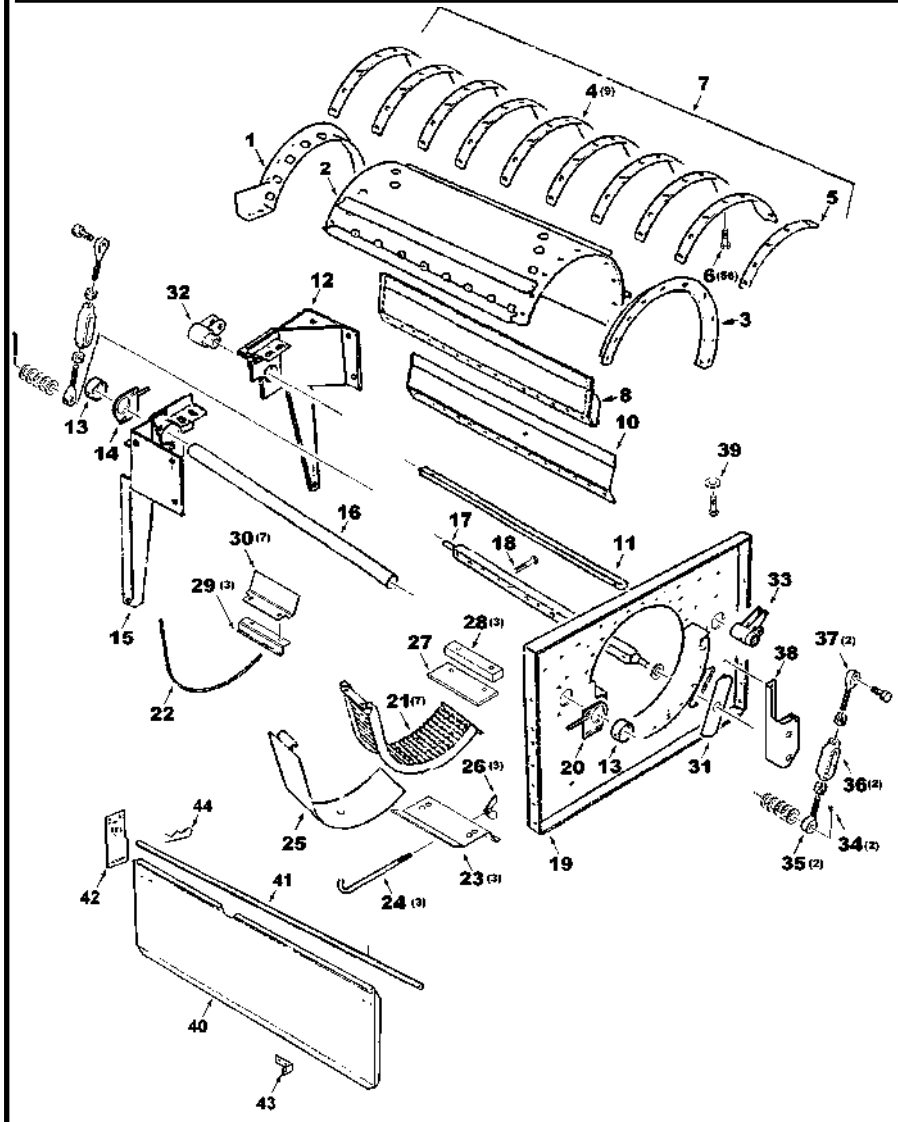

MC00275 N524S001 C979002 E01 (1) 11/07 150-35

20	7700156		3	PARAFUSO	BOLT	PERNO
20	704742		3	PORCA TRAVA	LOCKNUT	CONTRATUERCA
20	704031		2	PORCA	NUT	TUERCA
21	71390005		7	CÔNCAVO	CONCAVE	CONCAVO
21	71398098		X	CONJUNTO	KIT	JUEGO
21	104904W91		7	CÔNCAVO	CONCAVE	CONCAVO
21	71378022		X	CONJUNTO	KIT	JUEGO
21	71398275		7	CÔNCAVO	CONCAVE	CONCAVO
21	71401075		X	CONJUNTO	KIT	JUEGO
21	70921324		13	PARAFUSO	BOLT	PERNO
21	7772767		1	PARAFUSO	BOLT	PERNO
21	70916965		14	ARRUELA	WASHER	ARANDELA
21	70916950		14	PORCA	NUT	TUERCA
22	2472450W1	[A] ∅ 3/16	X	TIRANTE	ROD	VARILLA
22	105495W1		X	TIRANTE	ROD	VARILLA
22	71378021		X	CONJUNTO	KIT	JUEGO
22	105493W1	[B] ∅ 1/4	X	TIRANTE	ROD	VARILLA
23	71391489		3	CHAPA	PLATE	CHAPA
24	2544120W1		3	TIRANTE	ROD	VARILLA
24	700709602 (355618X1)		3	ARRUELA	WASHER	ARANDELA
24	705020		3	ARRUELA PRESSÃO	LOCK WASHER	ARANDELA GROWER
24	70917372		3	PORCA	NUT	TUERCA
24	704726		3	PORCA TRAVA	LOCKNUT	CONTRATUERCA
25	2545511W91		3	CHAPA	PLATE	CHAPA
26	704262		3	PORCA	NUT	TUERCA
27	71395338		1	CHAPA	PLATE	CHAPA
29	2545471W91		3	PLACA	PLATE	PLATO
30	71395407		7	CANTONEIRA	ANGLE	ANGULO
30	70920415		14	PARAFUSO	BOLT	PERNO
30	70917378		14	ARRUELA	WASHER	ARANDELA
30	70916965		14	ARRUELA	WASHER	ARANDELA
30	70916950		14	PORCA	NUT	TUERCA
31	2466960W2		1	TAMPA	COVER	CUBIERTA
32	2466861W91		1	ALAVANCA	LEVER	PALANCA
33	71393118		1	ALAVANCA	LEVER	PALANCA
33	7773864		2	PARAFUSO	BOLT	PERNO
33	704007		4	PORCA	NUT	TUERCA
34	70929594		2	PINO	PIN	PASADOR
34	62190		2	CUPILHA	COTTER PIN	PASADOR DOUBLE
35	103001M91		2	CJ. TIRANTE	KIT, ROD	JUEGO DE BIELAS
35	70913160		2	PORCA	NUT	TUERCA
36	252502M1		2	ESTICADOR	TURNBUCKLE	TORNIQUETE
37	103004M91		2	CJ. TIRANTE	KIT, ROD	JUEGO DE BIELAS
37	254763M1		2	PORCA	NUT	TUERCA
38	71393122		1	APOIO	BASE	BASE
38	70923114		3	PARAFUSO	BOLT	PERNO
38	Y705046		3	ARRUELA PRESSÃO	LOCK WASHER	ARANDELA GROWER
40	2547540W1		1	CHAPA	PLATE	CHAPA

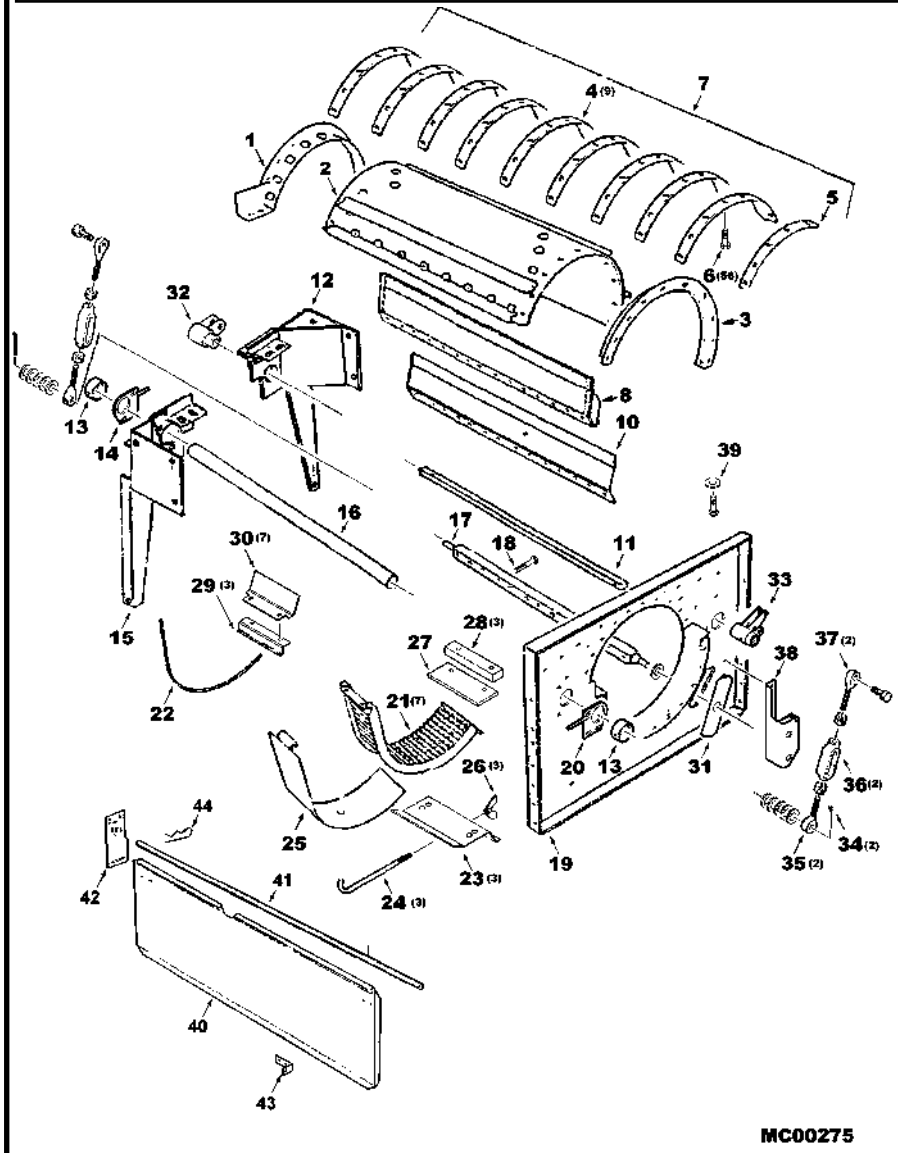

41	2531340W1	1	TIRANTE	ROD	VARILLA
42	2547531W91	2	PLACA	PLATE	PLATO
43	2530670W1	2	SUPORTE	BRACKET	SOPORTE
43	70923341	6	PARAFUSO	BOLT	PERNO
43	70917377	8	ARRUELA	WASHER	ARANDELA
43	70916964	4	ARRUELA	WASHER	ARANDELA
43	70916622	6	PORCA	NUT	TUERCA
44	70936348	2	PINO	PIN	PASADOR

[A] CÔNCAVO GRÃO
GRAIN CONCAVE
CONCAVO GRANOS

[B] MILHO, SOJA E ARROZ - AUSTRÁLIA
CORN, SOYBEAN AND RICE - AUSTRALIA
MAIZ, SOYA Y ARROZ - AUSTRALIA

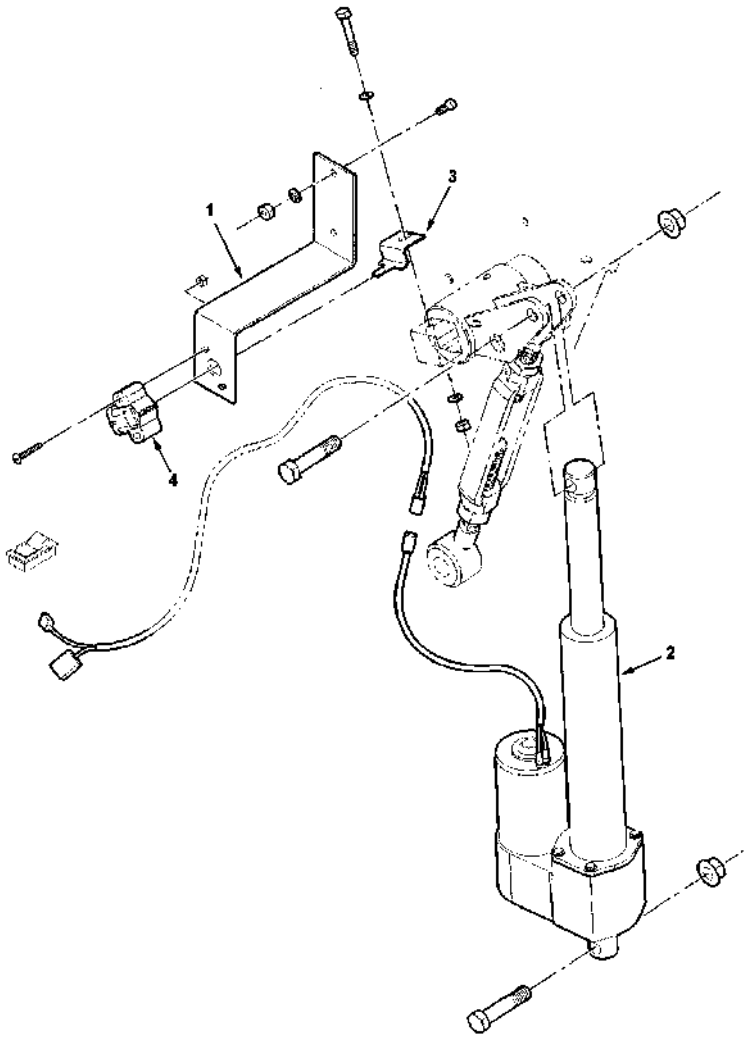

1	71388322	1	SUPORTE	BRACKET	SOPORTE
1	70927401	2	PARAFUSO	BOLT	PERNO
1	705012	2	ARRUELA PRESSÃO	LOCK WASHER	ARANDELA GROWER
1	704007	2	PORCA	NUT	TUERCA
2	71411902	1	ATUADOR	ACTUATOR	ACTUADOR
2	70922645	2	PARAFUSO	BOLT	PERNO
2	704742	2	PORCA TRAVA	LOCKNUT	CONTRATUERCA
3	71387329	1	CALÇO	SHIM	CALCE
3	Y703140	1	PARAFUSO	BOLT	PERNO
3	705707	1	ARRUELA	WASHER	ARANDELA
3	705012	1	ARRUELA PRESSÃO	LOCK WASHER	ARANDELA GROWER
3	704007	1	PORCA	NUT	TUERCA
4	71376825	1	POTENCIÔMETRO	POTENTIOMETER	REGULADOR ELECT.
4	70918151	2	PARAFUSO	BOLT	PERNO
4	70917380	2	ARRUELA	WASHER	ARANDELA
4	705004	2	ARRUELA PRESSÃO	LOCK WASHER	ARANDELA GROWER
4	Y704445	2	PORCA	NUT	TUERCA

Carcaça Rotor Traseiro

150-45

VALTRA

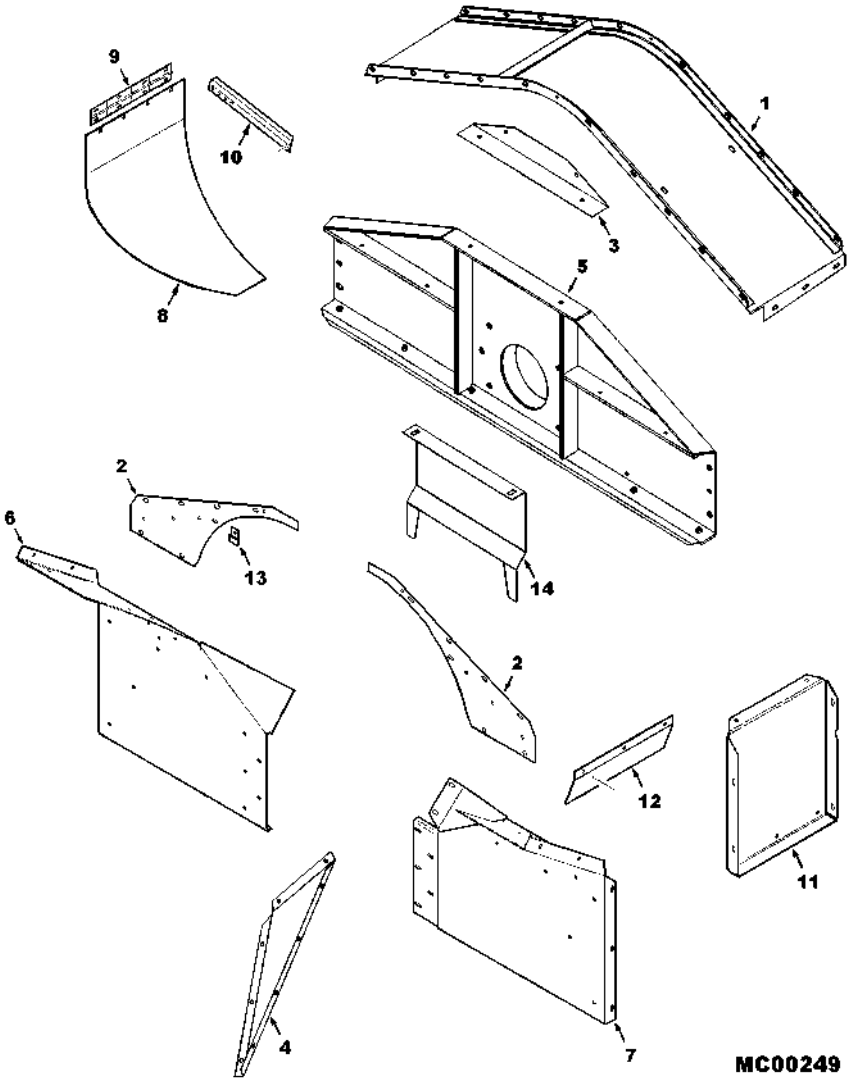

1	71387803	1	FECHAMENTO	COVER	CUBIERTA
1	70921210	8	PARAFUSO	BOLT	PERNO
1	70917378	16	ARRUELA	WASHER	ARANDELA
1	70916965	8	ARRUELA	WASHER	ARANDELA
1	70916950	8	PORCA	NUT	TUERCA
2	71387807	2	CHAPA	PLATE	CHAPA
2	70921332	4	PARAFUSO	BOLT	PERNO
2	70917642	4	ARRUELA	WASHER	ARANDELA
2	705020	4	ARRUELA PRESSÃO	LOCK WASHER	ARANDELA GROWER
2	70921210	8	PARAFUSO	BOLT	PERNO
2	70921965	6	PARAFUSO	BOLT	PERNO
2	70917378	22	ARRUELA	WASHER	ARANDELA
2	70916965	14	ARRUELA	WASHER	ARANDELA
2	70916950	14	PORCA	NUT	TUERCA
3	71395346	1	FECHAMENTO	COVER	CUBIERTA
3	70921210	2	PARAFUSO	BOLT	PERNO
3	70921965	2	PARAFUSO	BOLT	PERNO
3	70917378	4	ARRUELA	WASHER	ARANDELA
3	70916965	4	ARRUELA	WASHER	ARANDELA
3	70916950	4	PORCA	NUT	TUERCA
4	104928W1	1	CHAPA	PLATE	CHAPA
4	70931317	2	PARAFUSO	BOLT	PERNO
4	70937101	2	PORCA	NUT	TUERCA
4	7770456	3	PARAFUSO	BOLT	PERNO
4	70921332	6	PARAFUSO	BOLT	PERNO
4	70917642	7	ARRUELA	WASHER	ARANDELA
4	70917356	9	ARRUELA	WASHER	ARANDELA
4	70917372	9	PORCA	NUT	TUERCA
5	71394933	1	CHAPA	PLATE	CHAPA
5	700703922	4	PORCA	NUT	TUERCA
6	71389053	1	CHAPA	PLATE	CHAPA
6	7770456	10	PARAFUSO	BOLT	PERNO
6	70917642	10	ARRUELA	WASHER	ARANDELA
6	70917372	10	PORCA	NUT	TUERCA
6	70921965	4	PARAFUSO	BOLT	PERNO
6	70921210	1	PARAFUSO	BOLT	PERNO
6	70917378	5	ARRUELA	WASHER	ARANDELA
6	70916965	5	ARRUELA	WASHER	ARANDELA
6	70916950	5	PORCA	NUT	TUERCA
7	71389055	1	CHAPA	PLATE	CHAPA
7	7770456	2	PARAFUSO	BOLT	PERNO
7	70917642	2	ARRUELA	WASHER	ARANDELA
7	70917372	2	PORCA	NUT	TUERCA
7	70921965	4	PARAFUSO	BOLT	PERNO
7	70921210	1	PARAFUSO	BOLT	PERNO
7	70917378	5	ARRUELA	WASHER	ARANDELA
7	70916965	5	ARRUELA	WASHER	ARANDELA
7	70916950	5	PORCA	NUT	TUERCA
8	71392690	1	DEFLETOR	DEFLECTOR	DEFLECTOR
8	70931348	4	PARAFUSO	BOLT	PERNO

Carcaça Rotor Traseiro

150-45

VALTRA

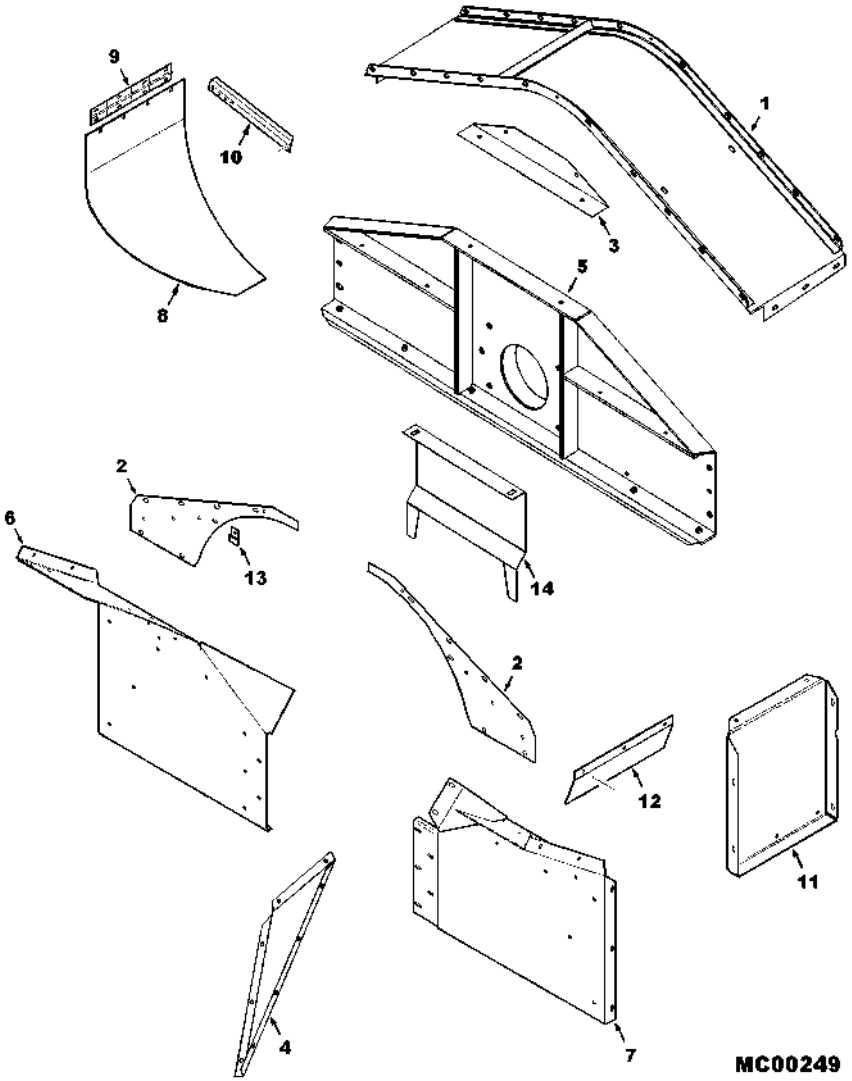

8	70916965	4	ARRUELA	WASHER	ARANDELA
8	70916950	4	PORCA	NUT	TUERCA
9	71386169	1	DOBRADIÇA	HINGE	BISAGRA
9	70931348	4	PARAFUSO	BOLT	PERNO
9	70916965	4	ARRUELA	WASHER	ARANDELA
9	70916950	4	PORCA	NUT	TUERCA
10	71389057	1	ALÇA	STRAP	FAJA
10	70921332	2	PARAFUSO	BOLT	PERNO
10	70917356	1	ARRUELA	WASHER	ARANDELA
10	70917372	1	PORCA	NUT	TUERCA
10	7704117	1	PORCA	NUT	TUERCA
11	71387826	1	CHAPA	PLATE	CHAPA
11	70921210	5	PARAFUSO	BOLT	PERNO
11	70917378	6	ARRUELA	WASHER	ARANDELA
11	70916965	5	ARRUELA	WASHER	ARANDELA
11	70916950	5	PORCA	NUT	TUERCA
12	71387700	1	CHAPA	PLATE	CHAPA
12	70921210	3	PARAFUSO	BOLT	PERNO
12	70916965	3	ARRUELA	WASHER	ARANDELA
12	70916950	3	PORCA	NUT	TUERCA
13	70936314	4	PRESILHA	STAPLE	GRAPA
14	71404326	1	DEFLETOR	DEFLECTOR	DEFLECTOR
14	70917378	2	ARRUELA	WASHER	ARANDELA

Côncavo
Concave
Concavo

150-50

VALTRA

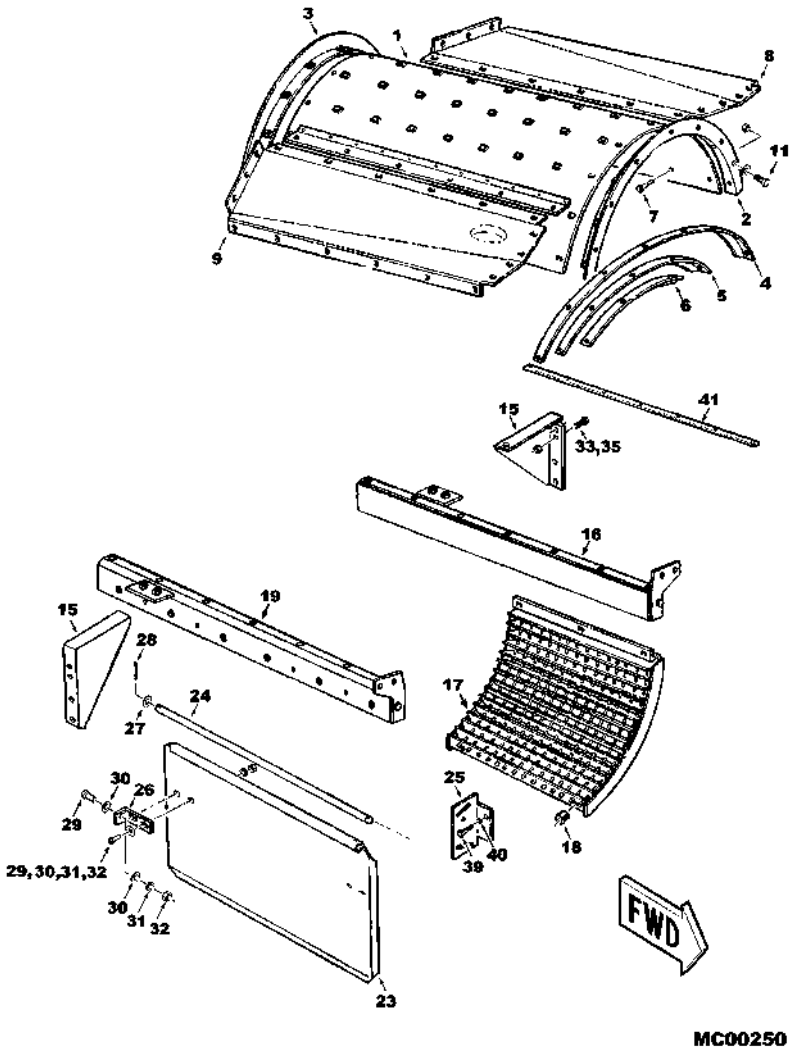

MC00250 EL13S001 C979002 E01 (1) 11/07 150- 50

1	71388439	1	FECHAMENTO	COVER	CUBIERTA
2	71388441	1	CANTONEIRA	ANGLE	ANGULO
3	71388442	1	CANTONEIRA	ANGLE	ANGULO
4	2467220W1	5	PALHETA	VANE	PALETA
5	2467230W1	1	PALHETA	VANE	PALETA
6	2498390W1	1	PALHETA	VANE	PALETA
7	71335689	52	PARAFUSO	BOLT	PERNO
7	700720958	16	PARAFUSO	BOLT	PERNO
8	71387334	1	FECHAMENTO	COVER	CUBIERTA
8	71387336	1	FECHAMENTO	COVER	CUBIERTA
8	70922586	7	PARAFUSO	BOLT	PERNO
8	70921332	4	PARAFUSO	BOLT	PERNO
8	70923325	13	PARAFUSO	BOLT	PERNO
8	70917378	7	ARRUELA	WASHER	ARANDELA
8	70917642	15	ARRUELA	WASHER	ARANDELA
8	70917356	13	ARRUELA	WASHER	ARANDELA
8	70916965	7	ARRUELA	WASHER	ARANDELA
8	353771X1	4	ARRUELA	WASHER	ARANDELA
8	704726	4	PORCA TRAVA	LOCKNUT	CONTRATUERCA
9	71387335	1	FECHAMENTO	COVER	CUBIERTA
9	71387337	1	FECHAMENTO	COVER	CUBIERTA
9	70923325	32	PARAFUSO	BOLT	PERNO
9	70917642	36	ARRUELA	WASHER	ARANDELA
9	70917356	32	ARRUELA	WASHER	ARANDELA
9	70917372	18	PORCA	NUT	TUERCA
9	7703499	4	PARAFUSO	BOLT	PERNO
9	704726	4	PORCA TRAVA	LOCKNUT	CONTRATUERCA
11	70921210	16	PARAFUSO	BOLT	PERNO
11	353771X1	16	ARRUELA	WASHER	ARANDELA
11	704734	16	PORCA TRAVA	LOCKNUT	CONTRATUERCA
15	71388453	2	SUPORTE	BRACKET	SOPORTE
15	70921176	8	PARAFUSO	BOLT	PERNO
15	704742	8	PORCA TRAVA	LOCKNUT	CONTRATUERCA
16	71388459	1	TRAVESSA	BRIDGE PIECE	CODO DE CRUCE
16	70921176	2	PARAFUSO	BOLT	PERNO
16	704742	2	PORCA TRAVA	LOCKNUT	CONTRATUERCA
17	71388451	4	CÔNCAVO	CONCAVE	CONCAVO
17	70920037	8	PARAFUSO	BOLT	PERNO
17	70921176	12	PARAFUSO	BOLT	PERNO
17	Y705046	12	ARRUELA PRESSÃO	LOCK WASHER	ARANDELA GROWER
18	151257M1	6	ESPAÇADOR	SPACER	PIEZA DISTANCIA
18	70919434	6	PARAFUSO	BOLT	PERNO
18	700703922	6	PORCA	NUT	TUERCA
19	71388458	1	TRAVESSA	BRIDGE PIECE	CODO DE CRUCE
19	70921176	2	PARAFUSO	BOLT	PERNO
19	704742	2	PORCA TRAVA	LOCKNUT	CONTRATUERCA
23	2618670W1	2	BLINDAGEM	SHIELD	BLINDAJE
24	2618680W1	2	TIRANTE	ROD	VARILLA
25	2538810W1	4	SUPORTE	BRACKET	SOPORTE
26	2530670W1	4	SUPORTE	BRACKET	SOPORTE

Côncavo
Concave
Concavo

150-50

VALTRA

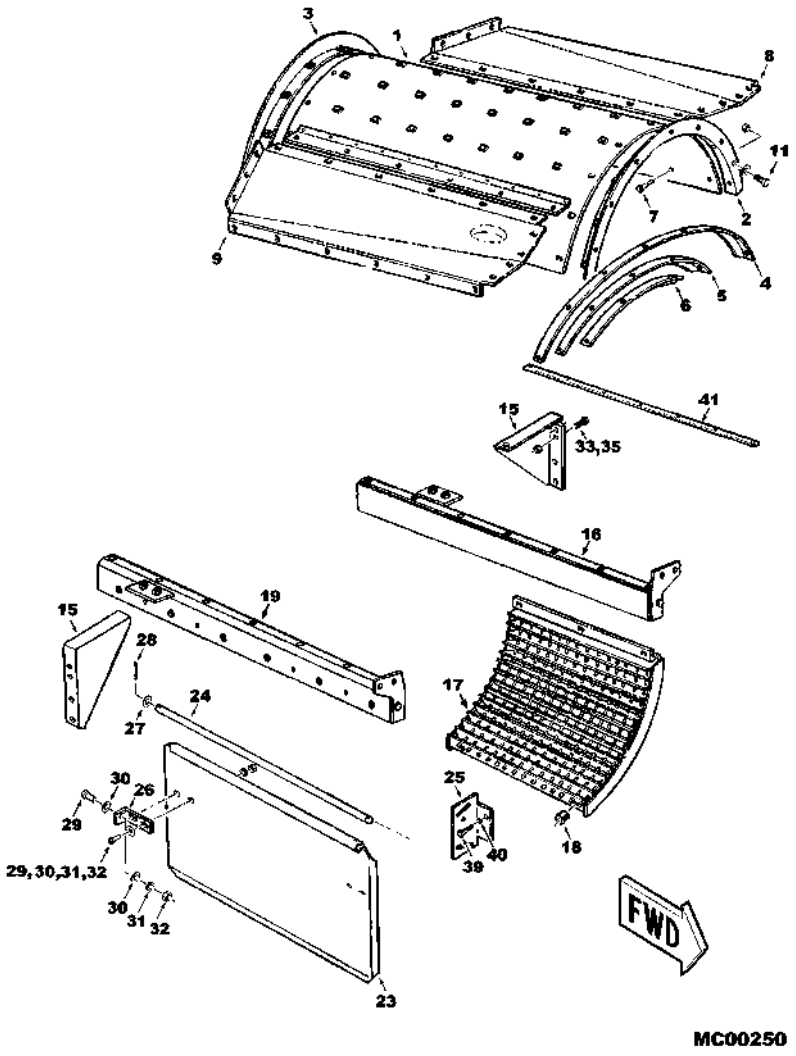

27	70917378	4	ARRUELA	WASHER	ARANDELA
28	70918452	4	CONTRAPINO	DOWEL	CENTRAJE
29	70923341	12	PARAFUSO	BOLT	PERNO
30	70917377	16	ARRUELA	WASHER	ARANDELA
31	70916964	12	ARRUELA	WASHER	ARANDELA
32	70916622	12	PORCA	NUT	TUERCA
33	70921176	8	PARAFUSO	BOLT	PERNO
35	704742	8	PORCA TRAVA	LOCKNUT	CONTRATUERCA
39	70921210	4	PARAFUSO	BOLT	PERNO
40	70916965	4	ARRUELA	WASHER	ARANDELA
41	71388465	2	CHAPA	PLATE	CHAPA

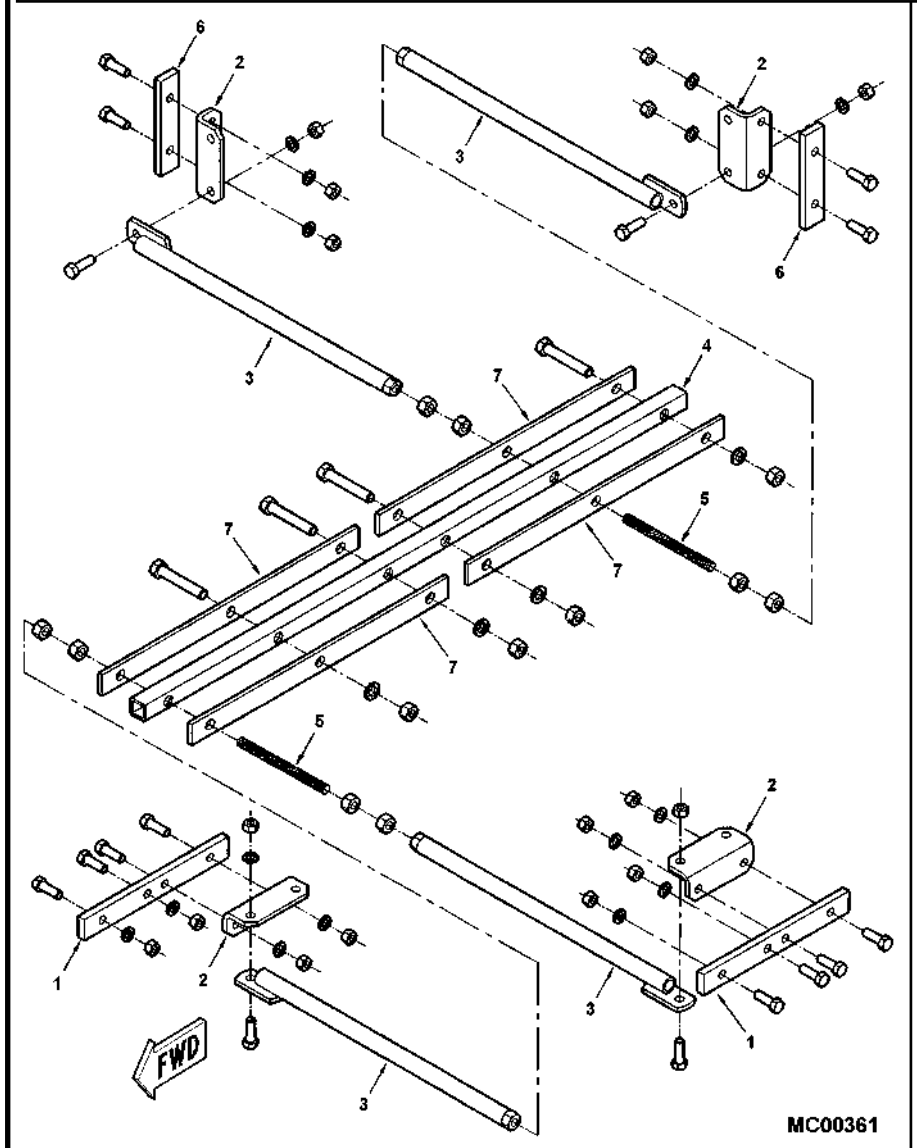

1	71398761	2	BARRA	BAR	BARRA
1	703983	4	PARAFUSO	BOLT	PERNO
1	Y705046	4	ARRUELA PRESSÃO	LOCK WASHER	ARANDELA GROWER
1	704031	4	PORCA	NUT	TUERCA
2	71398762	4	CANTONEIRA	ANGLE	ANGULO
2	703983	8	PARAFUSO	BOLT	PERNO
2	Y705046	8	ARRUELA PRESSÃO	LOCK WASHER	ARANDELA GROWER
2	704031	8	PORCA	NUT	TUERCA
3	71398764	4	TUBO	PIPE	CANO
3	701235	4	PARAFUSO	BOLT	PERNO
3	Y705046	4	ARRUELA PRESSÃO	LOCK WASHER	ARANDELA GROWER
3	704031	4	PORCA	NUT	TUERCA
4	71398771	1	TUBO	PIPE	CANO
5	71398770	2	TIRANTE	ROD	VARILLA
5	70932665	8	PORCA	NUT	TUERCA
6	71398768	2	BARRA	BAR	BARRA
7	71398769	4	BARRA	BAR	BARRA
7	7701550	4	PARAFUSO	BOLT	PERNO
7	70917373	4	ARRUELA	WASHER	ARANDELA
7	70932665	4	PORCA	NUT	TUERCA

Rotor
Impeller
Turbina

150-60

VALTRA

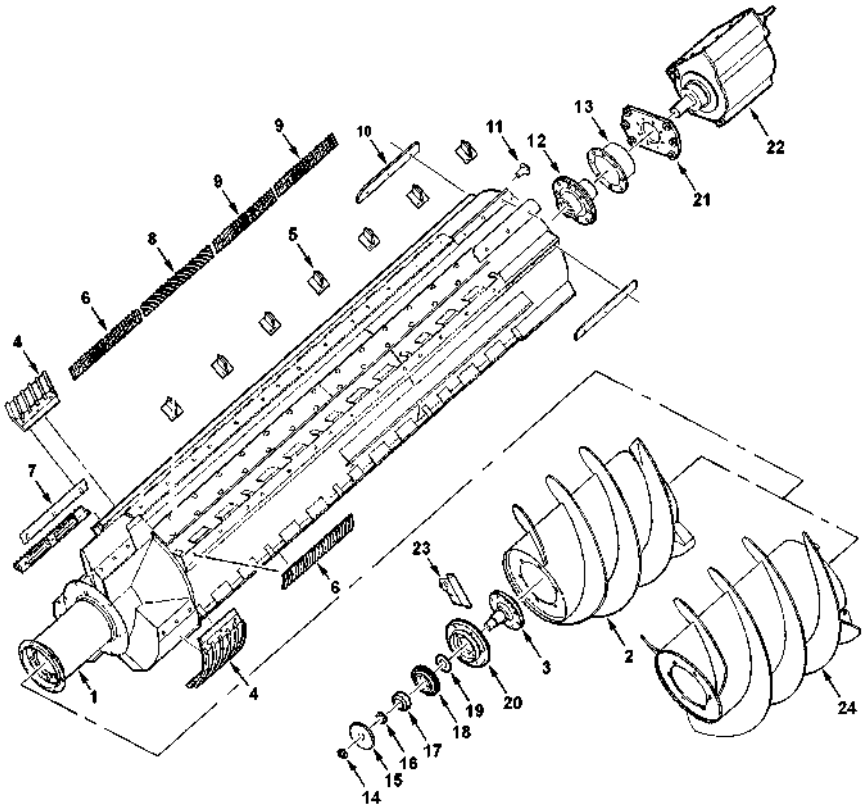

MC00251

1			X	ROTOR	ROTOR	ROTOR
2	2469760W1		X	SEM-FIM	AUGER	SINFIN
2	71399637		1	CJ. SEM-FIM	KIT, AUGER	SINFIN JUEGO
2	71399641		X	SEM-FIM	AUGER	SINFIN
2	70921210		15	PARAFUSO	BOLT	PERNO
2	70917378		15	ARRUELA	WASHER	ARANDELA
2	70916965		15	ARRUELA	WASHER	ARANDELA
2	700704010		X	TUBO	TUBE	TUBO
3	101930M1		1	EIXO	SHAFT	ARBOL
3	70921525		8	PARAFUSO	BOLT	PERNO
4	2497273W91		1	ELEMENTO	ELEMENT	ELEMENTO
4	102835M91		1	ELEMENTO	ELEMENT	ELEMENTO
4	700706463		18	PARAFUSO	BOLT	PERNO
4	353771X1		18	ARRUELA	WASHER	ARANDELA
5	2554761W91		21	IMPULSOR	IMPELLER	TURBINA IMPULS.
5	7700461		42	PARAFUSO	BOLT	PERNO
5	704726		42	PORCA TRAVA	LOCKNUT	CONTRATUERCA
5	71378019		X	CONJUNTO	KIT	JUEGO
6	71371520	[A] 0.75	10	BARRA	BAR	BARRA
7	71393107		X	CALÇO	SHIM	CALCE
8	71371526	[AC] 0.75	2	BARRA	BAR	BARRA
9	71378577	[AB] 0.75	6	BARRA	BAR	BARRA
9	71378579		X	BARRA	BAR	BARRA
9	70926154		24	PARAFUSO	BOLT	PERNO
9	Y705046		24	ARRUELA PRESSÃO	LOCK WASHER	ARANDELA GROWER
10	71395413		6	CHAPA	PLATE	CHAPA
10	8701708		18	PARAFUSO	BOLT	PERNO
10	Y705046		18	ARRUELA PRESSÃO	LOCK WASHER	ARANDELA GROWER
10	71399003		X	CONJUNTO	KIT	JUEGO
11	373293X1		1	PARAFUSO	BOLT	PERNO
12	71391752		1	CUBO	HUB	CUBO
13	102981M91		1	BLINDAGEM	SHIELD	BLINDAJE
13	70921525		8	PARAFUSO	BOLT	PERNO
13	353773X1		8	ARRUELA	WASHER	ARANDELA
14	832088M1		1	PORCA	NUT	TUERCA
15	112752W1		1	RODA	WHEEL	RUEDA
16	2489940W1		1	ARRUELA	WASHER	ARANDELA
17	22602X		1	MANCAL	BEARING	COJINETE
18	71387470		1	CARCAÇA	HOUSING	ALOJAMIENTO
18	701235		4	PARAFUSO	BOLT	PERNO
18	Y705046		4	ARRUELA PRESSÃO	LOCK WASHER	ARANDELA GROWER
19	2489920W1		1	BLINDAGEM	SHIELD	BLINDAJE
20	2489330W1		1	FLANGE	FLANGE	PLETINA
20	70923114		6	PARAFUSO	BOLT	PERNO
20	Y705046		6	ARRUELA PRESSÃO	LOCK WASHER	ARANDELA GROWER
21	71401912		1	CHAPA	PLATE	CHAPA
21	70919434		6	PARAFUSO	BOLT	PERNO

Menu

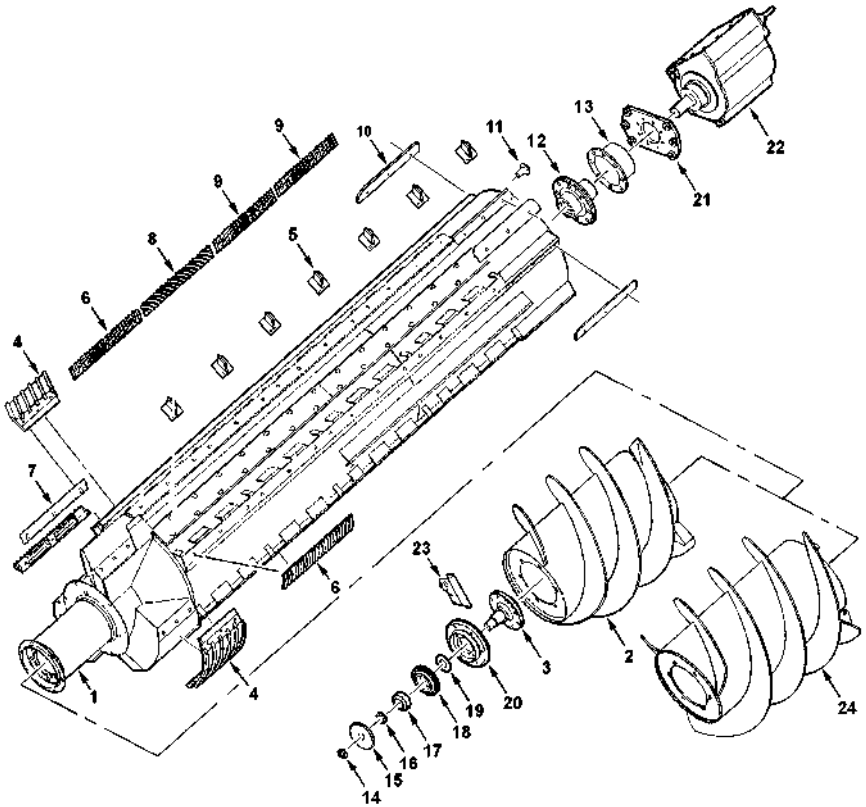

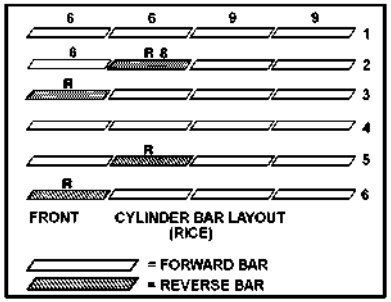

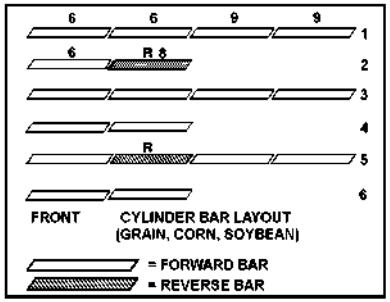

MC00251

21	70918432	6	ARRUELA	WASHER	ARANDELA
21	700703922	6	PORCA	NUT	TUERCA
22	71401731	1	CX. CÂMBIO	GEARBOX	CAJA CAMBIO
22	7703259	8	PARAFUSO	BOLT	PERNO
22	700708343	8	ARRUELA PRESSÃO	LOCK WASHER	ARANDELA GROWER
23	71401326	1	SUPORTE	BRACKET	SOPORTE
24	71410439	1	SEM-FIM	AUGER	SINFIN
24	71410441	X	SEM-FIM	AUGER	SINFIN
24	70923470	3	PARAFUSO	BOLT	PERNO
24	353771X1	3	ARRUELA	WASHER	ARANDELA
24	71401418	1	DISCO	DISC	DISCO
24	71412755	3	ESPAÇADOR	SPACER	PIEZA DISTANCIA
24	700708848	3	PARAFUSO	BOLT	PERNO
24	353771X1	3	ARRUELA	WASHER	ARANDELA

[A] GRÃO, MILHO E SOJA
GRAIN, CORN AND SOYBEAN
GRANOS, MAIZ Y SOYA

[B] RANHURAS PARA FRENTE
FORWARD GROOVES
ENTALLE EN DELANTE

[C] RANHURAS PARA TRÁS
REVERSE GROOVES
ENTALLE EN ZAGA

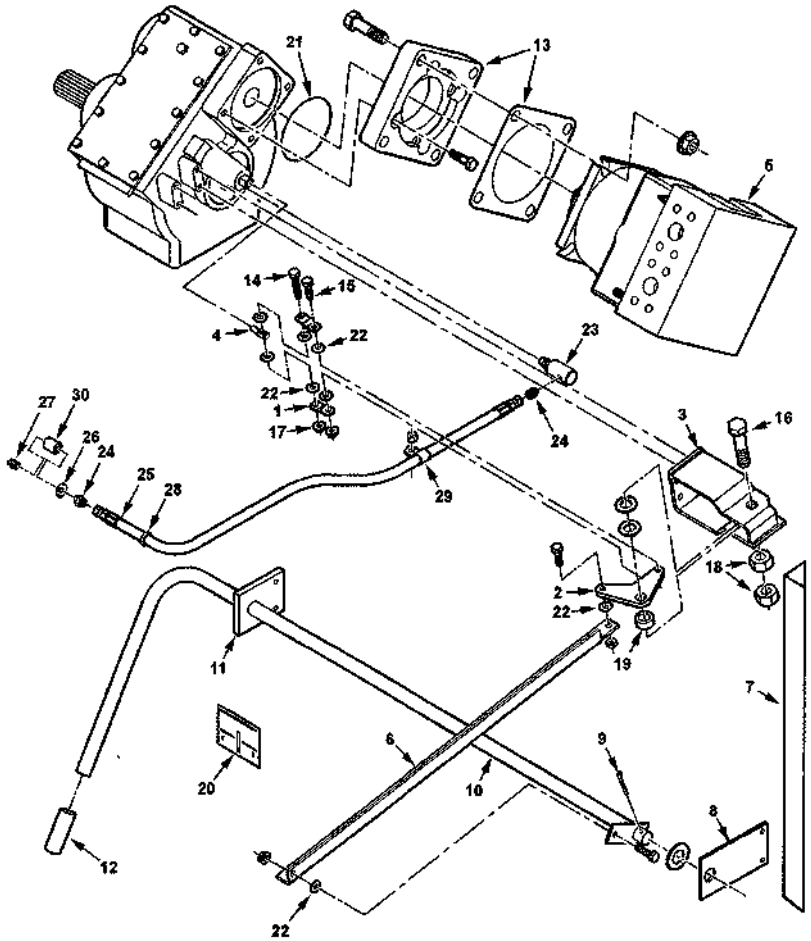

1	71391261		2	PRESILHA	STAPLE	GRAPA
2	71391643		1	ALAVANCA	LEVER	PALANCA
3	71388829		1	PIVÔ	PIVOT	PIVOTE
3	700708349		4	PARAFUSO	BOLT	PERNO
3	70917378		4	ARRUELA	WASHER	ARANDELA
4	71391660		1	PARAFUSO	BOLT	PERNO
5	71396258		1	MOTOR	ENGINE	MOTOR
5	7701766		4	PARAFUSO	BOLT	PERNO
5	700703923		4	PORCA	NUT	TUERCA
6	71391257		1	PRESILHA	STAPLE	GRAPA
6	70921210		2	PARAFUSO	BOLT	PERNO
6	704734		2	PORCA TRAVA	LOCKNUT	CONTRATUERCA
7	71388843		1	CANTONEIRA	ANGLE	ANGULO
7	70921333		2	PARAFUSO	BOLT	PERNO
7	70917356		2	ARRUELA	WASHER	ARANDELA
7	70917372		2	PORCA	NUT	TUERCA
8	71388844		1	CHAPA	PLATE	CHAPA
8	70921333		2	PARAFUSO	BOLT	PERNO
8	70917356		2	ARRUELA	WASHER	ARANDELA
8	70917372		2	PORCA	NUT	TUERCA
9	70922002		1	PINO	PIN	PASADOR
10	71388833		1	MANIVELA	CRANK	MANIVELA
10	705681		1	ARRUELA	WASHER	ARANDELA
11	71391270		1	CHAPA	PLATE	CHAPA
11	70921977		2	PARAFUSO	BOLT	PERNO
11	70917642		2	ARRUELA	WASHER	ARANDELA
11	70917356		2	ARRUELA	WASHER	ARANDELA
11	70917372		2	PORCA	NUT	TUERCA
12	71379254		1	MANÍPULO	KNOB	POMO
13	71388052		1	ADAPTADOR	ADAPTOR	ADAPTADOR
13	71389765		1	JUNTA	GASKET	EMPAQUETADURA.
13	700708351		4	PARAFUSO	BOLT	PERNO
14	70922127		1	PARAFUSO	BOLT	PERNO
14	70917642		2	ARRUELA	WASHER	ARANDELA
15	70921977		1	PARAFUSO	BOLT	PERNO
16	70924763		1	PARAFUSO	BOLT	PERNO
16	70918269		2	ARRUELA	WASHER	ARANDELA
17	704726		2	PORCA TRAVA	LOCKNUT	CONTRATUERCA
18	70913160		2	PORCA	NUT	TUERCA
19	51871M1		1	ESPAÇADOR	SPACER	PIEZA DISTANCIA
20	71407700		1	DECAL	DECAL	CALCOMANIA
21	70925785	VITON 4.987x.103	1	ANEL "O"	O RING	JUNTA TORICA
22	71391654		6	ARRUELA	WASHER	ARANDELA
23	71332011		1	CONEXÃO	CONNECTION	CONEXION
23	70921885		1	ANEL "O"	O RING	JUNTA TORICA
24	70919171		2	CONEXÃO	CONNECTION	CONEXION
25	71401753		1	CJ. MANGUEIRA	KIT, HOSE	MANGUITOS JUEGO
26	Y705533		1	ARRUELA	WASHER	ARANDELA
27	70914767		1	PINO	PIN	PASADOR
27	70915276		1	GRAXEIRA	GREASER	ENGRASADOR

Menu

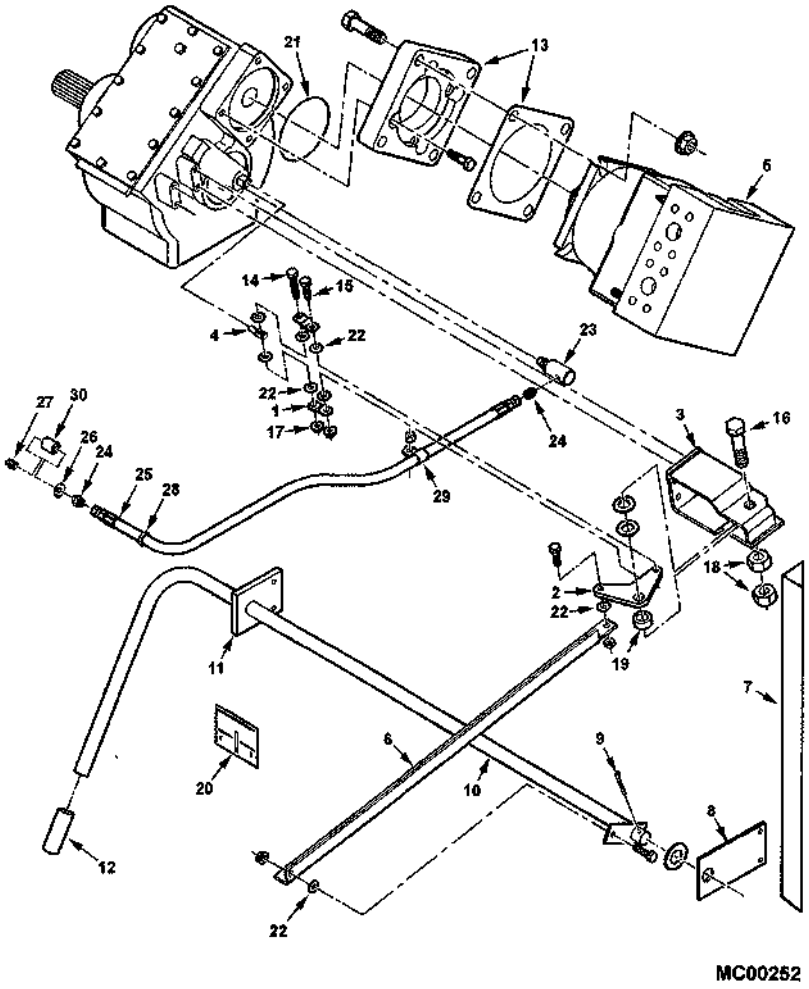

29	70925617	3	BRAÇADEIRA	CLAMP	ABRAZADERA
29	70916950	2	PORCA	NUT	TUERCA
30	70922862	1	ACOPLAMENTO	COUPLING	ACOPLAMIENTO

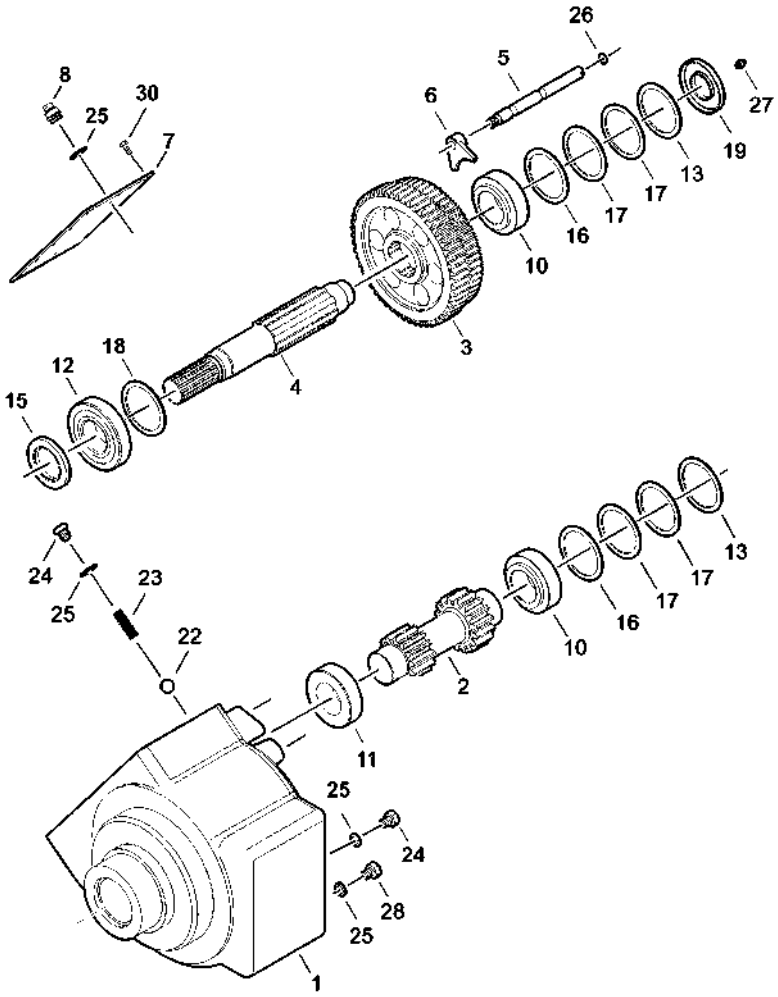

71387393

1	71392886		1	ALOJAMENTO	ATOMISER BODY	CUERPO ATOMIZ.
2	71392887		1	EIXO	SHAFT	ARBOL
3	71392888	53/56	1	ENGRENAGEM	GEAR	ENGRANAJE
4	71392889		1	EIXO	SHAFT	ARBOL
4	71401730		1	EIXO	SHAFT	ARBOL
5	71392890		1	HASTE	RAIL	RIEL
6	71392891		1	GARFO	FORK	HORQUILLA
7	71392892		1	TAMPA	COVER	CUBIERTA
7	79021649		X	JUNTA	GASKET	EMPAQUETADURA.
8	71391263		1	BUJÃO	PLUG	TAPON
10	71392894		2	MANCAL	BEARING	COJINETE
11	71392895		1	MANCAL	BEARING	COJINETE
12	71392896		1	MANCAL	BEARING	COJINETE
13	71392897		2	ANEL	RING	ARO
15	71392898	A60 X 95 X 10	1	RETENTOR	SEAL	RETEN
16	71392899	90 X 100 X 2, 0	2	CALÇO	SHIM	CALCE
17	71392900	90 X 100 X 0, 1	4	CALÇO	SHIM	CALCE
18	71394126		1	ARRUELA	WASHER	ARANDELA
19	71394127	AS45 X 100 X 10	1	RETENTOR	SEAL	RETEN
22	71394128	12mm	1	ESFERA	BALL	BOLA
23	71394129		1	MOLA	SPRING	RESORTE
24	71394130		4	BUJÃO	PLUG	TAPON
25	71394131		5	ANEL	RING	ARO
26	71394132		1	ANEL "O"	O RING	JUNTA TORICA
28	71394134		1	BUJÃO	PLUG	TAPON
30	700708359	M8-1.25x20 CL8.8	12	PARAFUSO	BOLT	PERNO

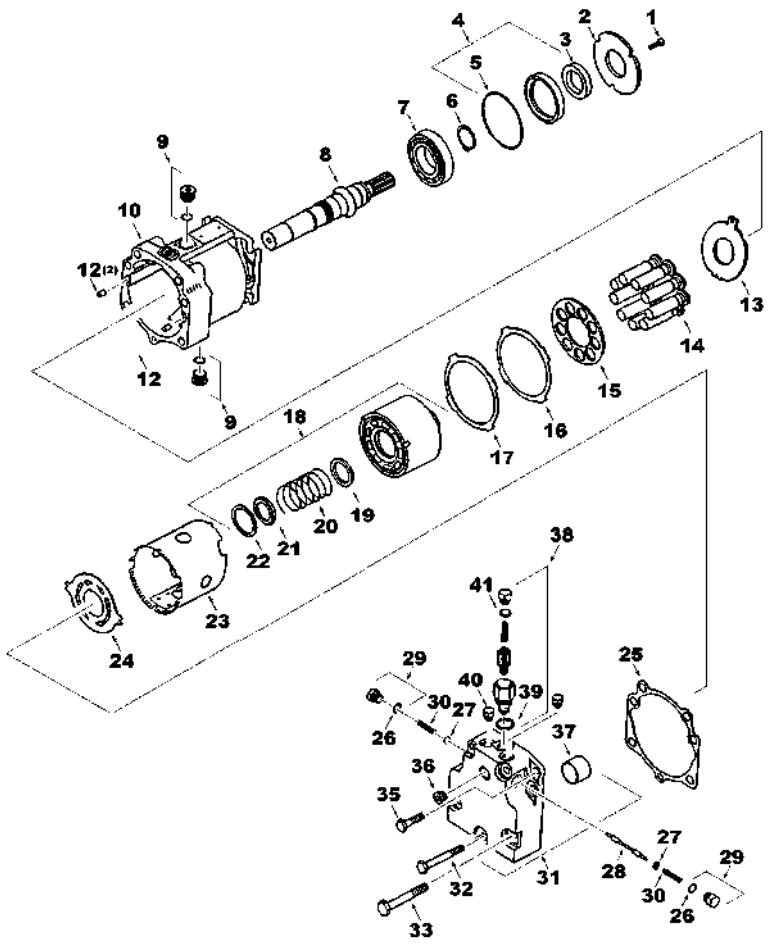

1	71396177	3	PARAFUSO	BOLT	PERNO
2	71396176	1	CHAPA	PLATE	CHAPA
3	1077666M1	2	RETENTOR	SEAL	RETEN
4	71396174	1	CJ. FLANGE	FLANGE ASSY.	CJ. PLETINA
5	71396175	1	ANEL "O"	O RING	JUNTA TORICA
6	71396173	1	ANEL	RING	ARO
7	71396171	1	MANCAL	BEARING	COJINETE
8	71396170	1	EIXO	SHAFT	ARBOL
9	71396144	2	BUJÃO	PLUG	TAPON
9	70921214	2	ANEL "O"	O RING	JUNTA TORICA
10	71396143	1	CARCAÇA	HOUSING	ALOJAMIENTO
12	700702137	2	PINO	PIN	PASADOR
13	71396158	1	CHAPA	PLATE	CHAPA
14	71396151	9	PISTÃO	PISTON	PISTON
15	71396152	1	BATENTE	RETAINER	RETENEDOR
16	71396153	1	GUIA	GUIDE	GUIA
17	71396154	1	CALÇO	SHIM	CALCE
18	71396146	1	BLOCO CILINDROS	CYLINDER BLOCK	BLOQUE CILINDROS
19	71396147	1	ASSENTO	SEAT	ASIENTO
20	71396148	1	MOLA	SPRING	RESORTE
21	71396149	1	BATENTE	RETAINER	RETENEDOR
22	71396150	1	ANEL	RING	ARO
23	71396155	1	TUBO	PIPE	CANO
24	71396156	1	VÁLVULA	VALVE	VALVULA
25	71396159	2	JUNTA	GASKET	EMPAQUETADURA.
26	AG133717	4	ANEL "O"	O RING	JUNTA TORICA
27	71396166	2	GUIA	GUIDE	GUIA
28	71396165	1	CARRETEL	SPOOL	CARRETE
29	71396168	2	BUJÃO	PLUG	TAPON
30	71396167	2	MOLA	SPRING	RESORTE
31	71396163	1	KIT BUCHAS	KIT, BUSH	CASQUILLOS JUEGO
32	71396162	1	PARAFUSO	BOLT	PERNO
33	71396160	4	PARAFUSO	BOLT	PERNO
35	71396161	2	PARAFUSO	BOLT	PERNO
36	700725864	2	BUJÃO	PLUG	TAPON
36	70928488	1	ANEL "O"	O RING	JUNTA TORICA
37	71396164	1	BUCHA	BUSH	CASQUILLO
38	71396169	1	CJ. CARTUCHO	CARTRIDGE ASSY.	CJ. CARTUCHO
39	70928486	1	ANEL "O"	O RING	JUNTA TORICA
40	71374831	2	BUJÃO	PLUG	TAPON
40	70928488	1	ANEL "O"	O RING	JUNTA TORICA
41	70928488	1	ANEL "O"	O RING	JUNTA TORICA

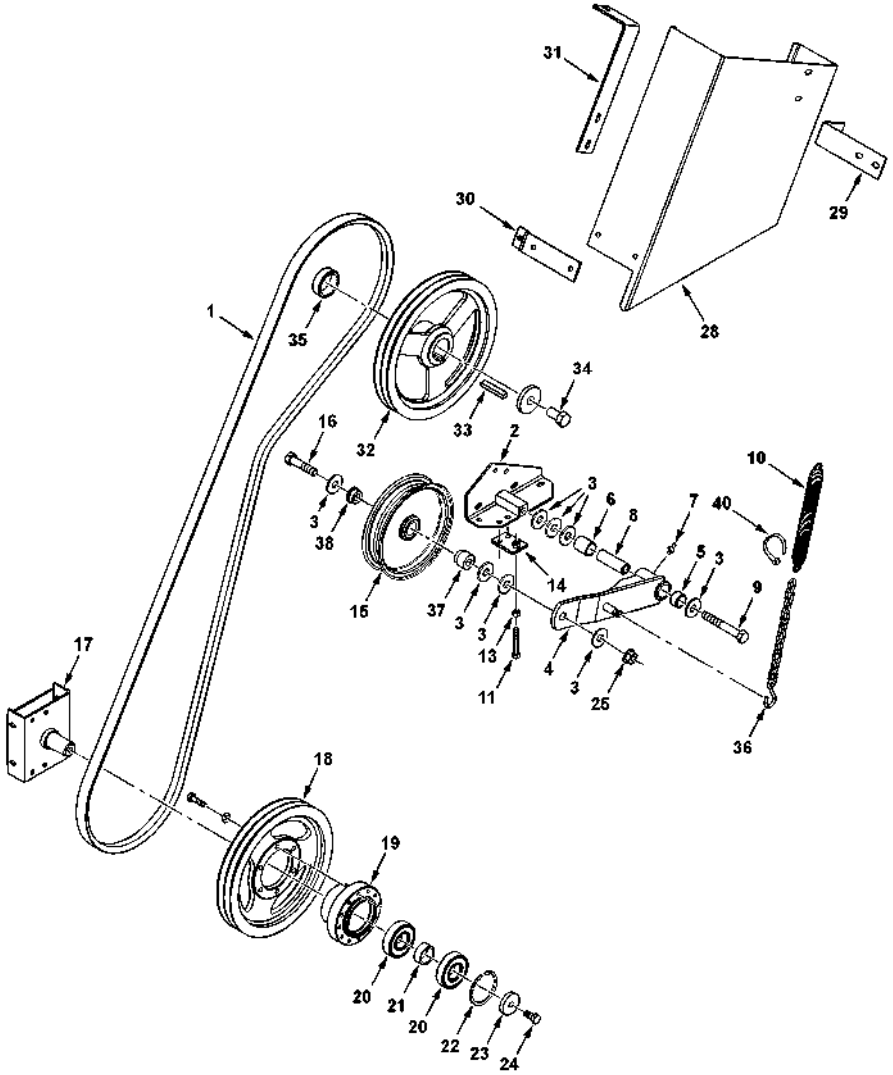

1	227455M1		1	CORREIA	BELT	CORREA
1	71406361		1	CORREIA	BELT	CORREA
2	101098M91		1	PIVÔ	PIVOT	PIVOTE
2	722035		4	PARAFUSO	BOLT	PERNO
2	700709603		4	ARRUELA	WASHER	ARANDELA
2	704734		4	PORCA TRAVA	LOCKNUT	CONTRATUERCA
4	71406362		1	CJ. BRAÇO	KIT, ARM	JUEGO DE BRAZO
5	1689170W1		2	LUVA	SLEEVE	MANCHA
7	70914465		1	CARCAÇA	HOUSING	ALOJAMIENTO
8	2441490W1		1	LUVA	SLEEVE	MANCHA
9	70925704		1	PARAFUSO	BOLT	PERNO
10	101276M2		1	MOLA	SPRING	RESORTE
11	70931643		1	PARAFUSO	BOLT	PERNO
13	70916950		1	PORCA	NUT	TUERCA
14	2628221W91		1	PLACA	PLATE	PLATO
14	70921210		2	PARAFUSO	BOLT	PERNO
14	70917378		2	ARRUELA	WASHER	ARANDELA
14	704734		2	PORCA TRAVA	LOCKNUT	CONTRATUERCA
15	2553560W1	[A] 8-3/4	1	POLIA	PULLEY	POLEA
15	2553560W1	[B] 8-3/4	1	POLIA	PULLEY	POLEA
15	71309767	[B] ∅ 8	1	POLIA	PULLEY	POLEA
16	70919434		1	PARAFUSO	BOLT	PERNO
17	101100M91		1	SUPORTE	BRACKET	SOPORTE
17	70921965		4	PARAFUSO	BOLT	PERNO
17	70917378		4	ARRUELA	WASHER	ARANDELA
17	704734		4	PORCA TRAVA	LOCKNUT	CONTRATUERCA
18	2628310W1		1	POLIA	PULLEY	POLEA
18	71388748		1	POLIA	PULLEY	POLEA
18	70923701	[A] 3/8-16x2	6	PARAFUSO	BOLT	PERNO
18	70921324	[B] 3/8-16x3-3/4	6	PARAFUSO	BOLT	PERNO
18	70916965		6	ARRUELA	WASHER	ARANDELA
18	70916950		6	PORCA	NUT	TUERCA
18	71406328		1	POLIA	PULLEY	POLEA
18	339376X1		6	ARRUELA	WASHER	ARANDELA
18	3009495X1		6	PARAFUSO	BOLT	PERNO
19	71387515		1	CUBO	HUB	CUBO
19	71406330		1	CUBO	HUB	CUBO
20	354920X1		2	ROLAMENTO	BEARING	COJINETE
21	2619180W1		1	ESPAÇADOR	SPACER	PIEZA DISTANCIA
22	70925997		1	ANEL	RING	ARO
23	2485470W1		1	ARRUELA	WASHER	ARANDELA
24	70923114		1	PARAFUSO	BOLT	PERNO
25	700703922		1	PORCA	NUT	TUERCA
28	101075M2		1	CHAPA	PLATE	CHAPA
29	70921210		4	PARAFUSO	BOLT	PERNO

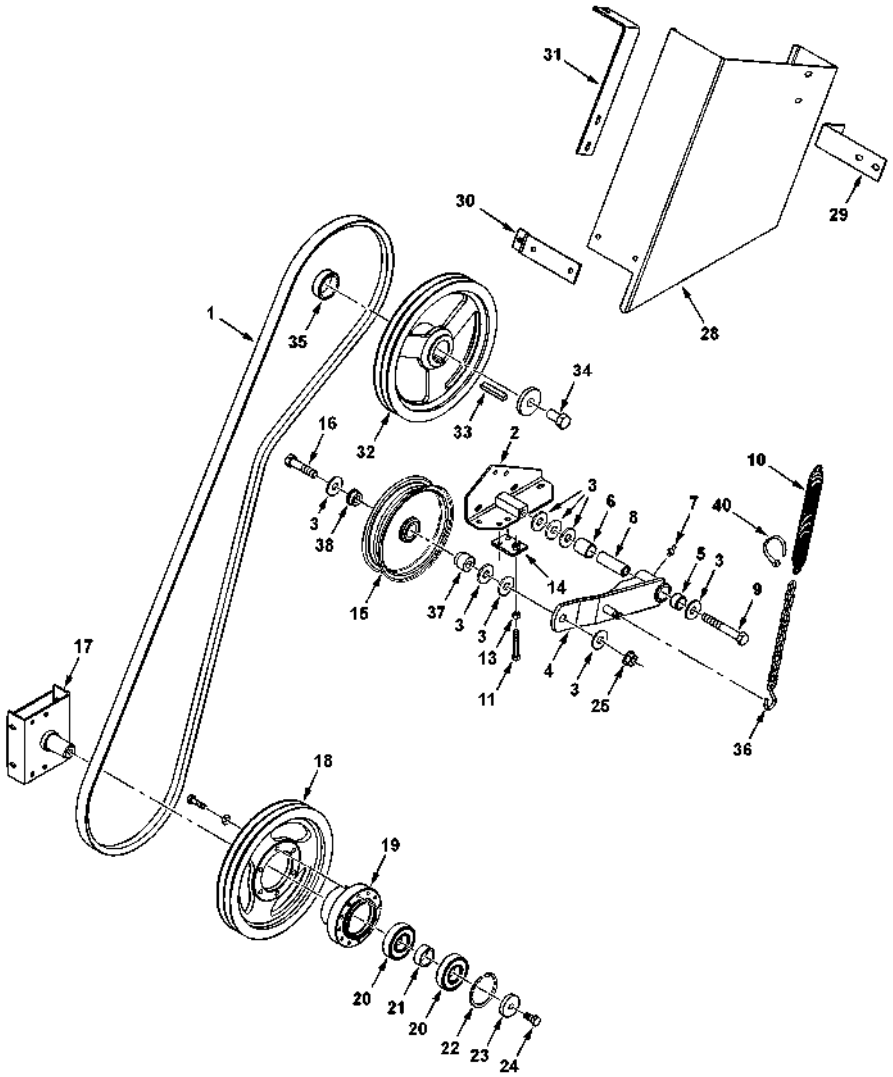

29	70916965	4	ARRUELA	WASHER	ARANDELA
29	70916950	4	PORCA	NUT	TUERCA
32	2503350W1	1	POLIA	PULLEY	POLEA
32	71385836	1	POLIA	PULLEY	POLEA
32	71406327	1	POLIA	PULLEY	POLEA
33	61879	1	CHAVETA	KEY	CLAVE
34	70921169	1	PARAFUSO	BOLT	PERNO
34	104751W1	1	ARRUELA	WASHER	ARANDELA
35	2619380W1	1	ESPAÇADOR	SPACER	PIEZA DISTANCIA
36	2630100W2	1	CORRENTE	CHAIN	CADENA
37	71353127	1	ESPAÇADOR	SPACER	PIEZA DISTANCIA
38	71312602	1	ESPAÇADOR	SPACER	PIEZA DISTANCIA
40	70925094	X	PRESILHA	STAPLE	GRAPA

[A] ESPALHADOR DE PALHA
STRAW SPREADER
DESPARRAMADOR DE PAJA

[B] PICADOR DE PALHA
STRAW CHOPPER
PICADOR DE PAJA

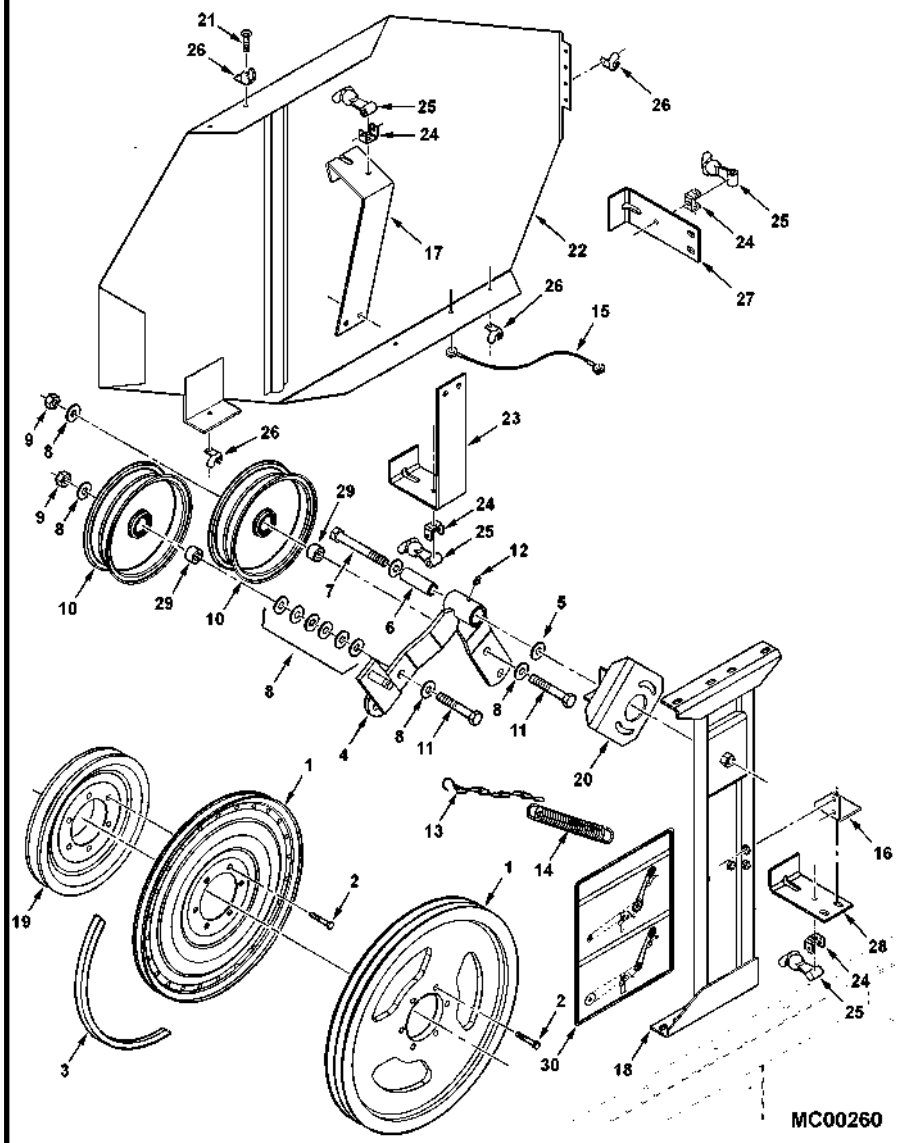

1	2628340W1	[A] ∅ 17.5	1	POLIA	PULLEY	POLEA
1	71406332	[A] ∅ 17.5	1	POLIA	PULLEY	POLEA
1	339376X1		6	ARRUELA	WASHER	ARANDELA
1	3009495X1		6	PARAFUSO	BOLT	PERNO
3	71406339		1	CORREIA	BELT	CORREA
4	71387307		1	CJ. BRAÇO	KIT, ARM	JUEGO DE BRAZO
4	1689170W1		2	LUVA	SLEEVE	MANCHA
5	70923104		1	ARRUELA	WASHER	ARANDELA
6	2441490W1		1	LUVA	SLEEVE	MANCHA
7	70925705		1	PARAFUSO	BOLT	PERNO
7	70918432		1	ARRUELA	WASHER	ARANDELA
9	700703922		2	PORCA	NUT	TUERCA
10	31-2455700		2	POLIA	PULLEY	POLEA
11	70925702		2	PARAFUSO	BOLT	PERNO
12	70914465		1	CARCAÇA	HOUSING	ALOJAMIENTO
13	2630100W2		1	CORRENTE	CHAIN	CADENA
13	70925094		1	PRESILHA	STAPLE	GRAPA
14	101276M2		1	MOLA	SPRING	RESORTE
15	112942W1		1	CABO	CABLE	CABLE
16	71387845		1	SUPORTE	BRACKET	SOPORTE
16	70921210		2	PARAFUSO	BOLT	PERNO
16	70916965		2	ARRUELA	WASHER	ARANDELA
17	71388256		1	SUPORTE	BRACKET	SOPORTE
17	70921210		2	PARAFUSO	BOLT	PERNO
17	704734		2	PORCA TRAVA	LOCKNUT	CONTRATUERCA
18	71406368		1	COLUNA	COLUMN	COLUMNA
18	70921969		2	PARAFUSO	BOLT	PERNO
18	70921210		2	PARAFUSO	BOLT	PERNO
18	70917378		1	ARRUELA	WASHER	ARANDELA
18	704734		4	PORCA TRAVA	LOCKNUT	CONTRATUERCA
19	71406333	[B] ∅ 9.4	1	POLIA	PULLEY	POLEA
20	70921210		2	PARAFUSO	BOLT	PERNO
20	353771X1		2	ARRUELA	WASHER	ARANDELA
20	70916965		2	ARRUELA	WASHER	ARANDELA
20	71406364		1	BATENTE	RETAINER	RETENEDOR
20	70923114		2	PARAFUSO	BOLT	PERNO
20	Y705046		2	ARRUELA PRESSÃO	LOCK WASHER	ARANDELA GROWER
20	705541		2	ARRUELA	WASHER	ARANDELA
21	700705088		4	PARAFUSO	BOLT	PERNO
21	3725830M1		4	PORCA TRAVA	LOCKNUT	CONTRATUERCA
22	71388736		1	BLINDAGEM	SHIELD	BLINDAJE
23	101069M1		2	SUPORTE	BRACKET	SOPORTE
23	70921210		2	PARAFUSO	BOLT	PERNO
23	704734		2	PORCA TRAVA	LOCKNUT	CONTRATUERCA
24	1787520W1		4	SUPORTE	BRACKET	SOPORTE
24	70921332		2	PARAFUSO	BOLT	PERNO
24	704726		2	PORCA TRAVA	LOCKNUT	CONTRATUERCA

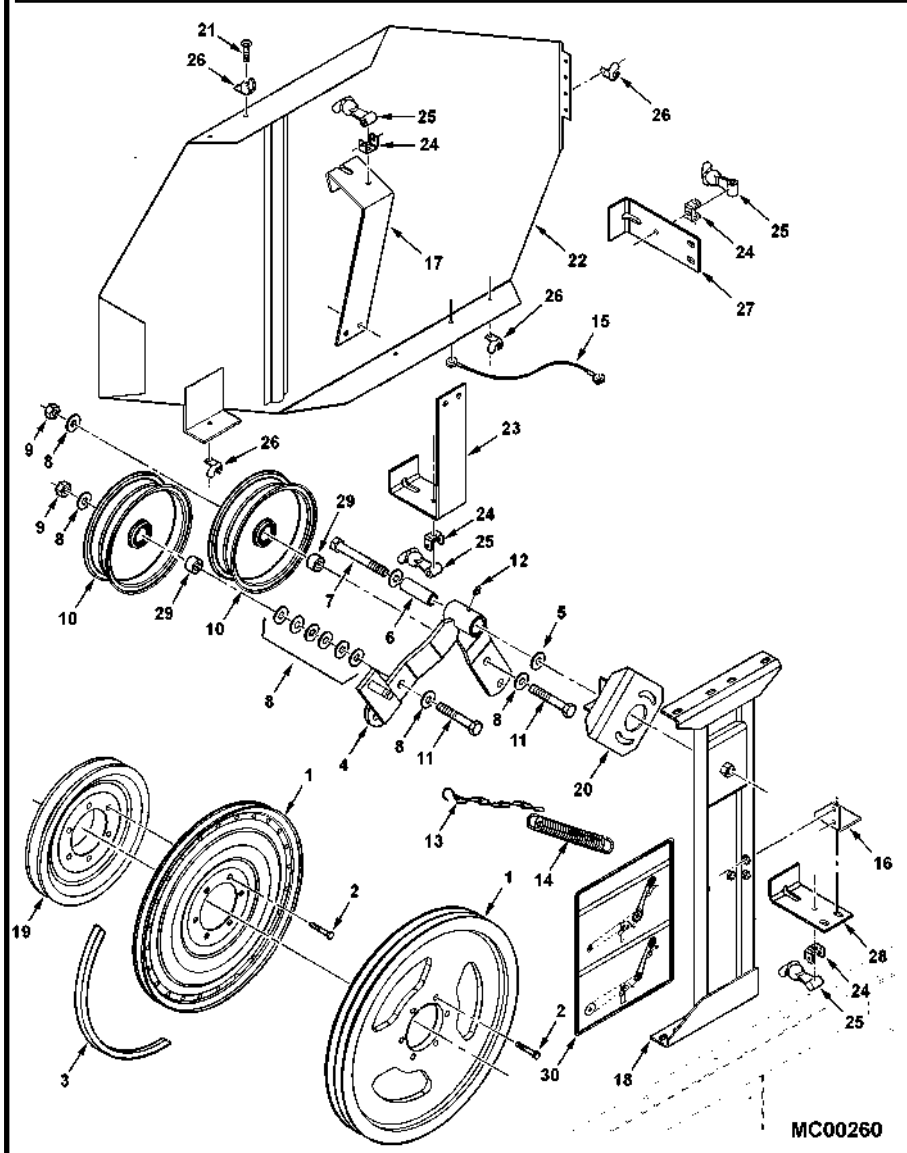

25	776682	4	TRINCO	LATCH	CERROJO
25	Y703140	4	PARAFUSO	BOLT	PERNO
25	1703354	4	PORCA	NUT	TUERCA
26	8722910	4	FIXAÇÃO	CATCH	FIJADOR
27	101065M1	1	SUPORTE	BRACKET	SOPORTE
27	70921210	2	PARAFUSO	BOLT	PERNO
27	704734	2	PORCA TRAVA	LOCKNUT	CONTRATUERCA
28	101066M1	1	SUPORTE	BRACKET	SOPORTE
28	70921210	2	PARAFUSO	BOLT	PERNO
28	704734	2	PORCA TRAVA	LOCKNUT	CONTRATUERCA
29	2451440W1	2	ESPAÇADOR	SPACER	PIEZA DISTANCIA
30	71408765	1	DECAL	DECAL	CALCOMANIA

[A] ALTA VELOCIDADE
SPEED HIGH
ALTA VELOCIDAD

[B] BAIXA VELOCIDADE
SPEED DOWN
BAJA VELOCIDAD

Kit Acionamento Picador De Palhas **Serviço Pesado**

170-20

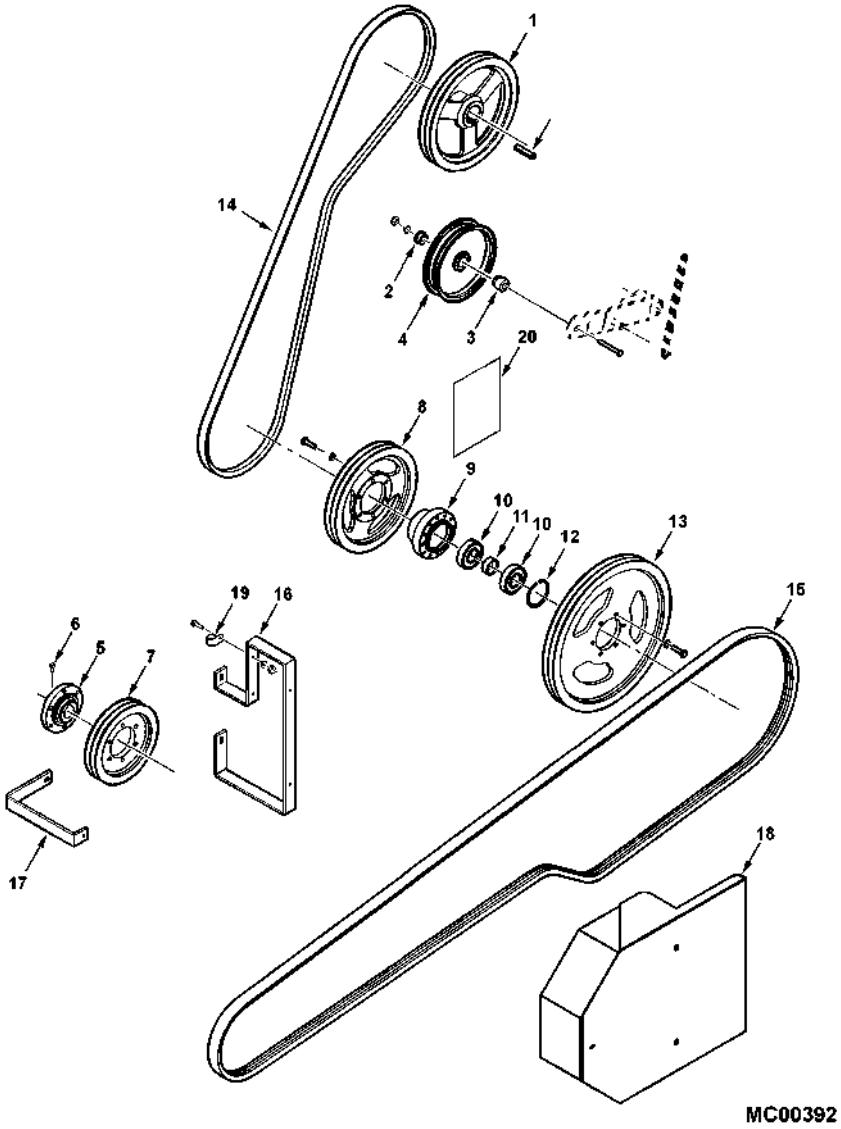

1	71406327	1	POLIA	PULLEY	POLEA
2	71312602	1	ESPAÇADOR	SPACER	PIEZA DISTANCIA
3	71353127	1	ESPAÇADOR	SPACER	PIEZA DISTANCIA
4	71309767	1	POLIA	PULLEY	POLEA
4	70921671	1	PARAFUSO	BOLT	PERNO
5	71406334	1	CUBO	HUB	CUBO
6	3009627X1	3	PARAFUSO AJUSTE	SETSCREW	TORNILLO AJUSTE
7	71406333	1	POLIA	PULLEY	POLEA
7	3001429X1	6	PARAFUSO	BOLT	PERNO
7	339376X1	6	ARRUELA	WASHER	ARANDELA
8	71406328	1	POLIA	PULLEY	POLEA
8	3009495X1	6	PARAFUSO	BOLT	PERNO
8	339376X1	6	ARRUELA	WASHER	ARANDELA
9	71406330	1	CUBO	HUB	CUBO
10	354920X1	2	ROLAMENTO	BEARING	COJINETE
11	2619180W1	1	ESPAÇADOR	SPACER	PIEZA DISTANCIA
12	70925997	1	ANEL	RING	ARO
13	71406332	1	POLIA	PULLEY	POLEA
13	3009495X1	6	PARAFUSO	BOLT	PERNO
13	339376X1	6	ARRUELA	WASHER	ARANDELA
14	71406361	1	CORREIA	BELT	CORREA
15	71406339	1	CORREIA	BELT	CORREA
16	71411984	1	SUPORTE	BRACKET	SOPORTE
17	71409452	1	SUPORTE	BRACKET	SOPORTE
18	71409453	1	BLINDAGEM	SHIELD	BLINDAJE
18	7703457	3	PARAFUSO	BOLT	PERNO
18	70917377	3	ARRUELA	WASHER	ARANDELA
18	705012	3	ARRUELA PRESSÃO	LOCK WASHER	ARANDELA GROWER
19	700725918	2	PRESILHA	STAPLE	GRAPA
19	7703457	2	PARAFUSO	BOLT	PERNO
19	70917377	2	ARRUELA	WASHER	ARANDELA
19	705012	2	ARRUELA PRESSÃO	LOCK WASHER	ARANDELA GROWER
20	71408765	1	DECAL	DECAL	CALCOMANIA

Carcaça Picador De Palhas **Redekop**

170-25

VALTRA

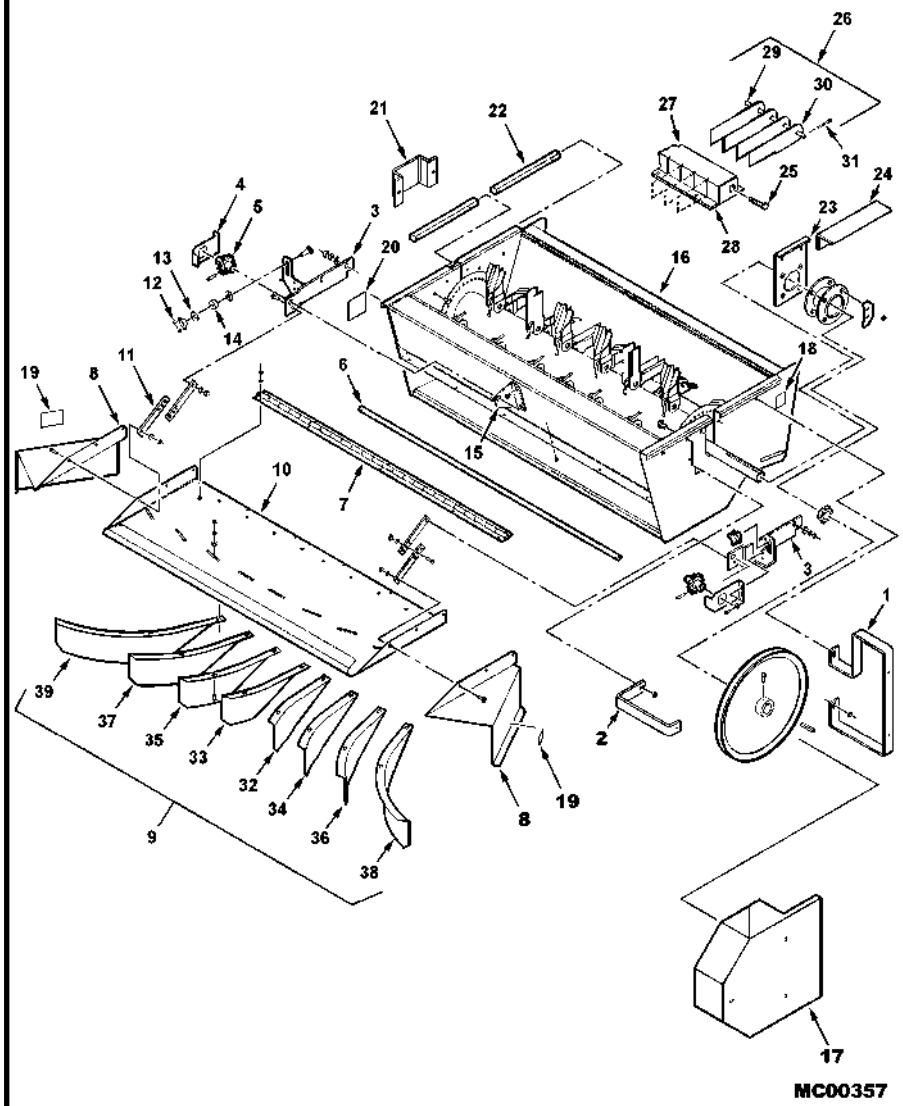

1	71411984		1	SUPORTE	BRACKET	SOPORTE
1	70931350		2	PARAFUSO	BOLT	PERNO
1	704247		2	PORCA	NUT	TUERCA
2	71409452		1	SUPORTE	BRACKET	SOPORTE
2	7700461		1	PARAFUSO	BOLT	PERNO
2	70931277		1	PORCA	NUT	TUERCA
3	71387842	▶	1	SUPORTE	BRACKET	SOPORTE
3	71387846	◀	1	SUPORTE	BRACKET	SOPORTE
3	70922786		4	PARAFUSO	BOLT	PERNO
3	70917378		4	ARRUELA	WASHER	ARANDELA
3	705038		4	ARRUELA PRESSÃO	LOCK WASHER	ARANDELA GROWER
3	70916950		4	PORCA	NUT	TUERCA
4	71388967		2	BLINDAGEM	SHIELD	BLINDAJE
4	7703457		4	PARAFUSO	BOLT	PERNO
4	700709601		4	ARRUELA	WASHER	ARANDELA
4	705012		4	ARRUELA PRESSÃO	LOCK WASHER	ARANDELA GROWER
4	704007		4	PORCA	NUT	TUERCA
5	71386195		2	COROA	CROWNWHEEL	CORONA DENTADA
5	70922080		2	PINO	PIN	PASADOR
6	71389474		1	EIXO	SHAFT	ARBOL
7	71389451		1	DOBRADIÇA	HINGE	BISAGRA
7	70921958		14	PARAFUSO	BOLT	PERNO
7	705012		14	ARRUELA PRESSÃO	LOCK WASHER	ARANDELA GROWER
7	704007		14	PORCA	NUT	TUERCA
8	71383736	▶	1	EXTENSÃO	EXTENSION	EXTENSION
8	71383737	◀	1	EXTENSÃO	EXTENSION	EXTENSION
8	70921332		4	PARAFUSO	BOLT	PERNO
8	70921333		2	PARAFUSO	BOLT	PERNO
8	705020		6	ARRUELA PRESSÃO	LOCK WASHER	ARANDELA GROWER
8	70917372		6	PORCA	NUT	TUERCA
9	71393439		1	CONJUNTO	KIT	JUEGO
9	7700461		16	PARAFUSO	BOLT	PERNO
9	700709602 (355618X1)		8	ARRUELA	WASHER	ARANDELA
9	705020		16	ARRUELA PRESSÃO	LOCK WASHER	ARANDELA GROWER
9	70917372		16	PORCA	NUT	TUERCA
10	71389473		1	CHAPA	PLATE	CHAPA
11	71378250		4	ALÇA	STRAP	FAJA
11	70921333		4	PARAFUSO	BOLT	PERNO
11	705020		4	ARRUELA PRESSÃO	LOCK WASHER	ARANDELA GROWER
11	70917372		4	PORCA	NUT	TUERCA
12	71379249		2	MANÍPULO	KNOB	POMO
12	768226		2	PARAFUSO	BOLT	PERNO
13	700709605		4	ARRUELA	WASHER	ARANDELA
14	D49080090		2	ARRUELA	WASHER	ARANDELA
15	71387351		1	SUPORTE	BRACKET	SOPORTE
15	70924856		2	PARAFUSO	BOLT	PERNO
16	71395245		1	PICADOR DE PALHA	STRAW CHOPPER	PICAPAJA
16	71409833		1	PICADOR DE PALHA	STRAW CHOPPER	PICAPAJA
16	71409835		1	CARCAÇA	HOUSING	ALOJAMIENTO
17	71409453		1	BLINDAGEM	SHIELD	BLINDAJE

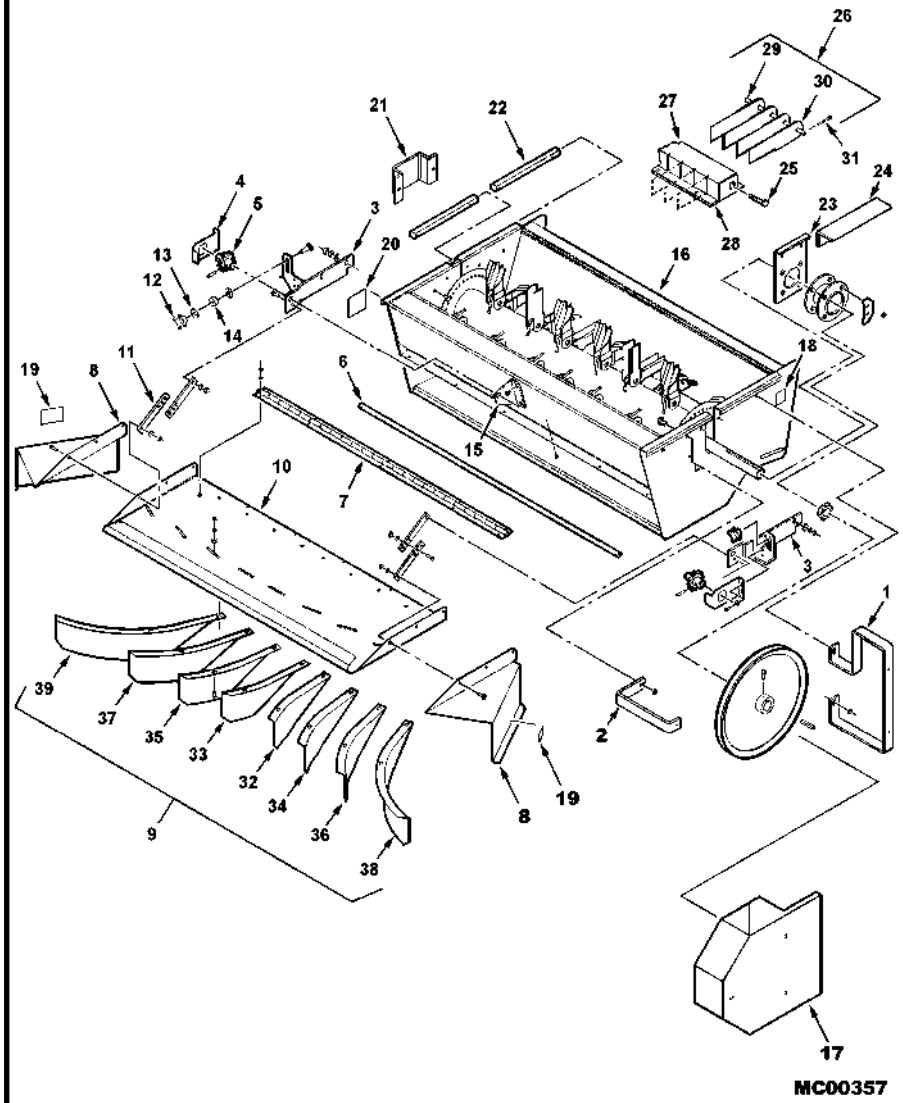

17	7703457	3	PARAFUSO	BOLT	PERNO
17	705012	3	ARRUELA PRESSÃO	LOCK WASHER	ARANDELA GROWER
17	700709601	3	ARRUELA	WASHER	ARANDELA
18	111091W1	1	DECAL	DECAL	CALCOMANIA
19	111737W1	2	DECAL	DECAL	CALCOMANIA
20	105177W1	1	DECAL	DECAL	CALCOMANIA
21	116250W1	1	SUPORTE	BRACKET	SOPORTE
21	7700461	2	PARAFUSO	BOLT	PERNO
21	70931277	2	PORCA	NUT	TUERCA
21	PZND1041V	2	ANEL "O"	O RING	JUNTA TORICA
21	3019124X1	2	PORCA	NUT	TUERCA
22	116249W1	4	ROLDANA	RUNNER	RUEDA GIRATORIA
22	70937280	8	PARAFUSO	BOLT	PERNO
22	70937550	8	RETENTOR	SEAL	RETEN
23	116248W91	2	CHAPA	PLATE	CHAPA
23	7770282	4	PARAFUSO	BOLT	PERNO
23	70931277	4	PORCA	NUT	TUERCA
24	7770456	2	PARAFUSO	BOLT	PERNO
24	704247	2	PORCA	NUT	TUERCA
24	390809X1	2	PARAFUSO	BOLT	PERNO
24	3019125X1	2	PORCA	NUT	TUERCA
25	68619	2	PARAFUSO	BOLT	PERNO
25	Y705046	2	ARRUELA PRESSÃO	LOCK WASHER	ARANDELA GROWER
25	Y705624	2	ARRUELA	WASHER	ARANDELA
25	704031	2	PORCA	NUT	TUERCA
25	385391X1	2	PARAFUSO	BOLT	PERNO
25	3009695X1	2	PORCA	NUT	TUERCA
25	391212X1	2	ARRUELA	WASHER	ARANDELA
26	71395249	1	CJ.BARRA LÂMINAS	FOIL BAR ASSY.	CJ.BARRA LÁMINAS
27	71398402	1	SUPORTE	BRACKET	SOPORTE
28	71398401	1	PLACA	PLATE	PLATO
28	70930594	16	PARAFUSO	BOLT	PERNO
28	70931209	16	PORCA	NUT	TUERCA
29	71398403	1	TIRANTE	ROD	VARILLA
30	71382269	31	FACA	BLADE CUTTER	HOJA
31	70918447	2	CUPILHA	COTTER PIN	PASADOR DOUBLE
32	71406951	1	DEFLETOR	DEFLECTOR	DEFLECTOR
33	71406952	1	DEFLETOR	DEFLECTOR	DEFLECTOR
34	71406953	1	DEFLETOR	DEFLECTOR	DEFLECTOR
35	71406954	1	DEFLETOR	DEFLECTOR	DEFLECTOR
36	71406970	1	DEFLETOR	DEFLECTOR	DEFLECTOR
37	71406971	1	DEFLETOR	DEFLECTOR	DEFLECTOR
38	71406972	1	DEFLETOR	DEFLECTOR	DEFLECTOR
39	71406973	1	DEFLETOR	DEFLECTOR	DEFLECTOR

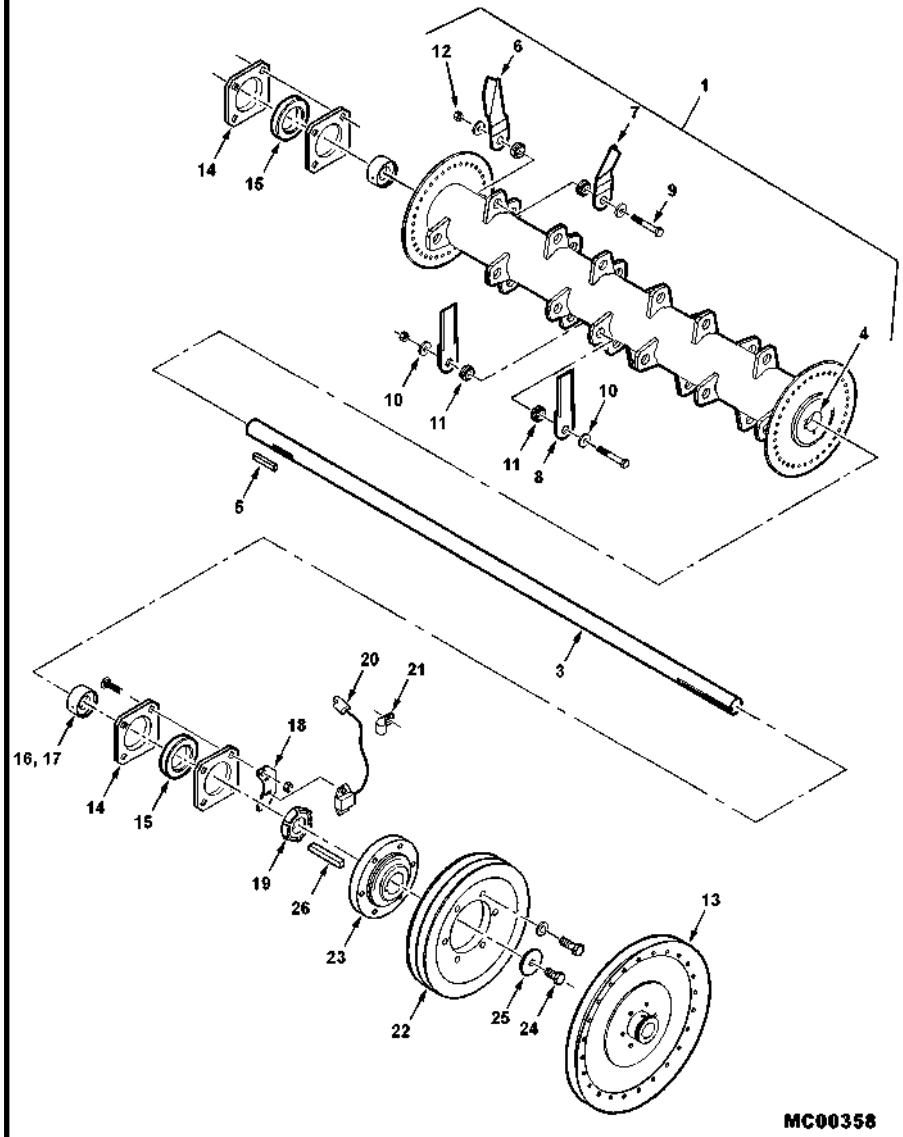

1	71395246		1	CJ. ROTOR	KIT, ROTOR ASSY.	JGO.CJTO.ROTOR
1	71409834		1	CJ. ROTOR	KIT, ROTOR ASSY.	JGO.CJTO.ROTOR
2			1	ROTOR	ROTOR	ROTOR
3			1	EIXO	SHAFT	ARBOL
4			1	CUBO	HUB	CUBO
5			1	CHAVETA	KEY	CLAVE
6	71382758		20	LÂMINA	BLADE	HOJA CORTANTE
7	71382759		20	LÂMINA	BLADE	HOJA CORTANTE
8	71395250		20	LÂMINA	BLADE	HOJA CORTANTE
9	3010842X1		30	PARAFUSO	BOLT	PERNO
10	71382256		60	ARRUELA	WASHER	ARANDELA
11	71382257		60	LUVA	SLEEVE	MANCHA
12	3010442X1		30	PORCA	NUT	TUERCA
13	2620190W1		1	CHAVETA	KEY	CLAVE
13	70923326		2	PARAFUSO	BOLT	PERNO
13	70917421		2	PORCA	NUT	TUERCA
14	17789		4	FLANGE	FLANGE	PLETINA
14	70931809		6	PARAFUSO	BOLT	PERNO
14	70931810		2	PARAFUSO	BOLT	PERNO
14	Y705046		8	ARRUELA PRESSÃO	LOCK WASHER	ARANDELA GROWER
14	704031		8	PORCA	NUT	TUERCA
14	385391X1		6	PARAFUSO	BOLT	PERNO
14	3009340X1		2	PARAFUSO	BOLT	PERNO
14	3009695X1		8	PORCA	NUT	TUERCA
15	71122510		2	MANCAL	BEARING	COJINETE
16	116953W91		2	CAPA	BOOT	PROTECCION
17	70906852		2	PARAFUSO AJUSTE	SETSCREW	TORNILLO AJUSTE
18	71315785		1	SUPORTE	BRACKET	SOPORTE
18	70913744		2	PORCA	NUT	TUERCA
19	71315780		1	COLAR	COLLAR	COLLAR
20	71391021		1	SENSOR	SENSOR	DETECTOR
20	70931317		2	PARAFUSO	BOLT	PERNO
20	705012		2	ARRUELA PRESSÃO	LOCK WASHER	ARANDELA GROWER
20	70916622		2	PORCA	NUT	TUERCA
21	700725918		2	PRESILHA	STAPLE	GRAPA
21	7703457		2	PARAFUSO	BOLT	PERNO
21	705012		2	ARRUELA PRESSÃO	LOCK WASHER	ARANDELA GROWER
21	70917377		2	ARRUELA	WASHER	ARANDELA
22	71406333	[A] ∅ 9.4	1	POLIA	PULLEY	POLEA
22	71406332	[B] ∅ 17.5	1	POLIA	PULLEY	POLEA
22	339376X1		6	ARRUELA	WASHER	ARANDELA
22	3001429X1		6	PARAFUSO	BOLT	PERNO
23	71408762		1	CUBO	HUB	CUBO
23	3009627X1		2	PARAFUSO AJUSTE	SETSCREW	TORNILLO AJUSTE
24	700708349		1	PARAFUSO	BOLT	PERNO
25	339768X1	11x45x3.5	1	ARRUELA	WASHER	ARANDELA
26	61234		1	CHAVETA	KEY	CLAVE

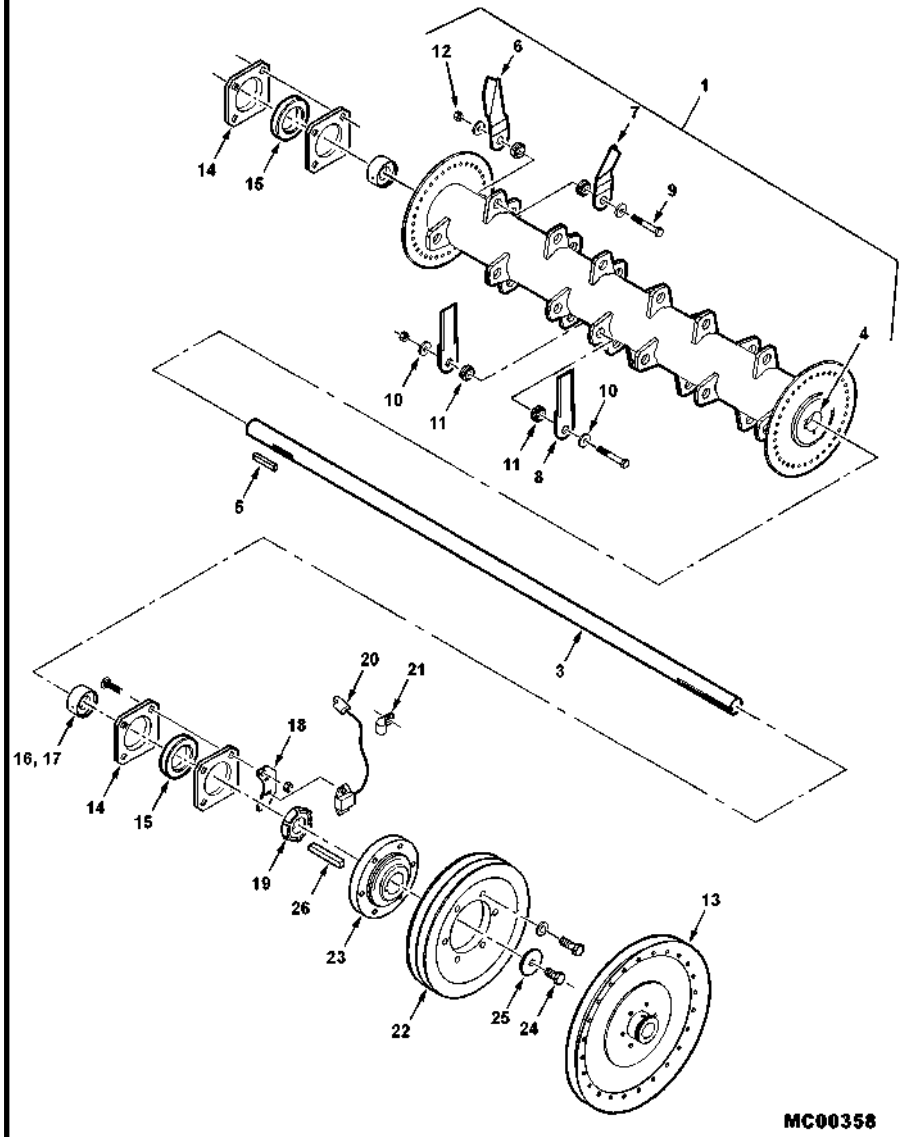

[A] ALTA VELOCIDADE
SPEED HIGH
ALTA VELOCIDAD

[B] BAIXA VELOCIDADE
SPEED DOWN
BAJA VELOCIDAD

Suportes & Capô Picador De Palhas

170-35

VALTRA

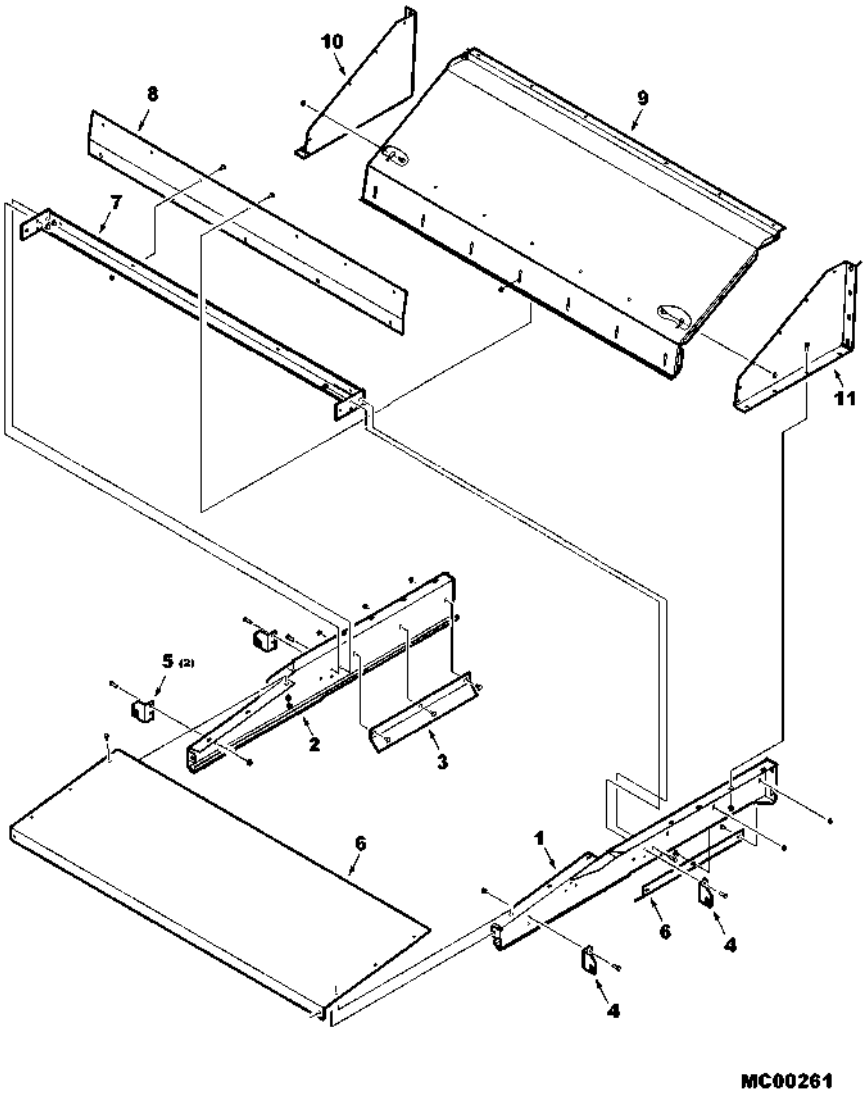

1	71387357	▶	1	LONGARINA	SILL	VASE APOYO
2	71387355	◀	1	LONGARINA	SILL	VASE APOYO
2	70923114		4	PARAFUSO	BOLT	PERNO
2	704742		4	PORCA TRAVA	LOCKNUT	CONTRATUERCA
3	104035W1		2	DEFLETOR	DEFLECTOR	DEFLECTOR
4	71379261		2	CHAPA	PLATE	CHAPA
4	70921210		4	PARAFUSO	BOLT	PERNO
4	704734		4	PORCA TRAVA	LOCKNUT	CONTRATUERCA
5	71379260		2	CHAPA	PLATE	CHAPA
5	70921210		4	PARAFUSO	BOLT	PERNO
5	704734		4	PORCA TRAVA	LOCKNUT	CONTRATUERCA
6	71387801		1	PAINEL	PANEL	PANEL
6	70921332		8	PARAFUSO	BOLT	PERNO
6	704726		8	PORCA TRAVA	LOCKNUT	CONTRATUERCA
7	71376170		1	CANTONEIRA	ANGLE	ANGULO
7	70921210		8	PARAFUSO	BOLT	PERNO
7	704734		8	PORCA TRAVA	LOCKNUT	CONTRATUERCA
8	71376157		1	PAINEL	PANEL	PANEL
8	70921332		12	PARAFUSO	BOLT	PERNO
8	70917642		5	ARRUELA	WASHER	ARANDELA
8	704726		12	PORCA TRAVA	LOCKNUT	CONTRATUERCA
9	71376154		1	CAPUZ	HOOD	CAPO
9	70921210		6	PARAFUSO	BOLT	PERNO
9	704734		6	PORCA TRAVA	LOCKNUT	CONTRATUERCA
9	70916965		6	ARRUELA	WASHER	ARANDELA
10	103339W1		1	CAPUZ	HOOD	CAPO
10	70921332		6	PARAFUSO	BOLT	PERNO
10	70917642		6	ARRUELA	WASHER	ARANDELA
10	704726		6	PORCA TRAVA	LOCKNUT	CONTRATUERCA
10	70921210		4	PARAFUSO	BOLT	PERNO
10	704734		4	PORCA TRAVA	LOCKNUT	CONTRATUERCA
10	70923114		3	PARAFUSO	BOLT	PERNO
10	70921176		1	PARAFUSO	BOLT	PERNO
10	704742		4	PORCA TRAVA	LOCKNUT	CONTRATUERCA
11	103338W1		1	CAPUZ	HOOD	CAPO
11	70921332		6	PARAFUSO	BOLT	PERNO
11	70917642		6	ARRUELA	WASHER	ARANDELA
11	704726		6	PORCA TRAVA	LOCKNUT	CONTRATUERCA
11	70921210		4	PARAFUSO	BOLT	PERNO
11	704734		4	PORCA TRAVA	LOCKNUT	CONTRATUERCA
11	70923114		4	PARAFUSO	BOLT	PERNO
11	704742		4	PORCA TRAVA	LOCKNUT	CONTRATUERCA

Espalhador De Palhas
Chaff Spreader
Espaciador De Granzas

Acionamento
Drive
Accionamiento

170-40

VALTRA

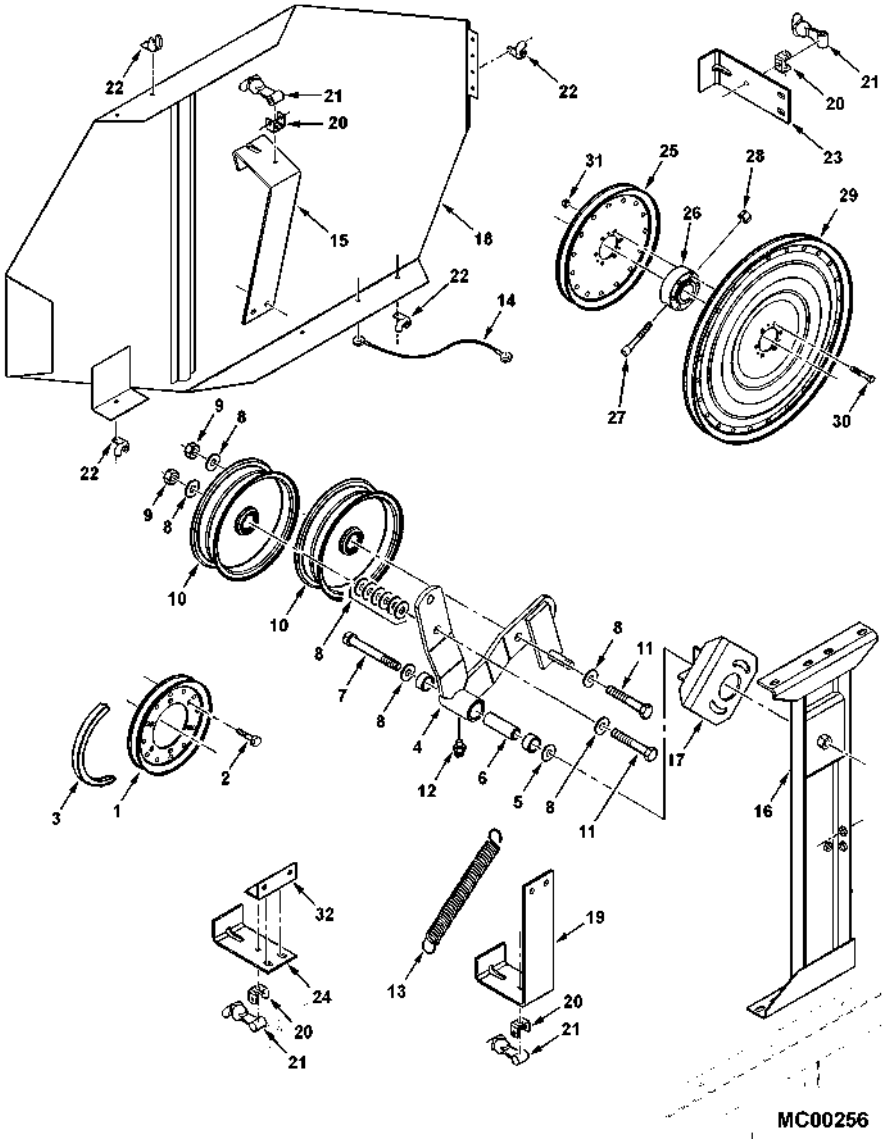

1	2628321W92	1	POLIA	PULLEY	POLEA
2	70923701	6	PARAFUSO	BOLT	PERNO
2	70916965	6	ARRUELA	WASHER	ARANDELA
2	70916950	6	PORCA	NUT	TUERCA
3	1680230W1	1	CORREIA	BELT	CORREA
4	71387307	1	CJ. BRAÇO	KIT, ARM	JUEGO DE BRAZO
4	1689170W1	2	LUVA	SLEEVE	MANCHA
5	70937480	1	ARRUELA	WASHER	ARANDELA
6	2441490W1	1	LUVA	SLEEVE	MANCHA
7	70925705	1	PARAFUSO	BOLT	PERNO
8	70918432	17	ARRUELA	WASHER	ARANDELA
9	700703922	2	PORCA	NUT	TUERCA
10	31-2455700	2	POLIA	PULLEY	POLEA
11	70925702	2	PARAFUSO	BOLT	PERNO
12	70914465	1	CARCAÇA	HOUSING	ALOJAMIENTO
13	1579720W1	1	MOLA	SPRING	RESORTE
14	112942W1	1	CABO	CABLE	CABLE
15	71388256	1	SUPORTE	BRACKET	SOPORTE
16	71406368	1	COLUNA	COLUMN	COLUMNA
16	70921210	2	PARAFUSO	BOLT	PERNO
16	70921969	2	PARAFUSO	BOLT	PERNO
16	70917378	1	ARRUELA	WASHER	ARANDELA
16	704734	4	PORCA TRAVA	LOCKNUT	CONTRATUERCA
17	70921210	2	PARAFUSO	BOLT	PERNO
17	70916965	2	ARRUELA	WASHER	ARANDELA
17	353771X1	2	ARRUELA	WASHER	ARANDELA
17	71406364	1	BATENTE	RETAINER	RETENEDOR
17	70923114	2	PARAFUSO	BOLT	PERNO
17	Y705046	2	ARRUELA PRESSÃO	LOCK WASHER	ARANDELA GROWER
17	705541	2	ARRUELA	WASHER	ARANDELA
18	71388736	1	BLINDAGEM	SHIELD	BLINDAJE
19	101069M1	1	SUPORTE	BRACKET	SOPORTE
19	70921210	2	PARAFUSO	BOLT	PERNO
19	704734	2	PORCA TRAVA	LOCKNUT	CONTRATUERCA
20	1787520W1	4	SUPORTE	BRACKET	SOPORTE
20	70921332	4	PARAFUSO	BOLT	PERNO
20	704726	4	PORCA TRAVA	LOCKNUT	CONTRATUERCA
21	776682	4	TRINCO	LATCH	CERROJO
21	70921962	4	PARAFUSO	BOLT	PERNO
21	1703354	4	PORCA	NUT	TUERCA
22	8722910	4	FIXAÇÃO	CATCH	FIJADOR
22	700705088	4	PARAFUSO	BOLT	PERNO
22	3725830M1	4	PORCA TRAVA	LOCKNUT	CONTRATUERCA
23	101065M1	1	SUPORTE	BRACKET	SOPORTE
23	70921210	2	PARAFUSO	BOLT	PERNO
23	704734	2	PORCA TRAVA	LOCKNUT	CONTRATUERCA
24	101066M1	1	SUPORTE	BRACKET	SOPORTE
24	70921210	2	PARAFUSO	BOLT	PERNO
24	704734	2	PORCA TRAVA	LOCKNUT	CONTRATUERCA
25	2631400W1	1	POLIA	PULLEY	POLEA

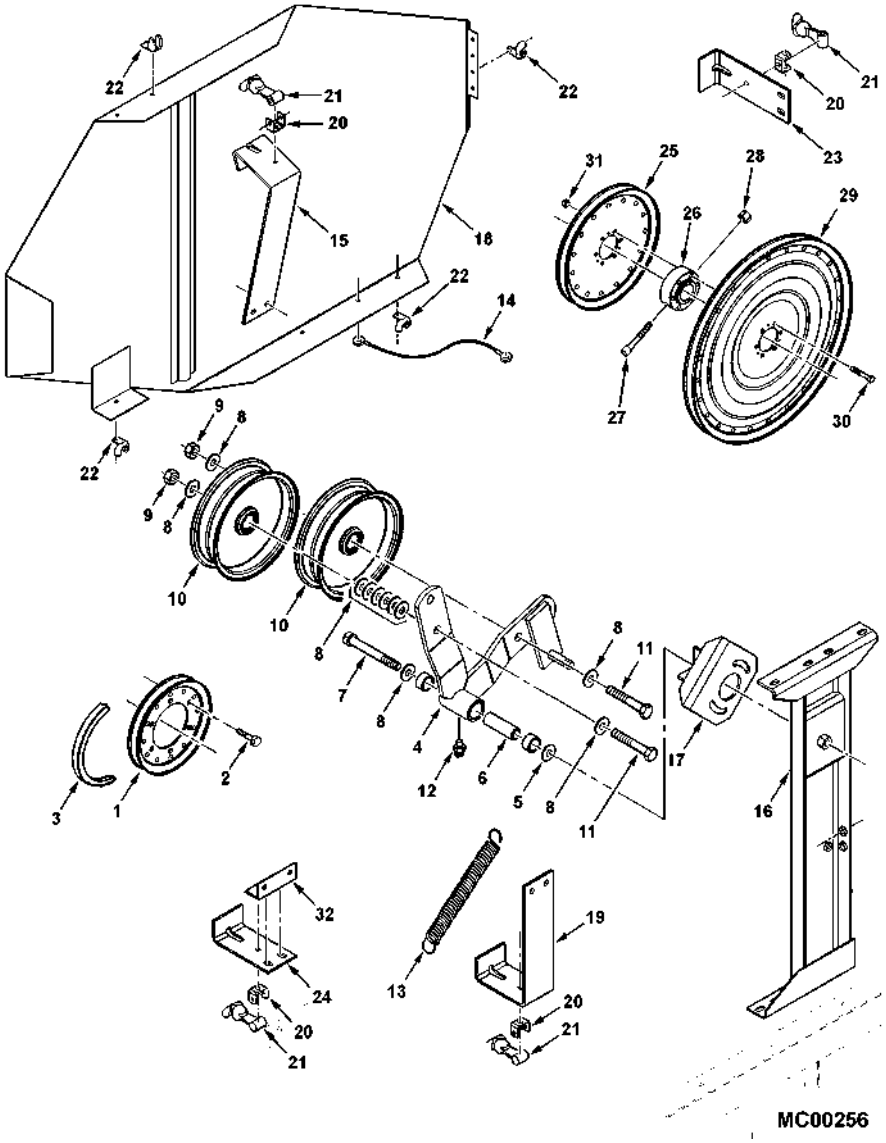

26	2573610W1	1	CUBO	HUB	CUBO
27	702670	1	PARAFUSO	BOLT	PERNO
28	10163	1	PORCA	NUT	TUERCA
29	2573370W1	1	POLIA	PULLEY	POLEA
30	70921978	6	PARAFUSO	BOLT	PERNO
31	704726	6	PORCA TRAVA	LOCKNUT	CONTRATUERCA
32	71388717	1	CANTONEIRA	ANGLE	ANGULO
32	70921210	2	PARAFUSO	BOLT	PERNO
32	70916965	2	ARRUELA	WASHER	ARANDELA

Espalhador De Palhas
Chaff Spreader
Espaciador De Granzas

Componentes
Constituent Parts
Componentes

170-45

VALTRA

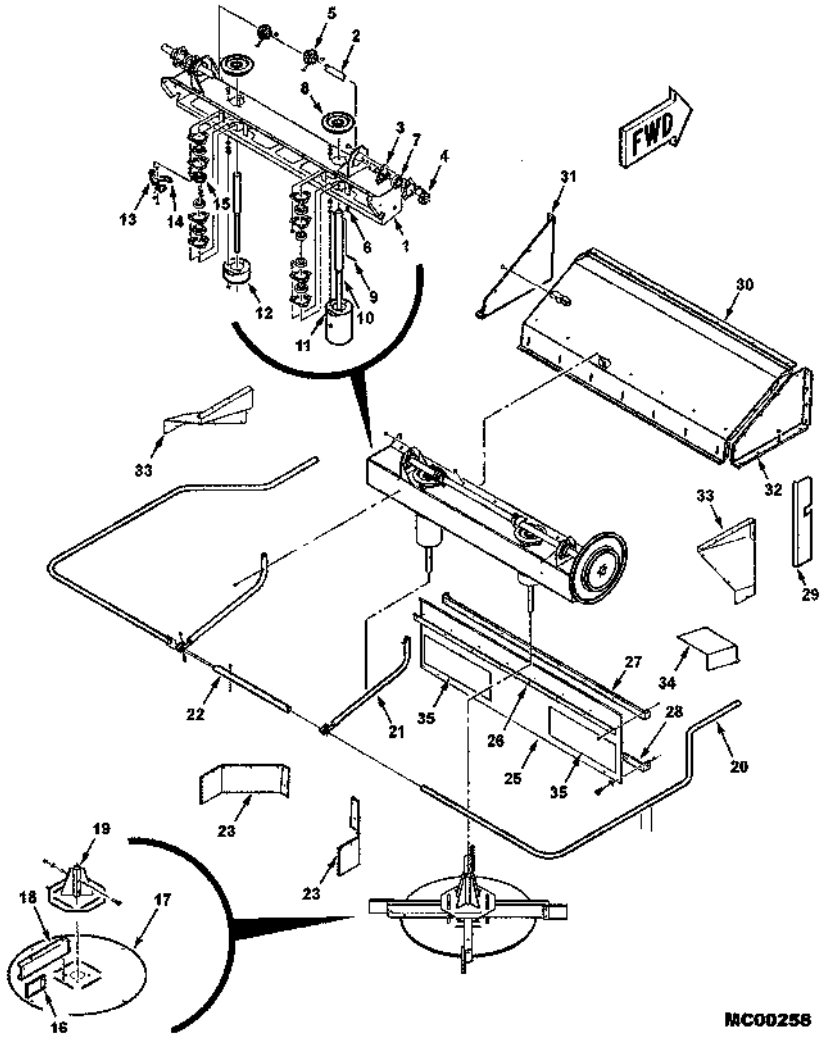

1	71391343		1	CARCAÇA	HOUSING	ALOJAMIENTO
1	70937294		1	PASSA-FIO	GROMMET	PASACABLE
1	7700461		7	PARAFUSO	BOLT	PERNO
1	70921333		6	PARAFUSO	BOLT	PERNO
1	70917642		6	ARRUELA	WASHER	ARANDELA
1	704726		13	PORCA TRAVA	LOCKNUT	CONTRATUERCA
2	71393384		1	EIXO	SHAFT	ARBOL
3	71192243		12	FLANGE	FLANGE	PLETINA
3	68759		10	PARAFUSO	BOLT	PERNO
3	768036		8	PARAFUSO	BOLT	PERNO
3	70916965		18	ARRUELA	WASHER	ARANDELA
3	70918266		9	ARRUELA	WASHER	ARANDELA
3	70916950		18	PORCA	NUT	TUERCA
4	K4037		6	ROLAMENTO	BEARING	COJINETE
5	71396226		2	ENGRENAGEM	GEAR	ENGRANAJE
5	70920469		4	PARAFUSO	BOLT	PERNO
6	70905127		2	CHAVETA	KEY	CLAVE
7	K3999		5	COLAR	COLLAR	COLLAR
8	71393392		2	ENGRENAGEM	GEAR	ENGRANAJE
9	7771751		2	PARAFUSO	BOLT	PERNO
9	70923362		2	PORCA	NUT	TUERCA
10	71391576	◀	1	EIXO	SHAFT	ARBOL
10	71391577	▶▶	1	EIXO	SHAFT	ARBOL
11	71393389	◀	1	PROTEÇÃO	GUARD	DEFENSA
12	71393387	▶	1	PROTEÇÃO	GUARD	DEFENSA
13	71391021		1	SENSOR	SENSOR	DETECTOR
14	71325553		1	SUPORTE	BRACKET	SOPORTE
14	70931317		2	PARAFUSO	BOLT	PERNO
14	70931209		2	PORCA	NUT	TUERCA
14	70931209		2	PORCA	NUT	TUERCA
15	71393391		1	COLAR	COLLAR	COLLAR
16	71341450		8	ESPÁTULA	PADDLE	ESPATULA
16	71341448		8	CHAPA	PLATE	CHAPA
16	7700578		16	PARAFUSO	BOLT	PERNO
16	70923362		16	PORCA	NUT	TUERCA
17	71351200		2	DISCO	DISC	DISCO
17	70921965		8	PARAFUSO	BOLT	PERNO
17	70916965		8	ARRUELA	WASHER	ARANDELA
17	70916950		8	PORCA	NUT	TUERCA
18	71391579		8	LÂMINA	BLADE	HOJA CORTANTE
18	7770456		16	PARAFUSO	BOLT	PERNO
18	70917378		8	ARRUELA	WASHER	ARANDELA
18	70916965		8	ARRUELA	WASHER	ARANDELA
18	70916950		8	PORCA	NUT	TUERCA
19	71407574		2	CUBO	HUB	CUBO
19	7770456		8	PARAFUSO	BOLT	PERNO
19	70917378		8	ARRUELA	WASHER	ARANDELA
19	70916965		8	ARRUELA	WASHER	ARANDELA
19	70916950		8	PORCA	NUT	TUERCA
19	7701634		4	PARAFUSO	BOLT	PERNO

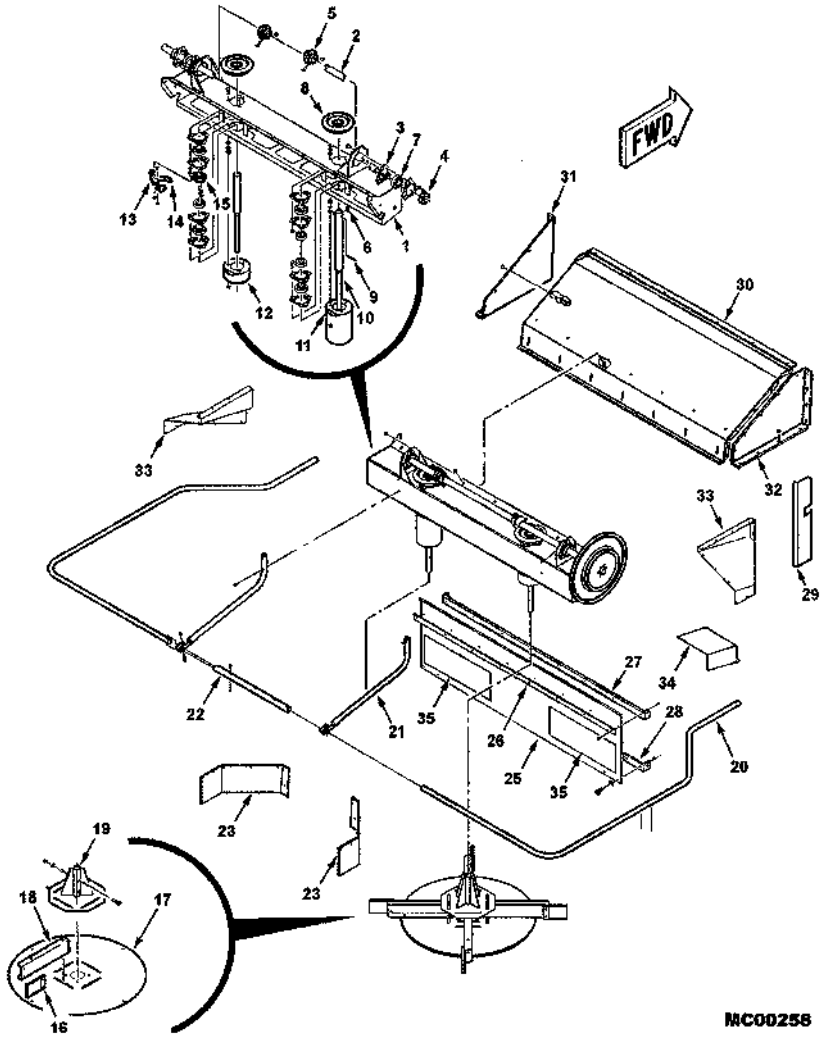

19	71345898		4	ESPAÇADOR	SPACER	PIEZA DISTANCIA
19	70917378		4	ARRUELA	WASHER	ARANDELA
19	704734		4	PORCA TRAVA	LOCKNUT	CONTRATUERCA
20	2636890W1		2	TUBO	PIPE	CANO
20	70922127		4	PARAFUSO	BOLT	PERNO
20	76695		8	ARRUELA	WASHER	ARANDELA
20	704726		4	PORCA TRAVA	LOCKNUT	CONTRATUERCA
21	71391592		2	SUPORTE	BRACKET	SOPORTE
21	70922127		6	PARAFUSO	BOLT	PERNO
21	704726		6	PORCA TRAVA	LOCKNUT	CONTRATUERCA
22	71376158		1	TUBO	PIPE	CANO
22	70922127		4	PARAFUSO	BOLT	PERNO
22	704726		4	PORCA TRAVA	LOCKNUT	CONTRATUERCA
23	71398421		2	CORTINA	CURTAIN	CORTINA
23	70921332		12	PARAFUSO	BOLT	PERNO
23	70917642		12	ARRUELA	WASHER	ARANDELA
23	704726		12	PORCA TRAVA	LOCKNUT	CONTRATUERCA
25	71395236		1	CORTINA	CURTAIN	CORTINA
26	71395233		1	CORTINA	CURTAIN	CORTINA
27	71393394		1	TRAVESSA	BRIDGE PIECE	CODO DE CRUCE
27	7703457		8	PARAFUSO	BOLT	PERNO
27	1703354		8	PORCA	NUT	TUERCA
27	70921333		4	PARAFUSO	BOLT	PERNO
27	Y705608		8	ARRUELA	WASHER	ARANDELA
27	704726		4	PORCA TRAVA	LOCKNUT	CONTRATUERCA
28	71395234		2	SUPORTE	BRACKET	SOPORTE
28	7703457		4	PARAFUSO	BOLT	PERNO
28	70917377		4	ARRUELA	WASHER	ARANDELA
28	1703354		4	PORCA	NUT	TUERCA
28	98-2107		2	PINO	PIN	PASADOR
29	71398424		1	BLINDAGEM	SHIELD	BLINDAJE
30	71376154		1	CAPUZ	HOOD	CAPO
30	70921210		6	PARAFUSO	BOLT	PERNO
30	704734		6	PORCA TRAVA	LOCKNUT	CONTRATUERCA
30	70916965		6	ARRUELA	WASHER	ARANDELA
31	103339W1	REKORD	1	CAPUZ	HOOD	CAPO
31	70921210		4	PARAFUSO	BOLT	PERNO
31	704734		4	PORCA TRAVA	LOCKNUT	CONTRATUERCA
31	70921332		3	PARAFUSO	BOLT	PERNO
31	70917642		3	ARRUELA	WASHER	ARANDELA
31	704726		3	PORCA TRAVA	LOCKNUT	CONTRATUERCA
31	70923114		3	PARAFUSO	BOLT	PERNO
31	70921176		1	PARAFUSO	BOLT	PERNO
31	704742		4	PORCA TRAVA	LOCKNUT	CONTRATUERCA
32	103338W1	REKORD	1	CAPUZ	HOOD	CAPO
32	70921210		4	PARAFUSO	BOLT	PERNO
32	704734		4	PORCA TRAVA	LOCKNUT	CONTRATUERCA
32	70921332		3	PARAFUSO	BOLT	PERNO
32	70917642		3	ARRUELA	WASHER	ARANDELA
32	704726		3	PORCA TRAVA	LOCKNUT	CONTRATUERCA

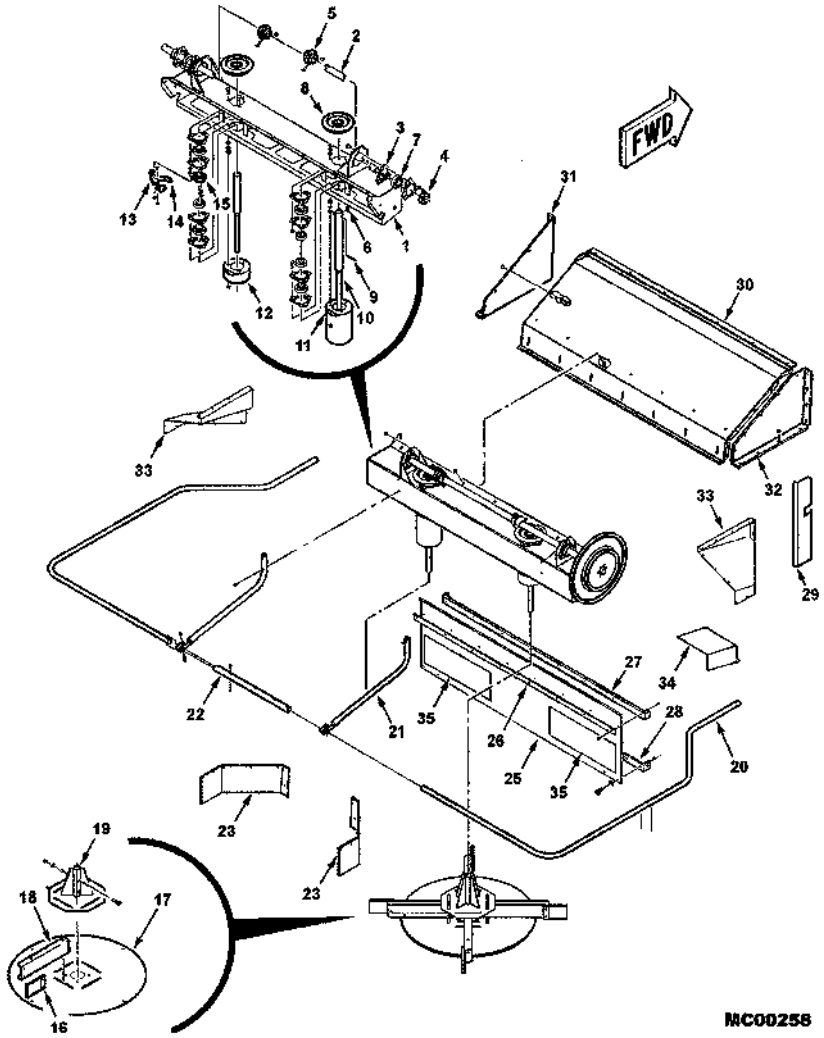

32	70923114		4	PARAFUSO	BOLT	PERNO
32	704742		4	PORCA TRAVA	LOCKNUT	CONTRATUERCA
33	71397350	▶	1	EXTENSÃO	EXTENSION	EXTENSION
33	71397349	◀	1	EXTENSÃO	EXTENSION	EXTENSION
33	70921210		4	PARAFUSO	BOLT	PERNO
33	70917378		4	ARRUELA	WASHER	ARANDELA
33	704734		4	PORCA TRAVA	LOCKNUT	CONTRATUERCA
34	71398420		1	BLINDAGEM	SHIELD	BLINDAJE
34	70921210		2	PARAFUSO	BOLT	PERNO
34			2	PORCA TRAVA	LOCKNUT	CONTRATUERCA
35	71409848		2	PLACA	PLATE	PLATO
35	7703457		16	PARAFUSO	BOLT	PERNO
35	1703354		16	PORCA	NUT	TUERCA

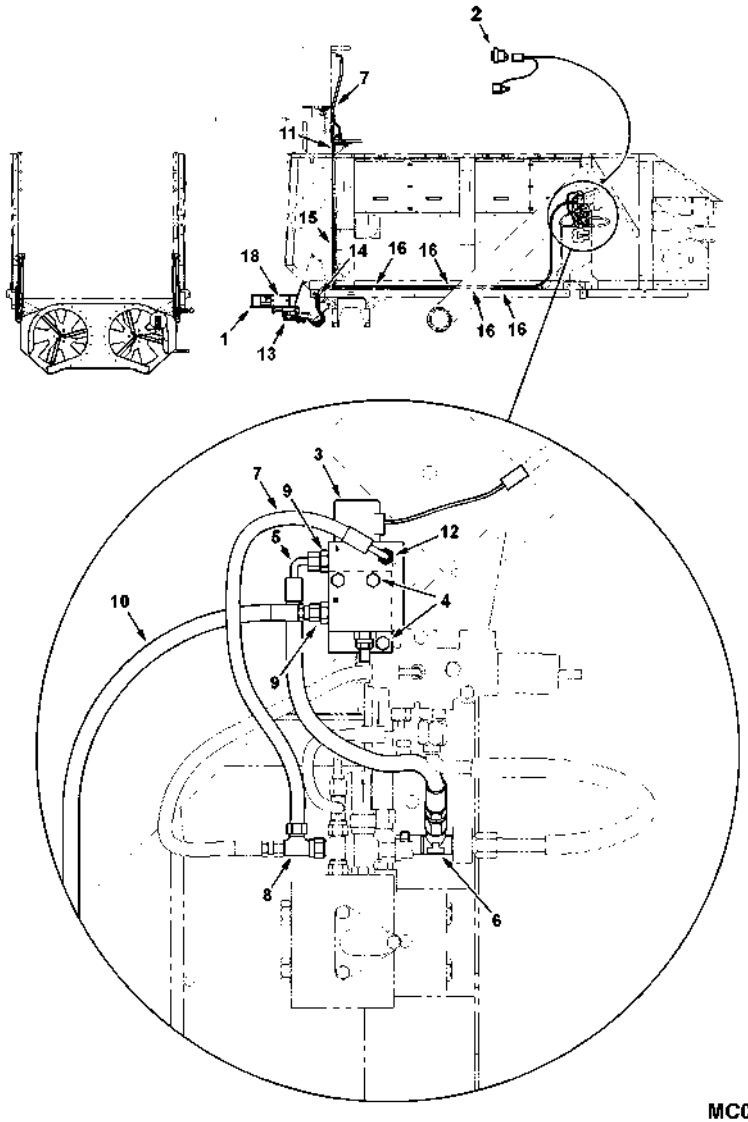

MC00263

1		REKORD	1	ESPALHADOR	SPREADER	ESPARCIDOR
2	71390101		1	INTERRUPTOR	SWITCH	INTERRUPTOR
3	71387798		1	VÁLVULA	VALVE	VALVULA
3	71389740		1	CJ. VÁLVULA	KIT, VALVE	VALVULAS JUEGO
3	700726978		X	JG. REPARO	KIT, REPAIR	JUEGO REPARACION
3	71389741		1	BOBINA	COIL	BOBINA
3	71389742		1	VÁLVULA	VALVE	VALVULA
3	700724693		X	JG. REPARO	KIT, REPAIR	JUEGO REPARACION
3	71389743		1	VÁLVULA RETENÇÃO	VALVE CHECK	VALVULA D CIERRE
3	700726979		X	JG. REPARO	KIT, REPAIR	JUEGO REPARACION
3	71397493		1	FECHAMENTO	COVER	CUBIERTA
4	71388098		1	CHAPA	PLATE	CHAPA
4	70921978		2	PARAFUSO	BOLT	PERNO
4	70917372		2	PORCA	NUT	TUERCA
4	70917356		2	ARRUELA	WASHER	ARANDELA
5	71388099		1	CJ. MANGUEIRA	KIT, HOSE	MANGUITOS JUEGO
6	70921298		1	CONEXÃO "T"	CONNECTION T	CONEXION T
7	101590M1		1	CJ. MANGUEIRA	KIT, HOSE	MANGUITOS JUEGO
8	700701355		1	CONEXÃO "T"	CONNECTION T	CONEXION T
9	70922522		2	CONECTOR	CONNECTOR	CONECTOR
9	70921885		2	ANEL "O"	O RING	JUNTA TORICA
10	71388100		1	CJ. MANGUEIRA	KIT, HOSE	MANGUITOS JUEGO
11	71388826		1	CJ. MANGUEIRA	KIT, HOSE	MANGUITOS JUEGO
12	70923163		1	CONECTOR	CONNECTOR	CONECTOR
12	70921883		1	ANEL "O"	O RING	JUNTA TORICA
13	71388056		2	CONECTOR	CONNECTOR	CONECTOR
14	700717627		1	BRAÇADEIRA	CLAMP	ABRAZADERA
14	70921210		1	PARAFUSO	BOLT	PERNO
14	70916950		1	PORCA	NUT	TUERCA
14	70916965		1	ARRUELA	WASHER	ARANDELA
15	70928656		1	BRAÇADEIRA	CLAMP	ABRAZADERA
15	70921210		1	PARAFUSO	BOLT	PERNO
15	70916950		1	PORCA	NUT	TUERCA
15	70916965		1	ARRUELA	WASHER	ARANDELA
16	70937133		4	PRESILHA	TIE	BARRA DE ENLACE
18	111737W1		3	DECAL	DECAL	CALCOMANIA

Espalhador De Resíduos **Rekord**

170-55

VALTRA

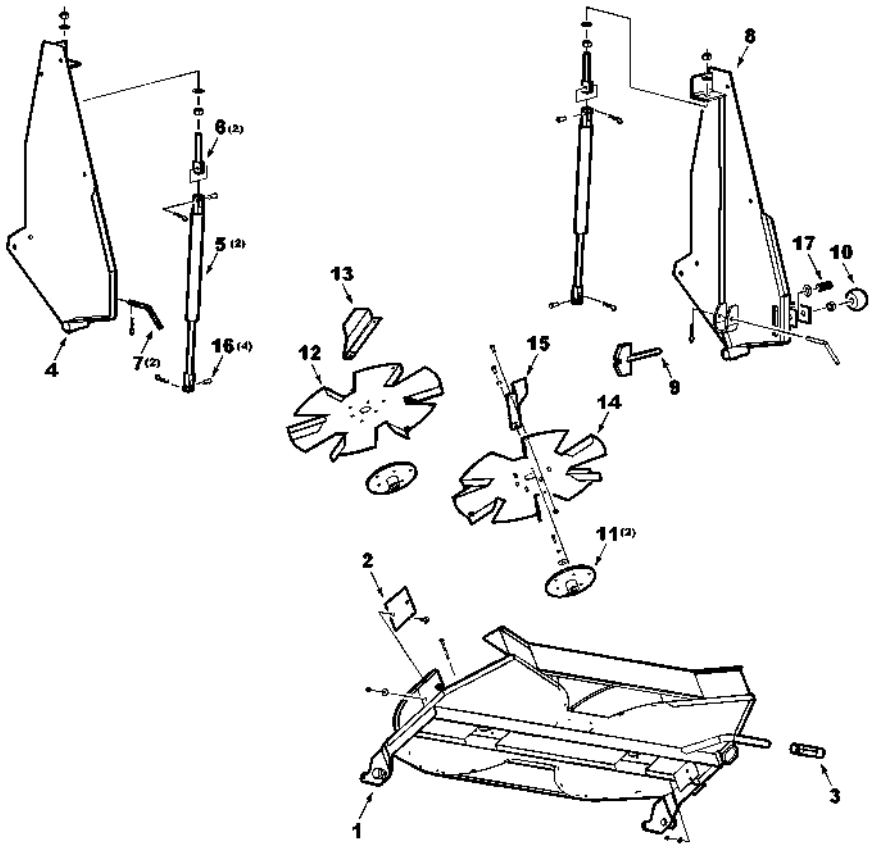

1	71397174	1	CARCAÇA	HOUSING	ALOJAMIENTO
2	71397167	2	PLACA	PLATE	PLATO
2	71390252	4	PARAFUSO	BOLT	PERNO
2	1440921X1	4	ARRUELA	WASHER	ARANDELA
2	3019124X1	4	PORCA	NUT	TUERCA
3	71389997	1	MAÇANETA	HANDLE	MANETA
4	71397394	1	PLACA	PLATE	PLATO
4	7772197	3	PARAFUSO	BOLT	PERNO
4	1440921X1	6	ARRUELA	WASHER	ARANDELA
4	3019124X1	3	PORCA	NUT	TUERCA
4	700708349	2	PARAFUSO	BOLT	PERNO
4	339025X1	4	ARRUELA	WASHER	ARANDELA
4	1441932X1	2	PORCA	NUT	TUERCA
5	71390260	2	AMORTECEDOR	DAMPER	AMORTIGUADOR
6	D49080047	2	PRESILHA	STAPLE	GRAPA
6	339456X1	4	ARRUELA	WASHER	ARANDELA
6	3009695X1	4	PORCA	NUT	TUERCA
7	71390259	2	PINO	PIN	PASADOR
7	70933339	2	PINO	PIN	PASADOR
8	71397393	1	PLACA	PLATE	PLATO
8	7772197	3	PARAFUSO	BOLT	PERNO
8	1440921X1	6	ARRUELA	WASHER	ARANDELA
8	3019124X1	3	PORCA	NUT	TUERCA
8	700708349	2	PARAFUSO	BOLT	PERNO
8	339025X1	4	ARRUELA	WASHER	ARANDELA
8	1441932X1	2	PORCA	NUT	TUERCA
9	71397391	1	FECHADURA	LOCK	CERRADURA
9	391290X1	1	PINO	PIN	PASADOR
9	3009695X1	1	PORCA	NUT	TUERCA
9	339456X1	1	ARRUELA	WASHER	ARANDELA
10	71397390	1	MANÍPULO	KNOB	POMO
11	D49070008	2	CUBO	HUB	CUBO
11	70950002	2	PARAFUSO	BOLT	PERNO
11	339375X1	2	ARRUELA	WASHER	ARANDELA
11	391038X1	2	ARRUELA	WASHER	ARANDELA
12	71397171	1	DISCO	DISC	DISCO
12	3009920X1	6	PARAFUSO	BOLT	PERNO
12	353446X1	5	ARRUELA	WASHER	ARANDELA
12	3019124X1	5	PORCA	NUT	TUERCA
13	71397376	3	LÂMINA	BLADE	HOJA CORTANTE
13	3009920X1	3	PARAFUSO	BOLT	PERNO
13	3019124X1	3	PORCA	NUT	TUERCA
14	71397172	1	DISCO	DISC	DISCO
14	3009920X1	6	PARAFUSO	BOLT	PERNO
14	353446X1	5	ARRUELA	WASHER	ARANDELA
14	3019124X1	5	PORCA	NUT	TUERCA
15	71397377	3	LÂMINA	BLADE	HOJA CORTANTE
15	3009920X1	3	PARAFUSO	BOLT	PERNO
15	3019124X1	3	PORCA	NUT	TUERCA
16	70923093	4	PINO	PIN	PASADOR

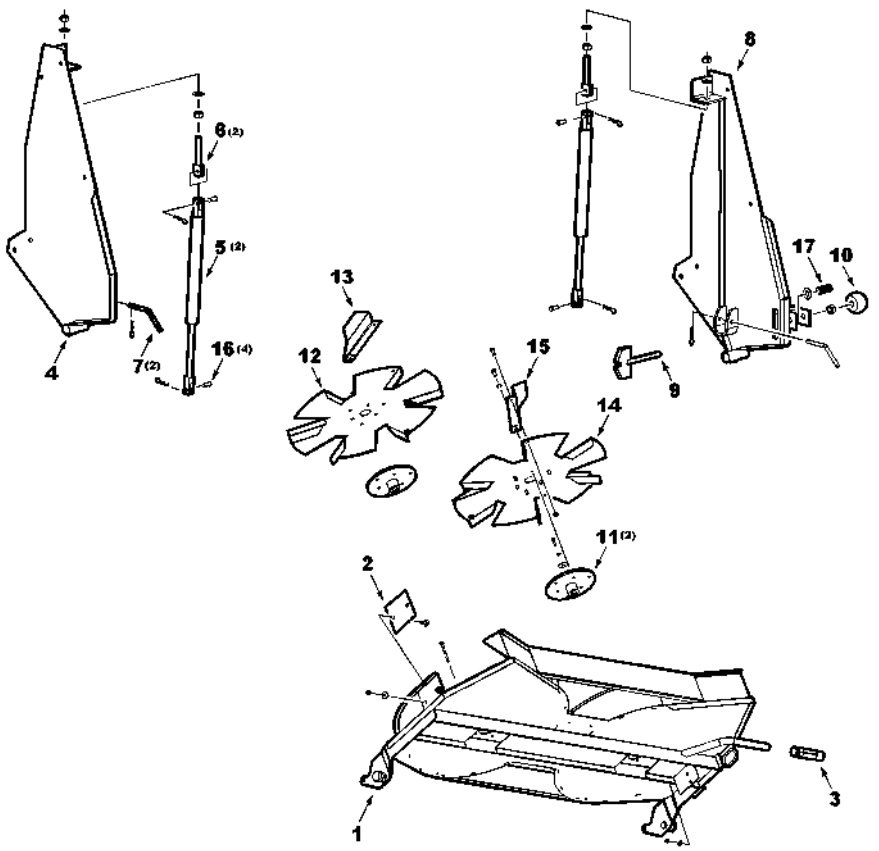

16	70923086	4	PINO DE FIXAÇÃO	CLEVIS PIN	BULON CILINDRICO
17	71397392	1	MOLA	SPRING	RESORTE

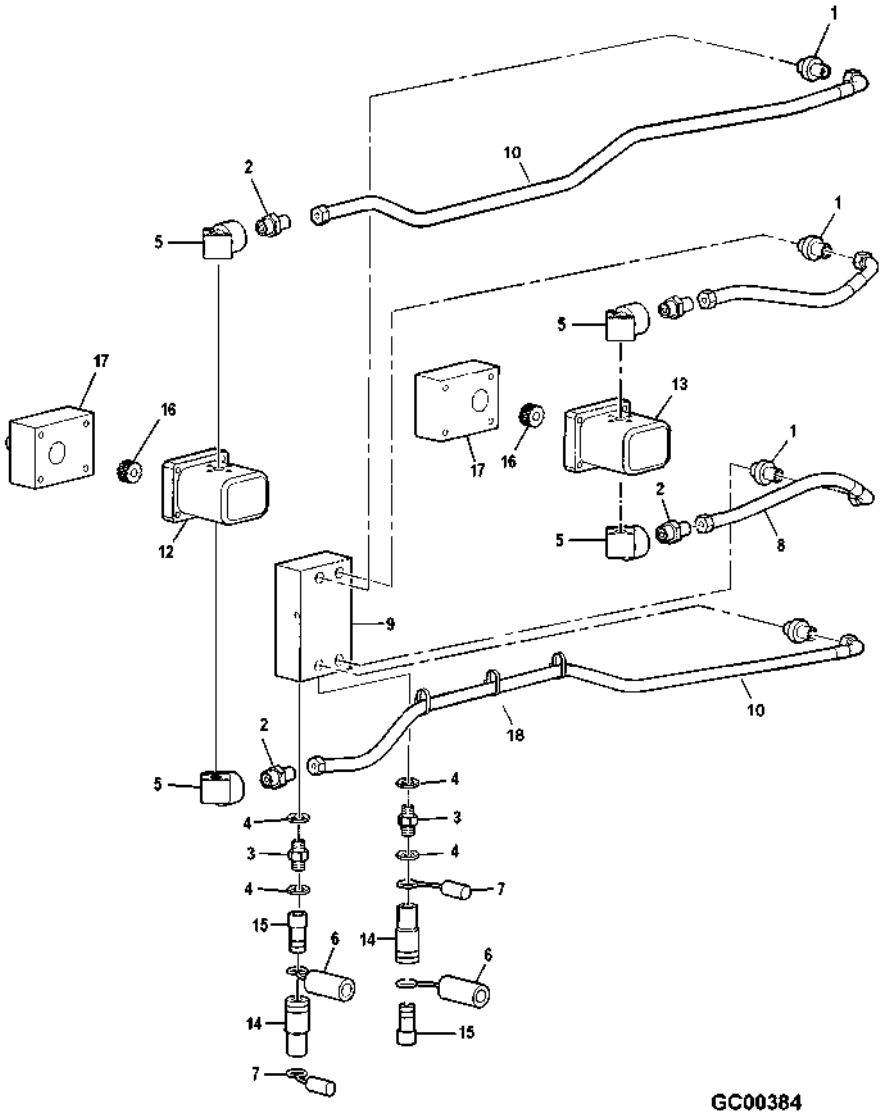

1	71397381	4	ADAPTADOR	ADAPTOR	ADAPTADOR
2	71397382	4	ADAPTADOR	ADAPTOR	ADAPTADOR
3	71390265	2	ACOPLADOR	COUPLER	ACOPLADOR
4	71390266	4	VEDAÇÃO	SEALING	VEDACION
5	71390272	4	COTOVELO	ELBOW	CODO
6	71397383	2	CAPA	BOOT	PROTECCION
7	71397384	2	CAPA	BOOT	PROTECCION
8	71397385	2	CJ. MANGUEIRA	KIT, HOSE	MANGUITOS JUEGO
9	71390263	1	CJ. VÁLVULA	KIT, VALVE	VALVULAS JUEGO
9	71390282	1	CJ. RETENTOR	KIT, SEAL	RETENES JUEGO
9	71390280	1	BLOCO	BLOCK	BLOQUE
9	71390281	1	DIVISOR	DIVIDER	DIVISOR
9	71390283	1	VÁLVULA	VALVE	VALVULA
10	71397386	2	CJ. MANGUEIRA	KIT, HOSE	MANGUITOS JUEGO
12	71397388	1	MOTOR	ENGINE	MOTOR
12	71390284	1	CJ. RETENTOR	KIT, SEAL	RETENES JUEGO
13	71397389	1	MOTOR	ENGINE	MOTOR
13	71390284	1	CJ. RETENTOR	KIT, SEAL	RETENES JUEGO
14	71390267	2	ACOPLAMENTO	COUPLING	ACOPLAMIENTO
15	71390268	2	ACOPLAMENTO	COUPLING	ACOPLAMIENTO
16	71390279	2	CUBO	HUB	CUBO
17	D49070025	2	APOIO	BASE	BASE
18	70925094	X	PRESILHA	STAPLE	GRAPA

Carcaça Do Sem-Fim E Ventilador De Limpeza

180-10

VALTRA

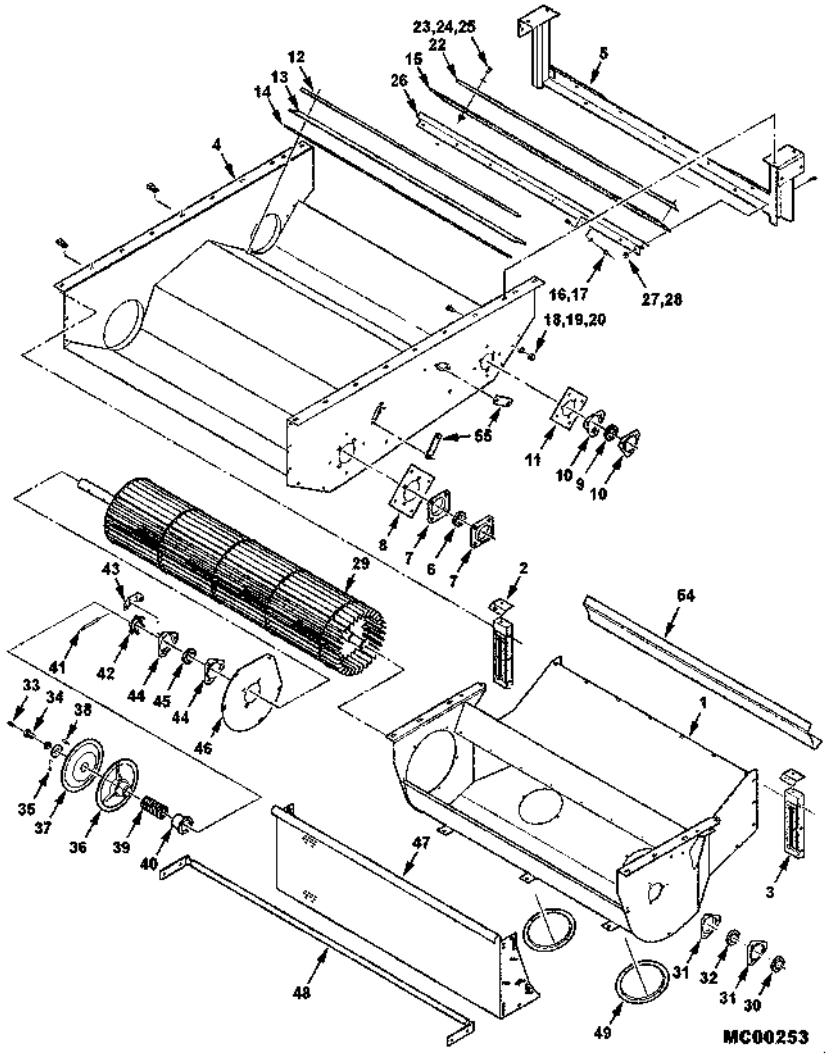

1	71390000		1	CJ. CARCAÇA	HOUSE ASSY	CONJ. CARTER
1	71186166		3	BATENTE	RETAINER	RETENEDOR
1	70925160		3	REBITE	RIVET	REMACHE
1	701235		12	PARAFUSO	BOLT	PERNO
1	70918431		6	ARRUELA	WASHER	ARANDELA
1	704742		12	PORCA TRAVA	LOCKNUT	CONTRATUERCA
1	70921332		22	PARAFUSO	BOLT	PERNO
1	70917642		22	ARRUELA	WASHER	ARANDELA
1	704726		22	PORCA TRAVA	LOCKNUT	CONTRATUERCA
2	2446920W1	▶	1	CHAPA	PLATE	CHAPA
2	2446930W1	◀	1	CHAPA	PLATE	CHAPA
2	70921332		2	PARAFUSO	BOLT	PERNO
2	70917642		2	ARRUELA	WASHER	ARANDELA
2	704726		2	PORCA TRAVA	LOCKNUT	CONTRATUERCA
3	2446893W91	◀	1	PAINEL	PANEL	PANEL
3	2446903W91	▶	1	PAINEL	PANEL	PANEL
4	71399999		1	CARCAÇA	HOUSING	ALOJAMIENTO
4	70927134		2	PRESILHA	STAPLE	GRAPA
4	70921969		20	PARAFUSO	BOLT	PERNO
4	704734		20	PORCA TRAVA	LOCKNUT	CONTRATUERCA
5	71387546		1	CJ. ESTRUTURA	STRUCTURE	ESTRUCTURA
5	70921210		4	PARAFUSO	BOLT	PERNO
5	70917378		4	ARRUELA	WASHER	ARANDELA
5	704734		4	PORCA TRAVA	LOCKNUT	CONTRATUERCA
6	50468		1	MANCAL	BEARING	COJINETE
7	17789		2	FLANGE	FLANGE	PLETINA
7	68619		4	PARAFUSO	BOLT	PERNO
7	Y705046		4	ARRUELA PRESSÃO	LOCK WASHER	ARANDELA GROWER
7	704031		4	PORCA	NUT	TUERCA
8	70921965		4	PARAFUSO	BOLT	PERNO
8	704734		4	PORCA TRAVA	LOCKNUT	CONTRATUERCA
9	70590704		1	MANCAL	BEARING	COJINETE
10	71127313		2	FLANGE	FLANGE	PLETINA
10	68759		1	PARAFUSO	BOLT	PERNO
10	768036		2	PARAFUSO	BOLT	PERNO
10	70916965		3	ARRUELA	WASHER	ARANDELA
10	70916950		3	PORCA	NUT	TUERCA
11	70921965		4	PARAFUSO	BOLT	PERNO
11	704734		4	PORCA TRAVA	LOCKNUT	CONTRATUERCA
14	70921333		8	PARAFUSO	BOLT	PERNO
14	70917642		8	ARRUELA	WASHER	ARANDELA
14	704726		8	PORCA TRAVA	LOCKNUT	CONTRATUERCA
15	71396452		1	RETENTOR	SEAL	RETEN
16	704734		8	PORCA TRAVA	LOCKNUT	CONTRATUERCA
17	70921965		8	PARAFUSO	BOLT	PERNO
17	70917378		8	ARRUELA	WASHER	ARANDELA
22	71387703		2	CANTONEIRA	ANGLE	ANGULO
23	70921332		8	PARAFUSO	BOLT	PERNO
24	70917642		8	ARRUELA	WASHER	ARANDELA
25	704726		16	PORCA TRAVA	LOCKNUT	CONTRATUERCA

Carcaça Do Sem-Fim E Ventilador De Limpeza

180-10

VALTRA

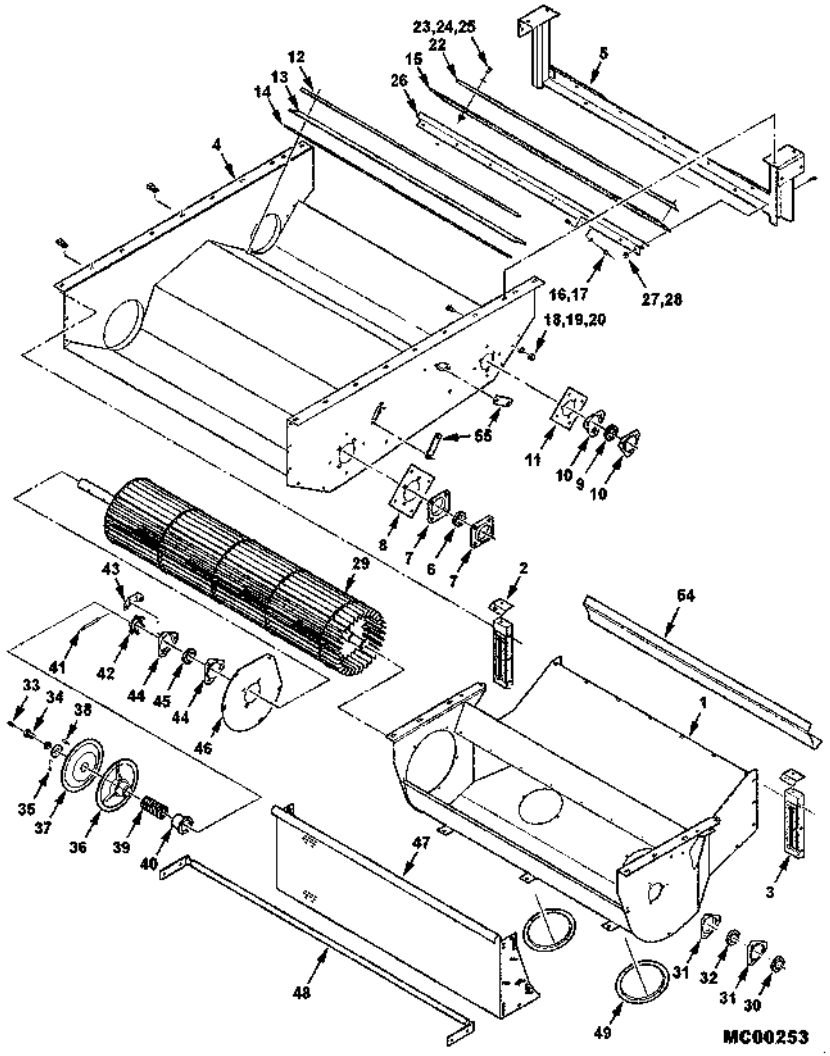

26	71395853	1	REFORÇO	REINFORCEMENT	REFUERZO
27	70921210	6	PARAFUSO	BOLT	PERNO
28	704734	6	PORCA TRAVA	LOCKNUT	CONTRATUERCA
29	71387444	1	CJ. VENTILADOR	KIT, FAN	JUEGO VENTILADOR
30	7710551	1	COLAR	COLLAR	COLLAR
31	71192243	2	FLANGE	FLANGE	PLETINA
31	68759	3	PARAFUSO	BOLT	PERNO
31	70916965	3	ARRUELA	WASHER	ARANDELA
31	70916950	3	PORCA	NUT	TUERCA
32	71309117	1	MANCAL	BEARING	COJINETE
33	70923219	1	ADAPTADOR	FITTING	ACCESORIO.
34	71395571	1	PARAFUSO	BOLT	PERNO
34	70917373	1	ARRUELA	WASHER	ARANDELA
34	6555346	1	ARRUELA	WASHER	ARANDELA
35	791319	1	BUJÃO	PLUG	TAPON
36	2442480W2	1	POLIA	PULLEY	POLEA
37	71395572	1	POLIA	PULLEY	POLEA
38	71395573	1	CHAVETA	KEY	CLAVE
39	2440720W1	1	MOLA	SPRING	RESORTE
40	71387375	1	LUVA	SLEEVE	MANCHA
41	63834	1	PINO	PIN	PASADOR
42	71315780	1	COLAR	COLLAR	COLLAR
43	71315785	1	SUPORTE	BRACKET	SOPORTE
43	70926838	2	PARAFUSO	BOLT	PERNO
43	Y705046	2	ARRUELA PRESSÃO	LOCK WASHER	ARANDELA GROWER
43	704056	4	PORCA	NUT	TUERCA
44	17789	2	FLANGE	FLANGE	PLETINA
44	68619	2	PARAFUSO	BOLT	PERNO
44	Y705046	2	ARRUELA PRESSÃO	LOCK WASHER	ARANDELA GROWER
44	704031	2	PORCA	NUT	TUERCA
45	71122510	1	MANCAL	BEARING	COJINETE
46	71386400	1	TAMPA	COVER	CUBIERTA
46	70917642	6	ARRUELA	WASHER	ARANDELA
46	705020	6	ARRUELA PRESSÃO	LOCK WASHER	ARANDELA GROWER
46	70917372	6	PORCA	NUT	TUERCA
47	71390939	1	TELA ROTATIVA	SCREEN	CALANDRA
47	70921965	3	PARAFUSO	BOLT	PERNO
47	Y705533	3	ARRUELA	WASHER	ARANDELA
48	71390673	1	SUPORTE	BRACKET	SOPORTE
48	70923114	4	PARAFUSO	BOLT	PERNO
48	705541	4	ARRUELA	WASHER	ARANDELA
48	704742	4	PORCA TRAVA	LOCKNUT	CONTRATUERCA
49	71376758P	2	FECHAMENTO	COVER	CUBIERTA
49	705012	4	ARRUELA PRESSÃO	LOCK WASHER	ARANDELA GROWER
49	70916622	4	PORCA	NUT	TUERCA
50	71390654	1	EIXO	SHAFT	ARBOL
51	71354636	4	CABEÇOTE	HEAD	CULATA
51	71373684	1	KIT CABEÇOTE	KIT, CYL. HEAD	JUEGO DE CULATA
51	7703838	12	PARAFUSO	BOLT	PERNO
51	Y705608	24	ARRUELA	WASHER	ARANDELA

Menu

Carcaça Do Sem-Fim E Ventilador De Limpeza

180-10

VALTRA

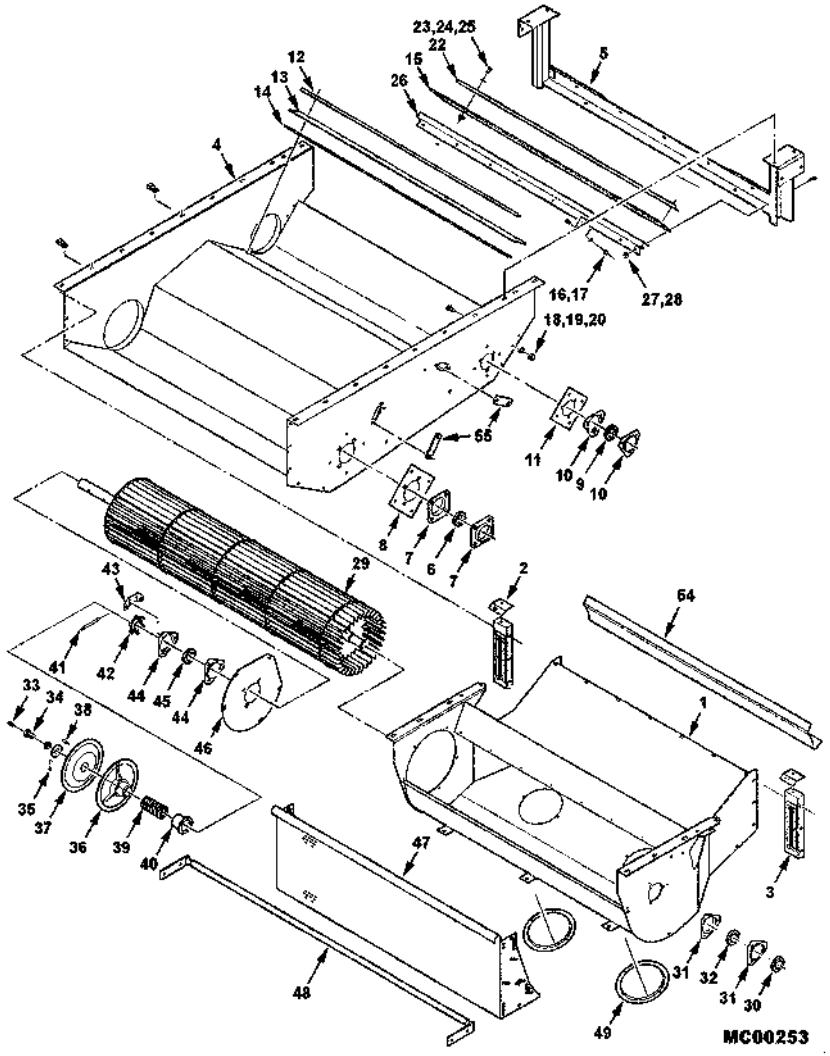

51	705020	12	ARRUELA PRESSÃO	LOCK WASHER	ARANDELA GROWER
51	70917372	12	PORCA	NUT	TUERCA
52	71349312	32	LÂMINA	BLADE	HOJA CORTANTE
53	71348314	3	ANEL	RING	ARO
54	71400604	1	PLACA	PLATE	PLATO
54	70925160	20	REBITE	RIVET	REMACHE
55	108202W1	2	ALÇA	STRAP	FAJA
55	70917642	4	ARRUELA	WASHER	ARANDELA
55	705020	4	ARRUELA PRESSÃO	LOCK WASHER	ARANDELA GROWER
55	70917372	4	PORCA	NUT	TUERCA

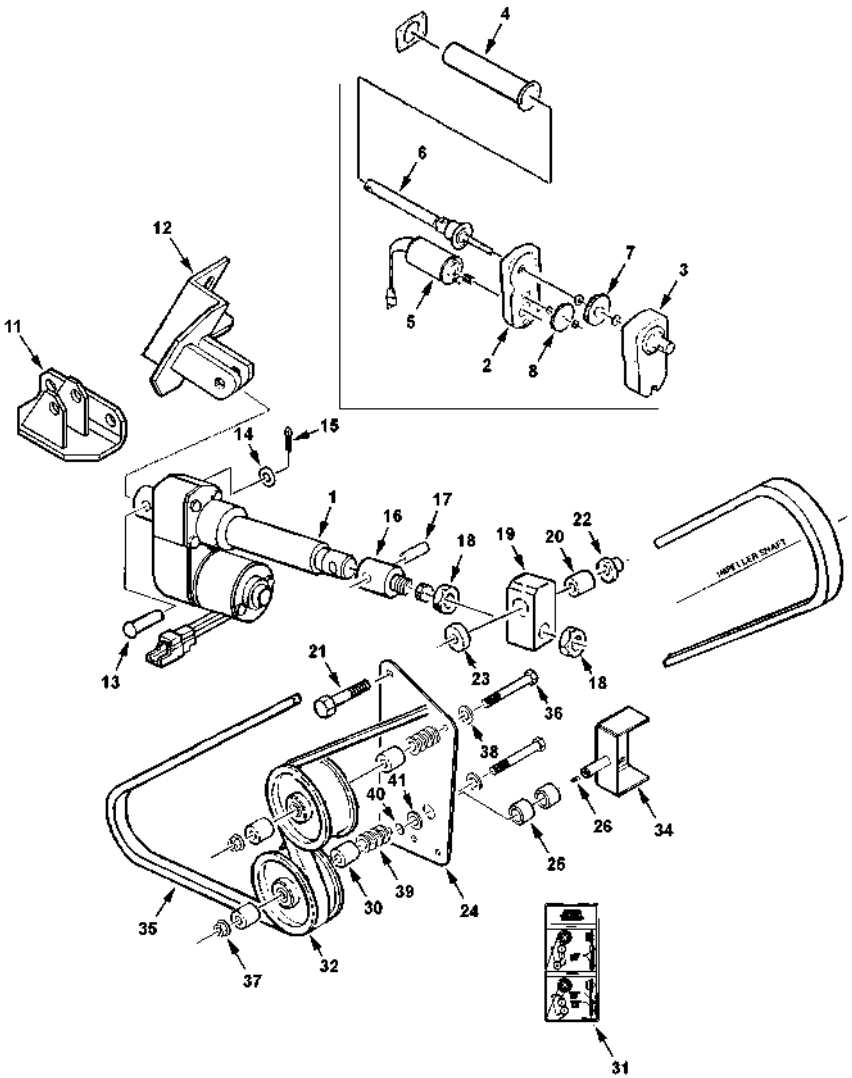

MC00255

1	293817M91	1	ATUADOR	ACTUATOR	ACTUADOR
2	1068614M91	1	CJ. CARCAÇA	HOUSE ASSY	CONJ. CARTER
3	700704854	1	CJ. CARCAÇA	HOUSE ASSY	CONJ. CARTER
4	1068617M1	1	TAMPA	COVER	CUBIERTA
5	103657W91	1	MOTOR	ENGINE	MOTOR
6	1068620M91	1	KIT PARAFUSOS	KIT, BOLT	TORNILLOS JUEGO
7	700704927	1	CJ. EMBREAGEM	KIT, CLUTCH	EMBRAGUE JUEGO
8	700711357	1	ENGRENAGEM	GEAR	ENGRANAJE
8		1	JUNTA	GASKET	EMPAQUETADURA.
8		1	JUNTA	GASKET	EMPAQUETADURA.
8		1	VEDAÇÃO	SEALING	VEDACION
8		1	ANEL "O"	O RING	JUNTA TORICA
8		1	CHAVE DE BOCA	SPANNER	LLAVE DE RUEDA
11	71399477B	1	SUPORTE	BRACKET	SOPORTE
11	70921176	2	PARAFUSO	BOLT	PERNO
11	704742	2	PORCA TRAVA	LOCKNUT	CONTRATUERCA
12	70921210	2	PARAFUSO	BOLT	PERNO
12	704734	2	PORCA TRAVA	LOCKNUT	CONTRATUERCA
13	195412M1	1	PINO	PIN	PASADOR
14	Y705624	1	ARRUELA	WASHER	ARANDELA
15	70918455	1	PINO	PIN	PASADOR
16	71390093	1	CJ. TIRANTE	KIT, ROD	JUEGO DE BIELAS
17	70922770	1	PINO	PIN	PASADOR
18	70913160	2	PORCA	NUT	TUERCA
19	2537720W1	1	BLOCO	BLOCK	BLOQUE
20	2446310W1	1	ESPAÇADOR	SPACER	PIEZA DISTANCIA
21	70923111	1	PARAFUSO	BOLT	PERNO
22	700703922	1	PORCA	NUT	TUERCA
23	2464250W1	1	ESPAÇADOR	SPACER	PIEZA DISTANCIA
24	71399481B	1	PLACA	PLATE	PLATO
25	831268M1	2	LUVA	SLEEVE	MANCHA
26	70914687	1	GRAXEIRA	GREASER	ENGRASADOR
30	365098X1	4	ESPAÇADOR	SPACER	PIEZA DISTANCIA
31	71392776	1	DECAL	DECAL	CALCOMANIA
32	2545270W1	2	POLIA	PULLEY	POLEA
34	71391526	1	SUPORTE	BRACKET	SOPORTE
34	70921210	2	PARAFUSO	BOLT	PERNO
34	704734	2	PORCA TRAVA	LOCKNUT	CONTRATUERCA
35	71394352	1	CORREIA	BELT	CORREA
36	70925705	2	PARAFUSO	BOLT	PERNO
37	700703922	2	PORCA	NUT	TUERCA
38	70918433	2	ARRUELA	WASHER	ARANDELA
39	70918432	8	ARRUELA	WASHER	ARANDELA
40	70927732	1	ANEL TRAVA	CIRCLIP	CIRCULITO
41	70923427	1	ARRUELA	WASHER	ARANDELA

Bandeja

180-20

VALTRA

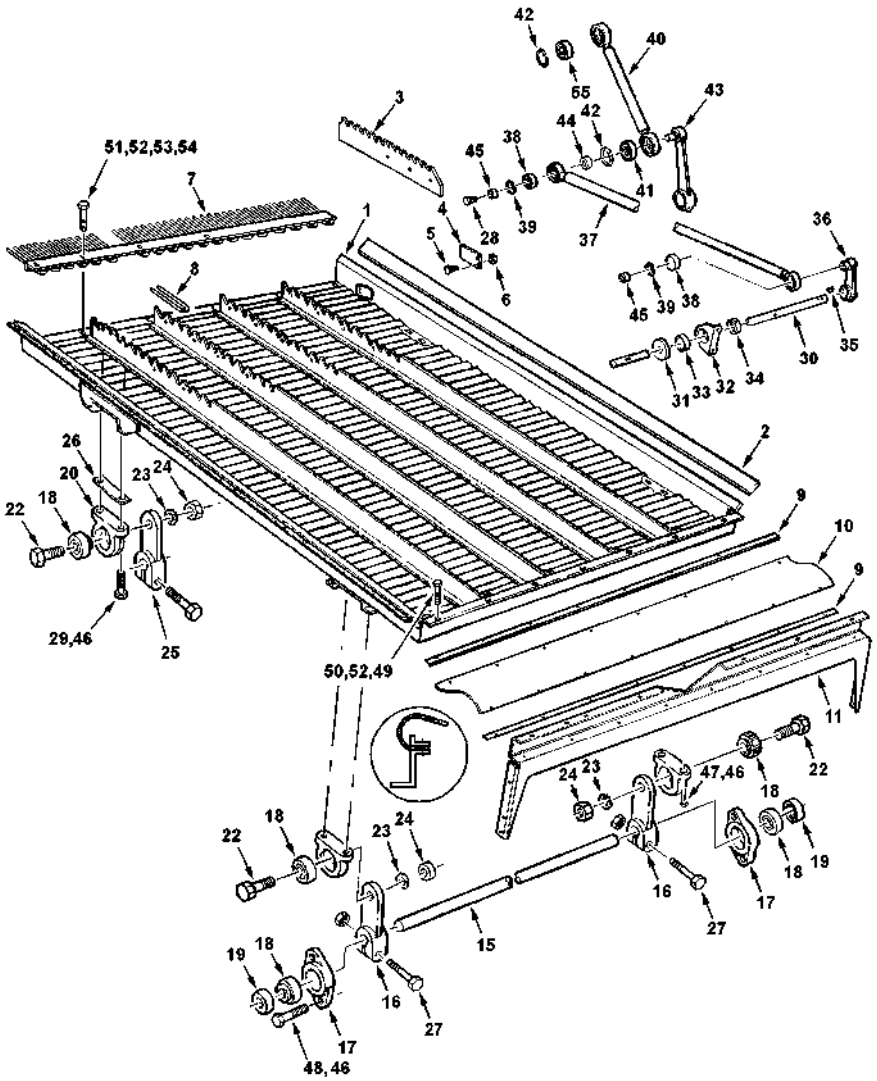

1	71388483	1	CUBA	PAN	CUBA
2	1817730W1	2	RETENTOR	SEAL	RETEN
3	71393440	4	EXTENSÃO	EXTENSION	EXTENSION
4	1157990W1	2	DEFLETOR	DEFLECTOR	DEFLECTOR
5	70921958	16	PARAFUSO	BOLT	PERNO
6	70916622	16	PORCA	NUT	TUERCA
7	71388490	1	CJ. PENTE	SPLIT PIN	PASADOR HENDIDO
8	1114720W1	28	TIRANTE	ROD	VARILLA
9	71389862	2	TIRA	STRIP	TIRA
10	71389863	1	RETENTOR	SEAL	RETEN
11	71388351	1	PAINEL	PANEL	PANEL
11	70921966	6	PARAFUSO	BOLT	PERNO
11	704734	6	PORCA TRAVA	LOCKNUT	CONTRATUERCA
15	71389428	1	EIXO	SHAFT	ARBOL
16	2443420W1	2	BRAÇO	ARM	BRAZO
17	1501060W1	2	CARCAÇA	HOUSING	ALOJAMIENTO
18	71308770	6	ROLAMENTO	BEARING	COJINETE
19	70522328	2	COLAR	COLLAR	COLLAR
20	2551250W1	4	CARCAÇA	HOUSING	ALOJAMIENTO
21	704742	X	PORCA TRAVA	LOCKNUT	CONTRATUERCA
22	1564540W1	4	PARAFUSO	BOLT	PERNO
23	70929356	4	ARRUELA	WASHER	ARANDELA
24	375114X1	4	PORCA	NUT	TUERCA
25	2443410W1	2	BRAÇO	ARM	BRAZO
26	1588480W1	2	CHAPA	PLATE	CHAPA
27	70921211	X	PARAFUSO	BOLT	PERNO
28	70923473	X	PARAFUSO	BOLT	PERNO
29	70921971	X	PARAFUSO	BOLT	PERNO
30	71389429	1	EIXO	SHAFT	ARBOL
31	2555310W1	2	RETENTOR	SEAL	RETEN
32	1130100W1	2	CARCAÇA	HOUSING	ALOJAMIENTO
33	70590709	1	ROLAMENTO	BEARING	COJINETE
34	70533638	2	COLAR	COLLAR	COLLAR
35	29780X	3	CHAVETA	KEY	CLAVE
36	2615140W2	1	BRAÇO	ARM	BRAZO
37	2615101W92	1	CJ. BARRA	KIT, DRAWBAR	JGO.BARRA TIRO
38	1109055	2	ROLAMENTO	BEARING	COJINETE
39	22289X	2	ANEL	RING	ARO
40	71396470	1	BRAÇO	ARM	BRAZO
41	1139003	1	MANCAL	BEARING	COJINETE
42	70927708	2	ANEL	RING	ARO
43		1	BRAÇO	ARM	BRAZO
44	2615120W1	1	ESPAÇADOR	SPACER	PIEZA DISTANCIA
45	60049M1	2	ESPAÇADOR	SPACER	PIEZA DISTANCIA
46	704734	X	PORCA TRAVA	LOCKNUT	CONTRATUERCA
47	70923220	X	PARAFUSO	BOLT	PERNO
48	70920415	X	PARAFUSO	BOLT	PERNO
49	704726	X	PORCA TRAVA	LOCKNUT	CONTRATUERCA
50	70921332	16	PARAFUSO	BOLT	PERNO
51	7700461	X	PARAFUSO	BOLT	PERNO

Bandeja

180-20

VALTRA

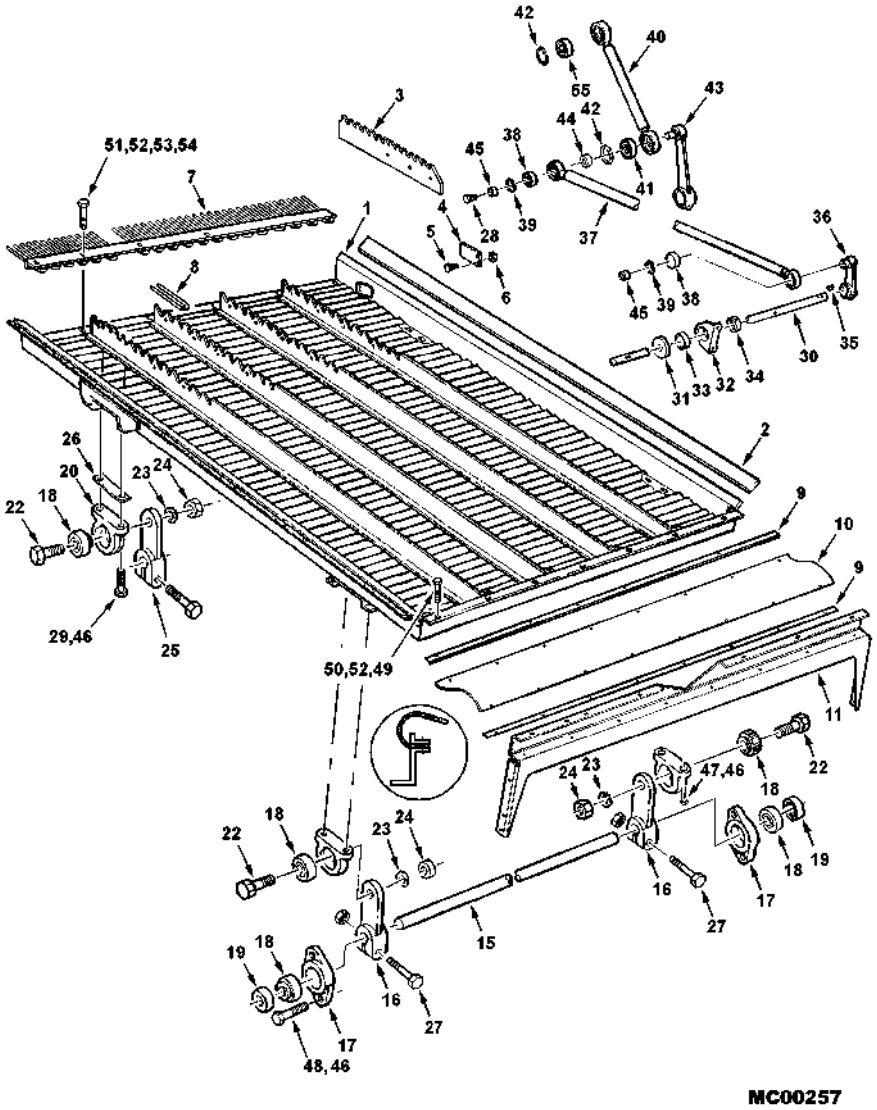

52	70917642		X	ARRUELA	WASHER	ARANDELA
53	70917356		X	ARRUELA	WASHER	ARANDELA
54	70917372		X	PORCA	NUT	TUERCA
55	71396472	▲	1	MANCAL	BEARING	COJINETE
56	71409415		X	INDICADOR	GAUGE	APARAT INDICADOR

Oscilador E Peneiras

180-25

VALTRA

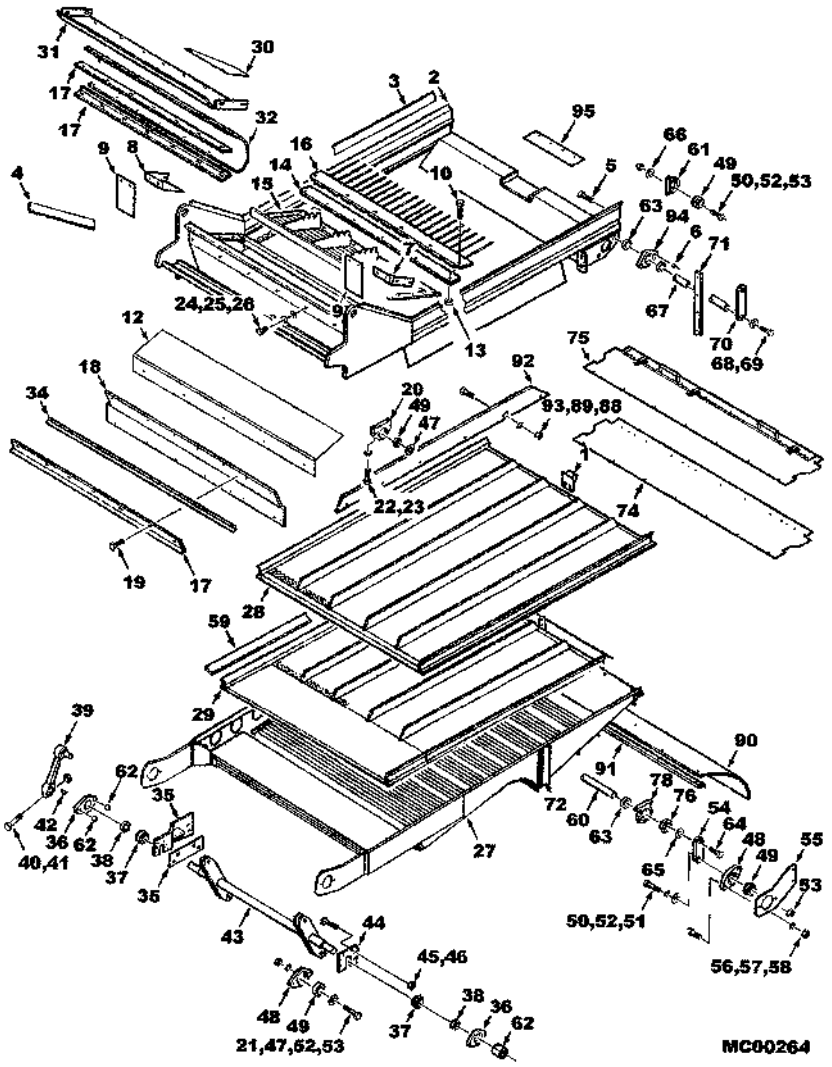

1	71397168		1	LUVA	SLEEVE	MANCHA
1	70922786		2	PARAFUSO	BOLT	PERNO
1	70918266		2	ARRUELA	WASHER	ARANDELA
1	70916965		2	ARRUELA	WASHER	ARANDELA
1	70916950		2	PORCA	NUT	TUERCA
2	71401850B		1	ADUTOR	FRAME	BASTIDOR
2	70937253		48	REBITE	RIVET	REMACHE
3	71386394		2	RETENTOR	SEAL	RETEN
3	70937253		38	REBITE	RIVET	REMACHE
4	71394833		2	RETENTOR	SEAL	RETEN
4	70937253		10	REBITE	RIVET	REMACHE
5	70920415		4	PARAFUSO	BOLT	PERNO
6	704734		4	PORCA TRAVA	LOCKNUT	CONTRATUERCA
7	71395582		1	DEFLETOR	DEFLECTOR	DEFLECTOR
7	70921332		2	PARAFUSO	BOLT	PERNO
7	70921333		1	PARAFUSO	BOLT	PERNO
7	7700578		2	PARAFUSO	BOLT	PERNO
7	704726		5	PORCA TRAVA	LOCKNUT	CONTRATUERCA
8	71395583		1	DEFLETOR	DEFLECTOR	DEFLECTOR
8	70921332		2	PARAFUSO	BOLT	PERNO
8	70921333		1	PARAFUSO	BOLT	PERNO
8	7700578		2	PARAFUSO	BOLT	PERNO
8	704726		5	PORCA TRAVA	LOCKNUT	CONTRATUERCA
9	71395589		2	EXTENSÃO	EXTENSION	EXTENSION
10	70921333		6	PARAFUSO	BOLT	PERNO
12	71395263		1	AMORTECEDOR	DAMPER	AMORTIGUADOR
13	704726		12	PORCA TRAVA	LOCKNUT	CONTRATUERCA
14	71388968		1	TIRA	STRIP	TIRA
15	71388265		1	CUBA	PAN	CUBA
16	71388476		1	CJ. PENTE	SPLIT PIN	PASADOR HENDIDO
17	71387703		3	CANTONEIRA	ANGLE	ANGULO
18	71388494		1	RETENTOR	SEAL	RETEN
19	70921332		8	PARAFUSO	BOLT	PERNO
19	70917642		8	ARRUELA	WASHER	ARANDELA
20	71401429		2	CARCAÇA	HOUSING	ALOJAMIENTO
21	1564540W1		4	PARAFUSO	BOLT	PERNO
22	70912278		4	PARAFUSO	BOLT	PERNO
23	71406957	0.53x1.0	4	ESPAÇADOR	SPACER	PIEZA DISTANCIA
24	70921332		5	PARAFUSO	BOLT	PERNO
25	70917356		5	ARRUELA	WASHER	ARANDELA
26	70917642		5	ARRUELA	WASHER	ARANDELA
27	71394965		1	BANDEJA	BANDAGE	BANDAJE
28	71387678	1-1/8	1	RETRILHA	CHAFFER	TAMIZ
28	71392680	1-1/8	1	RETRILHA	CHAFFER	TAMIZ
28	71397998	1-5/8	1	RETRILHA	CHAFFER	TAMIZ
28	71399015		1	CONJUNTO	KIT	JUEGO
28	71395866		1	RETRILHA	CHAFFER	TAMIZ
28	7703416		4	PARAFUSO	BOLT	PERNO
28	704734		4	PORCA TRAVA	LOCKNUT	CONTRATUERCA
28	70918266		4	ARRUELA	WASHER	ARANDELA

Menu

Oscilador E Peneiras

180-25

VALTRA

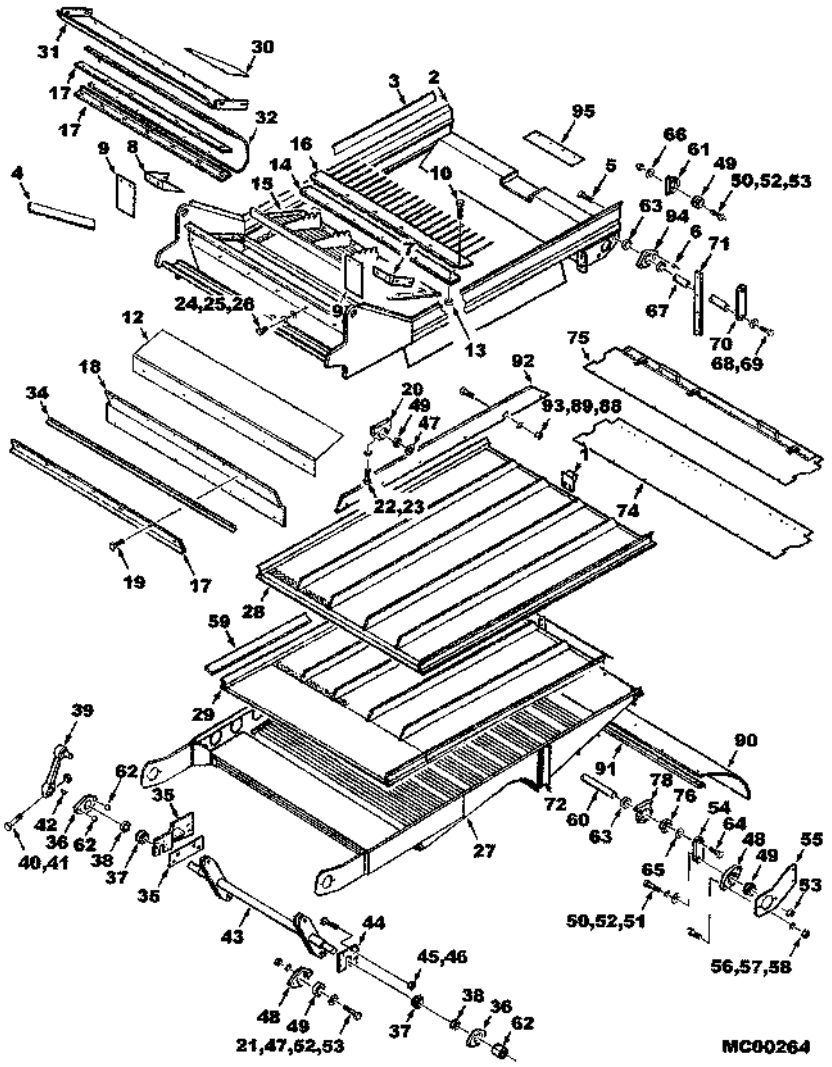

MC00264 N579S001 C979002 E01 (1) 11/07 180- 25

29	71387676		1	PENEIRA	SIEVE	ZARANDA
29	71387677		1	PENEIRA	SIEVE	ZARANDA
29	702514		4	PARAFUSO	BOLT	PERNO
29	704734		4	PORCA TRAVA	LOCKNUT	CONTRATUERCA
29	70918266		4	ARRUELA	WASHER	ARANDELA
30	101126M1		2	RETENTOR	SEAL	RETEN
30	71406454		2	RETENTOR	SEAL	RETEN
30	70921332		4	PARAFUSO	BOLT	PERNO
30	700709602 (355618X1)		4	ARRUELA	WASHER	ARANDELA
30	704726		4	PORCA TRAVA	LOCKNUT	CONTRATUERCA
31	71388972		1	PLACA	PLATE	PLATO
31	70921965		4	PARAFUSO	BOLT	PERNO
31	70918266		4	ARRUELA	WASHER	ARANDELA
31	704734		4	PORCA TRAVA	LOCKNUT	CONTRATUERCA
32	71388974		1	RETENTOR	SEAL	RETEN
32	70921332		8	PARAFUSO	BOLT	PERNO
32	70923325		8	PARAFUSO	BOLT	PERNO
32	Y705608		16	ARRUELA	WASHER	ARANDELA
32	704726		16	PORCA TRAVA	LOCKNUT	CONTRATUERCA
34	71388973		1	CANTONEIRA	ANGLE	ANGULO
34	70921332		10	PARAFUSO	BOLT	PERNO
34	704726		10	PORCA TRAVA	LOCKNUT	CONTRATUERCA
35	71393529		1	SUPORTE	BRACKET	SOPORTE
35	71400549		1	PLACA	PLATE	PLATO
35	70926838		4	PARAFUSO	BOLT	PERNO
35	704742		4	PORCA TRAVA	LOCKNUT	CONTRATUERCA
36	2492063W91		2	PENEIRA MÓVEL	SHAKER	CRIBA MOVIL
36	2403570W1		2	CARCAÇA	HOUSING	ALOJAMIENTO
36	70921024		4	PARAFUSO	BOLT	PERNO
36	704742		4	PORCA TRAVA	LOCKNUT	CONTRATUERCA
36	70923014		2	NIPEL	NIPPLE	NIPLE
37	22602X		2	MANCAL	BEARING	COJINETE
38	14987		2	COLAR	COLLAR	COLLAR
39	2615181W91		1	BRAÇO	ARM	BRAZO
39	71409403		1	BRAÇO	ARM	BRAZO
39	70921210		1	PARAFUSO	BOLT	PERNO
39	6875314		1	ARRUELA	WASHER	ARANDELA
40	70926155	1/2-13x3	1	PARAFUSO	BOLT	PERNO
40	700708270	5/8-11x3	1	PARAFUSO	BOLT	PERNO
41	368384X1	1/2-13	1	PORCA	NUT	TUERCA
41	70923353	5/8-11	1	PORCA	NUT	TUERCA
41	52233		1	ARRUELA	WASHER	ARANDELA
42	70924906		1	CHAVETA	KEY	CLAVE
43	71394544		1	CJ. EIXO	KIT, AXLE	JUEGO DE EJE
44	2446400W1		1	CHAPA	PLATE	CHAPA
45	70931809		4	PARAFUSO	BOLT	PERNO
46	704742		4	PORCA TRAVA	LOCKNUT	CONTRATUERCA
47	364578X1		4	ARRUELA	WASHER	ARANDELA
48	1501060W1		4	CARCAÇA	HOUSING	ALOJAMIENTO
49	71308770		12	ROLAMENTO	BEARING	COJINETE

Oscilador E Peneiras

180-25

VALTRA

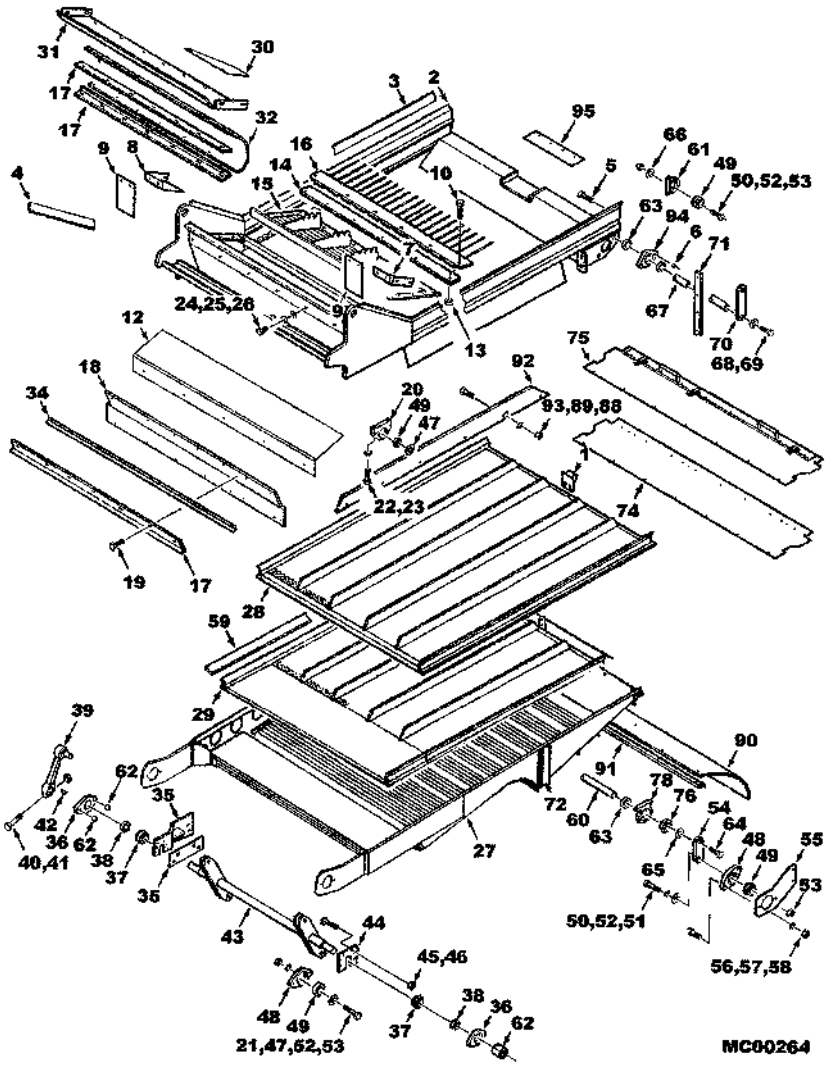

MC00264 N579S001 C979002 E01 (1) 11/07 180- 25

50	1564540W1		4	PARAFUSO	BOLT	PERNO
51	70922285		2	ARRUELA	WASHER	ARANDELA
52	70929356		8	ARRUELA	WASHER	ARANDELA
53	375114X1		8	PORCA	NUT	TUERCA
54	2400540W1		2	TRAVESSA	BRIDGE PIECE	CODO DE CRUCE
55	71394540		2	SUPORTE	BRACKET	SOPORTE
56	70920415		4	PARAFUSO	BOLT	PERNO
57	70916965		4	ARRUELA	WASHER	ARANDELA
58	70916950		4	PORCA	NUT	TUERCA
59	71394119		2	RETENTOR	SEAL	RETEN
59	70937253		30	REBITE	RIVET	REMACHE
60	71388975		1	TIRANTE	ROD	VARILLA
61	2551250W1		2	CARCAÇA	HOUSING	ALOJAMIENTO
61	7701055		4	PARAFUSO	BOLT	PERNO
61	70917378		4	ARRUELA	WASHER	ARANDELA
61	704734		4	PORCA TRAVA	LOCKNUT	CONTRATUERCA
62	71381213		4	LUVA	SLEEVE	MANCHA
63	375028X1		4	COLAR	COLLAR	COLLAR
64	70923151		2	PARAFUSO	BOLT	PERNO
65	70918432		2	ARRUELA	WASHER	ARANDELA
66	70923544		2	ARRUELA	WASHER	ARANDELA
67	71391805		1	TIRANTE	ROD	VARILLA
68	70918268		8	ARRUELA	WASHER	ARANDELA
69	70924744		2	PARAFUSO	BOLT	PERNO
70	71395266		2	BARRA	BAR	BARRA
71	2629570W1		2	ALÇA	STRAP	FAJA
72	71394841		2	RETENTOR	SEAL	RETEN
74	71393812		2	RETENTOR	SEAL	RETEN
74	Y764126		10	REBITE	RIVET	REMACHE
75	71393813		1	PORTA	DOOR	PUERTA
75	71396457		1	CANTONEIRA	ANGLE	ANGULO
75	71393815		1	TIRA	STRIP	TIRA
75	762975		3	BRAÇADEIRA	CLAMP	ABRAZADERA
75	64642		6	REBITE	RIVET	REMACHE
76	71308951		2	MANCAL	BEARING	COJINETE
78	71392691		2	CJ. ROLAMENTO	BEARING ASSY	RODAMIENTO RAD
78	2551250W1		2	CARCAÇA	HOUSING	ALOJAMIENTO
78	70920415		4	PARAFUSO	BOLT	PERNO
78	70917378		4	ARRUELA	WASHER	ARANDELA
78	704734		4	PORCA TRAVA	LOCKNUT	CONTRATUERCA
82	762975		3	BRAÇADEIRA	CLAMP	ABRAZADERA
82	64642		6	REBITE	RIVET	REMACHE
83	71393440		4	EXTENSÃO	EXTENSION	EXTENSION
84	71396462		4	EXTENSÃO	EXTENSION	EXTENSION
85	1157990W1		2	DEFLETOR	DEFLECTOR	DEFLECTOR
88	70916622	1/4-20	24	PORCA	NUT	TUERCA
89	70916964	1/4	24	ARRUELA	WASHER	ARANDELA
90	71389185		1	RETENTOR	SEAL	RETEN
91	71389184		1	TIRA	STRIP	TIRA
92	71392677		4	EXTENSÃO	EXTENSION	EXTENSION

Oscilador E Peneiras

180-25

VALTRA

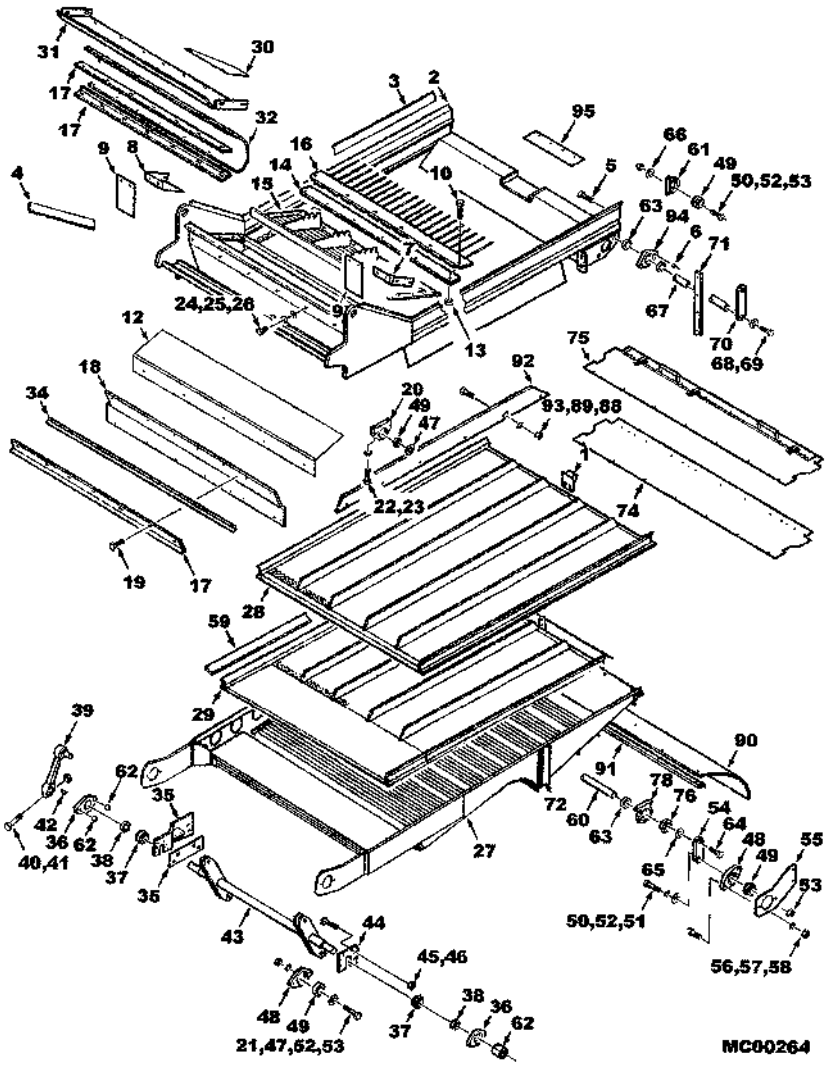

93	70921959	1/4-20x5/8	**24**	PARAFUSO	BOLT	PERNO
94	71392693		**2**	CJ. ROLAMENTO	BEARING ASSY	RODAMIENTO RAD
94	1501060W1		**2**	CARCAÇA	HOUSING	ALOJAMIENTO
94	71308951		**2**	MANCAL	BEARING	COJINETE
94	70920415		**4**	PARAFUSO	BOLT	PERNO
94	704734		**4**	PORCA TRAVA	LOCKNUT	CONTRATUERCA
95	71393818		**1**	RETENTOR	SEAL	RETEN
95	70937253		**4**	REBITE	RIVET	REMACHE
95	71407928		**1**	CANAL	CHANNEL	CANAL
95	700708270		**1**	PARAFUSO	BOLT	PERNO
95	11538		**1**	ARRUELA	WASHER	ARANDELA
95	70936296		**1**	PORCA	NUT	TUERCA

Acionamento
Drive
Accionamiento

180-30

VALTRA

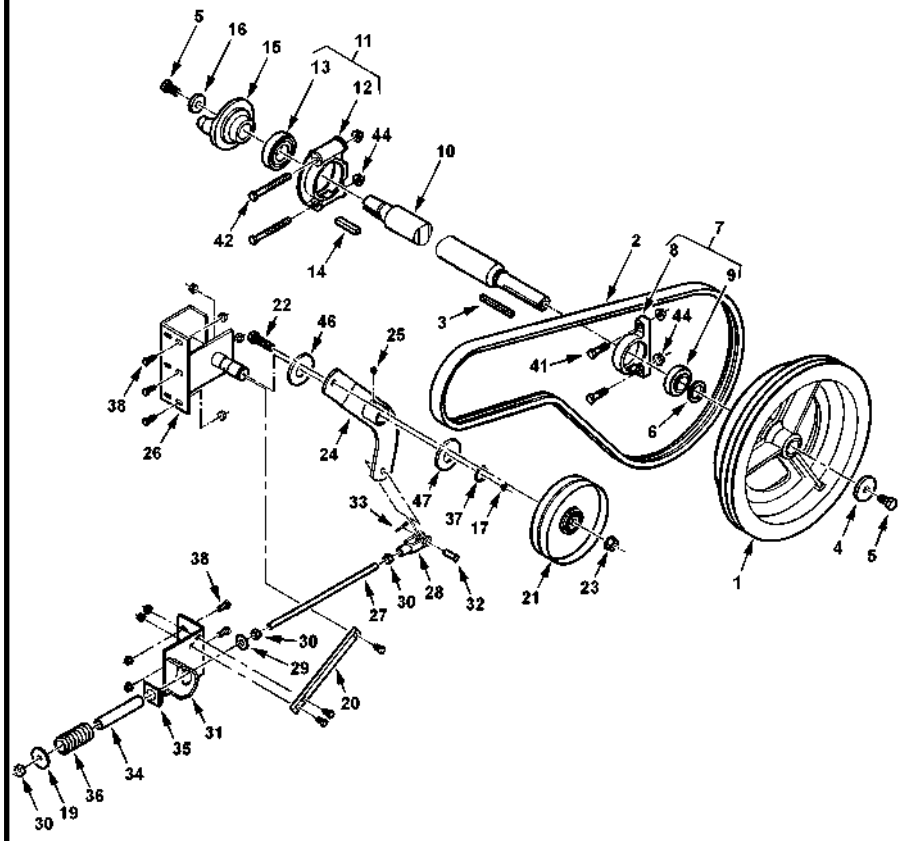

MC00378

1	2449760W1	1	POLIA	PULLEY	POLEA
2	71390199	1	CORREIA	BELT	CORREA
3	61523	1	CHAVETA	KEY	CLAVE
4	2407570W1	1	ARRUELA	WASHER	ARANDELA
5	70923151	2	PARAFUSO	BOLT	PERNO
6	2619570W1	1	ESPAÇADOR	SPACER	PIEZA DISTANCIA
7		1	MANCAL	BEARING	COJINETE
8	1605510W1	1	CARCAÇA	HOUSING	ALOJAMIENTO
9	50021	1	ROLAMENTO	BEARING	COJINETE
10	71388403	1	EIXO	SHAFT	ARBOL
11		1	MANCAL	BEARING	COJINETE
12	2590650W1	1	MANCAL	BEARING	COJINETE
13	31-1588410	1	ROLAMENTO	BEARING	COJINETE
14	70918168	1	CHAVETA	KEY	CLAVE
15	71396469	1	CUBO	HUB	CUBO
16	2476070W1	1	ARRUELA	WASHER	ARANDELA
17	13811X	1	GRAXEIRA	GREASER	ENGRASADOR
19	70923094	1	ARRUELA	WASHER	ARANDELA
20	71390853	1	ALÇA	STRAP	FAJA
20	70921210	3	PARAFUSO	BOLT	PERNO
20	704734	3	PORCA TRAVA	LOCKNUT	CONTRATUERCA
21	2614090W1	1	POLIA	PULLEY	POLEA
22	70921360	1	PARAFUSO	BOLT	PERNO
23	700703922	1	PORCA	NUT	TUERCA
24	2613771W91	1	BRAÇO	ARM	BRAZO
25	70914465	1	CARCAÇA	HOUSING	ALOJAMIENTO
26	71390851	1	SUPORTE	BRACKET	SOPORTE
27	71382871	1	TIRANTE	ROD	VARILLA
28	70937465	1	GARFO	FORK	HORQUILLA
29	70918431	1	ARRUELA	WASHER	ARANDELA
30	704031	3	PORCA	NUT	TUERCA
31	71390196	1	SUPORTE	BRACKET	SOPORTE
32	70929593	1	PINO	PIN	PASADOR
33	70918452	1	CONTRAPINO	DOWEL	CENTRAJE
34	71382868	1	ESPAÇADOR	SPACER	PIEZA DISTANCIA
35	71356058	1	BLOCO	BLOCK	BLOQUE
36	71382716	1	MOLA	SPRING	RESORTE
37	70926957	1	ANEL	RING	ARO
38	70921210	5	PARAFUSO	BOLT	PERNO
40	704734	5	PORCA TRAVA	LOCKNUT	CONTRATUERCA
41	70919089	2	PARAFUSO	BOLT	PERNO
42	70925974	2	PARAFUSO	BOLT	PERNO
44	704742	4	PORCA TRAVA	LOCKNUT	CONTRATUERCA
46	104207W1	1	ARRUELA	WASHER	ARANDELA
47	70937716	1	ARRUELA	WASHER	ARANDELA

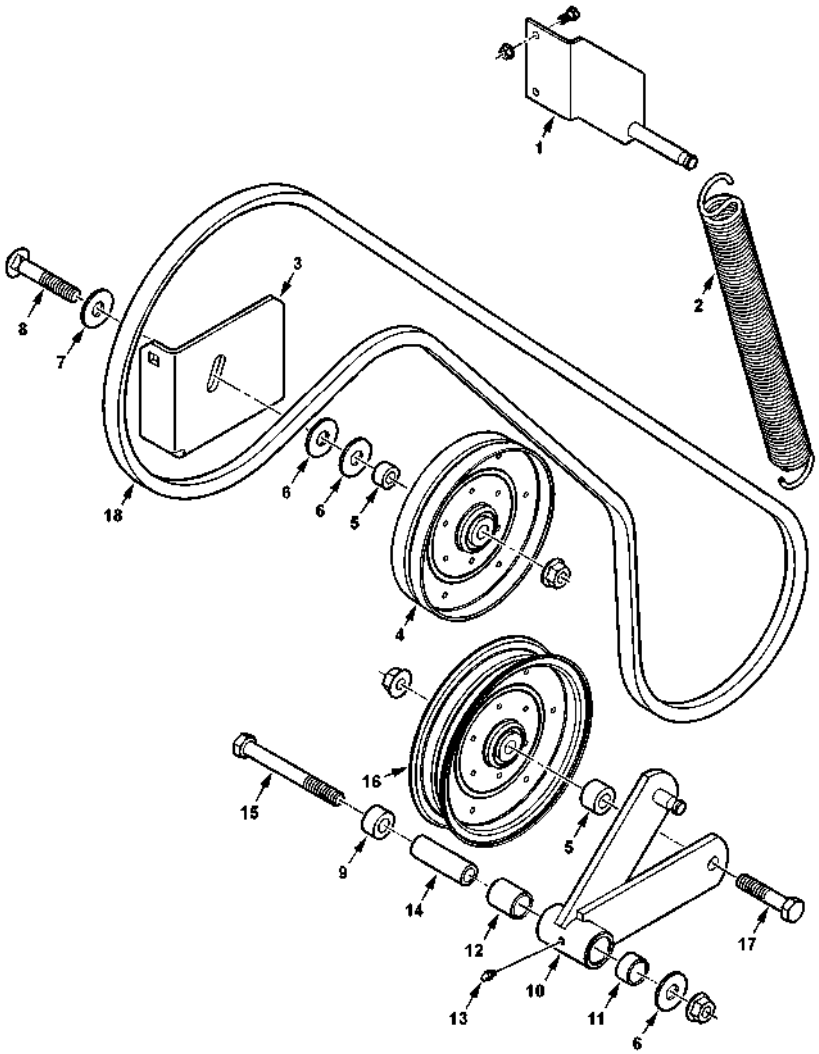

MC00380

1	71403684		1	TIRANTE	ROD	VARILLA
1	70921332		2	PARAFUSO	BOLT	PERNO
1	704726		2	PORCA TRAVA	LOCKNUT	CONTRATUERCA
2	1579720W1		1	MOLA	SPRING	RESORTE
3	71403680		1	SUPORTE	BRACKET	SOPORTE
3	68619		2	PARAFUSO	BOLT	PERNO
3	70928367		1	PARAFUSO	BOLT	PERNO
3	704742		3	PORCA TRAVA	LOCKNUT	CONTRATUERCA
4	2614090W1		1	POLIA	PULLEY	POLEA
5	2451440W1		2	ESPAÇADOR	SPACER	PIEZA DISTANCIA
6	70918432		3	ARRUELA	WASHER	ARANDELA
7	700709608		1	ARRUELA	WASHER	ARANDELA
8	364988X1		1	PARAFUSO	BOLT	PERNO
8	700703922		1	PORCA	NUT	TUERCA
9	151257M1		1	ESPAÇADOR	SPACER	PIEZA DISTANCIA
10	2620853W91		1	CJ. BRAÇO	KIT, ARM	JUEGO DE BRAZO
11	1689170W1	1x1.24x0.75	2	LUVA	SLEEVE	MANCHA
13	70914465		1	CARCAÇA	HOUSING	ALOJAMIENTO
14	2441490W1		1	LUVA	SLEEVE	MANCHA
15	70925706		1	PARAFUSO	BOLT	PERNO
15	700703922		1	PORCA	NUT	TUERCA
16	2553560W1		1	POLIA	PULLEY	POLEA
17	70921671		1	PARAFUSO	BOLT	PERNO
17	700703922		1	PORCA	NUT	TUERCA
18	71403685		1	CORREIA	BELT	CORREA

Elevador De Grãos Grain Elevator Elevador De Granos	Inferior Lower Inferior	190-10	VALTRA

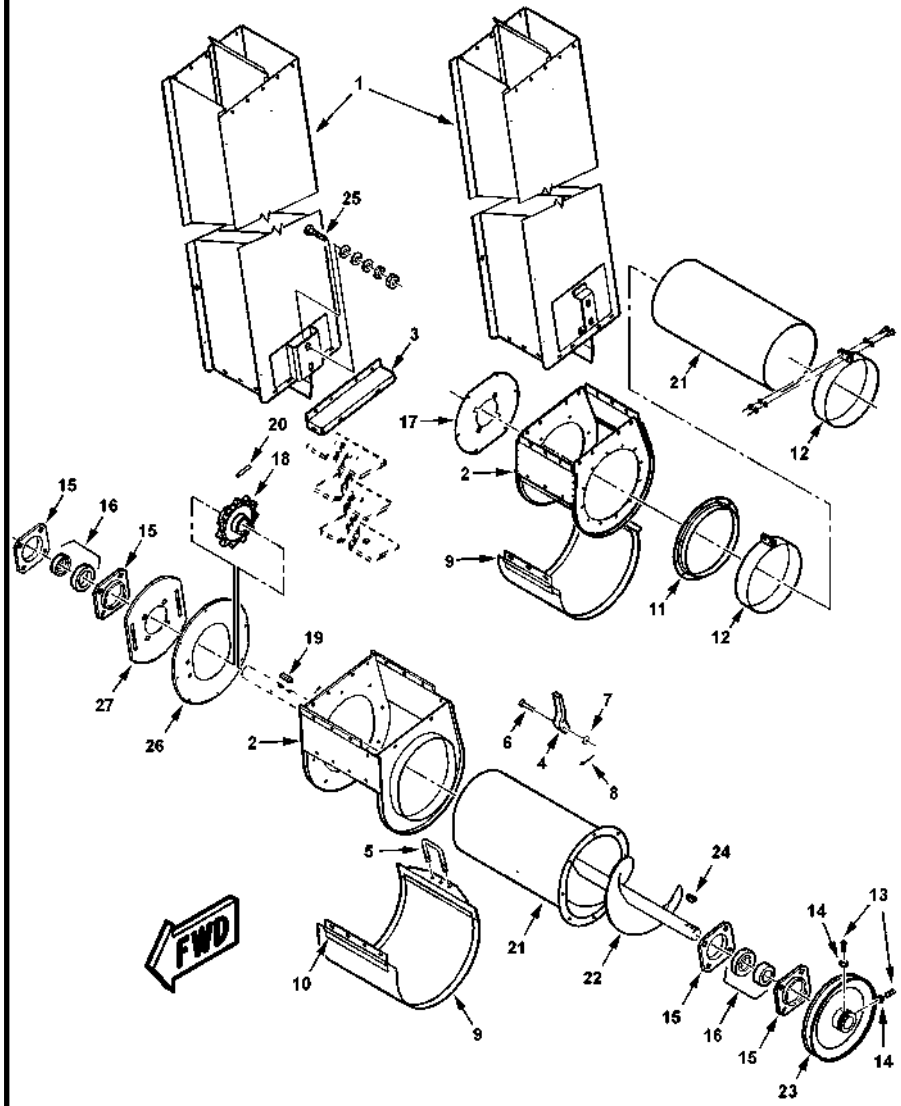

1	71400435		1	CORPO	BODY	CUERPO
1	71409271		1	CORPO	BODY	CUERPO
1	71396458		1	CJ. CORPO	KIT, BODY	JUEGO DE CUERPO
1	70931316		10	PARAFUSO	BOLT	PERNO
1	70931209		10	PORCA	NUT	TUERCA
2	71399994		1	CAPA	BOOT	PROTECCION
2	71409268		1	CAPA	BOOT	PROTECCION
2	70931316		14	PARAFUSO	BOLT	PERNO
2	705012		14	ARRUELA PRESSÃO	LOCK WASHER	ARANDELA GROWER
2	70916622		14	PORCA	NUT	TUERCA
3	71399807		1	BOCAL	FILLER	RELLENADOR
3	71409269	HP36101	1	BOCAL	FILLER	RELLENADOR
3	70931316		4	PARAFUSO	BOLT	PERNO
3	70931317		4	PARAFUSO	BOLT	PERNO
3	705012		8	ARRUELA PRESSÃO	LOCK WASHER	ARANDELA GROWER
3	70916622		8	PORCA	NUT	TUERCA
4	1799410W1		1	MAÇANETA	HANDLE	MANETA
5	2476240W1		1	PARAFUSO "U"	U BOLT	BRIDA EN U
5	70916950		4	PORCA	NUT	TUERCA
6	70927523		1	PINO	PIN	PASADOR
7	70918265		1	ARRUELA	WASHER	ARANDELA
8	70918447		1	CUPILHA	COTTER PIN	PASADOR DOUBLE
9	71396467		X	PORTA	DOOR	PUERTA
9	71400431		1	PORTA	DOOR	PUERTA
9	71410456		1	PORTA	DOOR	PUERTA
9	71409265		1	PORTA	DOOR	PUERTA
9	70931317		4	PARAFUSO	BOLT	PERNO
9	353769X1		4	ARRUELA	WASHER	ARANDELA
9	705012		4	ARRUELA PRESSÃO	LOCK WASHER	ARANDELA GROWER
9	70916622		4	PORCA	NUT	TUERCA
10	71400432		1	DOBRADIÇA	HINGE	BISAGRA
11	70931316		12	PARAFUSO	BOLT	PERNO
11	70916964		12	ARRUELA	WASHER	ARANDELA
11	70916622		12	PORCA	NUT	TUERCA
12	700705614		4	PARAFUSO	BOLT	PERNO
12	70917642		4	ARRUELA	WASHER	ARANDELA
12	70917356		4	ARRUELA	WASHER	ARANDELA
12	70917372		4	PORCA	NUT	TUERCA
13	70923326		1	PARAFUSO	BOLT	PERNO
13	70920469		1	PARAFUSO	BOLT	PERNO
15	17789		4	FLANGE	FLANGE	PLETINA
15	70931809		8	PARAFUSO	BOLT	PERNO
15	70931810		1	PARAFUSO	BOLT	PERNO
15	Y705046		8	ARRUELA PRESSÃO	LOCK WASHER	ARANDELA GROWER
15	704031		8	PORCA	NUT	TUERCA
16	50468		2	MANCAL	BEARING	COJINETE
16	1720176		2	COLAR	COLLAR	COLLAR
17	70931316		6	PARAFUSO	BOLT	PERNO
17	70916964		6	ARRUELA	WASHER	ARANDELA
17	70916622		6	PORCA	NUT	TUERCA

Menu

Elevador De Grãos Grain Elevator Elevador De Granos	Inferior Lower Inferior	190-10	VALTRA

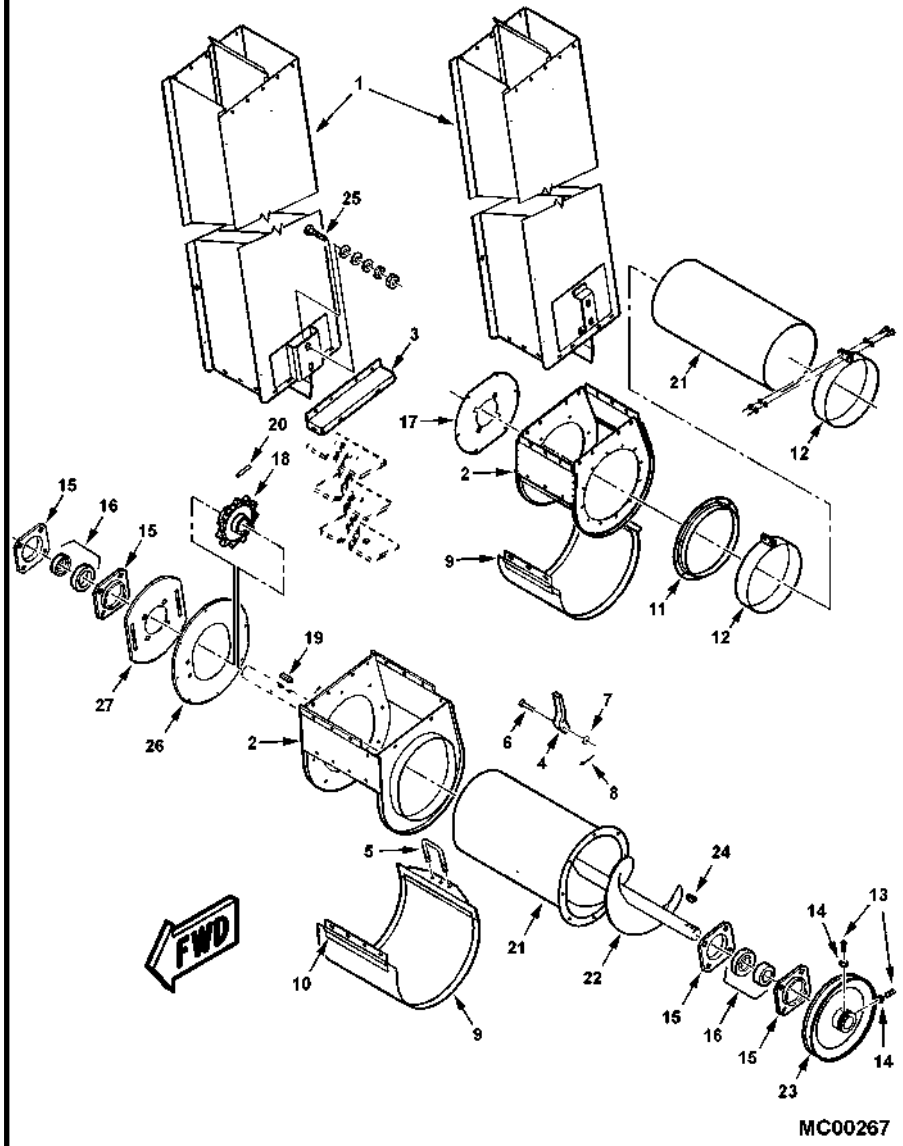

18	2571510W1		1	RODA	WHEEL	RUEDA
19	61101		1	CHAVETA	KEY	CLAVE
20	70926977		1	PINO	PIN	PASADOR
21	71401204		1	TUBO	PIPE	CANO
21	71409270		1	TUBO	PIPE	CANO
21	7700461		8	PARAFUSO	BOLT	PERNO
21	70917356		8	ARRUELA	WASHER	ARANDELA
21	70917372		8	PORCA	NUT	TUERCA
21	70933988		8	PORCA	NUT	TUERCA
22	71394534		1	CJ. SEM-FIM	KIT, AUGER	SINFIN JUEGO
23	71403682		1	POLIA	PULLEY	POLEA
24	70911201		1	CHAVETA	KEY	CLAVE
25	701235	1/2-13x1-1/2	1	PARAFUSO	BOLT	PERNO
25	70921176		1	PARAFUSO	BOLT	PERNO
25	70931187		1	PORCA	NUT	TUERCA
25	70936525		1	PORCA	NUT	TUERCA
25	705541	1/2	2	ARRUELA	WASHER	ARANDELA
25	Y705046	1/2	1	ARRUELA PRESSÃO	LOCK WASHER	ARANDELA GROWER
25	704031	1/2-13	1	PORCA	NUT	TUERCA
26	71400429		1	CHAPA	PLATE	CHAPA
26	71409267		1	CHAPA	PLATE	CHAPA
26	70931317		8	PARAFUSO	BOLT	PERNO
26	705012		8	ARRUELA PRESSÃO	LOCK WASHER	ARANDELA GROWER
26	70916622		8	PORCA	NUT	TUERCA
27	71400430		1	CHAPA	PLATE	CHAPA
27	71409266		1	CHAPA	PLATE	CHAPA
27	70922786		4	PARAFUSO	BOLT	PERNO
27	Y705533		4	ARRUELA	WASHER	ARANDELA
27	70916965		4	ARRUELA	WASHER	ARANDELA
27	70916950		4	PORCA	NUT	TUERCA

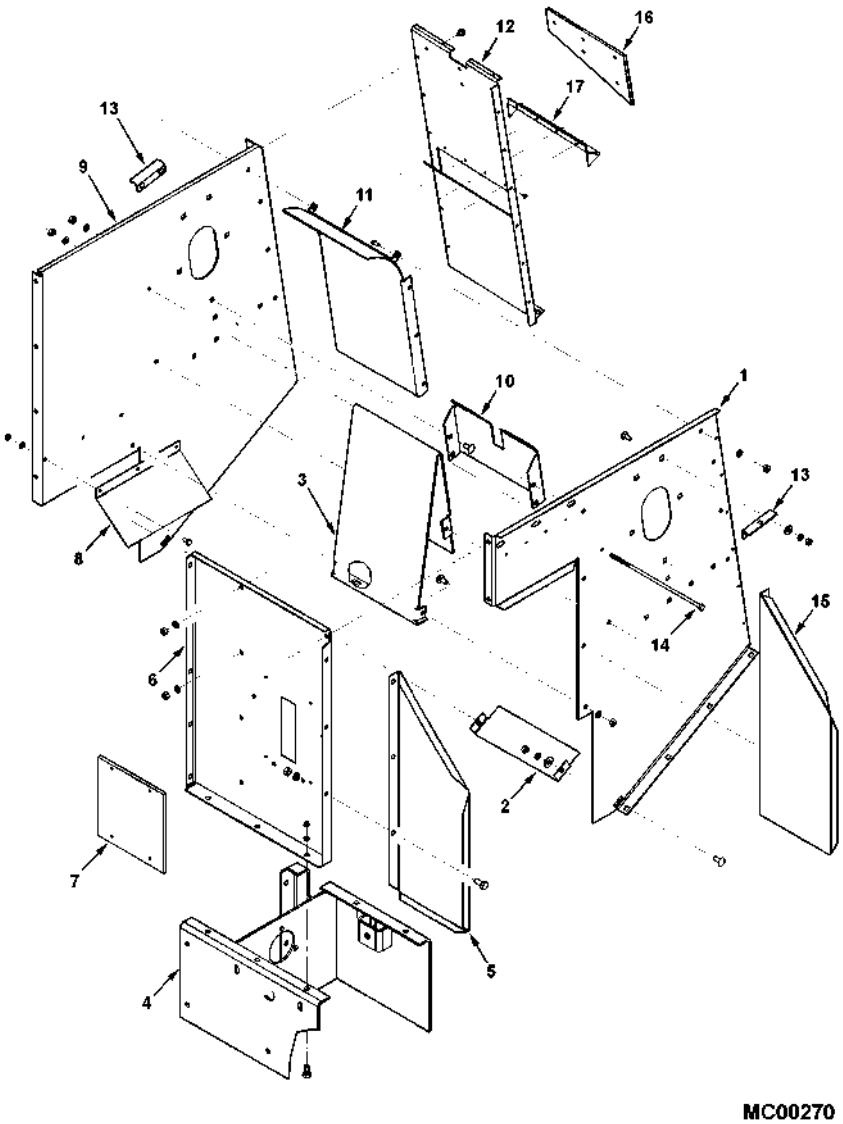

1	71393268	◀	1	PAINEL	PANEL	PANEL
1	7700461		6	PARAFUSO	BOLT	PERNO
1	70917642		2	ARRUELA	WASHER	ARANDELA
1	705020		6	ARRUELA PRESSÃO	LOCK WASHER	ARANDELA GROWER
1	70917372		6	PORCA	NUT	TUERCA
2	71393273		1	RETENTOR	SEAL	RETEN
3	71393274		1	DIVISOR	DIVIDER	DIVISOR
4	71393269		1	SUPORTE	BRACKET	SOPORTE
4	70921965		5	PARAFUSO	BOLT	PERNO
4	70916965		5	ARRUELA	WASHER	ARANDELA
4	70916950		5	PORCA	NUT	TUERCA
5	71393264		1	EXTENSÃO	EXTENSION	EXTENSION
5	70921332		6	PARAFUSO	BOLT	PERNO
5	705020		6	ARRUELA PRESSÃO	LOCK WASHER	ARANDELA GROWER
5	70917372		6	PORCA	NUT	TUERCA
6	71393263		1	PAINEL	PANEL	PANEL
6	70921333		1	PARAFUSO	BOLT	PERNO
6	70921332		5	PARAFUSO	BOLT	PERNO
6	705020		6	ARRUELA PRESSÃO	LOCK WASHER	ARANDELA GROWER
6	70917372		6	PORCA	NUT	TUERCA
7	71389842		1	TAMPA	COVER	CUBIERTA
7	70924837		4	REBITE	RIVET	REMACHE
8	71368598		1	DEFLETOR	DEFLECTOR	DEFLECTOR
8	70921958		3	PARAFUSO	BOLT	PERNO
8	705012		3	ARRUELA PRESSÃO	LOCK WASHER	ARANDELA GROWER
8	70916622		3	PORCA	NUT	TUERCA
9	71393265	▶	1	PAINEL	PANEL	PANEL
10	71393405		1	EXTENSÃO	EXTENSION	EXTENSION
10	7700461		4	PARAFUSO	BOLT	PERNO
10	705020		4	ARRUELA PRESSÃO	LOCK WASHER	ARANDELA GROWER
10	70917372		4	PORCA	NUT	TUERCA
11	71408514		1	PLACA	PLATE	PLATO
11	70921332		8	PARAFUSO	BOLT	PERNO
11	705020		8	ARRUELA PRESSÃO	LOCK WASHER	ARANDELA GROWER
11	70917372		8	PORCA	NUT	TUERCA
12	71406849		1	CHAPA	PLATE	CHAPA
12	70925991		12	PARAFUSO	BOLT	PERNO
13	71327984		2	SUPORTE	BRACKET	SOPORTE
13	70922786		4	PARAFUSO	BOLT	PERNO
13	70916965		4	ARRUELA	WASHER	ARANDELA
13	70916950		4	PORCA	NUT	TUERCA
14	354273X1		1	PARAFUSO	BOLT	PERNO
14	705012		1	ARRUELA PRESSÃO	LOCK WASHER	ARANDELA GROWER
14	70916622		1	PORCA	NUT	TUERCA
15	71393402		1	EXTENSÃO	EXTENSION	EXTENSION
16	71401381	[A]	1	CHAPA	PLATE	CHAPA
16	7703457		5	PARAFUSO	BOLT	PERNO
16	70937101		5	PORCA	NUT	TUERCA
16	700709601		5	ARRUELA	WASHER	ARANDELA
16	705012		5	ARRUELA PRESSÃO	LOCK WASHER	ARANDELA GROWER

Menu

Elevador De Grãos Grain Elevator Elevador De Granos	Cabeçote Elevator Head Cabeza Del Elevador	190-15	VALTRA

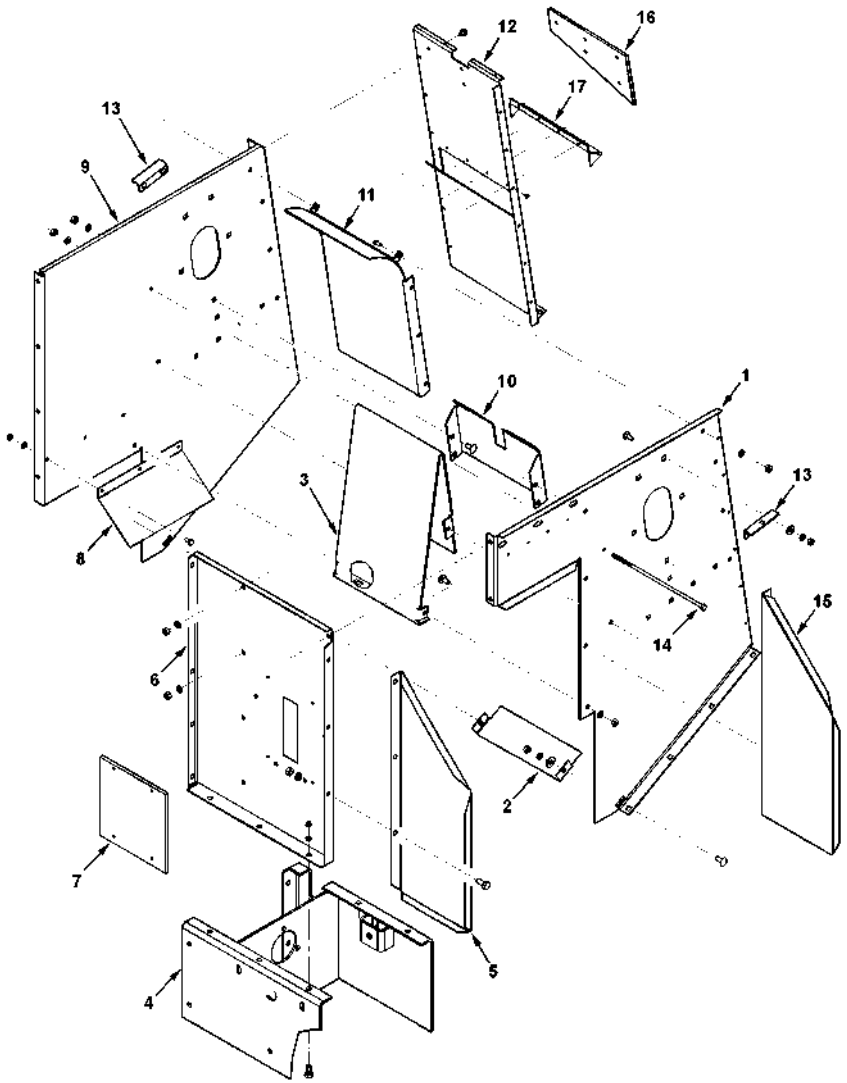

16	704007	5	PORCA	NUT	TUERCA
17	71408501	1	CAPUZ	HOOD	CAPO
17	700717635	4	REBITE	RIVET	REMACHE

[A] SEM FIELDSTAR
WITHOUT FIELDSTAR
SIN FIELDSTAR

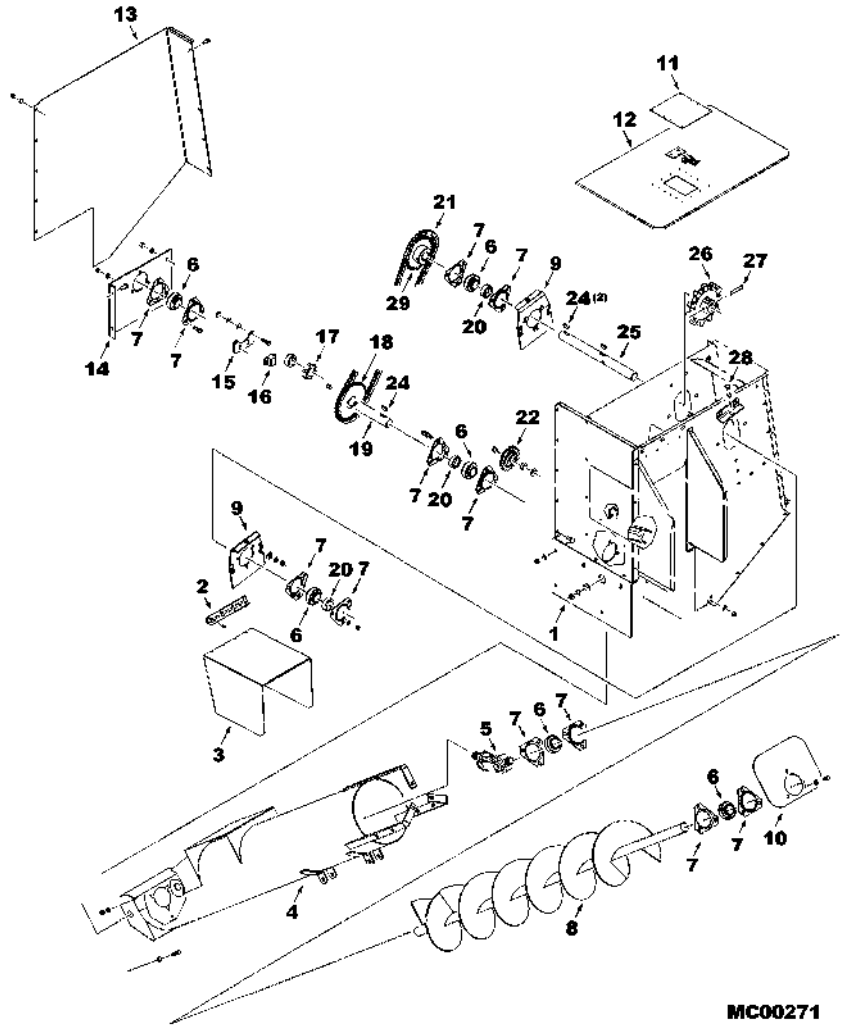

1				
2	71373693	1	CABEÇOTE	HEAD	CULATA
2	70924837	1	DOBRADIÇA	HINGE	BISAGRA
2	700717635	4	REBITE	RIVET	REMACHE
3	71376042	4	REBITE	RIVET	REMACHE
4	71362970	1	FECHAMENTO	COVER	CUBIERTA
4	70921176	1	TUBO	PIPE	CANO
4	70918431	2	PARAFUSO	BOLT	PERNO
4	71188949	4	ARRUELA	WASHER	ARANDELA
4	Y705046	2	ESPAÇADOR	SPACER	PIEZA DISTANCIA
4	704031	2	ARRUELA PRESSÃO	LOCK WASHER	ARANDELA GROWER
5	71395998	2	PORCA	NUT	TUERCA
5	71124448	1	JUNTA UNIVERSAL	UNIVERSAL JOINT	CRUCETA CARDAN
5	71396653	2	PRESILHA	STAPLE	GRAPA
6	71308995	2	JUNTA UNIVERSAL	UNIVERSAL JOINT	CRUCETA CARDAN
7	71127313	6	MANCAL	BEARING	COJINETE
7	Y707042	12	FLANGE	FLANGE	PLETINA
7	70922786	6	PARAFUSO	BOLT	PERNO
7	70916965	7	PARAFUSO	BOLT	PERNO
7	70916950	7	ARRUELA	WASHER	ARANDELA
8	71388940	7	PORCA	NUT	TUERCA
9	71393419	1	SEM-FIM	AUGER	SINFIN
9	70922786	2	SUPORTE	BRACKET	SOPORTE
9	70917378	4	PARAFUSO	BOLT	PERNO
9	70916965	4	ARRUELA	WASHER	ARANDELA
9	70916950	4	ARRUELA	WASHER	ARANDELA
10	71393403B	4	PORCA	NUT	TUERCA
10	70923220	1	CHAPA	PLATE	CHAPA
10	70916965	3	PARAFUSO	BOLT	PERNO
10	70917378	3	ARRUELA	WASHER	ARANDELA
10	70916950	3	ARRUELA	WASHER	ARANDELA
11	70924799	3	PORCA	NUT	TUERCA
12	71409402	8	REBITE	RIVET	REMACHE
12		1	CJ. TAMPA	KIT, CAP	JUEGO DE TAPON
12	762975	1	TAMPA	COVER	CUBIERTA
12	71344833	1	BRAÇADEIRA	CLAMP	ABRAZADERA
12	700717635	1	RETENTOR	SEAL	RETEN
12	70917380	4	REBITE	RIVET	REMACHE
13	71393258	2	ARRUELA	WASHER	ARANDELA
13	7883317	1	BLINDAGEM	SHIELD	BLINDAJE
13	7700461	5	PARAFUSO	BOLT	PERNO
13	70917642	5	PARAFUSO	BOLT	PERNO
13	705020	5	ARRUELA	WASHER	ARANDELA
13	70917372	5	ARRUELA PRESSÃO	LOCK WASHER	ARANDELA GROWER
13	70933988	5	PORCA	NUT	TUERCA
14	71393259	5	PORCA	NUT	TUERCA
14	703249	1	SUPORTE	BRACKET	SOPORTE
14	70916965	4	CAPA PARAFUSO	CAPSCREW	TORNILLO TAPON
14	70916950	4	ARRUELA	WASHER	ARANDELA
15	71188145	4	PORCA	NUT	TUERCA
		1	SUPORTE	BRACKET	SOPORTE

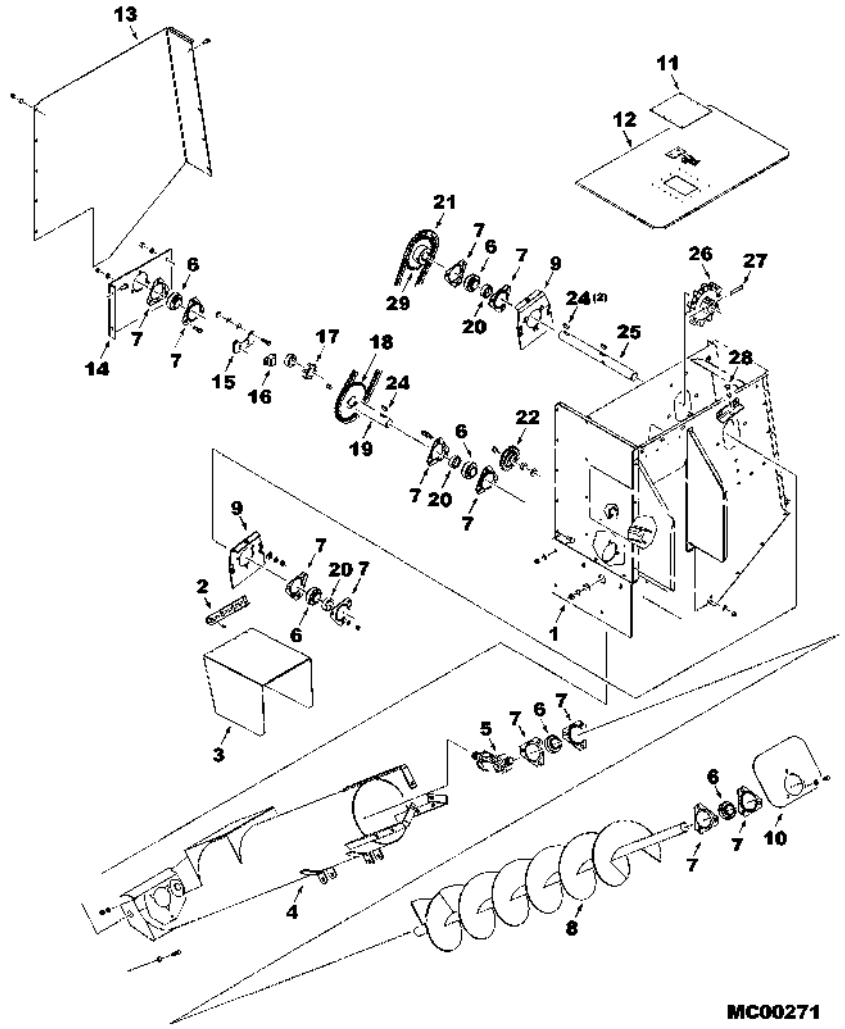

15	70923220	2	PARAFUSO	BOLT	PERNO
15	Y705533	6	ARRUELA	WASHER	ARANDELA
15	70916965	2	ARRUELA	WASHER	ARANDELA
15	70916950	2	PORCA	NUT	TUERCA
16	71391021	1	SENSOR	SENSOR	DETECTOR
16	70931317	2	PARAFUSO	BOLT	PERNO
16	705012	2	ARRUELA PRESSÃO	LOCK WASHER	ARANDELA GROWER
16	70916622	2	PORCA	NUT	TUERCA
17	71194367	1	COLAR	COLLAR	COLLAR
18	70920469	2	PARAFUSO	BOLT	PERNO
19	71393262	1	EIXO	SHAFT	ARBOL
20	700717212	3	COLAR	COLLAR	COLLAR
21		1	CORRENTE	CHAIN	CADENA
22	7087398	1	COROA	CROWNWHEEL	CORONA DENTADA
22	70929095	1	PARAFUSO	BOLT	PERNO
22	70924113	1	ARRUELA	WASHER	ARANDELA
22	6522940	1	ESPAÇADOR	SPACER	PIEZA DISTANCIA
22	704742	1	PORCA TRAVA	LOCKNUT	CONTRATUERCA
24	29780X	3	CHAVETA	KEY	CLAVE
25	71393261	1	EIXO	SHAFT	ARBOL
26	2412960W1	1	COROA	CROWNWHEEL	CORONA DENTADA
27	70916767	1	PINO	PIN	PASADOR
28	70937727	2	PARAFUSO	BOLT	PERNO
28	70916950	2	PORCA	NUT	TUERCA
29	71401462	1	COROA	CROWNWHEEL	CORONA DENTADA
29	70920469	2	PARAFUSO	BOLT	PERNO

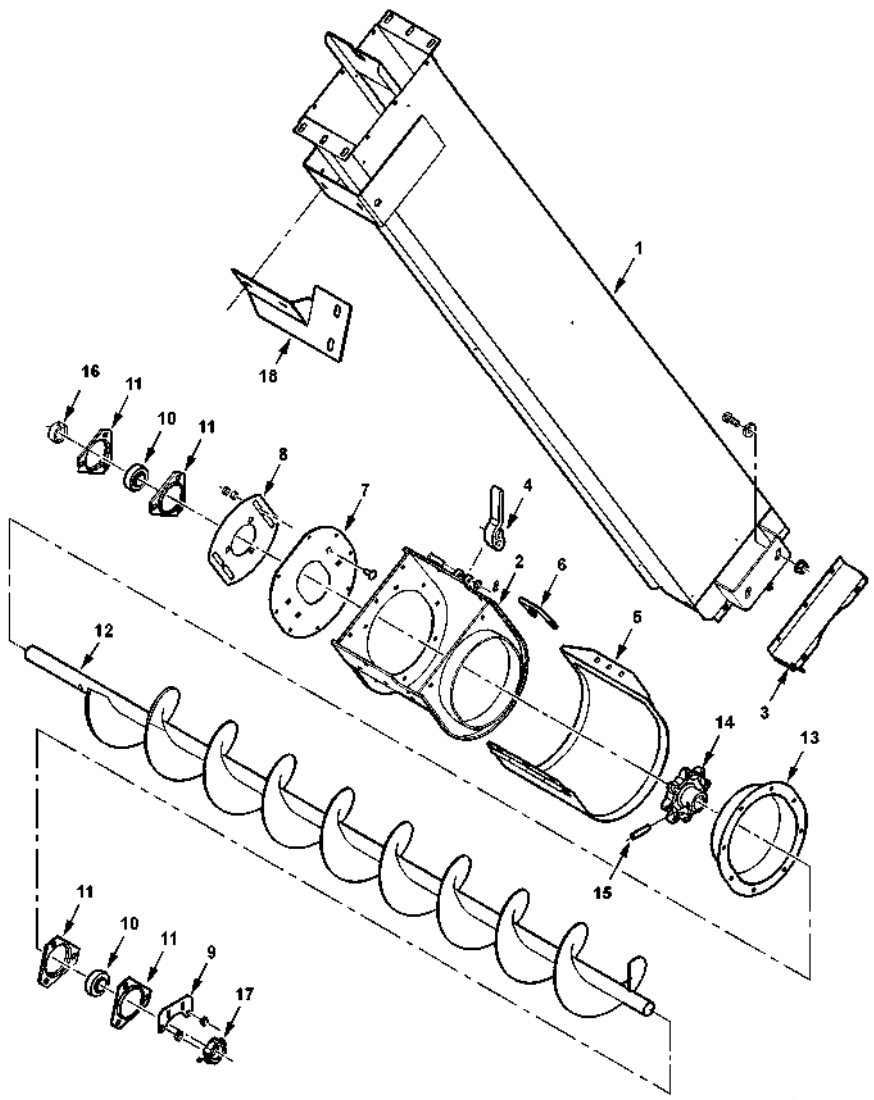

1	71401212		1	CORPO	BODY	CUERPO
1	71409374		1	CORPO	BODY	CUERPO
1	70921966		2	PARAFUSO	BOLT	PERNO
1	Y705533		2	ARRUELA	WASHER	ARANDELA
1	70928352		2	PORCA	NUT	TUERCA
2	71399985		1	CAPA	BOOT	PROTECCION
2	71409380	HP36101	1	CAPA	BOOT	PROTECCION
2	70931316		5	PARAFUSO	BOLT	PERNO
2	70916964		5	ARRUELA	WASHER	ARANDELA
2	70916622		5	PORCA	NUT	TUERCA
3	71399802		1	BOCAL	FILLER	RELLENADOR
3	71409384		1	BOCAL	FILLER	RELLENADOR
3	70931316		3	PARAFUSO	BOLT	PERNO
3	70931317		4	PARAFUSO	BOLT	PERNO
3	70916964		7	ARRUELA	WASHER	ARANDELA
3	70916622		7	PORCA	NUT	TUERCA
4	1799410W1		1	MAÇANETA	HANDLE	MANETA
4	70927523		1	PINO	PIN	PASADOR
4	Y705608		1	ARRUELA	WASHER	ARANDELA
4	70918447		1	CUPILHA	COTTER PIN	PASADOR DOUBLE
5	71401224		1	PORTA	DOOR	PUERTA
5	71410458		1	PORTA	DOOR	PUERTA
5	71409382		1	PORTA	DOOR	PUERTA
5	2412670W1		1	DOBRADIÇA	HINGE	BISAGRA
5	70931317		3	PARAFUSO	BOLT	PERNO
5	353769X1		3	ARRUELA	WASHER	ARANDELA
5	70916964		3	ARRUELA	WASHER	ARANDELA
5	70916622		3	PORCA	NUT	TUERCA
6	2476240W1		1	PARAFUSO "U"	U BOLT	BRIDA EN U
6	70916950		4	PORCA	NUT	TUERCA
7	71401220		1	CHAPA	PLATE	CHAPA
7	71409379		1	CHAPA	PLATE	CHAPA
7	70931317		8	PARAFUSO	BOLT	PERNO
7	70916964		8	ARRUELA	WASHER	ARANDELA
7	70916622		8	PORCA	NUT	TUERCA
8	71401221		1	CHAPA	PLATE	CHAPA
8	71409370		1	CHAPA	PLATE	CHAPA
8	70931350		4	PARAFUSO	BOLT	PERNO
8	Y705533		4	ARRUELA	WASHER	ARANDELA
8	70916965		4	ARRUELA	WASHER	ARANDELA
8	70916950		4	PORCA	NUT	TUERCA
9	71188145		1	SUPORTE	BRACKET	SOPORTE
9	70916950		2	PORCA	NUT	TUERCA
10	70590704		2	MANCAL	BEARING	COJINETE
11	71127313		4	FLANGE	FLANGE	PLETINA
11	Y707042	▶	3	PARAFUSO	BOLT	PERNO
11	70916965		3	ARRUELA	WASHER	ARANDELA
11	70916950		3	PORCA	NUT	TUERCA
12	71394535		1	SEM-FIM	AUGER	SINFIN
13	71401208		1	EXTENSÃO	EXTENSION	EXTENSION

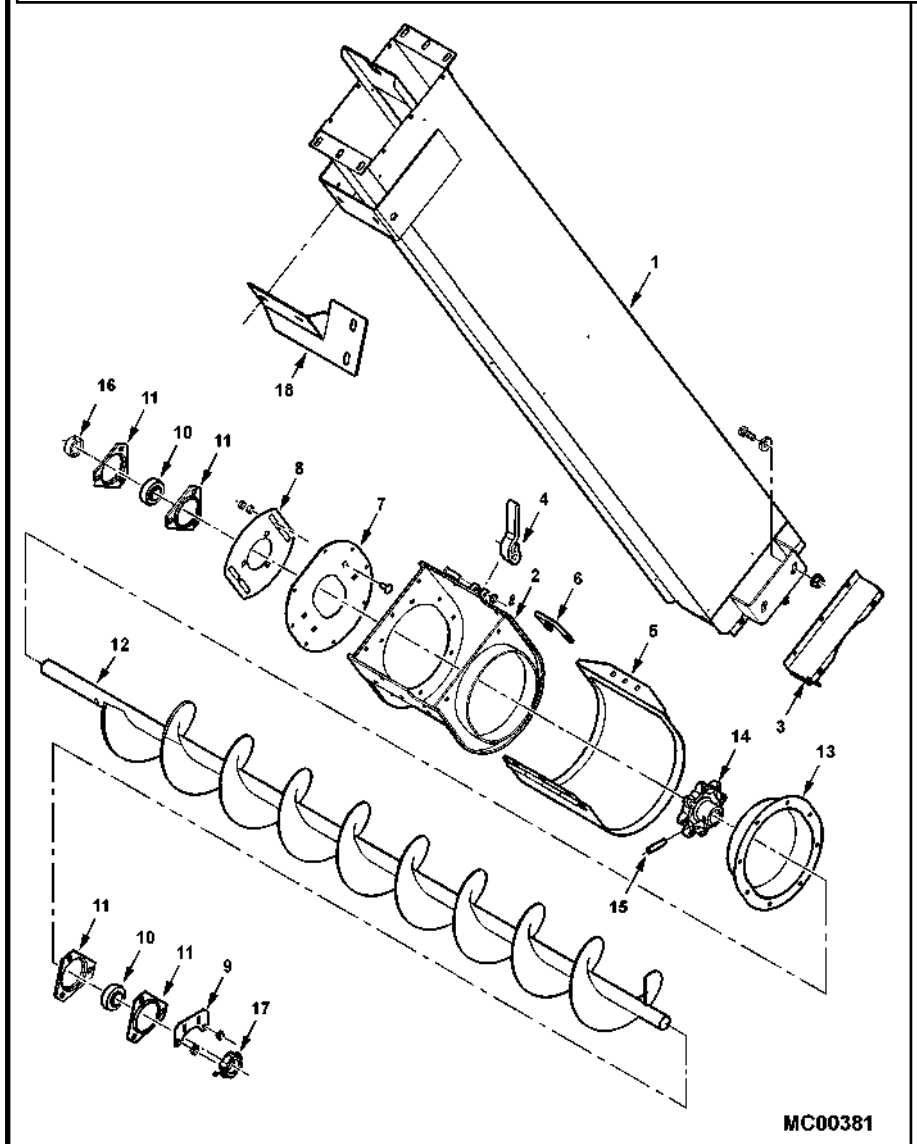

13	71409371	HP36101	1	EXTENSÃO	EXTENSION	EXTENSION
13	7700461		8	PARAFUSO	BOLT	PERNO
13	70917356		8	ARRUELA	WASHER	ARANDELA
13	70917372		8	PORCA	NUT	TUERCA
14	W9863030		1	COROA	CROWNWHEEL	CORONA DENTADA
15	70915500		1	PINO	PIN	PASADOR
16	K3518		1	COLAR	COLLAR	COLLAR
17	71390672		1	RODA	WHEEL	RUEDA
18	2620021W91		1	SUPORTE	BRACKET	SOPORTE
18	70921210		2	PARAFUSO	BOLT	PERNO
18	70923114		2	PARAFUSO	BOLT	PERNO
18	Y705533		2	ARRUELA	WASHER	ARANDELA
18	705541		2	ARRUELA	WASHER	ARANDELA
18	704734		2	PORCA TRAVA	LOCKNUT	CONTRATUERCA
18	704742		2	PORCA TRAVA	LOCKNUT	CONTRATUERCA
19	71406795		1	CJ. CORRENTE	KIT, CHAIN	CADENA JUEGO

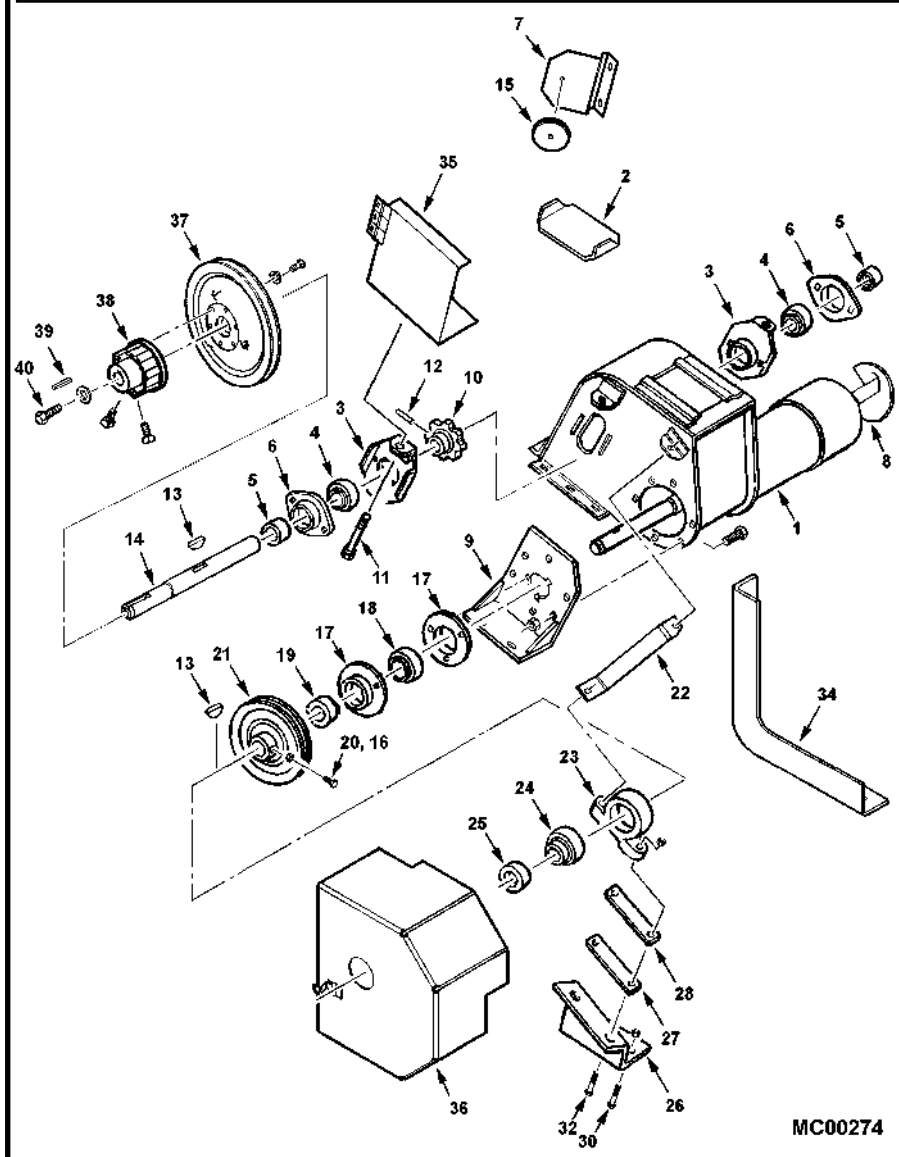

1	71396110	1	KIT CABEÇOTE	KIT, CYL. HEAD	JUEGO DE CULATA
1	70931317	6	PARAFUSO	BOLT	PERNO
1	705012	6	ARRUELA PRESSÃO	LOCK WASHER	ARANDELA GROWER
1	70917377	6	ARRUELA	WASHER	ARANDELA
1	70916622	6	PORCA	NUT	TUERCA
1	70921210	6	PARAFUSO	BOLT	PERNO
1	Y705533	6	ARRUELA	WASHER	ARANDELA
1	704734	6	PORCA TRAVA	LOCKNUT	CONTRATUERCA
2	2441970W1	1	PORTA	DOOR	PUERTA
3	1510831W91	2	PLACA	PLATE	PLATO
4	70590704	2	MANCAL	BEARING	COJINETE
5	K3518	2	COLAR	COLLAR	COLLAR
6	Y710293	2	FLANGE	FLANGE	PLETINA
6	70931350	4	PARAFUSO	BOLT	PERNO
6	70916965	4	ARRUELA	WASHER	ARANDELA
6	70916950	4	PORCA	NUT	TUERCA
7	71397152	1	SUPORTE	BRACKET	SOPORTE
8	71390517	1	CJ. SEM-FIM	KIT, AUGER	SINFIN JUEGO
9	2553251W91	1	SUPORTE	BRACKET	SOPORTE
9	70921966	6	PARAFUSO	BOLT	PERNO
9	70916965	6	ARRUELA	WASHER	ARANDELA
9	70916950	6	PORCA	NUT	TUERCA
10	9863040W1	1	COROA	CROWNWHEEL	CORONA DENTADA
11	873141	2	PARAFUSO	BOLT	PERNO
11	70916950	2	PORCA	NUT	TUERCA
11	704734	2	PORCA TRAVA	LOCKNUT	CONTRATUERCA
12	70915500	1	PINO	PIN	PASADOR
13	29780X	2	CHAVETA	KEY	CLAVE
14	71390185	1	EIXO	SHAFT	ARBOL
15	71397153	1	COPO	CUP	CUBETA
15	70921958	1	PARAFUSO	BOLT	PERNO
15	70934479	1	PORCA	NUT	TUERCA
16	70917421	2	PORCA	NUT	TUERCA
17	71127313	2	FLANGE	FLANGE	PLETINA
17	768432	3	PARAFUSO	BOLT	PERNO
17	70916965	3	ARRUELA	WASHER	ARANDELA
17	70916950	3	PORCA	NUT	TUERCA
18	71308984	1	ROLAMENTO	BEARING	COJINETE
19	700717212	X	COLAR	COLLAR	COLLAR
20	70923530	2	PARAFUSO AJUSTE	SETSCREW	TORNILLO AJUSTE
21	2553320W1	1	POLIA	PULLEY	POLEA
22	71384922	1	ALÇA	STRAP	FAJA
22	70921966	1	PARAFUSO	BOLT	PERNO
22	70917378	1	ARRUELA	WASHER	ARANDELA
22	70916965	1	ARRUELA	WASHER	ARANDELA
22	70916950	1	PORCA	NUT	TUERCA
23	1605510W1	1	CARCAÇA	HOUSING	ALOJAMIENTO
24	10033	1	MANCAL	BEARING	COJINETE
25	7710551	1	COLAR	COLLAR	COLLAR
26	2553271W92	1	PLACA	PLATE	PLATO

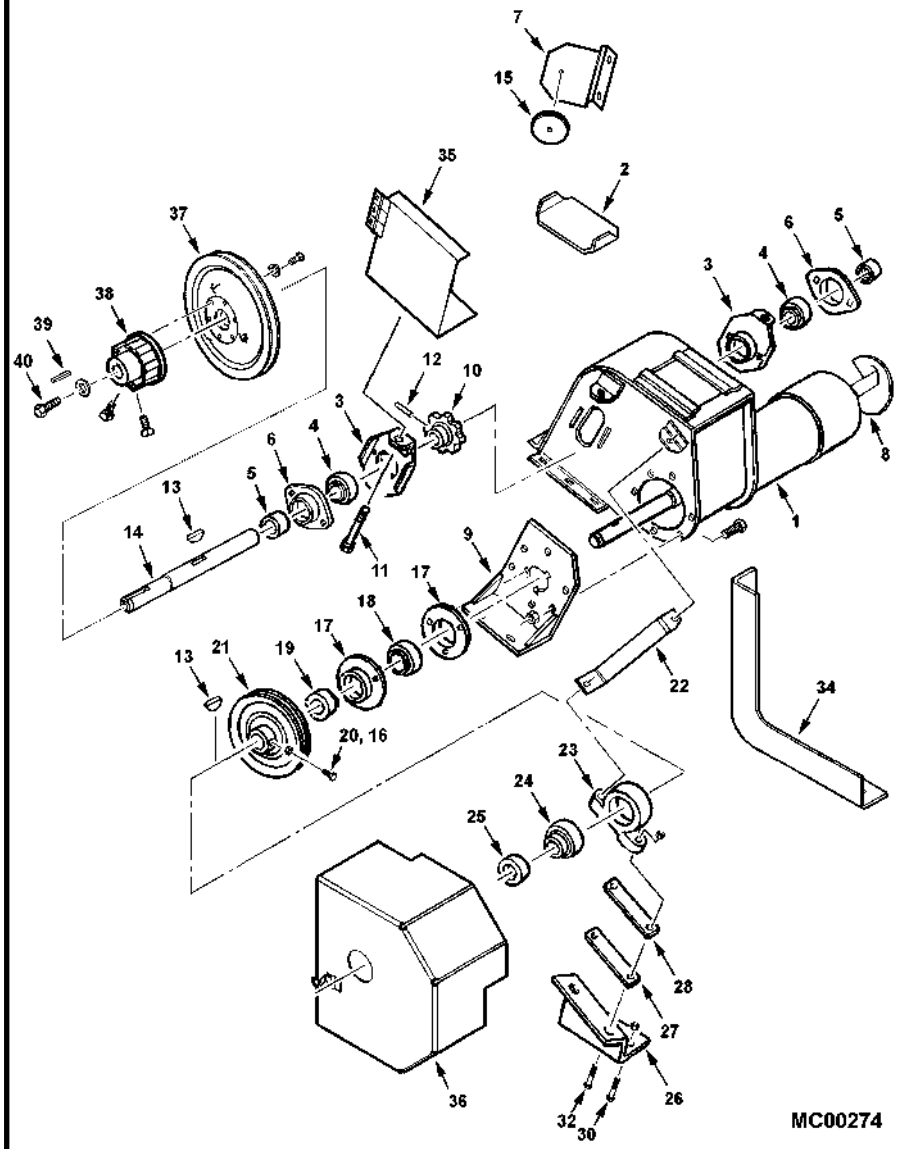

27	2553300W1	X	CALÇO	SHIM	CALCE
28	2553290W1	X	CALÇO	SHIM	CALCE
30	70923114	2	PARAFUSO	BOLT	PERNO
30	704742	2	PORCA TRAVA	LOCKNUT	CONTRATUERCA
32	70922645	2	PARAFUSO	BOLT	PERNO
32	Y705624	2	ARRUELA	WASHER	ARANDELA
32	704742	2	PORCA TRAVA	LOCKNUT	CONTRATUERCA
33	71410879	1	MOLDURA	MOULDING	BORDON
33	70920415	1	PARAFUSO	BOLT	PERNO
33	Y705533	1	ARRUELA	WASHER	ARANDELA
33	704734	1	PORCA TRAVA	LOCKNUT	CONTRATUERCA
34	101158M1	1	CANTONEIRA	ANGLE	ANGULO
35	71385690	1	BLINDAGEM	SHIELD	BLINDAJE
35	70923341	3	PARAFUSO	BOLT	PERNO
35	353769X1	3	ARRUELA	WASHER	ARANDELA
35	70916964	3	ARRUELA	WASHER	ARANDELA
35	70916622	3	PORCA	NUT	TUERCA
36	71387325	1	BLINDAGEM	SHIELD	BLINDAJE
36	70921210	2	PARAFUSO	BOLT	PERNO
36	704734	2	PORCA TRAVA	LOCKNUT	CONTRATUERCA
36	70537291	1	ANEL TRAVA	CIRCLIP	CIRCULITO
36	700717635	1	REBITE	RIVET	REMACHE
37	71385802	1	CJ. POLIA	KIT, PULLEY	JUEGO DE POLEA
37	70921332	6	PARAFUSO	BOLT	PERNO
37	70917356	6	ARRUELA	WASHER	ARANDELA
37	71157144	1	BUCHA	BUSH	CASQUILLO
37	13811X	1	GRAXEIRA	GREASER	ENGRASADOR
38	71380994	1	LIMITADOR TORQUE	TORQUE LIMITER	TORQUE LIMITER
38	71350535	X	MOLA	SPRING	RESORTE
38	71350536	X	CJ. RETENTOR	KIT, SEAL	RETENES JUEGO
38	70923326	2	PARAFUSO	BOLT	PERNO
38	70917421	2	PORCA	NUT	TUERCA
39	61085	1	CHAVETA	KEY	CLAVE
40	70921965	1	PARAFUSO	BOLT	PERNO
40	Y705533	1	ARRUELA	WASHER	ARANDELA

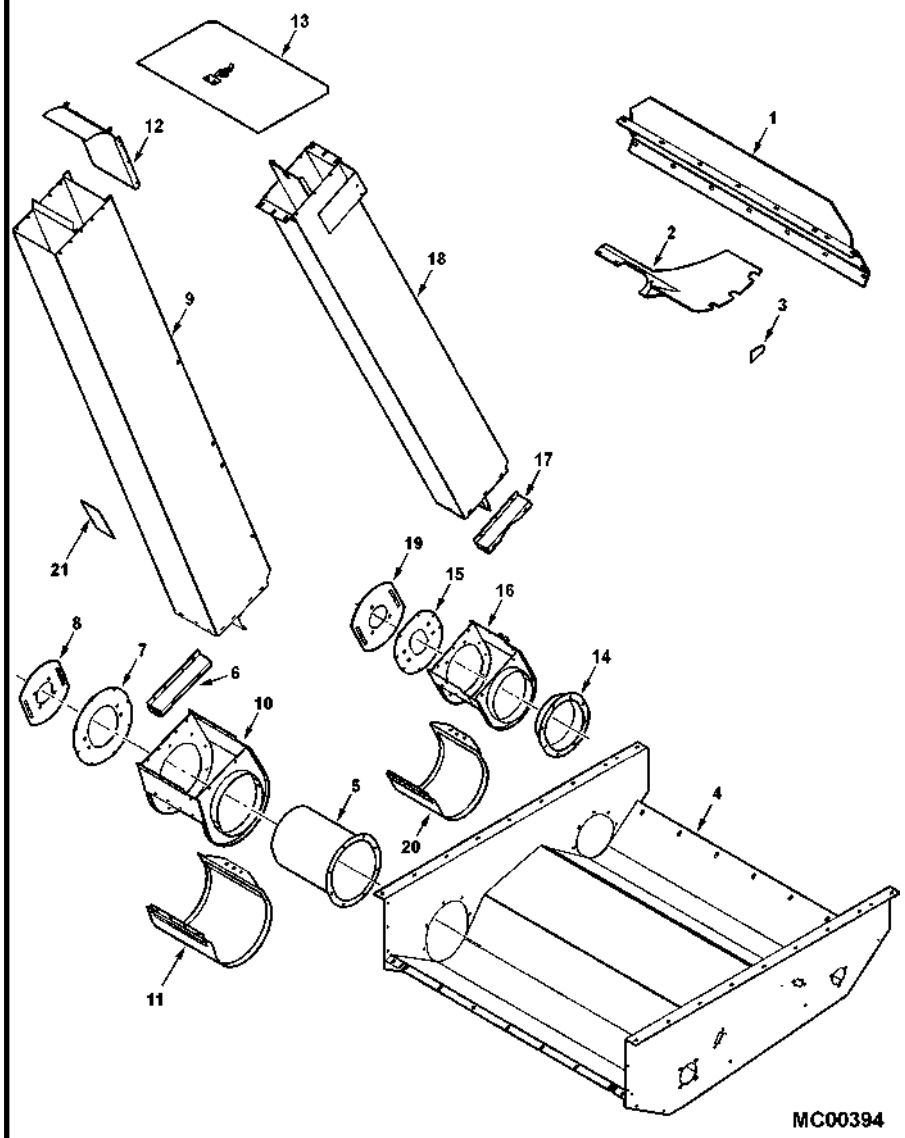

1	71409280	1	PAINEL	PANEL	PANEL
2	71409288	1	CHAPA	PLATE	CHAPA
3	71409284	6	CAPA	BOOT	PROTECCION
5	71409270	1	TUBO	PIPE	CANO
6	71409269	1	BOCAL	FILLER	RELLENADOR
7	71409267	1	CHAPA	PLATE	CHAPA
8	71409266	1	CHAPA	PLATE	CHAPA
9	71409271	1	CORPO	BODY	CUERPO
10	71409268	1	CAPA	BOOT	PROTECCION
11	71409265	1	PORTA	DOOR	PUERTA
12	71408514	1	PLACA	PLATE	PLATO
13	71409402	1	CJ. TAMPA	KIT, CAP	JUEGO DE TAPON
14	71409371	1	EXTENSÃO	EXTENSION	EXTENSION
15	71409379	1	CHAPA	PLATE	CHAPA
16	71409380	1	CAPA	BOOT	PROTECCION
17	71409384	1	BOCAL	FILLER	RELLENADOR
18	71409374	1	CORPO	BODY	CUERPO
19	71409370	1	CHAPA	PLATE	CHAPA
20	71409382	1	PORTA	DOOR	PUERTA
21	111743W1	2	DECAL	DECAL	CALCOMANIA
22	71379129	2	DECAL	DECAL	CALCOMANIA
23	71379126	1	DECAL	DECAL	CALCOMANIA
24	71394175	1	DECAL	DECAL	CALCOMANIA

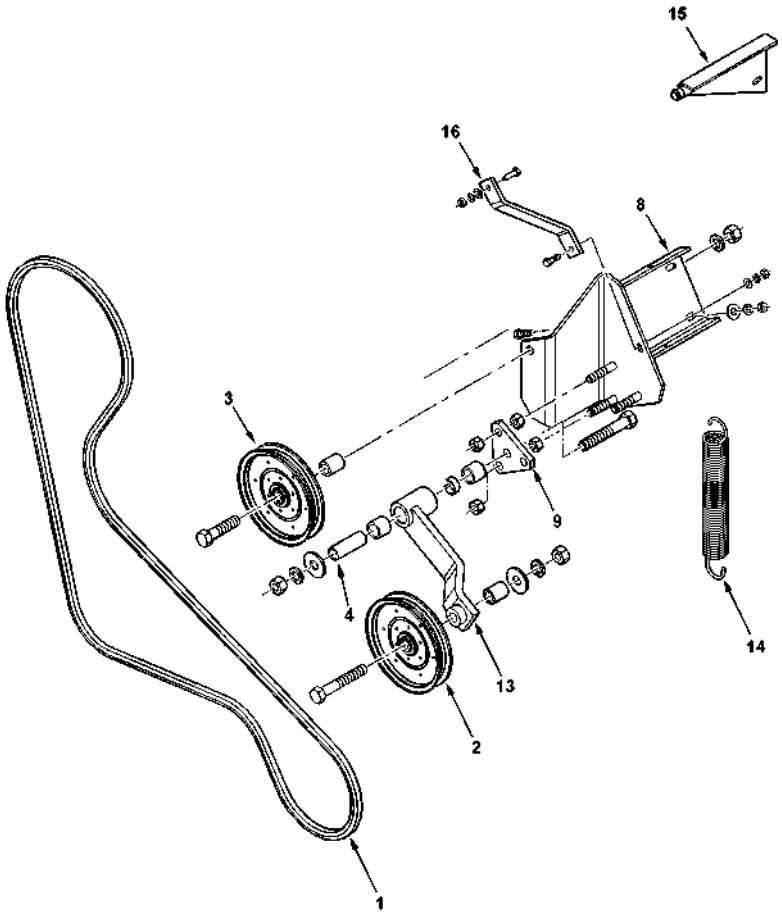

71385700

1	71385801	1	CORREIA	BELT	CORREA
2	2447080W1	1	POLIA	PULLEY	POLEA
2	70925703	1	PARAFUSO	BOLT	PERNO
2	70918432	1	ARRUELA	WASHER	ARANDELA
2	6136964	1	ESPAÇADOR	SPACER	PIEZA DISTANCIA
2	70917373	1	ARRUELA	WASHER	ARANDELA
2	70932665	1	PORCA	NUT	TUERCA
3	2447080W1	1	POLIA	PULLEY	POLEA
3	7701683	1	PARAFUSO	BOLT	PERNO
3	6136964	1	ESPAÇADOR	SPACER	PIEZA DISTANCIA
3	70932665	2	PORCA	NUT	TUERCA
3	70917373	2	ARRUELA	WASHER	ARANDELA
4	71356061	1	LUVA	SLEEVE	MANCHA
4	70925703	1	PARAFUSO	BOLT	PERNO
4	70918432	2	ARRUELA	WASHER	ARANDELA
4	70917373	1	ARRUELA	WASHER	ARANDELA
4	70932665	1	PORCA	NUT	TUERCA
8	71385694	1	SUPORTE	BRACKET	SOPORTE
8	70920415	2	PARAFUSO	BOLT	PERNO
8	70917378	2	ARRUELA	WASHER	ARANDELA
8	70916965	2	ARRUELA	WASHER	ARANDELA
8	70916950	2	PORCA	NUT	TUERCA
9	71182840	1	CHAPA	PLATE	CHAPA
9	70913744	6	PORCA	NUT	TUERCA
13	71385697	1	POLIA	PULLEY	POLEA
13	71356060	2	LUVA	SLEEVE	MANCHA
13	71197117	1	ESPAÇADOR	SPACER	PIEZA DISTANCIA
13	70915019	1	GRAXEIRA	GREASER	ENGRASADOR
14	1579720W1	1	MOLA	SPRING	RESORTE
15	2636631W91	1	TIRANTE	ROD	VARILLA
15	70920415	2	PARAFUSO	BOLT	PERNO
15	70917378	2	ARRUELA	WASHER	ARANDELA
15	70916965	2	ARRUELA	WASHER	ARANDELA
15	70916950	2	PORCA	NUT	TUERCA
16	71384912	1	BRAÇO FIXAÇÃO	BRACE	RIOSTRA
16	70921333	2	PARAFUSO	BOLT	PERNO
16	700709602 (355618X1)	2	ARRUELA	WASHER	ARANDELA
16	70917356	2	ARRUELA	WASHER	ARANDELA
16	70917372	2	PORCA	NUT	TUERCA

Sem-Fim Do Descarregador **Inferior**

190-45

VALTRA

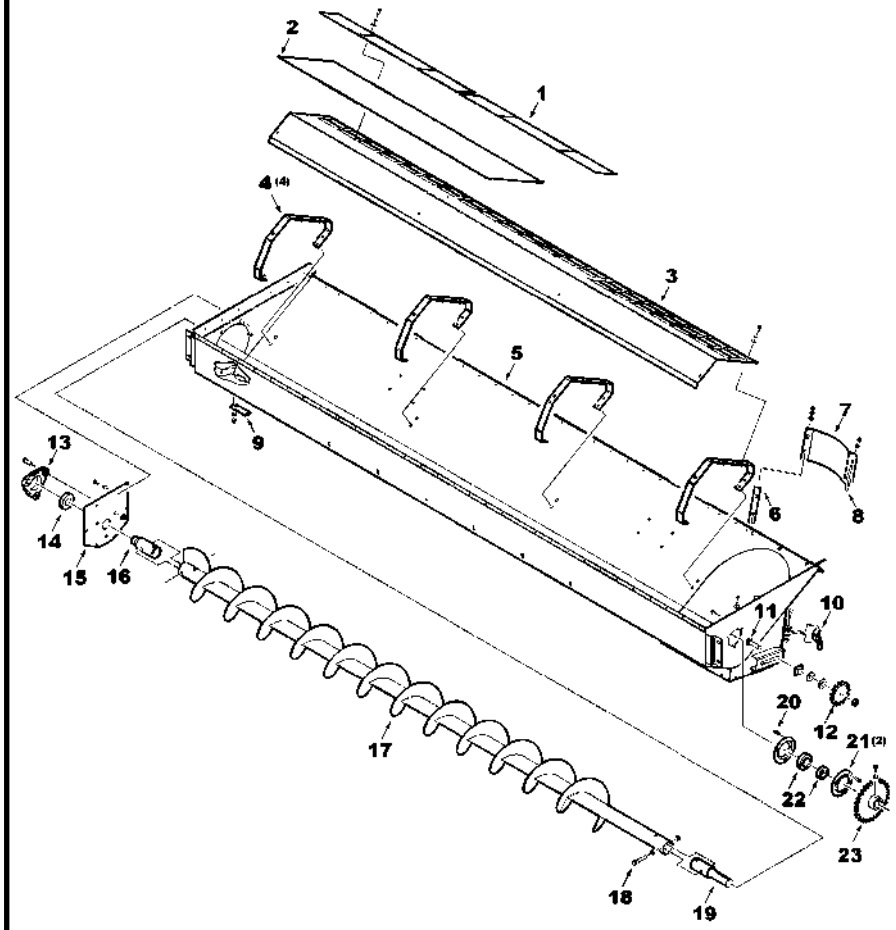

1	71391975		2	CHAPA	PLATE	CHAPA
1	372729X1		4	PARAFUSO	BOLT	PERNO
1	70917356		4	ARRUELA	WASHER	ARANDELA
1	70917642		4	ARRUELA	WASHER	ARANDELA
2	71396662R		1	REGULADOR FLUXO	THROTTLE	MANDO DE GASES
3	71391974		1	FECHAMENTO	COVER	CUBIERTA
3	372729X1		12	PARAFUSO	BOLT	PERNO
3	70917356		12	ARRUELA	WASHER	ARANDELA
4	71390364		4	SUPORTE	BRACKET	SOPORTE
4	70927477		12	PARAFUSO	BOLT	PERNO
5	71400922R		1	CALHA	GUTTER	GARGANTA
6	2476230W1		1	ESPAÇADOR	SPACER	PIEZA DISTANCIA
7	2476203W1R		1	PORTA	DOOR	PUERTA
7	68759		2	PARAFUSO	BOLT	PERNO
7	70917378		2	ARRUELA	WASHER	ARANDELA
7	70916965		2	ARRUELA	WASHER	ARANDELA
7	70916950		2	PORCA	NUT	TUERCA
8	2476240W1		1	PARAFUSO "U"	U BOLT	BRIDA EN U
8	70916950		4	PORCA	NUT	TUERCA
9	108202W1		1	ALÇA	STRAP	FAJA
9	360503X1		2	PARAFUSO	BOLT	PERNO
9	70917642		2	ARRUELA	WASHER	ARANDELA
9	70917356		2	ARRUELA	WASHER	ARANDELA
9	70917372		2	PORCA	NUT	TUERCA
10	1799410W1		1	MAÇANETA	HANDLE	MANETA
10	70927523		1	PINO	PIN	PASADOR
10	70918265		1	ARRUELA	WASHER	ARANDELA
10	70918447		1	CUPILHA	COTTER PIN	PASADOR DOUBLE
11	70926694		1	PARAFUSO	BOLT	PERNO
11	510060W1		1	ESPAÇADOR	SPACER	PIEZA DISTANCIA
11	70918432		2	ARRUELA	WASHER	ARANDELA
11	700703922		1	PORCA	NUT	TUERCA
12	71378873		1	COROA	CROWNWHEEL	CORONA DENTADA
13	1508070W1P		1	CARCAÇA	HOUSING	ALOJAMIENTO
13	701235		3	PARAFUSO	BOLT	PERNO
13	704742		3	PORCA TRAVA	LOCKNUT	CONTRATUERCA
14	831822M1		1	MANCAL	BEARING	COJINETE
15	71391135		1	CHAPA	PLATE	CHAPA
15	372729X1		6	PARAFUSO	BOLT	PERNO
15	70917356		6	ARRUELA	WASHER	ARANDELA
16	71391140		1	EIXO	SHAFT	ARBOL
17	71392675	STD	1	SEM-FIM	AUGER	SINFIN
17	71394318		1	SEM-FIM	AUGER	SINFIN
18	70923320		4	PARAFUSO	BOLT	PERNO
18	71354345		4	ESPAÇADOR	SPACER	PIEZA DISTANCIA
18	704742		4	PORCA TRAVA	LOCKNUT	CONTRATUERCA
19	71391141		1	EIXO	SHAFT	ARBOL
20	Y761312		1	CHAVETA	KEY	CLAVE
21	700717509		2	FLANGE	FLANGE	PLETINA
21	68759		3	PARAFUSO	BOLT	PERNO

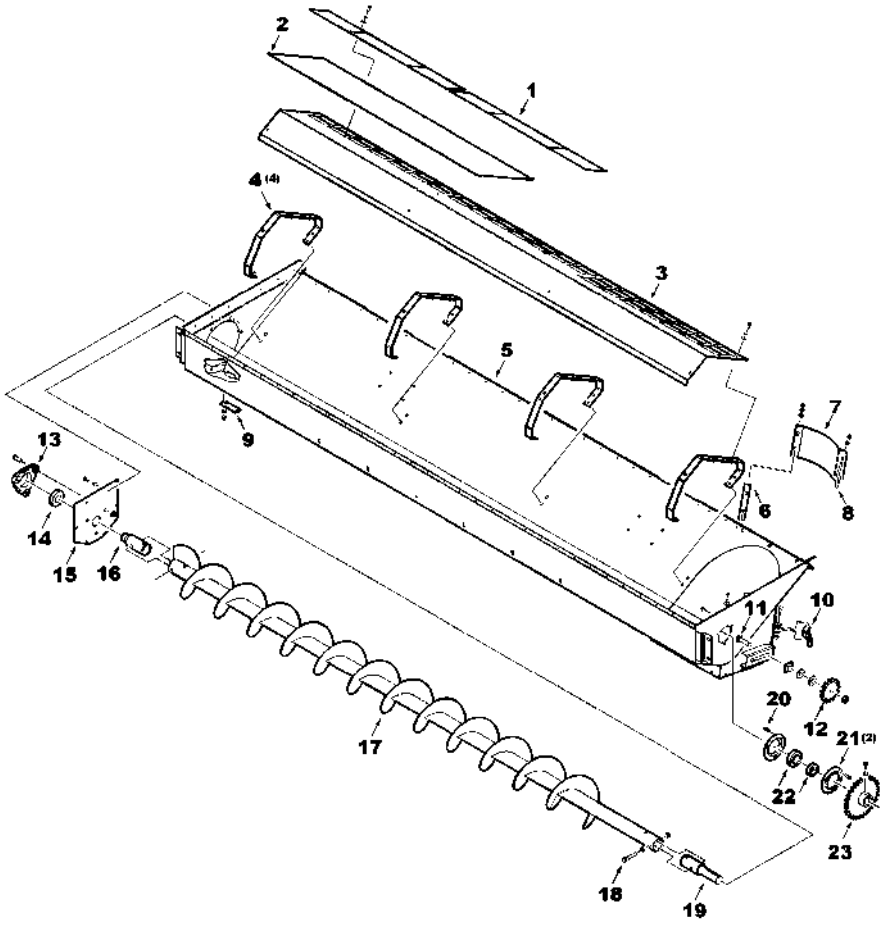

21	70916950	3	PORCA	NUT	TUERCA
21	70916965	3	ARRUELA	WASHER	ARANDELA
22	50021	1	ROLAMENTO	BEARING	COJINETE
22	K3999	1	COLAR	COLLAR	COLLAR
23	71391133	1	COROA	CROWNWHEEL	CORONA DENTADA
23	70923326	2	PARAFUSO	BOLT	PERNO
23	70917421	2	PORCA	NUT	TUERCA

Sem-Fim Do Descarregador **Vertical**

190-50

VALTRA

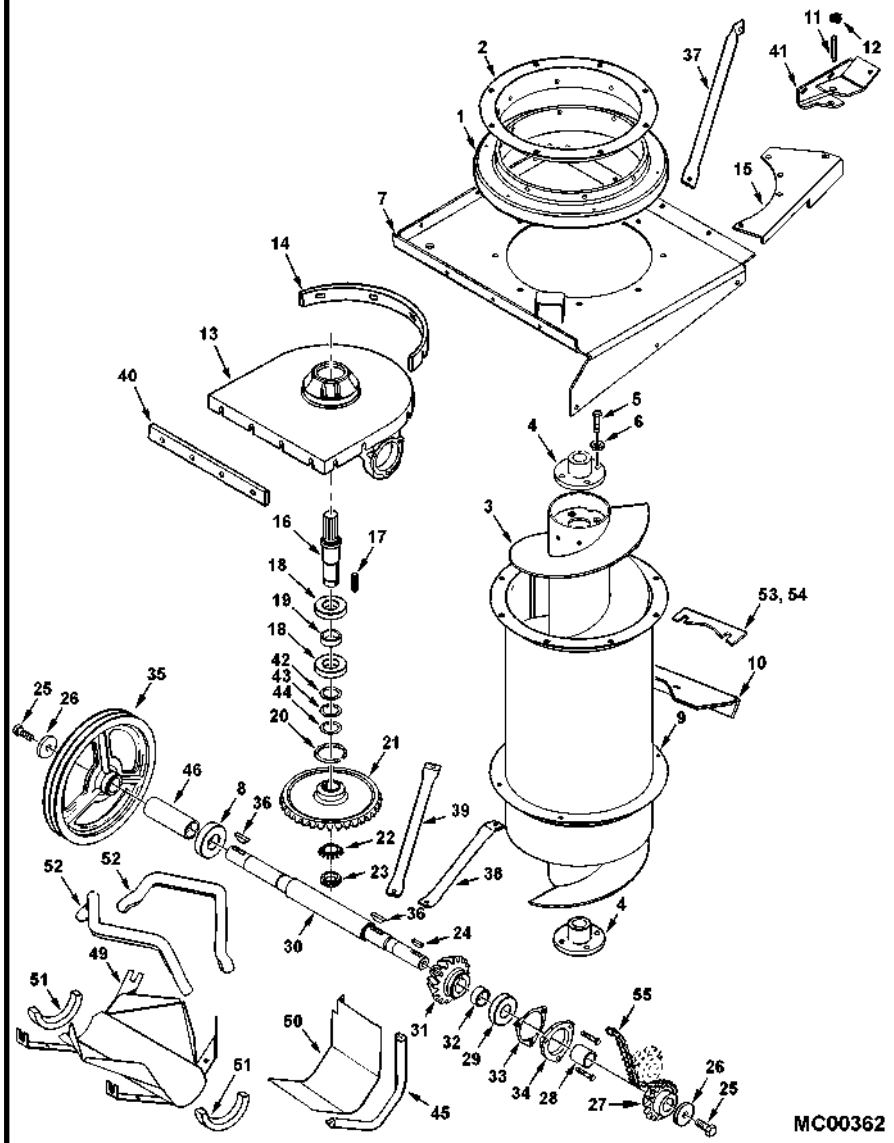

1	71399662P		1	PIVÔ	PIVOT	PIVOTE
1			1	PISTA ROLAMENTO	RACE	PISTA COJINETE
1	71382933		1	PISTA ROLAMENTO	RACE	PISTA COJINETE
1	70917580	12"	X	ESFERA	BALL	BOLA
1	77057		5	ADAPTADOR	FITTING	ACCESORIO.
1	70921176		8	PARAFUSO	BOLT	PERNO
1	Y705046		8	ARRUELA PRESSÃO	LOCK WASHER	ARANDELA GROWER
2	71399661		1	ANEL	RING	ARO
2	70934842		9	PARAFUSO	BOLT	PERNO
2	70916950		9	PORCA	NUT	TUERCA
3	71399858		1	CJ. SEM-FIM	KIT, AUGER	SINFIN JUEGO
3	71399861		1	CJ. SEM-FIM	KIT, AUGER	SINFIN JUEGO
4	2526120W1		2	CUBO	HUB	CUBO
5	70920328		8	PARAFUSO	BOLT	PERNO
6	Y705046		8	ARRUELA PRESSÃO	LOCK WASHER	ARANDELA GROWER
7	71399656		1	GUIA	GUIDE	GUIA
7	70921333		6	PARAFUSO	BOLT	PERNO
7	704726		6	PORCA TRAVA	LOCKNUT	CONTRATUERCA
7	70921210		6	PARAFUSO	BOLT	PERNO
7	704734		6	PORCA TRAVA	LOCKNUT	CONTRATUERCA
8	832982M1		1	MANCAL	BEARING	COJINETE
9	71399654		1	TUBO	PIPE	CANO
9	70921176		8	PARAFUSO	BOLT	PERNO
9	Y705046		8	ARRUELA PRESSÃO	LOCK WASHER	ARANDELA GROWER
9	768036		2	PARAFUSO	BOLT	PERNO
9	70931942		2	PORCA	NUT	TUERCA
9	704734		2	PORCA TRAVA	LOCKNUT	CONTRATUERCA
10	71399675		1	SUPORTE	BRACKET	SOPORTE
10	70923220		3	PARAFUSO	BOLT	PERNO
10	70917378		3	ARRUELA	WASHER	ARANDELA
10	704734		3	PORCA TRAVA	LOCKNUT	CONTRATUERCA
11	108575W1		2	PINO	PIN	PASADOR
12	377690X1		4	ANEL TRAVA	CIRCLIP	CIRCULITO
13	71397248		1	CARCAÇA	HOUSING	ALOJAMIENTO
14	71379825		X	CALÇO	SHIM	CALCE
14	7701055		2	PARAFUSO	BOLT	PERNO
14	70921969		12	PARAFUSO	BOLT	PERNO
14	70917378		28	ARRUELA	WASHER	ARANDELA
14	704734		14	PORCA TRAVA	LOCKNUT	CONTRATUERCA
15	112716W92		1	SUPORTE	BRACKET	SOPORTE
15	70921176		4	PARAFUSO	BOLT	PERNO
15	704742		4	PORCA TRAVA	LOCKNUT	CONTRATUERCA
16	2486150W1		1	EIXO	SHAFT	ARBOL
17	70903082		1	CHAVETA	KEY	CLAVE
18	833059M1		2	ROLAMENTO	BEARING	COJINETE
19	2486160W1		1	ESPAÇADOR	SPACER	PIEZA DISTANCIA
20	70925997		1	ANEL	RING	ARO
21	2486170W2		1	ENGRENAGEM	GEAR	ENGRANAJE
22	70932997		1	ARRUELA PRESSÃO	LOCK WASHER	ARANDELA GROWER
23	70932996		1	PORCA TRAVA	LOCKNUT	CONTRATUERCA

Sem-Fim Do Descarregador **Vertical**

190-50

VALTRA

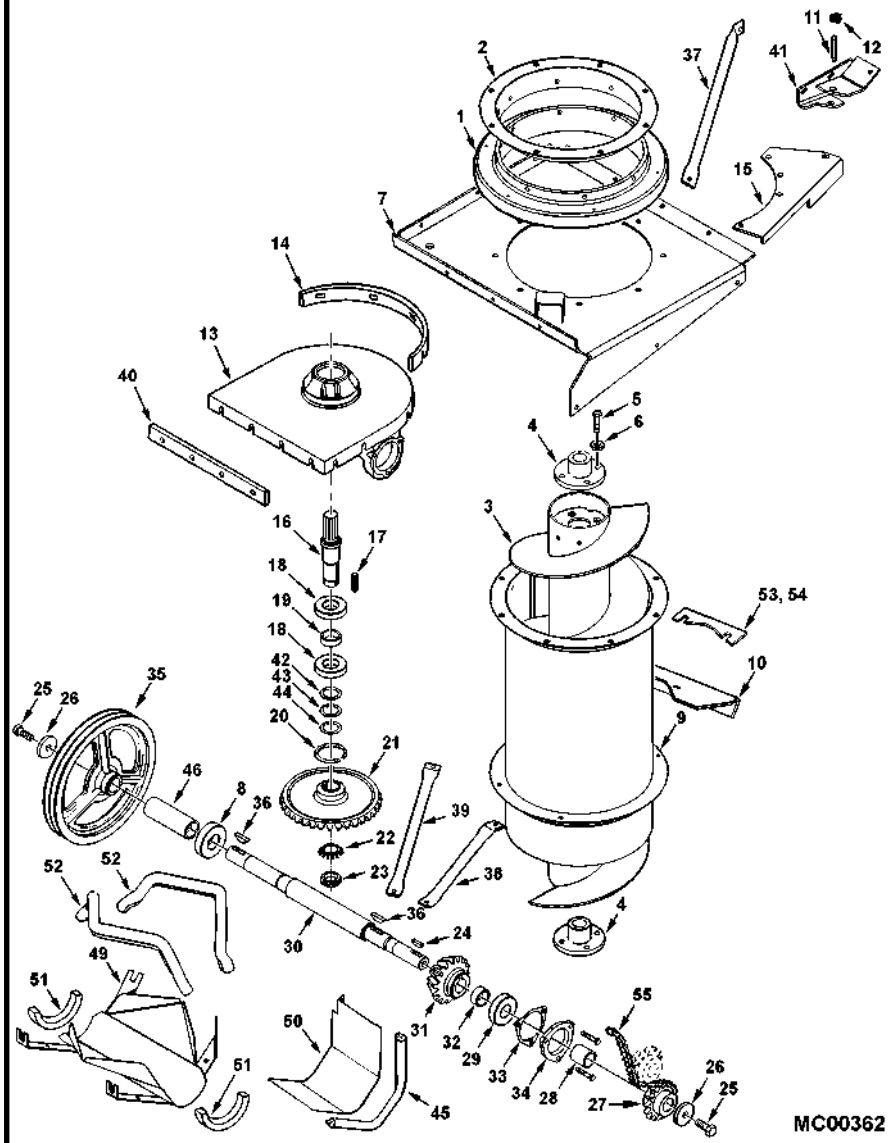

24	355485X1		1	CHAVETA	KEY	CLAVE
25	70923112		2	PARAFUSO	BOLT	PERNO
26	2407570W1		2	ARRUELA	WASHER	ARANDELA
27	71391131		1	COROA	CROWNWHEEL	CORONA DENTADA
28	71397246		1	ESPAÇADOR	SPACER	PIEZA DISTANCIA
29	354920X1		1	ROLAMENTO	BEARING	COJINETE
30	71398399		1	EIXO	SHAFT	ARBOL
31	2460840W2		1	ENGRENAGEM	GEAR	ENGRANAJE
32	2493870W1		1	ESPAÇADOR	SPACER	PIEZA DISTANCIA
33	1500050W1		X	CALÇO	SHIM	CALCE
33	1500060W1		X	CALÇO	SHIM	CALCE
33	1500070W1		X	CALÇO	SHIM	CALCE
34	2452270W1		1	CALOTA	CAP	TAPA
34	70920415		3	PARAFUSO	BOLT	PERNO
35	71397244		1	POLIA	PULLEY	POLEA
36	W937119		2	CHAVETA	KEY	CLAVE
37	71399674		1	BRAÇADEIRA	CLAMP	ABRAZADERA
38	71408989		1	FIO-TERRA	EARTH STRAP	CABLE DE MASA
38	71408990		1	FIO-TERRA	EARTH STRAP	CABLE DE MASA
38	70920415		3	PARAFUSO	BOLT	PERNO
38	70917378		3	ARRUELA	WASHER	ARANDELA
38	704734		3	PORCA TRAVA	LOCKNUT	CONTRATUERCA
38	70921210		2	PARAFUSO	BOLT	PERNO
38	704734		2	PORCA TRAVA	LOCKNUT	CONTRATUERCA
39	71399666		1	BRAÇADEIRA	CLAMP	ABRAZADERA
39	70921210		2	PARAFUSO	BOLT	PERNO
39	704734		2	PORCA TRAVA	LOCKNUT	CONTRATUERCA
40	71379824		X	CALÇO	SHIM	CALCE
41	112720W91		1	SUPORTE	BRACKET	SOPORTE
41	70921210		2	PARAFUSO	BOLT	PERNO
41	70921969		1	PARAFUSO	BOLT	PERNO
41	70917378		2	ARRUELA	WASHER	ARANDELA
41	705038		3	ARRUELA PRESSÃO	LOCK WASHER	ARANDELA GROWER
41	70916950		3	PORCA	NUT	TUERCA
42	104740W1		X	CALÇO	SHIM	CALCE
43	104741W1		X	CALÇO	SHIM	CALCE
44	104742W1		X	CALÇO	SHIM	CALCE
45	71395983		1	RETENTOR	SEAL	RETEN
46		MF9690	1	ESPAÇADOR	SPACER	PIEZA DISTANCIA
49	71391435		1	FECHAMENTO	COVER	CUBIERTA
50	71393854		1	FECHAMENTO	COVER	CUBIERTA
50	7700461		3	PARAFUSO	BOLT	PERNO
50	70917372		3	PORCA	NUT	TUERCA
50	70917356		3	ARRUELA	WASHER	ARANDELA
50	700709602 (355618X1)		3	ARRUELA	WASHER	ARANDELA
51	71391441		2	VEDAÇÃO	SEALING	VEDACION
52	71393916		2	RETENTOR	SEAL	RETEN
53	71411452		X	CALÇO	SHIM	CALCE
54	71411453		X	CALÇO	SHIM	CALCE
55			1	CORRENTE	CHAIN	CADENA

Sem-Fim Do Descarregador **Superior**

190-55

VALTRA

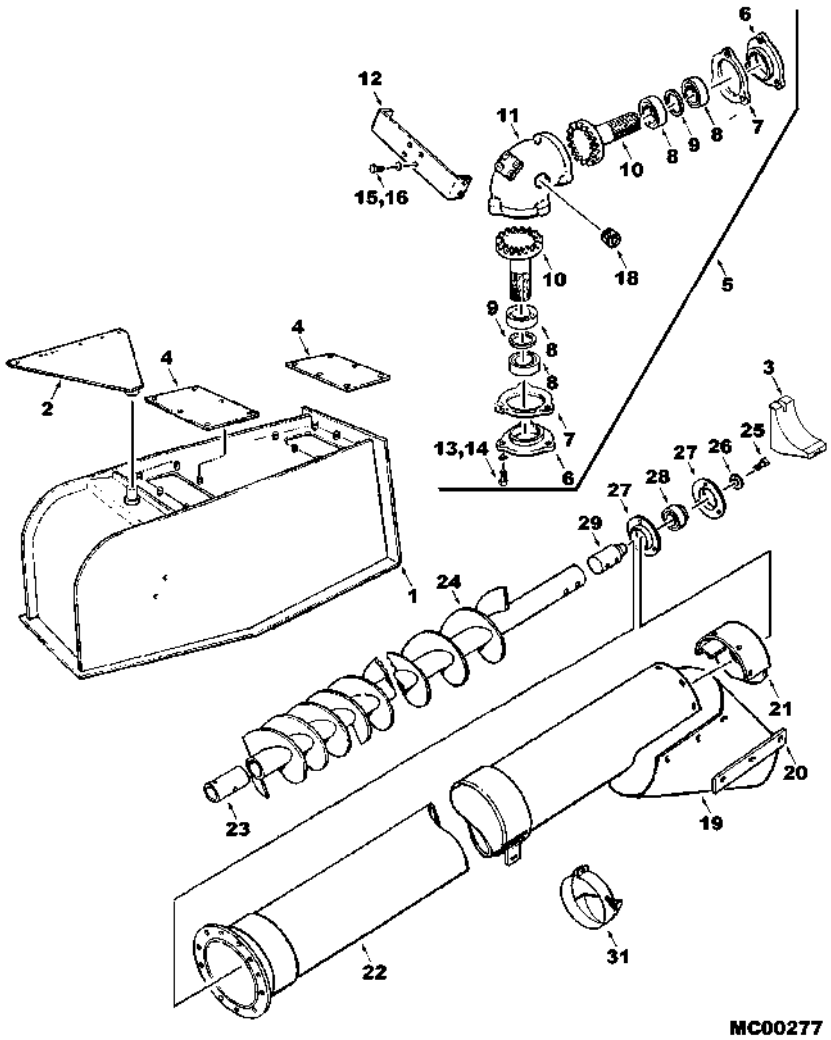

1	71399658	1	COTOVELO	ELBOW	CODO
1	70921210	4	PARAFUSO	BOLT	PERNO
1	70918830	1	PARAFUSO	BOLT	PERNO
1	704734	5	PORCA TRAVA	LOCKNUT	CONTRATUERCA
2	71390357	1	PLACA	PLATE	PLATO
2	832563M1	1	MANCAL	BEARING	COJINETE
2	70921210	5	PARAFUSO	BOLT	PERNO
2	70916950	5	PORCA	NUT	TUERCA
3	71390756	1	ASSENTO	SEAT	ASIENTO
4	71400919	1	CHAPA	PLATE	CHAPA
4	704734	14	PORCA TRAVA	LOCKNUT	CONTRATUERCA
5	2414623W1	1	CX. CÂMBIO	GEARBOX	CAJA CAMBIO
5	79017915	X	GRAXA	GREASE	GRASA
5	79021671	X	VEDANTE	SEAL	RETEN
6	1737620W1	2	CALOTA	CAP	TAPA
7	1714410W1	X	CALÇO	SHIM	CALCE
7	1714400W1	X	CALÇO	SHIM	CALCE
7	1712530W1	X	CALÇO	SHIM	CALCE
8	354920X1	4	ROLAMENTO	BEARING	COJINETE
9	1714430W1	2	ESPAÇADOR	SPACER	PIEZA DISTANCIA
10	2414640W1	2	ENGRENAGEM	GEAR	ENGRANAJE
11	2414630W2	1	CARCAÇA	HOUSING	ALOJAMIENTO
11	70920328	4	PARAFUSO	BOLT	PERNO
11	353773X1	4	ARRUELA	WASHER	ARANDELA
11	704742	4	PORCA TRAVA	LOCKNUT	CONTRATUERCA
12	2450500W1	1	SUPORTE	BRACKET	SOPORTE
13	70923325	6	PARAFUSO	BOLT	PERNO
14	70917356	6	ARRUELA	WASHER	ARANDELA
15	70921210	4	PARAFUSO	BOLT	PERNO
16	70916965	4	ARRUELA	WASHER	ARANDELA
18	356044X1	1	BUJÃO	PLUG	TAPON
19	71400385	1	TUBO RETORNO	SPOUT	TUBO SALIDA
19	70921333	2	PARAFUSO	BOLT	PERNO
19	70917642	4	ARRUELA	WASHER	ARANDELA
19	704726	2	PORCA TRAVA	LOCKNUT	CONTRATUERCA
20	1599410W1	2	ALÇA	STRAP	FAJA
20	70921210	6	PARAFUSO	BOLT	PERNO
20	70917378	6	ARRUELA	WASHER	ARANDELA
20	704734	6	PORCA TRAVA	LOCKNUT	CONTRATUERCA
21	1721491W2R	1	CAPA	CAP	TAPA
21	70921965	3	PARAFUSO	BOLT	PERNO
21	70917378	2	ARRUELA	WASHER	ARANDELA
21	704734	3	PORCA TRAVA	LOCKNUT	CONTRATUERCA
22	71399669	1	TUBO	PIPE	CANO
22	70921210	12	PARAFUSO	BOLT	PERNO
22	70916965	6	ARRUELA	WASHER	ARANDELA
22	704734	6	PORCA TRAVA	LOCKNUT	CONTRATUERCA
23	1736510W1	1	ACOPLADOR	COUPLER	ACOPLADOR
23	70920990	2	PARAFUSO	BOLT	PERNO
23	Y705046	2	ARRUELA PRESSÃO	LOCK WASHER	ARANDELA GROWER

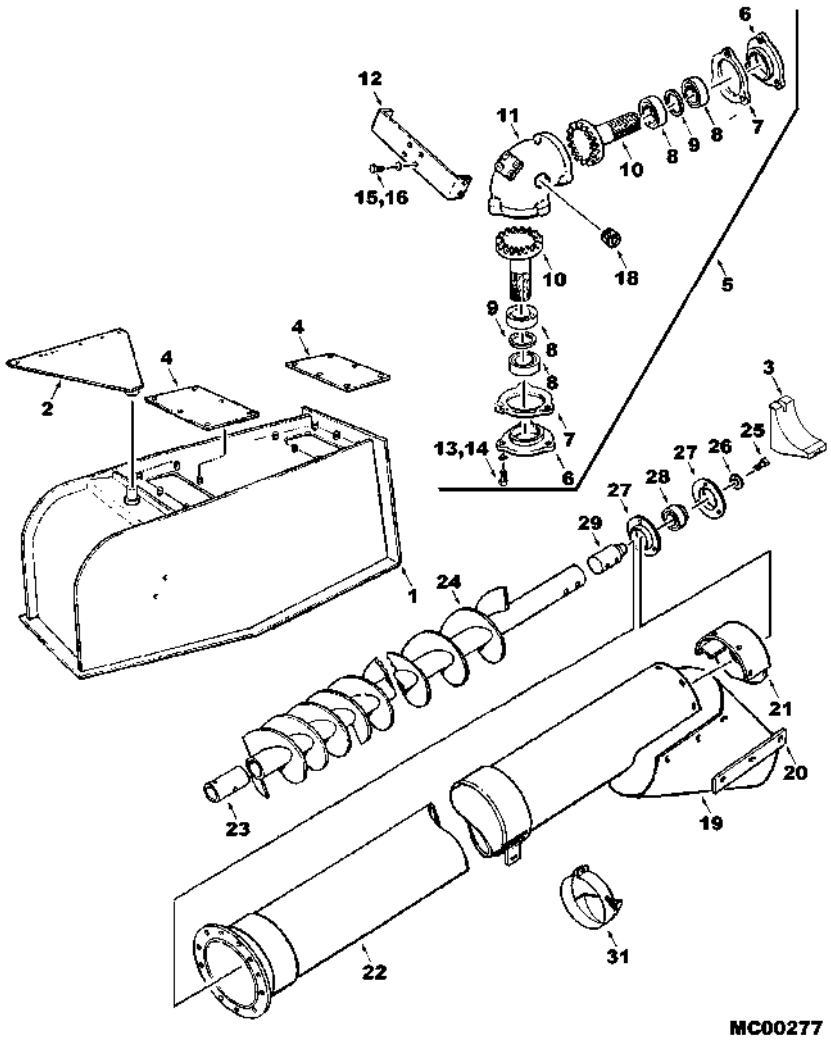

23	704031	2	PORCA	NUT	TUERCA
24	71390929	1	EXTENSÃO	EXTENSION	EXTENSION
24	71399854	1	CJ. SEM-FIM	KIT, AUGER	SINFIN JUEGO
25	70926126	1	PARAFUSO	BOLT	PERNO
25	70919332	1	ARRUELA	WASHER	ARANDELA
26	1716190W1	1	ESPAÇADOR	SPACER	PIEZA DISTANCIA
27	700717509	2	FLANGE	FLANGE	PLETINA
27	70931350	3	PARAFUSO	BOLT	PERNO
27	704734	3	PORCA TRAVA	LOCKNUT	CONTRATUERCA
28	831822M1	1	MANCAL	BEARING	COJINETE
29	1737660W1	1	EIXO	SHAFT	ARBOL
29	70920990	2	PARAFUSO	BOLT	PERNO
29	Y705046	2	ARRUELA PRESSÃO	LOCK WASHER	ARANDELA GROWER
29	704031	2	PORCA	NUT	TUERCA
31	294148M91	1	BOCAL	FILLER	RELLENADOR
31	79019067	2	MOLA	SPRING	RESORTE
31	70936104	1	PARAFUSO	BOLT	PERNO
31	70917642	1	ARRUELA	WASHER	ARANDELA
31	70923362	1	PORCA	NUT	TUERCA
31	71378014	1	CONJUNTO	KIT	JUEGO

Acionamento Do Descarregador
Unloading Drive
Mando Del Descargador

190-60

VALTRA

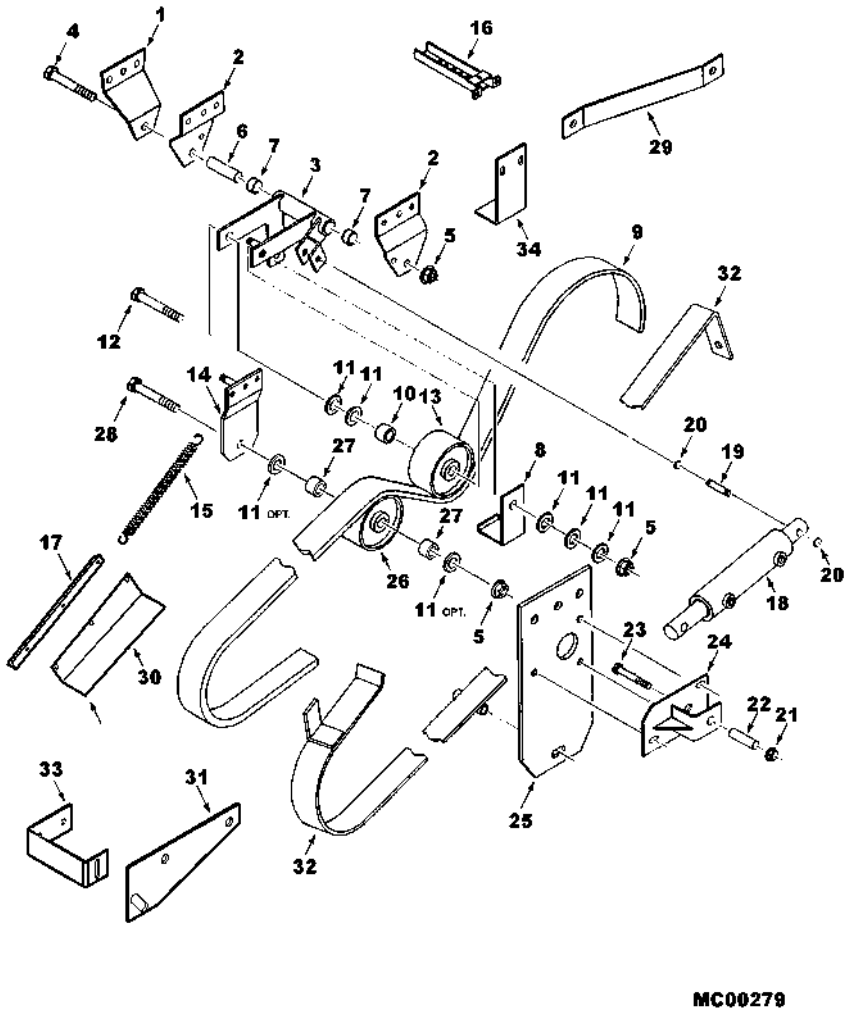

1	71388739		1	CHAPA	PLATE	CHAPA
2	108592W1		2	CHAPA	PLATE	CHAPA
2	703249		6	CAPA PARAFUSO	CAPSCREW	TORNILLO TAPON
2	704734		6	PORCA TRAVA	LOCKNUT	CONTRATUERCA
3	71403710B		1	CJ. BRAÇO	KIT, ARM	JUEGO DE BRAZO
4	112774W1		1	PARAFUSO	BOLT	PERNO
5	915891W1		3	PORCA TRAVA	LOCKNUT	CONTRATUERCA
6	2624230W1		1	LUVA	SLEEVE	MANCHA
7	1689170W1		2	LUVA	SLEEVE	MANCHA
8	71403712B		1	ALÇA	STRAP	FAJA
9	101102M1		1	CORREIA	BELT	CORREA
10	368615X1		1	ESPAÇADOR	SPACER	PIEZA DISTANCIA
11	70918432		6	ARRUELA	WASHER	ARANDELA
12	70923501		1	PARAFUSO	BOLT	PERNO
13	2545270W1		1	POLIA	PULLEY	POLEA
14	108597W91		1	PLACA	PLATE	PLATO
15	101276M2		1	MOLA	SPRING	RESORTE
16	2629511W93		1	SUPORTE	BRACKET	SOPORTE
16	703249		9	CAPA PARAFUSO	CAPSCREW	TORNILLO TAPON
16	704734		9	PORCA TRAVA	LOCKNUT	CONTRATUERCA
16	70917378		7	ARRUELA	WASHER	ARANDELA
17		MF9690	1	SUPORTE	BRACKET	SOPORTE
18	108275W91		1	CILINDRO HIDRÁUL	RAM	ARIETE
18	71389522		X	CJ. RETENTOR	KIT, SEAL	RETENES JUEGO
19	108575W1		1	PINO	PIN	PASADOR
20	377690X1		2	ANEL TRAVA	CIRCLIP	CIRCULITO
21	704742		1	PORCA TRAVA	LOCKNUT	CONTRATUERCA
22	108601W1		1	ESPAÇADOR	SPACER	PIEZA DISTANCIA
23	70923240		1	PARAFUSO	BOLT	PERNO
24	108593W91		1	SUPORTE	BRACKET	SOPORTE
24	703249		3	CAPA PARAFUSO	CAPSCREW	TORNILLO TAPON
24	704734		3	PORCA TRAVA	LOCKNUT	CONTRATUERCA
25	108599W1		1	CHAPA	PLATE	CHAPA
25	703249		3	CAPA PARAFUSO	CAPSCREW	TORNILLO TAPON
25	704734		3	PORCA TRAVA	LOCKNUT	CONTRATUERCA
26	2545270W1		1	POLIA	PULLEY	POLEA
27	365098X1		2	ESPAÇADOR	SPACER	PIEZA DISTANCIA
28	70926165		1	PARAFUSO	BOLT	PERNO
29	108600W1		1	ALÇA	STRAP	FAJA
30	2635460W1		1	GUIA	GUIDE	GUIA
30	70921965		3	PARAFUSO	BOLT	PERNO
30	70916965		3	ARRUELA	WASHER	ARANDELA
30	70916950		3	PORCA	NUT	TUERCA
30	70917378		3	ARRUELA	WASHER	ARANDELA
31	101575M1		1	CHAPA	PLATE	CHAPA
31	70921210		1	PARAFUSO	BOLT	PERNO
31	70917378		1	ARRUELA	WASHER	ARANDELA
31	70916965		1	ARRUELA	WASHER	ARANDELA
31	70916950		1	PORCA	NUT	TUERCA
32	71390191		1	GUIA	GUIDE	GUIA

Acionamento Do Descarregador
Unloading Drive
Mando Del Descargador

190-60

VALTRA

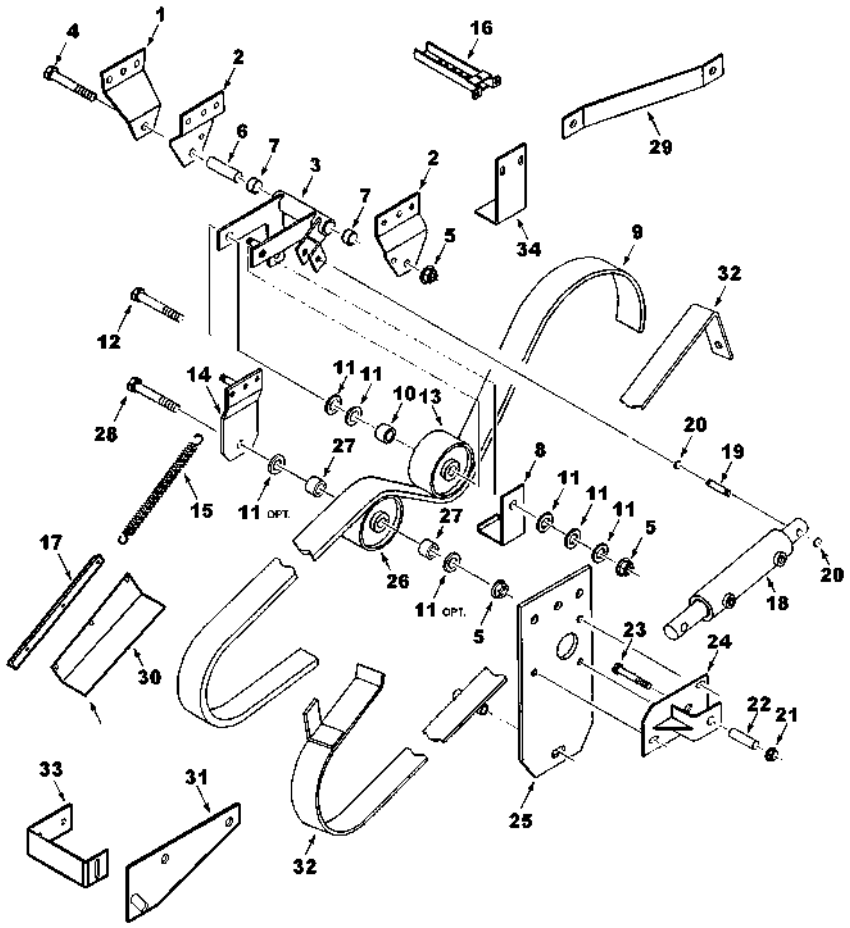

32	70921332	2	PARAFUSO	BOLT	PERNO
32	70917642	2	ARRUELA	WASHER	ARANDELA
32	704726	2	PORCA TRAVA	LOCKNUT	CONTRATUERCA
32	70923504	1	PARAFUSO	BOLT	PERNO
32	70917378	X	ARRUELA	WASHER	ARANDELA
32	704734	1	PORCA TRAVA	LOCKNUT	CONTRATUERCA
34	71400669	1	PLACA	PLATE	PLATO
34	703249	2	CAPA PARAFUSO	CAPSCREW	TORNILLO TAPON
34	704734	2	PORCA TRAVA	LOCKNUT	CONTRATUERCA

Tanque De Grãos
Grain Tank
Tanque De Granos

Estrutura Inferior
Structure Inferior
Estructura Inferior

190-65

VALTRA

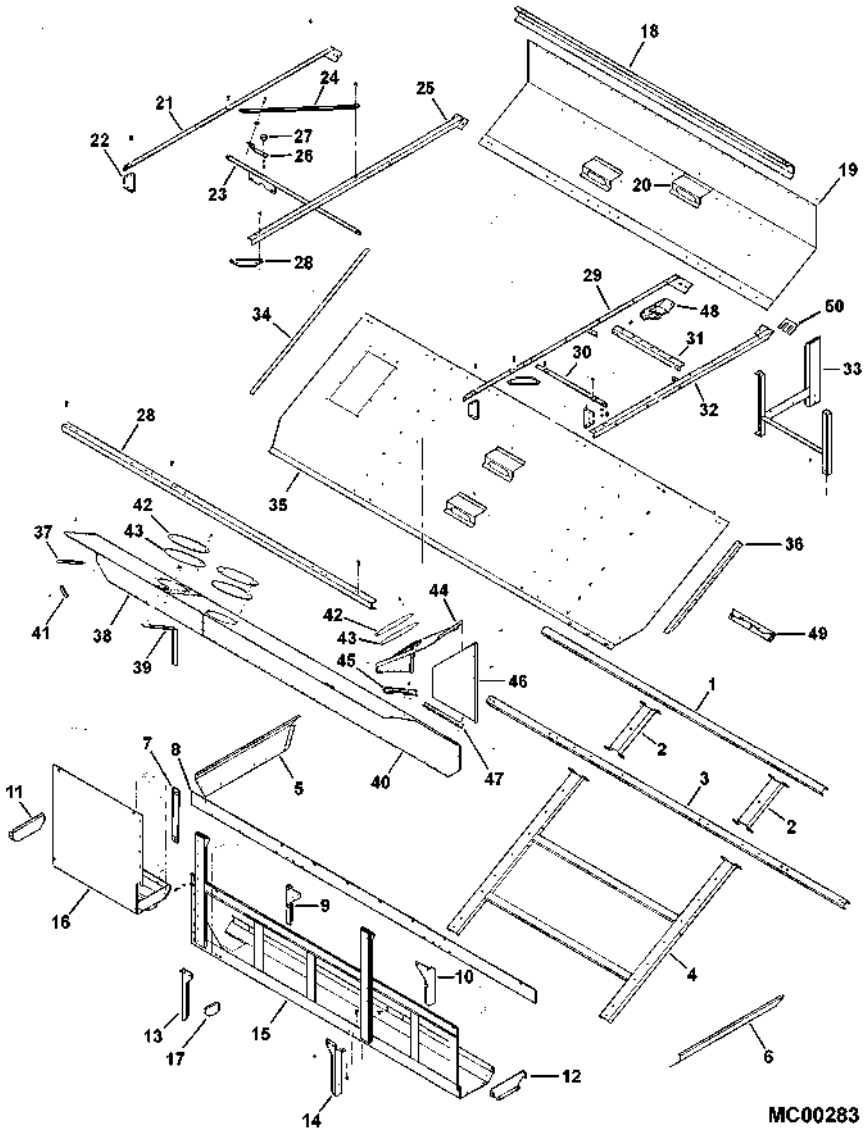

1	71391143	1	CANAL	CHANNEL	CANAL
2	71407327P	2	EXTENSÃO	EXTENSION	EXTENSION
2	703249	8	CAPA PARAFUSO	CAPSCREW	TORNILLO TAPON
2	70917378	8	ARRUELA	WASHER	ARANDELA
2	705038	8	ARRUELA PRESSÃO	LOCK WASHER	ARANDELA GROWER
2	70916950	8	PORCA	NUT	TUERCA
3	71403918	1	CANAL	CHANNEL	CANAL
4	71389710	1	CANAL	CHANNEL	CANAL
4	703249	6	CAPA PARAFUSO	CAPSCREW	TORNILLO TAPON
4	70917378	6	ARRUELA	WASHER	ARANDELA
4	705038	6	ARRUELA PRESSÃO	LOCK WASHER	ARANDELA GROWER
4	70916950	6	PORCA	NUT	TUERCA
5	71391951	1	PLACA	PLATE	PLATO
5	700717635	7	REBITE	RIVET	REMACHE
6	71391850	1	PLACA	PLATE	PLATO
6	700717635	7	REBITE	RIVET	REMACHE
7	71393414	2	ALÇA	STRAP	FAJA
7	70922786	4	PARAFUSO	BOLT	PERNO
7	70917378	4	ARRUELA	WASHER	ARANDELA
7	705038	4	ARRUELA PRESSÃO	LOCK WASHER	ARANDELA GROWER
7	70916950	4	PORCA	NUT	TUERCA
8	71393413	1	CHAPA	PLATE	CHAPA
8	70922786	10	PARAFUSO	BOLT	PERNO
8	70917378	10	ARRUELA	WASHER	ARANDELA
8	705038	10	ARRUELA PRESSÃO	LOCK WASHER	ARANDELA GROWER
8	70916950	10	PORCA	NUT	TUERCA
9	71391939	1	SUPORTE	BRACKET	SOPORTE
9	7700461	1	PARAFUSO	BOLT	PERNO
9	704726	1	PORCA TRAVA	LOCKNUT	CONTRATUERCA
10	71391938	1	SUPORTE	BRACKET	SOPORTE
10	7700461	1	PARAFUSO	BOLT	PERNO
10	704726	1	PORCA TRAVA	LOCKNUT	CONTRATUERCA
11	71391946	1	CHAPA	PLATE	CHAPA
11	702951	4	CAPA PARAFUSO	CAPSCREW	TORNILLO TAPON
12	71391947	1	CHAPA	PLATE	CHAPA
12	702951	4	CAPA PARAFUSO	CAPSCREW	TORNILLO TAPON
13	71393918	1	PARAFUSO	BOLT	PERNO
13	7700461	1	PARAFUSO	BOLT	PERNO
13	704726	1	PORCA TRAVA	LOCKNUT	CONTRATUERCA
13	70922784	2	PARAFUSO	BOLT	PERNO
13	704734	2	PORCA TRAVA	LOCKNUT	CONTRATUERCA
14	71393917	1	PARAFUSO	BOLT	PERNO
14	7700461	1	PARAFUSO	BOLT	PERNO
14	704726	1	PORCA TRAVA	LOCKNUT	CONTRATUERCA
14	70922784	2	PARAFUSO	BOLT	PERNO
14	704734	2	PORCA TRAVA	LOCKNUT	CONTRATUERCA
15	71406761B	1	SUPORTE	BRACKET	SOPORTE
16	71391935	1	SUPORTE	BRACKET	SOPORTE
16	703249	5	CAPA PARAFUSO	CAPSCREW	TORNILLO TAPON
16	705038	5	ARRUELA PRESSÃO	LOCK WASHER	ARANDELA GROWER

Tanque De Grãos
Grain Tank
Tanque De Granos

Estrutura Inferior
Structure Inferior
Estructura Inferior

190-65

VALTRA

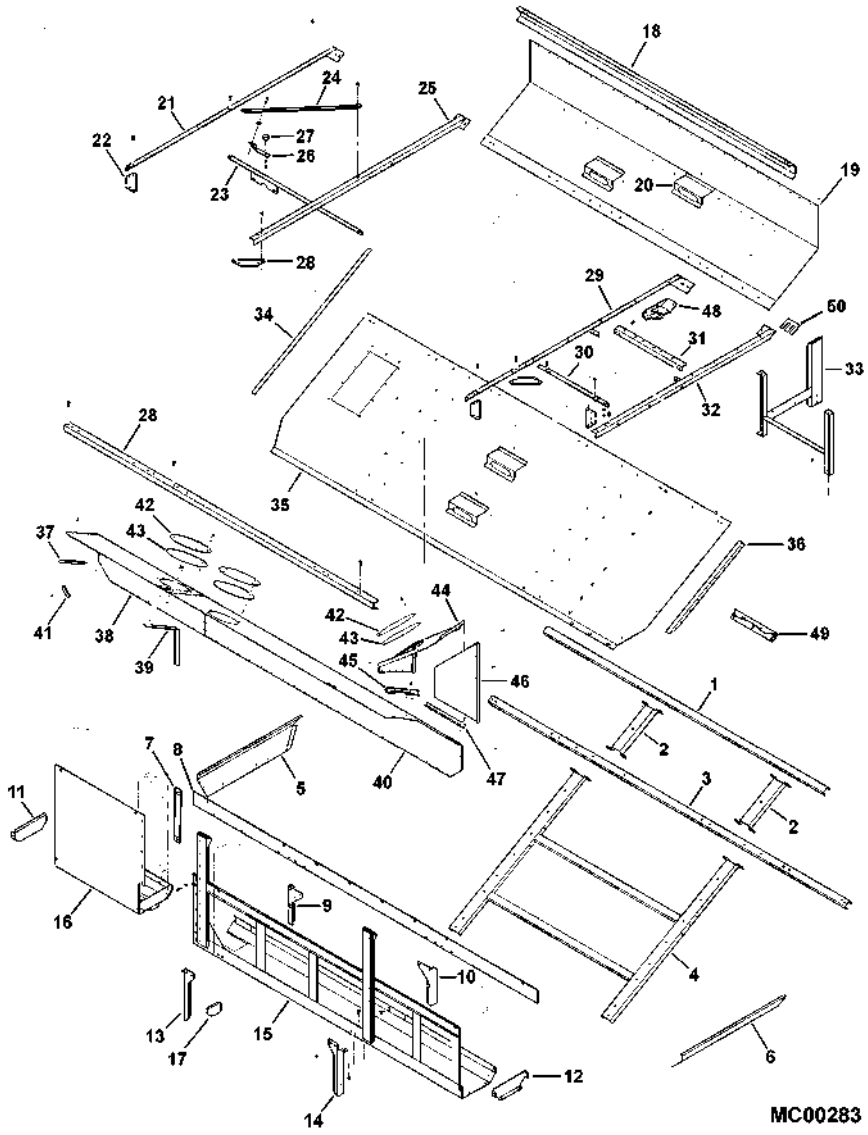

16	70917378	5	ARRUELA	WASHER	ARANDELA
17	71391948	1	SUPORTE	BRACKET	SOPORTE
17	702951	2	CAPA PARAFUSO	CAPSCREW	TORNILLO TAPON
18	71392620	1	CANAL	CHANNEL	CANAL
18	70925160	26	REBITE	RIVET	REMACHE
19	71391849	1	PAINEL	PANEL	PANEL
19	700717635	X	REBITE	RIVET	REMACHE
19	703249	2	CAPA PARAFUSO	CAPSCREW	TORNILLO TAPON
19	705038	2	ARRUELA PRESSÃO	LOCK WASHER	ARANDELA GROWER
19	70916950	2	PORCA	NUT	TUERCA
19	70923114	1	PARAFUSO	BOLT	PERNO
20	71394681	4	DEGRAU	STEP	ESCALON
20	70925160	12	REBITE	RIVET	REMACHE
20	700717635	12	REBITE	RIVET	REMACHE
20	71394321	X	FITA	BAND	BANDA
21	71392657	1	CANTONEIRA	ANGLE	ANGULO
21	703249	X	CAPA PARAFUSO	CAPSCREW	TORNILLO TAPON
21	70917378	X	ARRUELA	WASHER	ARANDELA
21	705038	X	ARRUELA PRESSÃO	LOCK WASHER	ARANDELA GROWER
21	70916950	X	PORCA	NUT	TUERCA
22	71392616	5	CHAPA	PLATE	CHAPA
23	71391147	1	CANTONEIRA	ANGLE	ANGULO
24	71394322	1	ALÇA	STRAP	FAJA
25	71392656	1	CANTONEIRA	ANGLE	ANGULO
25	703249	X	CAPA PARAFUSO	CAPSCREW	TORNILLO TAPON
25	70917378	X	ARRUELA	WASHER	ARANDELA
25	705038	X	ARRUELA PRESSÃO	LOCK WASHER	ARANDELA GROWER
25	70916950	X	PORCA	NUT	TUERCA
26	71394323	1	ALÇA	STRAP	FAJA
26	70921965	1	PARAFUSO	BOLT	PERNO
26	71391654	1	ARRUELA	WASHER	ARANDELA
26	704734	1	PORCA TRAVA	LOCKNUT	CONTRATUERCA
27	70547934	1	BATENTE	RETAINER	RETENEDOR
27	705038	1	ARRUELA PRESSÃO	LOCK WASHER	ARANDELA GROWER
27	70916950	1	PORCA	NUT	TUERCA
28	71391956	1	CANAL	CHANNEL	CANAL
28	703249	20	CAPA PARAFUSO	CAPSCREW	TORNILLO TAPON
28	705038	20	ARRUELA PRESSÃO	LOCK WASHER	ARANDELA GROWER
28	70916950	20	PORCA	NUT	TUERCA
29	71403922	1	CANTONEIRA	ANGLE	ANGULO
29	70923114	1	PARAFUSO	BOLT	PERNO
29	704742	1	PORCA TRAVA	LOCKNUT	CONTRATUERCA
30	71392611	1	CANTONEIRA	ANGLE	ANGULO
30	703249	X	CAPA PARAFUSO	CAPSCREW	TORNILLO TAPON
30	703603	X	PARAFUSO	BOLT	PERNO
30	70917378	X	ARRUELA	WASHER	ARANDELA
30	705038	X	ARRUELA PRESSÃO	LOCK WASHER	ARANDELA GROWER
30	70916950	X	PORCA	NUT	TUERCA
31	71392610	1	CANTONEIRA	ANGLE	ANGULO
31	703249	4	CAPA PARAFUSO	CAPSCREW	TORNILLO TAPON

Tanque De Grãos
Grain Tank
Tanque De Granos

Estrutura Inferior
Structure Inferior
Estructura Inferior

190-65

VALTRA

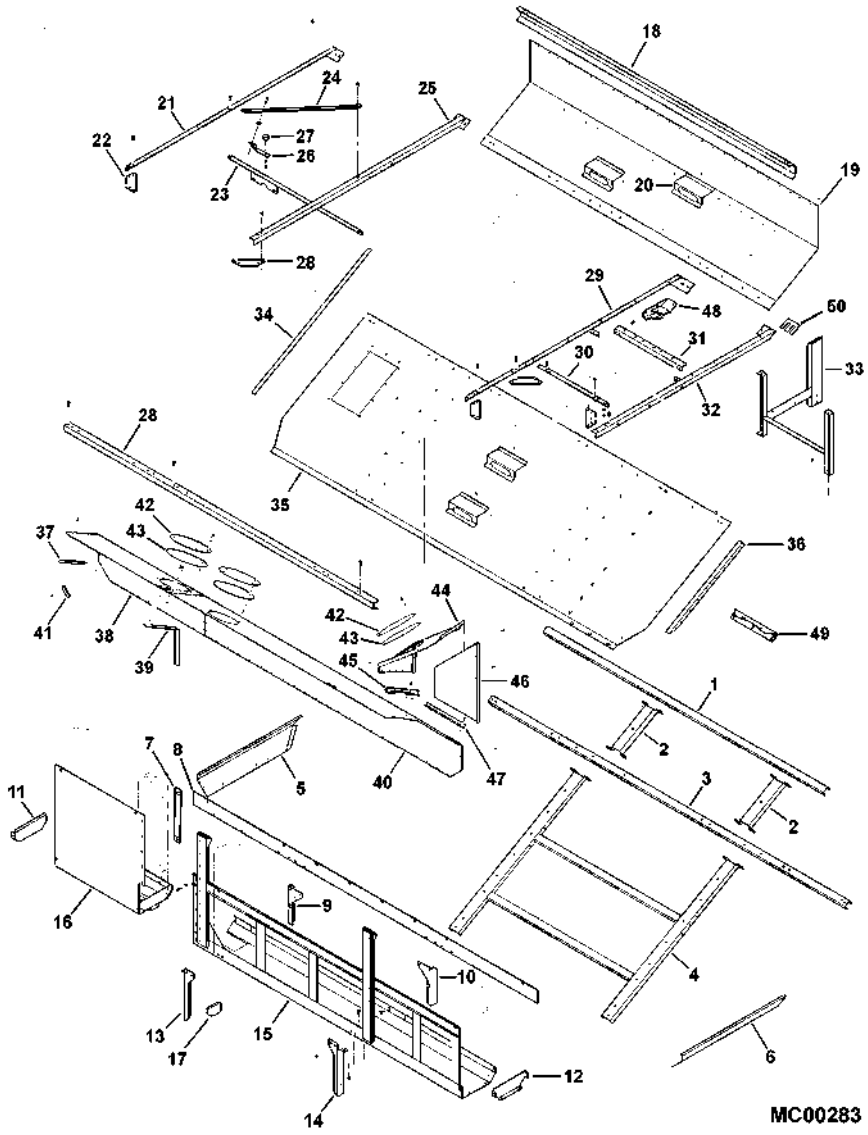

31	705038		4	ARRUELA PRESSÃO	LOCK WASHER	ARANDELA GROWER
31	70916950		4	PORCA	NUT	TUERCA
32	71392654		1	CANTONEIRA	ANGLE	ANGULO
33	71391957		1	SUPORTE	BRACKET	SOPORTE
33	703249		3	CAPA PARAFUSO	CAPSCREW	TORNILLO TAPON
33	705038		3	ARRUELA PRESSÃO	LOCK WASHER	ARANDELA GROWER
33	70916950		3	PORCA	NUT	TUERCA
34	71390157	▶	1	CANTONEIRA	ANGLE	ANGULO
35	71391848		1	PAINEL	PANEL	PANEL
36	71390152	◀	1	CANTONEIRA	ANGLE	ANGULO
36	70924837		9	REBITE	RIVET	REMACHE
37	71391954		1	CANTONEIRA	ANGLE	ANGULO
37	700717635		4	REBITE	RIVET	REMACHE
38	71391968	▶	1	FECHAMENTO	COVER	CUBIERTA
39	71392605		1	SUPORTE	BRACKET	SOPORTE
39	700717635		X	REBITE	RIVET	REMACHE
40	71391967		1	FECHAMENTO	COVER	CUBIERTA
40	70925160		28	REBITE	RIVET	REMACHE
41	71391146		2	CANTONEIRA	ANGLE	ANGULO
41	700717635		8	REBITE	RIVET	REMACHE
42	71376312		3	FECHAMENTO	COVER	CUBIERTA
42	7703457		18	PARAFUSO	BOLT	PERNO
42	705012		18	ARRUELA PRESSÃO	LOCK WASHER	ARANDELA GROWER
42	70928705		18	PORCA	NUT	TUERCA
43	71323575		3	RETENTOR	SEAL	RETEN
44	71391970		1	TAMPA	COVER	CUBIERTA
45	71391972		1	CANTONEIRA	ANGLE	ANGULO
46	71391969		1	FECHAMENTO	COVER	CUBIERTA
46	700717635		13	REBITE	RIVET	REMACHE
47	71391971		1	CANTONEIRA	ANGLE	ANGULO
47	700717635		9	REBITE	RIVET	REMACHE
48	71403919		1	SUPORTE	BRACKET	SOPORTE
48	70921210		1	PARAFUSO	BOLT	PERNO
48	70920415		1	PARAFUSO	BOLT	PERNO
48	70917378		2	ARRUELA	WASHER	ARANDELA
48	704734		2	PORCA TRAVA	LOCKNUT	CONTRATUERCA
48	701235		1	PARAFUSO	BOLT	PERNO
48	704742		1	PORCA TRAVA	LOCKNUT	CONTRATUERCA
49	71399675		1	SUPORTE	BRACKET	SOPORTE
49	70923220		3	PARAFUSO	BOLT	PERNO
49	70917378		3	ARRUELA	WASHER	ARANDELA
49	704734		3	PORCA TRAVA	LOCKNUT	CONTRATUERCA
50	71401461		X	CALÇO	SHIM	CALCE

Menu

Tanque De Grãos
Grain Tank
Tanque De Granos

Fixações & Estrutura Superior
Attachments & Structure Superior
Fijación & Estructura Superior

190-70

VALTRA

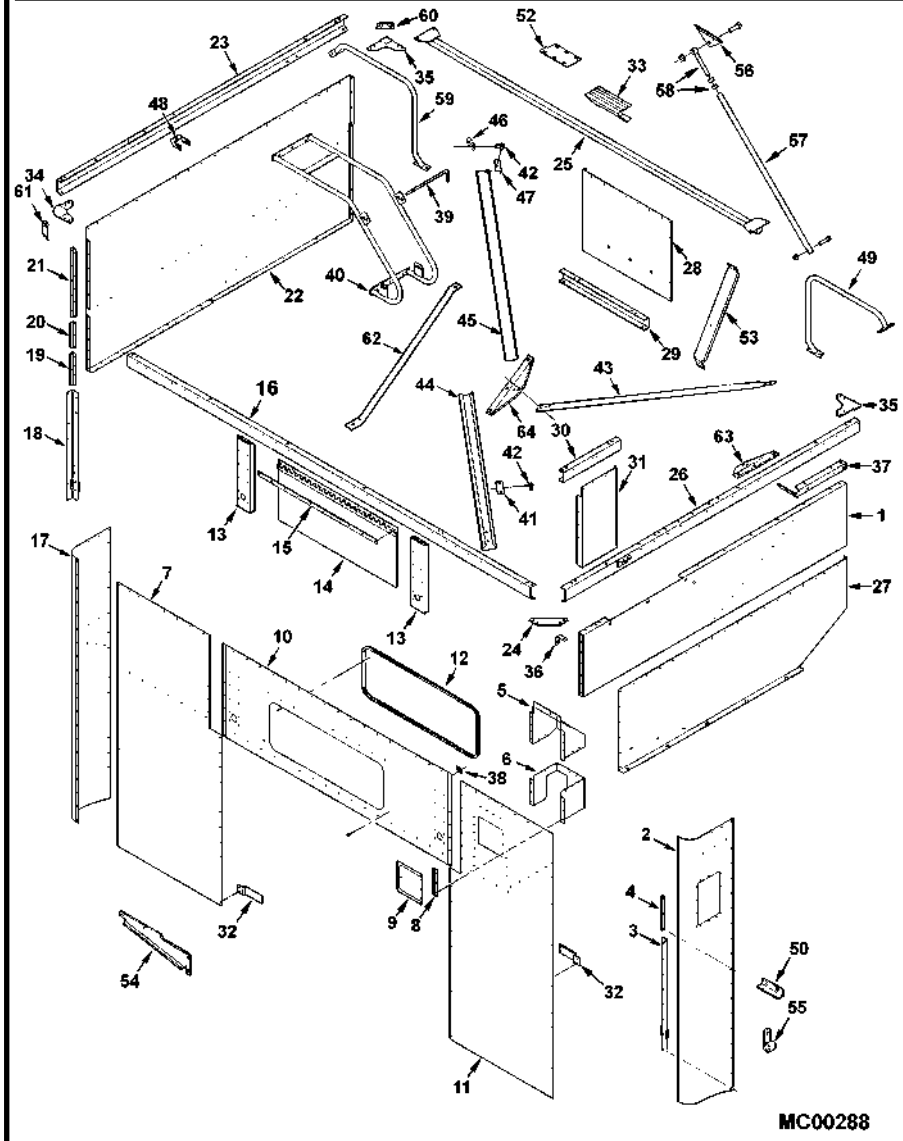

1	71391960	◀	1	PAINEL	PANEL	PANEL
1	70924837		X	REBITE	RIVET	REMACHE
1	703249		5	CAPA PARAFUSO	CAPSCREW	TORNILLO TAPON
1	70917378		2	ARRUELA	WASHER	ARANDELA
1	705038		4	ARRUELA PRESSÃO	LOCK WASHER	ARANDELA GROWER
1	70916950		4	PORCA	NUT	TUERCA
2	71392664	◀	1	PAINEL	PANEL	PANEL
2	700717635		X	REBITE	RIVET	REMACHE
2	70924837		X	REBITE	RIVET	REMACHE
2	706176		4	PARAFUSO	BOLT	PERNO
2	70917642		4	ARRUELA	WASHER	ARANDELA
2	705020		4	ARRUELA PRESSÃO	LOCK WASHER	ARANDELA GROWER
2	70917372		4	PORCA	NUT	TUERCA
3	71395996	◀	1	CANTONEIRA	ANGLE	ANGULO
3	70922786		4	PARAFUSO	BOLT	PERNO
3	70917378		4	ARRUELA	WASHER	ARANDELA
3	705038		4	ARRUELA PRESSÃO	LOCK WASHER	ARANDELA GROWER
3	70916950		4	PORCA	NUT	TUERCA
4	71391150	◀	1	CANTONEIRA	ANGLE	ANGULO
4	700717635		X	REBITE	RIVET	REMACHE
5	71376324		1	BLINDAGEM	SHIELD	BLINDAJE
5	700717635		X	REBITE	RIVET	REMACHE
6	71391966		1	BLINDAGEM	SHIELD	BLINDAJE
6	700717635		X	REBITE	RIVET	REMACHE
7	71392602	▶	1	PAINEL	PANEL	PANEL
7	700717635		X	REBITE	RIVET	REMACHE
8	71373513		1	DOBRADIÇA	HINGE	BISAGRA
9	71376349R		1	PORTA	DOOR	PUERTA
9	700717635		3	REBITE	RIVET	REMACHE
9	71190960		1	MANÍPULO	KNOB	POMO
10	71391953		1	PAINEL	PANEL	PANEL
11	71392601	◀	1	PAINEL	PANEL	PANEL
11	700717635		X	REBITE	RIVET	REMACHE
11	70924837		X	REBITE	RIVET	REMACHE
12	71393257		1	RETENTOR	SEAL	RETEN
13	71390148		2	SUPORTE	BRACKET	SOPORTE
13	703249		8	CAPA PARAFUSO	CAPSCREW	TORNILLO TAPON
13	705038		8	ARRUELA PRESSÃO	LOCK WASHER	ARANDELA GROWER
13	70916950		8	PORCA	NUT	TUERCA
14	71393411		1	VIDRO	GLASS	CRISTAL
14	70924283		10	REBITE	RIVET	REMACHE
14	71393410		1	PINO	PIN	PASADOR
15	71390764		1	ESPAÇADOR	SPACER	PIEZA DISTANCIA
16	71392618		1	CANAL	CHANNEL	CANAL
16	703249		29	CAPA PARAFUSO	CAPSCREW	TORNILLO TAPON
16	705038		29	ARRUELA PRESSÃO	LOCK WASHER	ARANDELA GROWER
16	70916950		29	PORCA	NUT	TUERCA
17	71392663	▶	1	PAINEL	PANEL	PANEL
17	700717635		X	REBITE	RIVET	REMACHE
18	71395997	▶	1	CANTONEIRA	ANGLE	ANGULO

Tanque De Grãos
Grain Tank
Tanque De Granos

Fixações & Estrutura Superior
Attachments & Structure Superior
Fijación & Estructura Superior

190-70

VALTRA

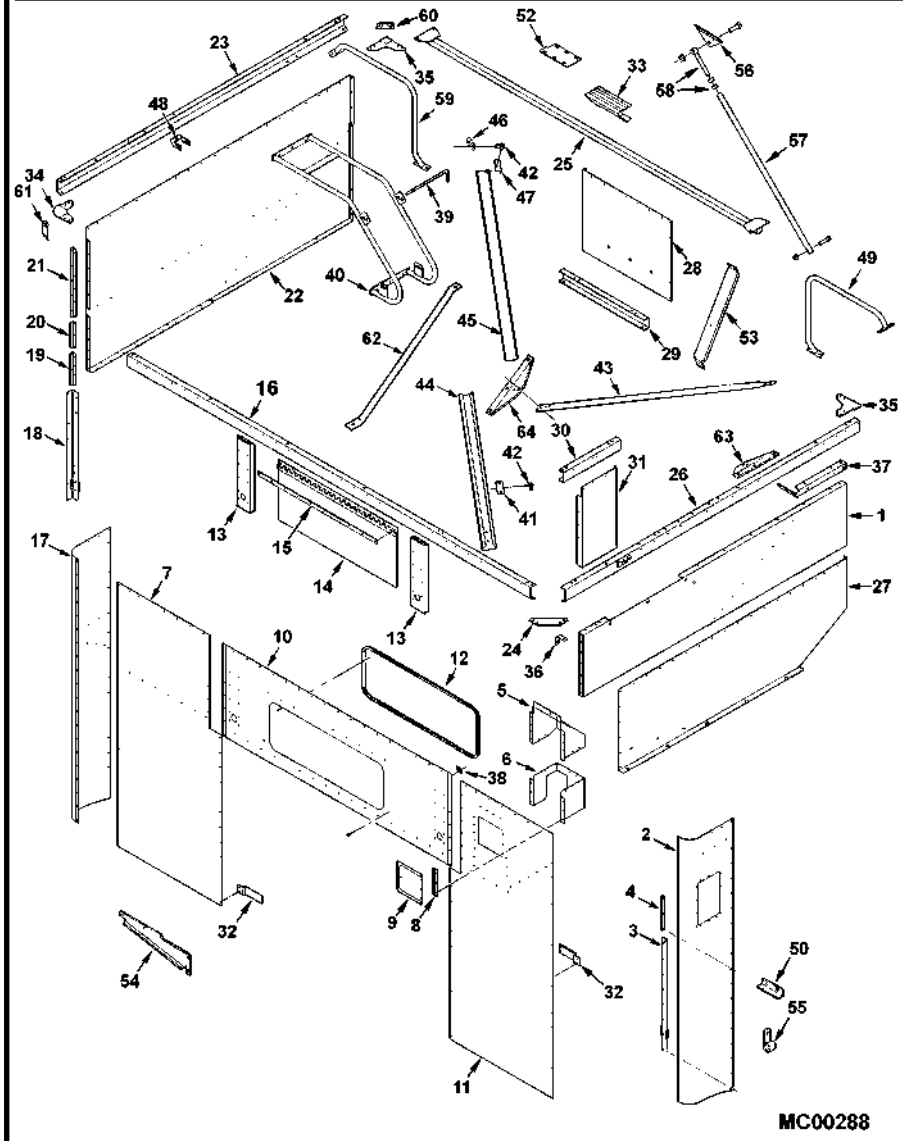

19	71393253	▶	1	CANTONEIRA	ANGLE	ANGULO
19	700717635		3	REBITE	RIVET	REMACHE
20	71393252	▶	1	CANTONEIRA	ANGLE	ANGULO
21	71393251	▶	1	CANTONEIRA	ANGLE	ANGULO
21	700717635		6	REBITE	RIVET	REMACHE
22	71391964		1	PAINEL	PANEL	PANEL
22	700717635		X	REBITE	RIVET	REMACHE
22	70924837		X	REBITE	RIVET	REMACHE
23	71392624	▶	1	CANAL	CHANNEL	CANAL
24	71392616		4	CHAPA	PLATE	CHAPA
25	71396664		1	BRAÇO FIXAÇÃO	BRACE	RIOSTRA
26	71392658	◀	1	CANAL	CHANNEL	CANAL
27	71391961	◀	1	PAINEL	PANEL	PANEL
27	700717635		X	REBITE	RIVET	REMACHE
27	70924837		X	REBITE	RIVET	REMACHE
27	70921965		5	PARAFUSO	BOLT	PERNO
27	70917378		5	ARRUELA	WASHER	ARANDELA
27	705038		5	ARRUELA PRESSÃO	LOCK WASHER	ARANDELA GROWER
27	70916950		5	PORCA	NUT	TUERCA
28	71391962	◀	1	PAINEL	PANEL	PANEL
28	700717635		X	REBITE	RIVET	REMACHE
29	71392621		1	CANAL	CHANNEL	CANAL
29	703249		2	CAPA PARAFUSO	CAPSCREW	TORNILLO TAPON
29	705038		2	ARRUELA PRESSÃO	LOCK WASHER	ARANDELA GROWER
29	70916950		2	PORCA	NUT	TUERCA
30	71392622	◀	1	CANAL	CHANNEL	CANAL
31	71391963	◀	1	PAINEL	PANEL	PANEL
31	700717635		X	REBITE	RIVET	REMACHE
31	70924837		X	REBITE	RIVET	REMACHE
31	703249		1	CAPA PARAFUSO	CAPSCREW	TORNILLO TAPON
31	705038		1	ARRUELA PRESSÃO	LOCK WASHER	ARANDELA GROWER
31	70916950		1	PORCA	NUT	TUERCA
32	700129058	MF9790	2	ESPAÇADOR	SPACER	PIEZA DISTANCIA
32	7703457		X	PARAFUSO	BOLT	PERNO
32	1703354		X	PORCA	NUT	TUERCA
33	71394688		1	DEGRAU	STEP	ESCALON
33	7703457		4	PARAFUSO	BOLT	PERNO
33	1703354		4	PORCA	NUT	TUERCA
33	71394321		X	FITA	BAND	BANDA
34	71394420		1	BRAÇADEIRA	CLAMP	ABRAZADERA
35	71394419		2	BRAÇADEIRA	CLAMP	ABRAZADERA
36	71395992R		1	SUPORTE	BRACKET	SOPORTE
37	2633681W2		1	SUPORTE	BRACKET	SOPORTE
37	70921332		5	PARAFUSO	BOLT	PERNO
37	70917642		2	ARRUELA	WASHER	ARANDELA
37	705020		5	ARRUELA PRESSÃO	LOCK WASHER	ARANDELA GROWER
37	70917372		5	PORCA	NUT	TUERCA
38	108610W1		2	CLIPE	CLIP	CRAPA RETEN
38	70931449		2	ARRUELA	WASHER	ARANDELA
38	70937101		2	PORCA	NUT	TUERCA

Tanque De Grãos
Grain Tank
Tanque De Granos

Fixações & Estrutura Superior
Attachments & Structure Superior
Fijación & Estructura Superior

190-70

VALTRA

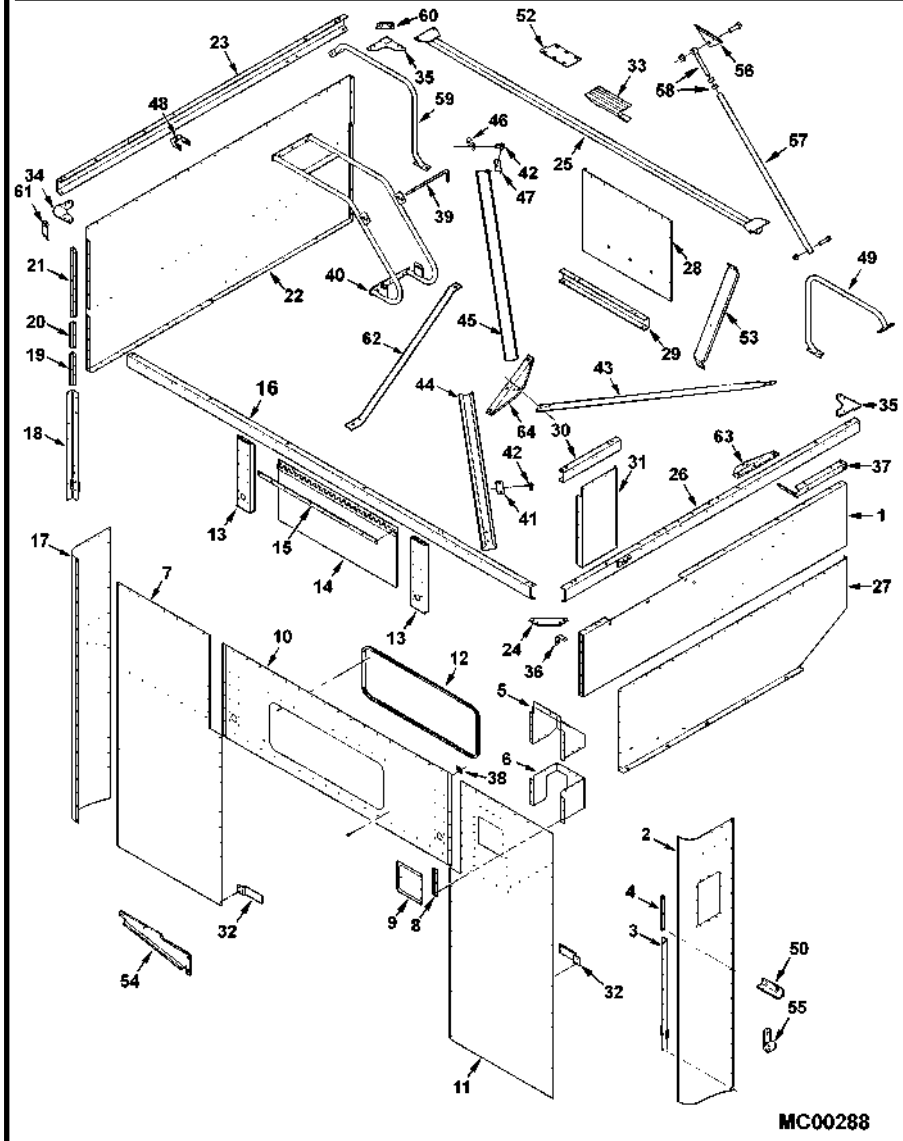

38	7770167	2	PARAFUSO	BOLT	PERNO
38	705707	2	ARRUELA	WASHER	ARANDELA
38	705012	2	ARRUELA PRESSÃO	LOCK WASHER	ARANDELA GROWER
38	70916952	2	PORCA	NUT	TUERCA
39	71390384	1	TIRANTE	ROD	VARILLA
39	700709605	1	ARRUELA	WASHER	ARANDELA
39	70936348	1	PINO	PIN	PASADOR
40	71393901	1	BATENTE	RETAINER	RETENEDOR
40	703249	6	CAPA PARAFUSO	CAPSCREW	TORNILLO TAPON
40	70917378	6	ARRUELA	WASHER	ARANDELA
40	705038	6	ARRUELA PRESSÃO	LOCK WASHER	ARANDELA GROWER
40	70916950	6	PORCA	NUT	TUERCA
41	71393907	1	SUPORTE	BRACKET	SOPORTE
42	71326336	2	JUNTA	GASKET	EMPAQUETADURA.
43	71408826	1	TRAVESSA	BRIDGE PIECE	CODO DE CRUCE
43	70921210	4	PARAFUSO	BOLT	PERNO
43	70917378	4	ARRUELA	WASHER	ARANDELA
43	704734	4	PORCA TRAVA	LOCKNUT	CONTRATUERCA
44	71393425P	1	BANDEJA	BANDAGE	BANDAJE
45	71393424B	1	BANDEJA	BANDAGE	BANDAJE
46	71393908	1	TIRANTE	ROD	VARILLA
47	71393909	1	SUPORTE	BRACKET	SOPORTE
48	102903M91	12	DOBRADIÇA	HINGE	BISAGRA
48	7771769	12	PARAFUSO	BOLT	PERNO
49	71393873	1	HASTE	RAIL	RIEL
49	703249	4	CAPA PARAFUSO	CAPSCREW	TORNILLO TAPON
49	705038	4	ARRUELA PRESSÃO	LOCK WASHER	ARANDELA GROWER
49	70916950	4	PORCA	NUT	TUERCA
50	71397111	1	CANTONEIRA	ANGLE	ANGULO
51	70937685	1	PRESILHA	STAPLE	GRAPA
52	71394920	1	CHAPA	PLATE	CHAPA
52	7883408	3	PARAFUSO	BOLT	PERNO
52	704247	3	PORCA	NUT	TUERCA
53	71393913	2	SUPORTE	BRACKET	SOPORTE
53	703249	8	CAPA PARAFUSO	CAPSCREW	TORNILLO TAPON
53	704734	8	PORCA TRAVA	LOCKNUT	CONTRATUERCA
54	71405934B	1	CHAPA	PLATE	CHAPA
54	703249	4	CAPA PARAFUSO	CAPSCREW	TORNILLO TAPON
54	704734	4	PORCA TRAVA	LOCKNUT	CONTRATUERCA
55	70936314	1	PRESILHA	STAPLE	GRAPA
56	71397122	1	ÂNCORA	ANCHOR	SUJECION
56	703249	3	CAPA PARAFUSO	CAPSCREW	TORNILLO TAPON
56	704734	3	PORCA TRAVA	LOCKNUT	CONTRATUERCA
57	71397124	1	BRAÇO FIXAÇÃO	BRACE	RIOSTRA
57	7701659	1	PARAFUSO	BOLT	PERNO
57	700703922	1	PORCA	NUT	TUERCA
58	71343344	1	TERMINAL	TERMINAL	TERMINAL
58	7702145	1	PARAFUSO	BOLT	PERNO
58	70918433	3	ARRUELA	WASHER	ARANDELA
58	700703923	1	PORCA	NUT	TUERCA

Tanque De Grãos
Grain Tank
Tanque De Granos

Fixações & Estrutura Superior
Attachments & Structure Superior
Fijación & Estructura Superior

190-70

VALTRA

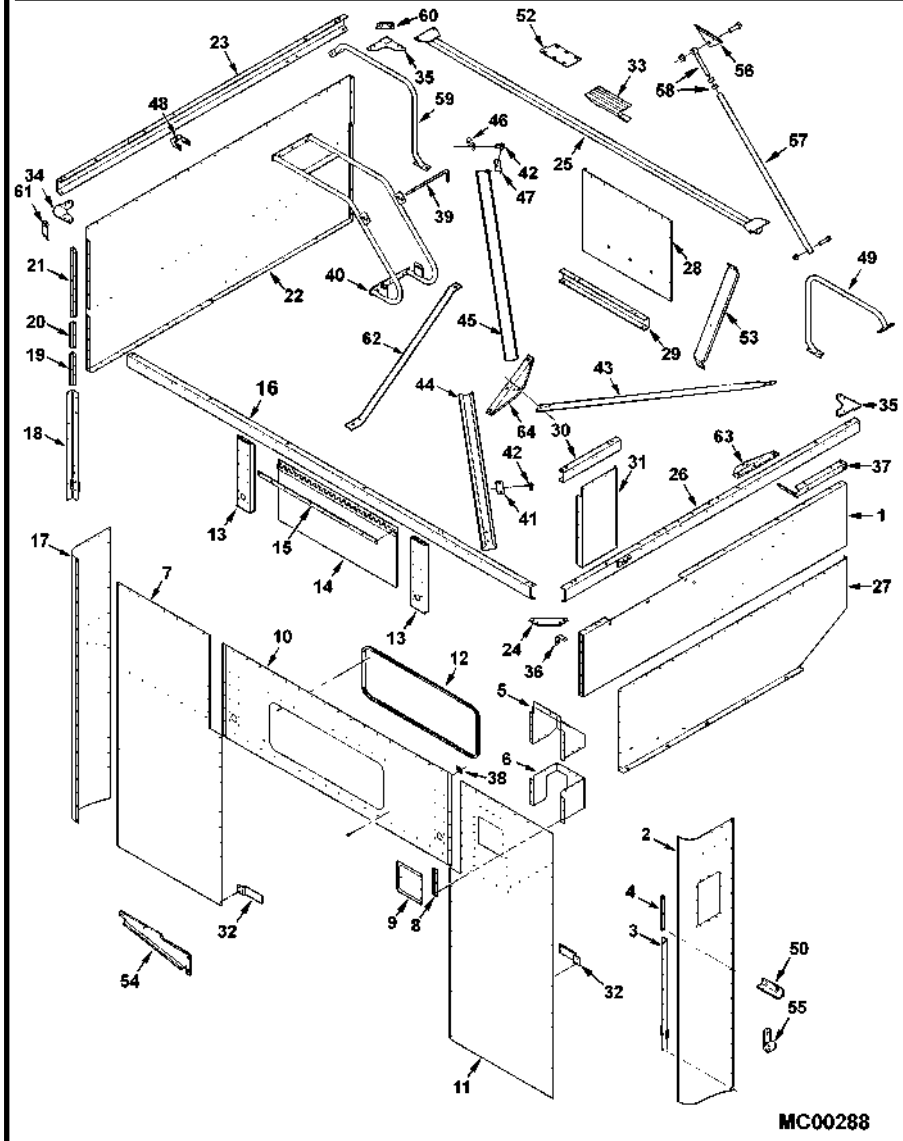

58	70913160		2	PORCA	NUT	TUERCA
59	71393875		1	HASTE	RAIL	RIEL
59	703249		4	CAPA PARAFUSO	CAPSCREW	TORNILLO TAPON
59	705038		4	ARRUELA PRESSÃO	LOCK WASHER	ARANDELA GROWER
59	70916950		4	PORCA	NUT	TUERCA
60	71399270P		3	CHAPA	PLATE	CHAPA
61	71399271P		1	CHAPA	PLATE	CHAPA
61	703249		8	CAPA PARAFUSO	CAPSCREW	TORNILLO TAPON
61	704734		8	PORCA TRAVA	LOCKNUT	CONTRATUERCA
61	70917378		4	ARRUELA	WASHER	ARANDELA
62	71403618B		1	BRAÇADEIRA	CLAMP	ABRAZADERA
62	70920415		2	PARAFUSO	BOLT	PERNO
62	705038		2	ARRUELA PRESSÃO	LOCK WASHER	ARANDELA GROWER
62	70916950		2	PORCA	NUT	TUERCA
63	71408827	▲	1	SUPORTE	BRACKET	SOPORTE
63	70920415		3	PARAFUSO	BOLT	PERNO
63	70917378		3	ARRUELA	WASHER	ARANDELA
63	704734		3	PORCA TRAVA	LOCKNUT	CONTRATUERCA
64	71408828	▼	1	SUPORTE	BRACKET	SOPORTE
64	70928635		3	PARAFUSO	BOLT	PERNO

Extensão Tanque De Grãos

190-75

VALTRA

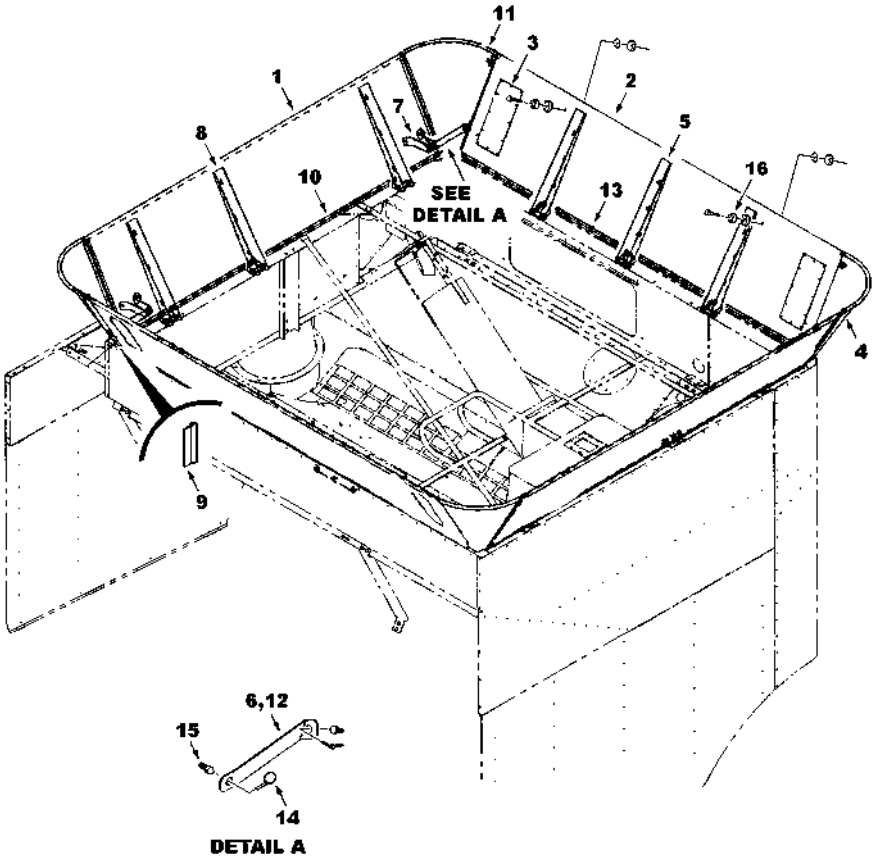

MC00290

1	71396404R	2	CJ. PAINEL	KIT, PANEL	JUEGO DE PANEL
1	71393870	4	DOBRADIÇA	HINGE	BISAGRA
1	700717635	16	REBITE	RIVET	REMACHE
2	71396403	2	CJ. PAINEL	KIT, PANEL	JUEGO DE PANEL
3	71376350	4	PAINEL	PANEL	PANEL
3	70924837	48	REBITE	RIVET	REMACHE
4	71393867	2	CANTONEIRA	ANGLE	ANGULO
4	700721915	8	REBITE	RIVET	REMACHE
5	71393868	6	CANAL	CHANNEL	CANAL
5	7772767	6	PARAFUSO	BOLT	PERNO
5	700129071	6	ESPAÇADOR	SPACER	PIEZA DISTANCIA
5	704734	6	PORCA TRAVA	LOCKNUT	CONTRATUERCA
5	112845W1	18	PARAFUSO	BOLT	PERNO
5	70917378	18	ARRUELA	WASHER	ARANDELA
5	70917356	18	ARRUELA	WASHER	ARANDELA
5	70917372	18	PORCA	NUT	TUERCA
6	71395386P	2	ALÇA	STRAP	FAJA
7	71393871R	4	SUPORTE	BRACKET	SOPORTE
7	112845W1	8	PARAFUSO	BOLT	PERNO
7	705020	8	ARRUELA PRESSÃO	LOCK WASHER	ARANDELA GROWER
7	70917372	8	PORCA	NUT	TUERCA
8	71393869	6	CANAL	CHANNEL	CANAL
8	7772767	6	PARAFUSO	BOLT	PERNO
8	700129071	6	ESPAÇADOR	SPACER	PIEZA DISTANCIA
8	704734	6	PORCA TRAVA	LOCKNUT	CONTRATUERCA
8	112845W1	18	PARAFUSO	BOLT	PERNO
8	70917378	18	ARRUELA	WASHER	ARANDELA
8	70917356	18	ARRUELA	WASHER	ARANDELA
8	70917372	18	PORCA	NUT	TUERCA
9	71395390	4	RETENTOR	SEAL	RETEN
10	71395388	2	RETENTOR	SEAL	RETEN
11	71394418	2	CANTONEIRA	ANGLE	ANGULO
11	700721915	8	REBITE	RIVET	REMACHE
12	71395387P	2	ALÇA	STRAP	FAJA
13	71395389	2	RETENTOR	SEAL	RETEN
14	863415	12	PINO	PIN	PASADOR
14	705632	8	ARRUELA	WASHER	ARANDELA
15	1656110W2	12	PINO	PIN	PASADOR
15	70916950	12	PORCA	NUT	TUERCA
15	705038	12	ARRUELA PRESSÃO	LOCK WASHER	ARANDELA GROWER
15	70917378	12	ARRUELA	WASHER	ARANDELA
16	72509675	4	PÁRA-CHOQUE	BUMPER	PARAGOLPES
16	7703473	4	PARAFUSO	BOLT	PERNO
16	700134393	4	ESPAÇADOR	SPACER	PIEZA DISTANCIA
16	705012	4	ARRUELA PRESSÃO	LOCK WASHER	ARANDELA GROWER
16	704007	4	PORCA	NUT	TUERCA

Tanque De Combustível
Fuel Tank
Tanque De Combustible

190-80

VALTRA

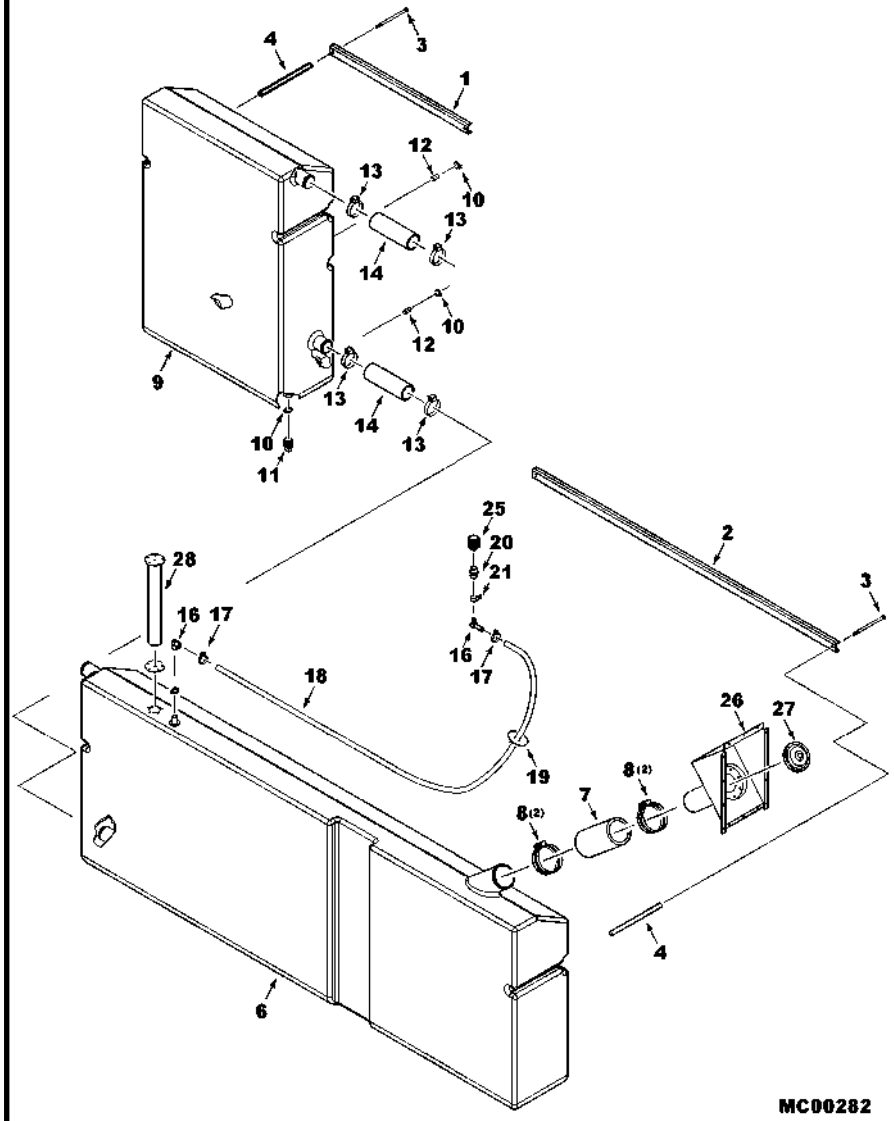

1	71389785	▶	1	CANAL	CHANNEL	CANAL
2	71389784	◀	1	CANAL	CHANNEL	CANAL
3	70937179		4	PARAFUSO	BOLT	PERNO
3	705038		4	ARRUELA PRESSÃO	LOCK WASHER	ARANDELA GROWER
4	71390914		4	ESPAÇADOR	SPACER	PIEZA DISTANCIA
6	71388751	◀	1	TANQUE	TANK	TANQUE
7	71390241		1	MANGUEIRA	HOSE	FLEXIBLE
8	3725988M1		4	BRAÇADEIRA	CLAMP	ABRAZADERA
9	71388752	▶	1	TANQUE	TANK	TANQUE
10	7020027		3	BRAÇADEIRA	CLAMP	ABRAZADERA
11	70905262		1	BUJÃO	PLUG	TAPON
12	70901828		2	LUVA	SLEEVE	MANCHA
12	700704010		1	TUBO	TUBE	TUBO
13	720649		4	BRAÇADEIRA	CLAMP	ABRAZADERA
14	71390242		2	MANGUEIRA	HOSE	FLEXIBLE
16	70931226		2	ADAPTADOR	FITTING	ACCESORIO.
16	7020027		1	BRAÇADEIRA	CLAMP	ABRAZADERA
17	70921910		2	BRAÇADEIRA	CLAMP	ABRAZADERA
18	71390248		1	MANGUEIRA	HOSE	FLEXIBLE
19	70925442		1	PRESILHA	TIE	BARRA DE ENLACE
20	70922863		1	ACOPLADOR	COUPLER	ACOPLADOR
21	70936747		1	BRAÇADEIRA	CLAMP	ABRAZADERA
21	7703457		1	PARAFUSO	BOLT	PERNO
21	705012		1	ARRUELA PRESSÃO	LOCK WASHER	ARANDELA GROWER
21	704007		1	PORCA	NUT	TUERCA
25	71186814		1	RESPIRO	BREATHER	RESPIRADERO
26	71391932		1	ADMISSÃO	INLET	ADMISION
27	71391625		1	CALOTA	CAP	TAPA
28	71407293		1	SENSOR	SENSOR	DETECTOR

Instalação Da Estrutura
Frame Assy
Instalación Estructura

230-10

3S000670

VALTRA

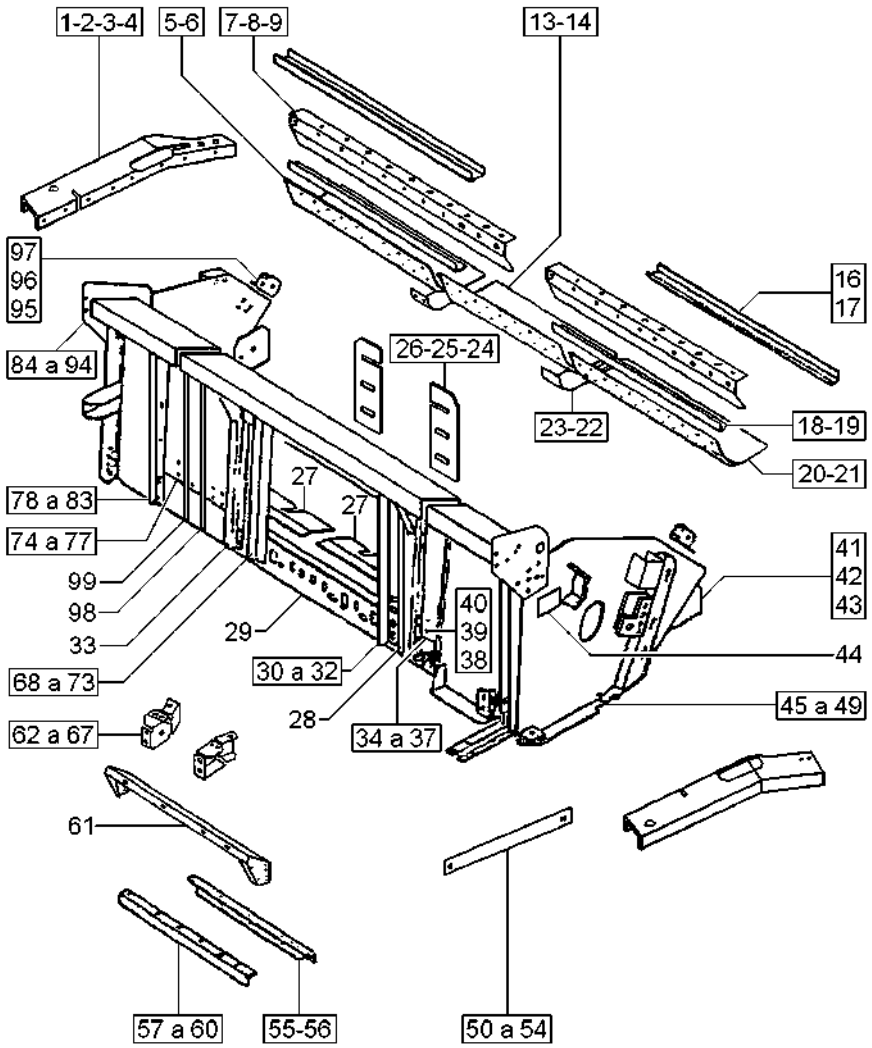

1	71374371	◀	1	REFORÇO	REINFORCEMENT	REFUERZO
1	71366166	▶	1	REFORÇO	REINFORCEMENT	REFUERZO
2	70934654		X	PARAFUSO	BOLT	PERNO
3	70931350		X	PARAFUSO	BOLT	PERNO
4	70931211		X	PORCA	NUT	TUERCA
5	71376263	25' ◀	1	FUNDO	BOTTOM	FONDO
5	6212677M1	30' ◀	1	FUNDO	BOTTOM	FONDO
6	70936495		X	REBITE	RIVET	REMACHE
7	71375512	25' ▲ ▶	1	CHAPA	PLATE	CHAPA
7	71375514	25' ▲ ◀	1	CHAPA	PLATE	CHAPA
7	6212674M1	30' ◀ ▲	1	PLACA	PLATE	PLATO
7	6202319M1	30' ▶ ▲	1	PLACA	PLATE	PLATO
8	70933008		X	ARRUELA	WASHER	ARANDELA
9	70933006		X	PARAFUSO	BOLT	PERNO
13	6210102M1		1	FUNDO	BOTTOM	FONDO
14	71335690		X	PARAFUSO	BOLT	PERNO
16	71357719	25'	2	CANTONEIRA	ANGLE	ANGULO
16	6217392M1	25'	2	CANTONEIRA	ANGLE	ANGULO
16	6217391M1	30'	4	CANTONEIRA	ANGLE	ANGULO
16	6217393M1	30'	2	CANTONEIRA	ANGLE	ANGULO
17	71335690		X	PARAFUSO	BOLT	PERNO
18	71375509	25' ◀	1	CANTONEIRA	ANGLE	ANGULO
18	6212675M1	25' ▶	1	CANTONEIRA	ANGLE	ANGULO
18	6212676M1	25'	2	CANTONEIRA	ANGLE	ANGULO
18	71375358	30' ◀	1	PLACA	PLATE	PLATO
18	71372818	30' ▶	1	PLACA	PLATE	PLATO
18	71372968	30'	2	CANTONEIRA	ANGLE	ANGULO
19	71335690		X	PARAFUSO	BOLT	PERNO
20	71376262	25' ▶	1	FUNDO	BOTTOM	FONDO
20	6212672M1	30' ▶	1	FUNDO	BOTTOM	FONDO
21	70936495		X	REBITE	RIVET	REMACHE
22	70936495		X	REBITE	RIVET	REMACHE
23	71374362		2	UNIÃO	UNION	RACOR
24	70931277		X	PORCA	NUT	TUERCA

Instalação Da Estrutura
Frame Assy
Instalación Estructura

230-10

3S000670

VALTRA

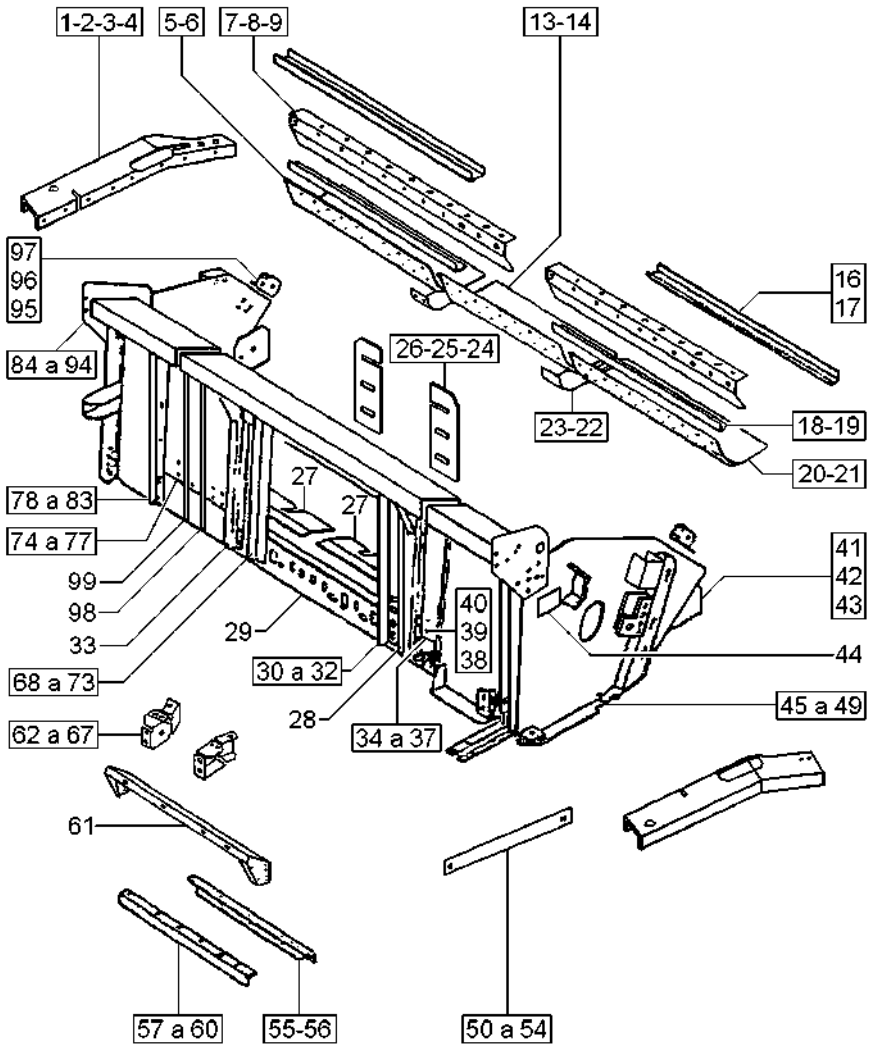

25	70930228		X	PARAFUSO	BOLT	PERNO
26	71375379		2	REGULADOR	REGULATOR	REGULADOR
27	71375376	◀	1	PLACA	PLATE	PLATO
27	71370457	▶	1	PLACA	PLATE	PLATO
28	060364P1	30' ▶	2	COLUNA	COLUMN	COLUMNA
29	71375396	25' ◀	1	ESTRUTURA	STRUCTURE	ESTRUCTURA
29	6202336M91	30' ◀	1	ESTRUTURA	STRUCTURE	ESTRUCTURA
30	6202251M91	◀	1	PLACA	PLATE	PLATO
30	71375354	▶	1	PLACA	PLATE	PLATO
31	70930228		X	PARAFUSO	BOLT	PERNO
31	70934659		X	PARAFUSO	SCREW	TORNILLO
32	70931277		X	PORCA	NUT	TUERCA
33	060363P1	30' ◀	1	COLUNA	COLUMN	COLUMNA
34	71375400B	25' ▶	1	CORPO	BODY	CUERPO
34	71380139B	30' ▶	1	CORPO	BODY	CUERPO
35	70931277		X	PORCA	NUT	TUERCA
36	70931333		X	PARAFUSO	BOLT	PERNO
37	70931211		X	PORCA	NUT	TUERCA
38	70931211		X	PORCA	NUT	TUERCA
39	70931333		X	PARAFUSO	BOLT	PERNO
40	71380171	▶	1	COLUNA	COLUMN	COLUMNA
41	71321283		2	ADUTOR	FRAME	BASTIDOR
42	70925704		X	PARAFUSO	BOLT	PERNO
43	70930921		X	PORCA	NUT	TUERCA
44	057851P1		2	DECAL	DECAL	CALCOMANIA
45	6202287M91	▶	1	LATERAL	SIDE	LATERAL
46	71373636	▶	1	LATERAL	SIDE	LATERAL
47	70925148		1	PARAFUSO	BOLT	PERNO
48	70925704		X	PARAFUSO	BOLT	PERNO
49	70924360	25'	2	ARRUELA	WASHER	ARANDELA
49	70917379	30'	2	ARRUELA	WASHER	ARANDELA
50	71366199	▶	1	REFORÇO	REINFORCEMENT	REFUERZO
50	71368404	◀	1	REFORÇO	REINFORCEMENT	REFUERZO
51	353726X1		X	PARAFUSO	BOLT	PERNO
51	70925704		X	PARAFUSO	BOLT	PERNO
52	70918268		X	ARRUELA	WASHER	ARANDELA
53	70916966		X	ARRUELA	WASHER	ARANDELA
54	70935486		X	PARAFUSO	BOLT	PERNO
55	70923683		X	PARAFUSO	BOLT	PERNO
56	71360375		1	SUPORTE	SUPPORT	DISPOS.DE SOSTEN
57	71357716		2	CANTONEIRA	ANGLE	ANGULO
58	71335689		X	PARAFUSO	BOLT	PERNO
59	70922134		X	PORCA	NUT	TUERCA
60	70923502		X	PARAFUSO	BOLT	PERNO

Instalação Da Estrutura
Frame Assy
Instalación Estructura

230-10 | **3S000670** | VALTRA

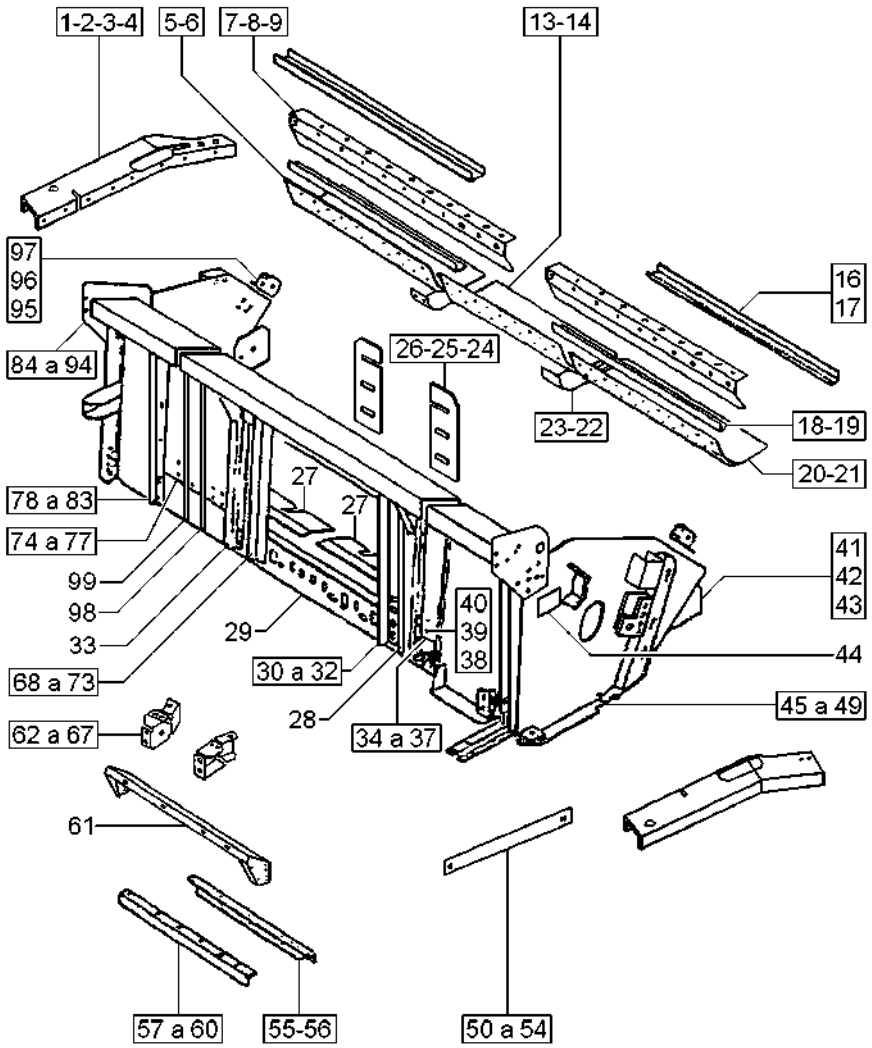

61	6202362M91	25'	1	VIGA	BEAM	VIGA
61	060374S1	30'	1	VIGA	BEAM	VIGA
62	6200616M1	◀	1	GUIA	GUIDE	GUIA
62	6200617M1	▶	1	GUIA	GUIDE	GUIA
63	70934656		X	PARAFUSO	BOLT	PERNO
64	70931187		X	PORCA	NUT	TUERCA
65	71384817		2	GUIA	GUIDE	GUIA
66	70931809		X	PARAFUSO	BOLT	PERNO
67	70935486		X	PARAFUSO	BOLT	PERNO
68	71377588	25' ▶	1	COLUNA	COLUMN	COLUMNA
68	71377589	25' ◀	1	COLUNA	COLUMN	COLUMNA
68	060035S1	30' ▶	1	COLUNA	COLUMN	COLUMNA
68	060034S1	30' ◀	1	COLUNA	COLUMN	COLUMNA
69	353726X1		X	PARAFUSO	BOLT	PERNO
70	70931277		X	PORCA	NUT	TUERCA
71	70931809		X	PARAFUSO	BOLT	PERNO
72	70931187		X	PORCA	NUT	TUERCA
73	70917373		X	ARRUELA	WASHER	ARANDELA
74	71375501B	25' ◀	1	CORPO	BODY	CUERPO
74	6202306M1	30' ◀	1	CORPO	BODY	CUERPO
75	70931277		X	PORCA	NUT	TUERCA
76	70931333	0.312 X 0.75"	X	PARAFUSO	BOLT	PERNO
76	70927075	0.312 - 18	10	PARAFUSO	BOLT	PERNO
77	70931211		X	PORCA	NUT	TUERCA
78	71380114	25'	3	COLUNA	COLUMN	COLUMNA
78	71380114	30'	1	COLUNA	COLUMN	COLUMNA
79	70918430		X	ARRUELA	WASHER	ARANDELA
80	70931277		X	PORCA	NUT	TUERCA
81	70931333		X	PARAFUSO	BOLT	PERNO
82	70931211		X	PORCA	NUT	TUERCA
83	70923683		X	PARAFUSO	BOLT	PERNO
84	71377600	25'	1	REFORÇO	REINFORCEMENT	REFUERZO
84	6202334M91	30'	1	REFORÇO	REINFORCEMENT	REFUERZO
85	70935486		X	PARAFUSO	BOLT	PERNO
86	70931187		X	PORCA	NUT	TUERCA
87	70931211		X	PORCA	NUT	TUERCA
88	353726X1		X	PARAFUSO	BOLT	PERNO
89	70917373		X	ARRUELA	WASHER	ARANDELA
90	70923320		X	PARAFUSO	BOLT	PERNO
91	70916951		X	PORCA	NUT	TUERCA
92	70939654		X	PARAFUSO	BOLT	PERNO
93	70931809	0.50 X 1.25"	X	PARAFUSO	BOLT	PERNO
93	70926838	0.50 X 1.50"	2	PARAFUSO	BOLT	PERNO
94	70934656		X	PARAFUSO	BOLT	PERNO

Instalação Da Estrutura
Frame Assy
Instalación Estructura

230-10

3S000670

VALTRA

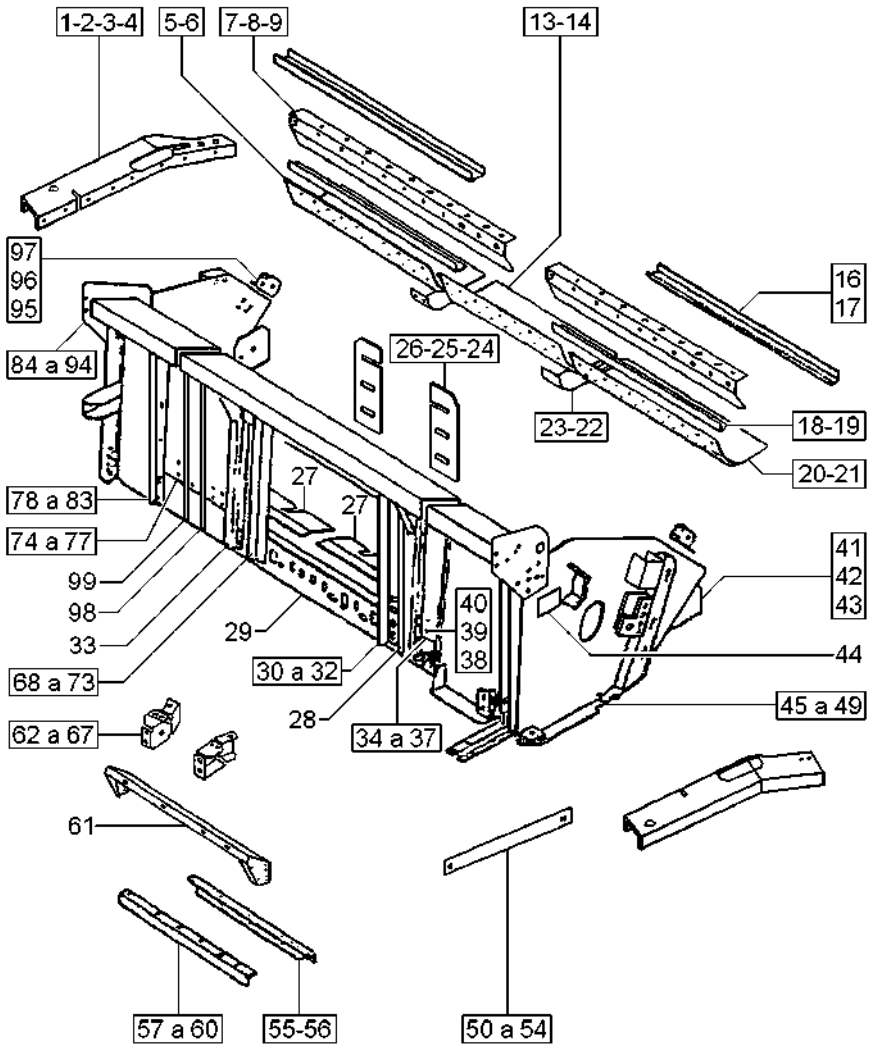

95	71369921		2	SUPORTE	BRACKET	SOPORTE
96	70927075	25'	2	PARAFUSO	BOLT	PERNO
96	70931333	30'	4	PARAFUSO	BOLT	PERNO
97	70931211		X	PORCA	NUT	TUERCA
98	060406P1	30' ◀	1	COLUNA	COLUMN	COLUMNA
99	060362P1	30' ◀	1	COLUNA	COLUMN	COLUMNA

Menu

Instalação Da Estrutura
Frame Assy
Instalación Estructura

230-15

Para Plataformas Powerflex 16'
For Headers Powerflex 16'
Para Cabezal Powerflex 16'

VALTRA

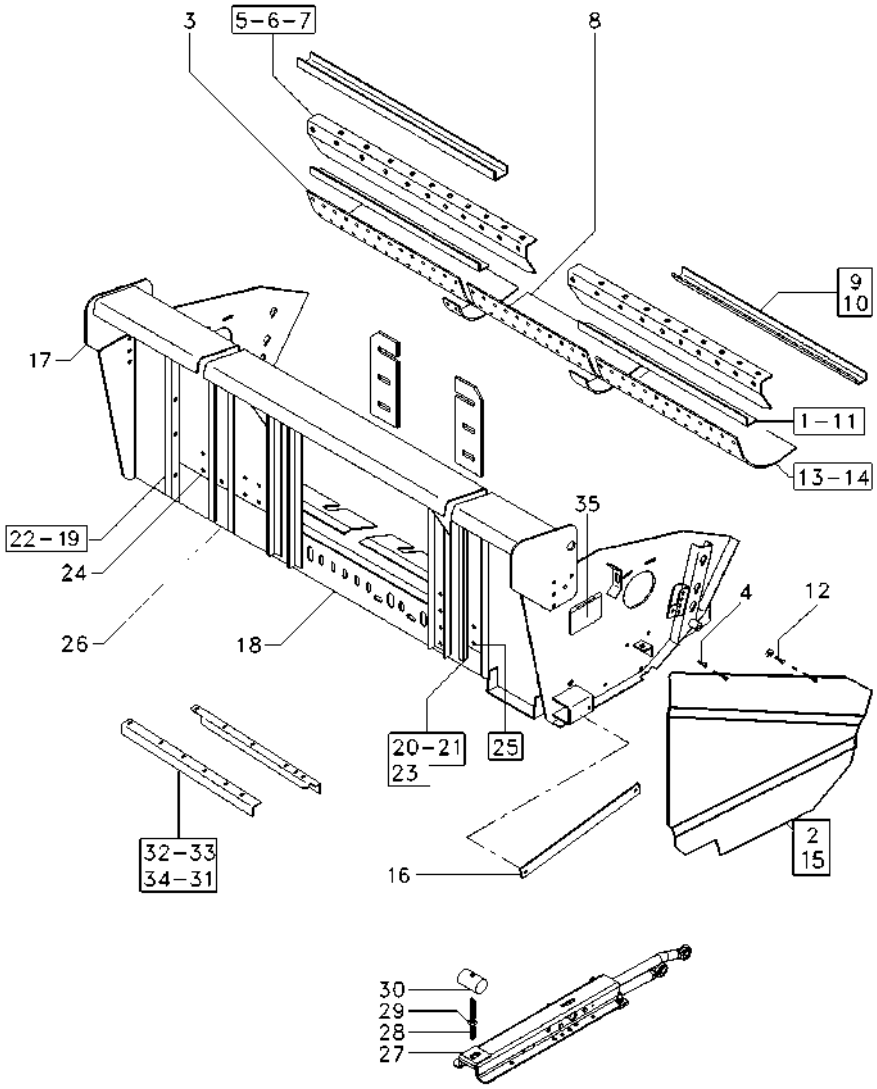

1	6200710M91	▲	1	SUPORTE	CLEVIS	GANCHO SEGURI.
2	6200709M91	▼	1	SUPORTE	CLEVIS	GANCHO SEGURI.
3	6209494M1	◀	1	FUNDO	BOTTOM	FONDO
4	43385300		2	PARAFUSO	SCREW	TORNILLO
5	6203711M1	▼	1	CHAPA	PLATE	CHAPA
5	6206694M1	▶	1	PERFIL	PROFILE	PERFIL
6	70933008		12	ARRUELA	WASHER	ARANDELA
7	70933006		12	PARAFUSO	BOLT	PERNO
8	71335690		X	PARAFUSO	BOLT	PERNO
8	6210102M1		1	FUNDO	BOTTOM	FONDO
9	6209869M1		2	RASPADOR	SCRAPER	RASPADOR
9	6217393M1		4	CANTONEIRA	ANGLE	ANGULO
10	71335690		X	PARAFUSO	BOLT	PERNO
11	6209867M1	◀	1	RASPADOR	SCRAPER	RASPADOR
11	6209868M1	▶	1	RASPADOR	SCRAPER	RASPADOR
12	71335690		X	PARAFUSO	BOLT	PERNO
12	339024X1		2	ARRUELA	WASHER	ARANDELA
13	6209493M1	▶	1	FUNDO	BOTTOM	FONDO
14	70936495		X	REBITE	RIVET	REMACHE
15	339374X1		2	ARRUELA	WASHER	ARANDELA
16	6200563M91	▶	1	FECHAMENTO	COVER	CUBIERTA
17	6209876M91		1	VIGA	BEAM	VIGA
18	6209872M91	▼	1	ESTRUTURA	STRUCTURE	ESTRUCTURA
19	7703424		1	PARAFUSO	BOLT	PERNO
20	6206695M1	▶	1	CHAPA	PLATE	CHAPA
21	7770456		16	PARAFUSO	BOLT	PERNO
22	71380114		1	COLUNA	COLUMN	COLUMNA
23	704247		16	PORCA	NUT	TUERCA
23	700709604		10	ARRUELA	WASHER	ARANDELA
24	6203692M1	◀	1	PAINEL	PANEL	PANEL
25	702951		26	PARAFUSO	BOLT	PERNO
26	6206467M91	230-20 No 7S000011	1	ESTRUTURA	STRUCTURE	ESTRUCTURA
26	6232409M91	230-20 No 7S000012	1	ESTRUTURA	STRUCTURE	ESTRUCTURA
27	71374263	230-60 No	8	BRAÇO	ARM	BRAZO
28	71327861		10	PARAFUSO	BOLT	PERNO
29	704700		8	PORCA	NUT	TUERCA
30	71309584		8	BLOCO	BLOCK	BLOQUE
31	704239		X	PORCA	NUT	TUERCA
31	700013		28	PARAFUSO	BOLT	PERNO
32	71357715		2	CANTONEIRA	ANGLE	ANGULO
33	71335689	◀	X	PARAFUSO	BOLT	PERNO
34	704288		8	PORCA	NUT	TUERCA
35	057851P1		1	DECAL	DECAL	CALCOMANIA

Estrutura
Structure
Estructura

230-20

Para Plataformas Powerflex 16'
For Headers Powerflex 16'
Para Cabezal Powerflex 16'

VALTRA

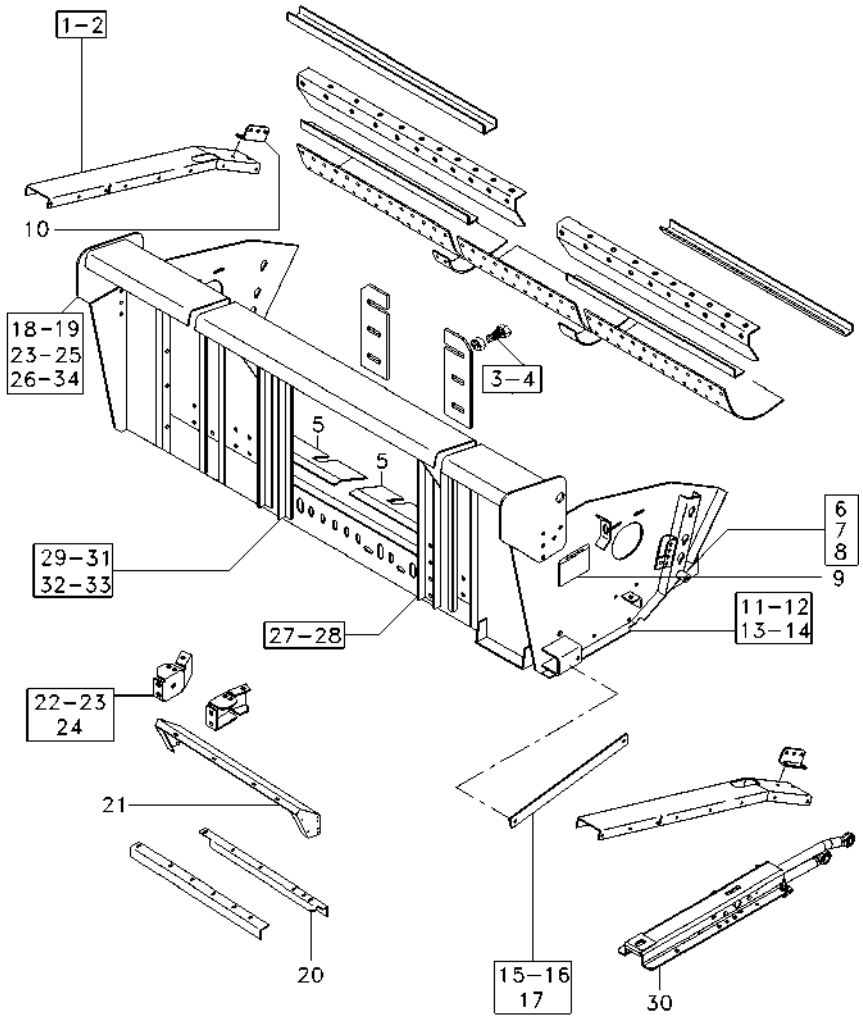

1	067807S1	◀	1	REFORÇO	REINFORCEMENT	REFUERZO
1	71366166	▶	1	REFORÇO	REINFORCEMENT	REFUERZO
2	704247		X	PORCA	NUT	TUERCA
2	068759		8	PARAFUSO	BOLT	PERNO
2	7703424		18	PARAFUSO	BOLT	PERNO
3	7701592		2	PARAFUSO	BOLT	PERNO
3	704254			PORCA	NUT	TUERCA
4	7701758		X	PARAFUSO	BOLT	PERNO
5	71375376	◀	1	PLACA	PLATE	PLATO
5	71370457	▶	1	PLACA	PLATE	PLATO
6	71321283		2	ADUTOR	FRAME	BASTIDOR
7	70933006		1	PARAFUSO	BOLT	PERNO
8	70930921		X	PORCA	NUT	TUERCA
11	71373636	▶	1	LATERAL	SIDE	LATERAL
12	873836		2	PARAFUSO	BOLT	PERNO
13	705061		X	ARRUELA PRESSÃO	PRESSURE WASHER	LAVADOR PRESION
14	70917379		2	ARRUELA	WASHER	ARANDELA
15	71366199	▶	1	REFORÇO	REINFORCEMENT	REFUERZO
15	6209344M91	◀	1	REFORÇO	REINFORCEMENT	REFUERZO
16	705061		X	ARRUELA PRESSÃO	PRESSURE WASHER	LAVADOR PRESION
17	705632		X	ARRUELA	WASHER	ARANDELA
18	068619		12	PARAFUSO	BOLT	PERNO
19	705046		8	ARRUELA PRESSÃO	PRESSURE WASHER	LAVADOR PRESION
20	71360375		1	SUPORTE	SUPPORT	DISPOS.DE SOSTEN
21	71375266		1	ALÇA	STRAP	FAJA
22	7703424		X	PARAFUSO	BOLT	PERNO
22	704247		x	PORCA	NUT	TUERCA
23	7701758		18	PARAFUSO	BOLT	PERNO
24	6200616M1	◀	1	GUIA	GUIDE	GUIA
24	6200617M1	▶	1	GUIA	GUIDE	GUIA
25	704031		X	PORCA	NUT	TUERCA
25	7702038		6	PARAFUSO	BOLT	PERNO
26	7771280		4	PARAFUSO	BOLT	PERNO
27	71375353	◀	1	PLACA	PLATE	PLATO
27	71375354	▶	1	PLACA	PLATE	PLATO
28	700718807		6	PARAFUSO	BOLT	PERNO
28	772830		4	PARAFUSO	BOLT	PERNO
28	71380171	▶	1	COLUNA	COLUMN	COLUMNA
29	71377588	▶▶	1	COLUNA	COLUMN	COLUMNA
29	6209890M91	◀◀	1	COLUNA	COLUMN	COLUMNA
30	71374271	◀	1	CJ. BRAÇO	KIT, ARM	JUEGO DE BRAZO
		230-65 No				
30	71374272	▶	1	CJ. BRAÇO	KIT, ARM	JUEGO DE BRAZO
		230-70 No				
31	7700461		X	PARAFUSO	BOLT	PERNO
32	71354496		1	SUPORTE	BRACKET	SOPORTE
33	6202287M91	7S000011		LATERAL	SIDE	LATERAL
33	6221190M91	◀		LATERAL	SIDE	LATERAL
		7S000010				
		7S000012				

Estrutura
Structure
Estructura

230-20

Para Plataformas Powerflex 16'
For Headers Powerflex 16'
Para Cabezal Powerflex 16'

VALTRA

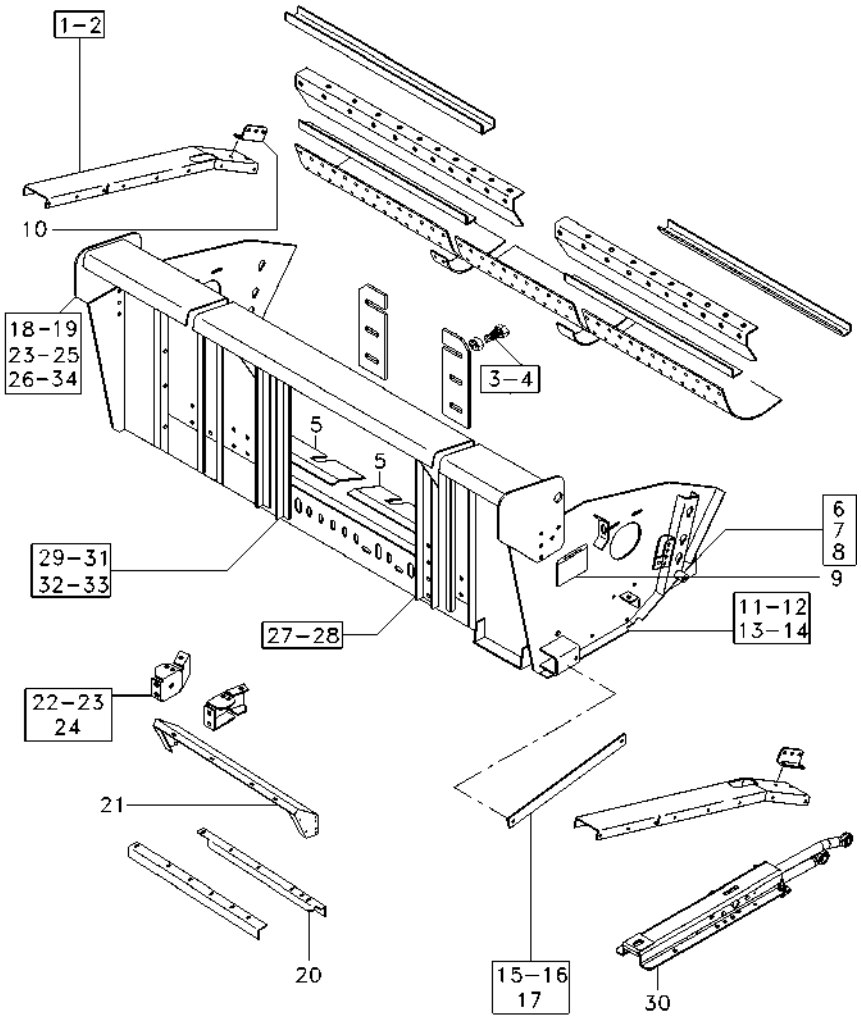

34	70931809	0.50 X 1.25"	X PARAFUSO	BOLT	PERNO
39	70931187		X PORCA	NUT	TUERCA

Instalação Da Estrutura
Frame Assy
Instalación Estructura

230-25

Para Plataformas Powerflex 18'
For Headers Powerflex 18'
Para Cabezal Powerflex 18'

VALTRA

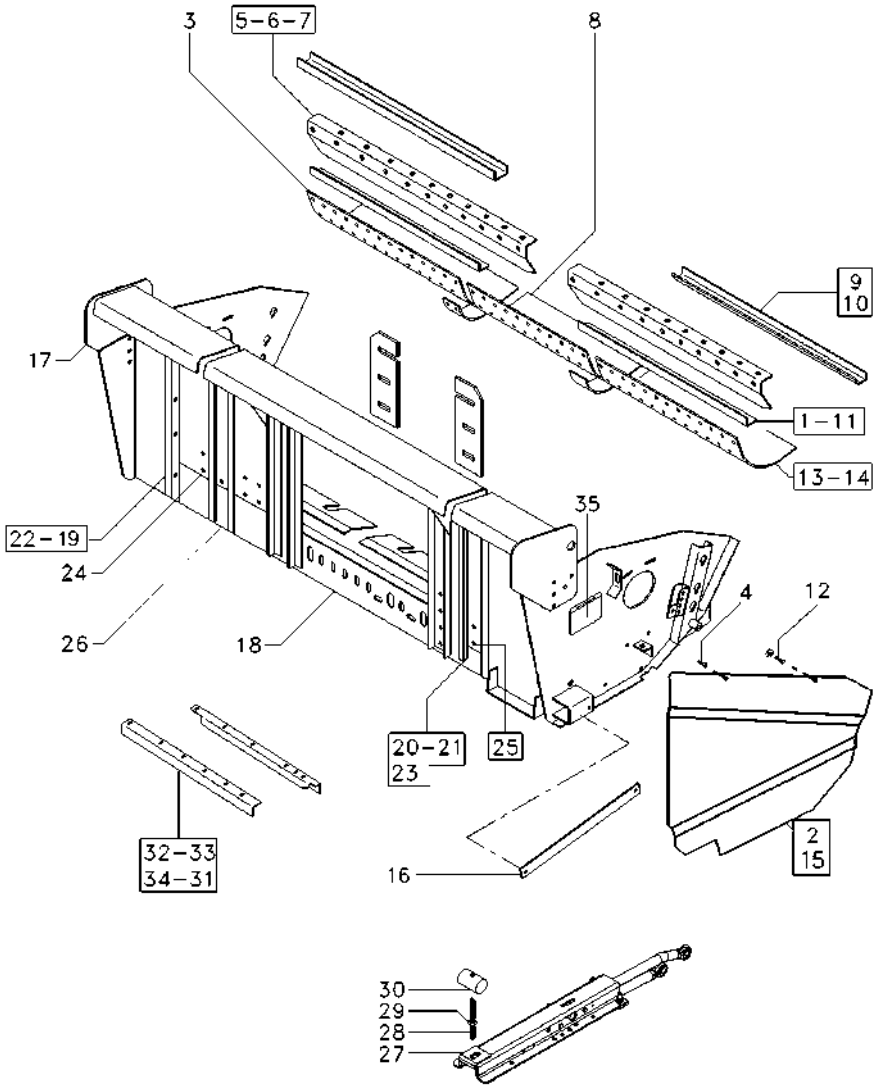

1	6200710M91	▲	1	SUPORTE	CLEVIS	GANCHO SEGURI.
2	6200709M91	▼	1	SUPORTE	CLEVIS	GANCHO SEGURI.
3	6206415M1	◀	1	FUNDO	BOTTOM	FONDO
4	43385300		2	PARAFUSO	SCREW	TORNILLO
5	6206692M1	▲◀	1	PERFIL	PROFILE	PERFIL
5	6206690M1	▲◀▶	1	PERFIL	PROFILE	PERFIL
6	70933008		12	ARRUELA	WASHER	ARANDELA
7	70933006		12	PARAFUSO	BOLT	PERNO
8	71335690		X	PARAFUSO	BOLT	PERNO
8	6210102M1		1	FUNDO	BOTTOM	FONDO
9	6209866M1		2	RASPADOR	SCRAPER	RASPADOR
9	6217391M1		4	CANTONEIRA	ANGLE	ANGULO
10	71335690		X	PARAFUSO	BOLT	PERNO
11	6209864M1	◀	1	RASPADOR	SCRAPER	RASPADOR
11	6209865M1	▶	1	RASPADOR	SCRAPER	RASPADOR
12	71335690		X	PARAFUSO	BOLT	PERNO
12	339024X1		2	ARRUELA	WASHER	ARANDELA
13	6206479M1	▶	1	FUNDO	BOTTOM	FONDO
14	70936495		X	REBITE	RIVET	REMACHE
15	339374X1		2	ARRUELA	WASHER	ARANDELA
16	6200563M91	▶	1	FECHAMENTO	COVER	CUBIERTA
17	6209877M91		1	VIGA	BEAM	VIGA
17	6209884M1	◀	1	RASPADOR	SCRAPER	RASPADOR
18	6209873M91	◀	1	ESTRUTURA	STRUCTURE	ESTRUCTURA
19	7703424		1	PARAFUSO	BOLT	PERNO
20	6206696M1	▶	1	PERFIL	PROFILE	PERFIL
20	6209883M1	▶	1	RASPADOR	SCRAPER	RASPADOR
21	7770456		16	PARAFUSO	BOLT	PERNO
22	71380114		1	COLUNA	COLUMN	COLUMNA
23	704247		16	PORCA	NUT	TUERCA
23	700709604		10	ARRUELA	WASHER	ARANDELA
24	6206697M1	◀	1	PERFIL	PROFILE	PERFIL
25	702951		26	PARAFUSO	BOLT	PERNO
26	6232410M91	230-35 No	1	ESTRUTURA	STRUCTURE	ESTRUCTURA
27	71374263	230-60 No	8	BRAÇO	ARM	BRAZO
28	71327861		10	PARAFUSO	BOLT	PERNO
29	704700		8	PORCA	NUT	TUERCA
30	71309584		8	BLOCO	BLOCK	BLOQUE
31	704239		X	PORCA	NUT	TUERCA
31	700013		28	PARAFUSO	BOLT	PERNO
32	71357715		2	CANTONEIRA	ANGLE	ANGULO
33	71335689	◀	X	PARAFUSO	BOLT	PERNO
34	704288		8	PORCA	NUT	TUERCA
35	057851P1		1	DECAL	DECAL	CALCOMANIA

Instalação Da Estrutura
Frame Assy
Instalación Estructura

230-30

Para Plataformas Powerflex 20'
For Headers Powerflex 20'
Para Cabezal Powerflex 20'

VALTRA

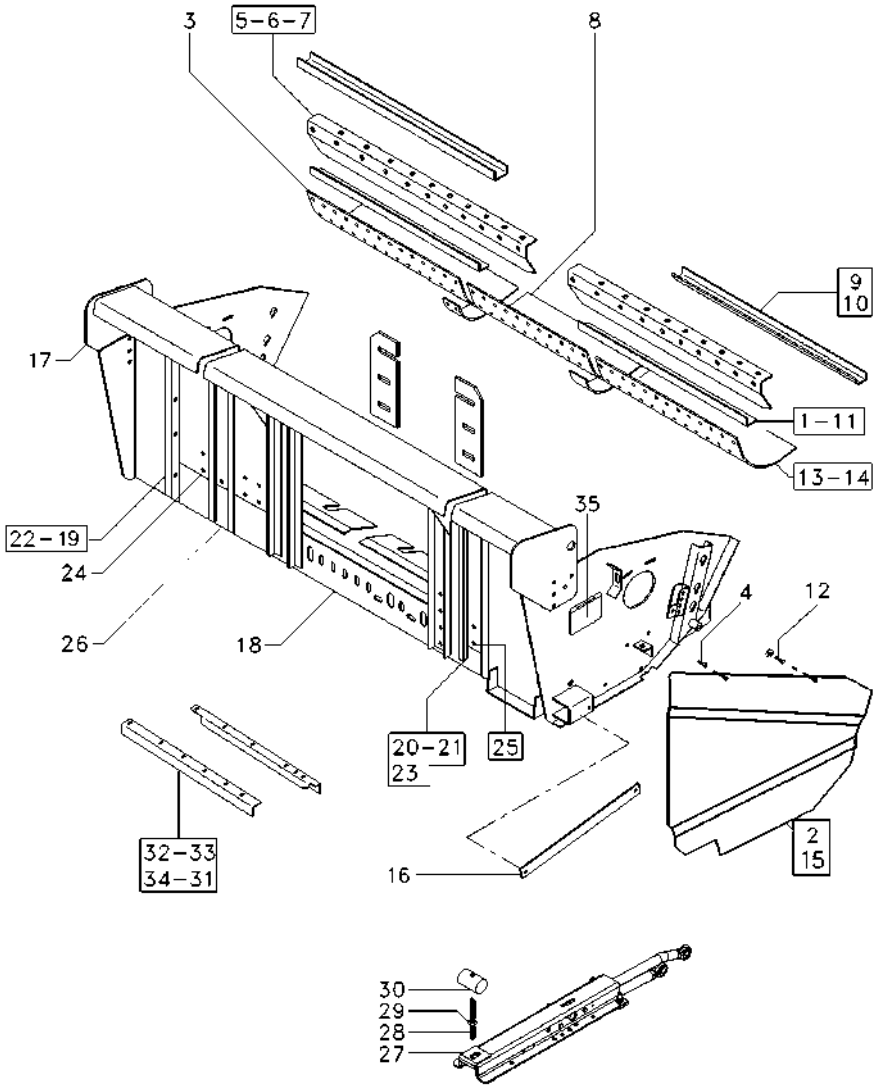

1	6200710M91	▲	1	SUPORTE	CLEVIS	GANCHO SEGURI.
2	6200709M91	▼	1	SUPORTE	CLEVIS	GANCHO SEGURI.
3	6206481M1	◀	1	FUNDO	BOTTOM	FONDO
4	43385300		2	PARAFUSO	SCREW	TORNILLO
5	6206692M1	▲◀	1	PERFIL	PROFILE	PERFIL
5	6206690M1	▲▶	1	PERFIL	PROFILE	PERFIL
6	70933008		12	ARRUELA	WASHER	ARANDELA
7	70933006		12	PARAFUSO	BOLT	PERNO
8	71335690		X	PARAFUSO	BOLT	PERNO
8	6210102M1		1	FUNDO	BOTTOM	FONDO
9	6209861M1		2	RASPADOR	SCRAPER	RASPADOR
9	6217393M1		4	CANTONEIRA	ANGLE	ANGULO
10	71335690		X	PARAFUSO	BOLT	PERNO
11	6209862M1	◀	1	RASPADOR	SCRAPER	RASPADOR
11	6209863M1	▶	1	RASPADOR	SCRAPER	RASPADOR
12	71335690		X	PARAFUSO	BOLT	PERNO
12	339024X1		2	ARRUELA	WASHER	ARANDELA
13	6206480M1	▶	1	FUNDO	BOTTOM	FONDO
14	70936495		X	REBITE	RIVET	REMACHE
15	339374X1		2	ARRUELA	WASHER	ARANDELA
16	6200563M91	▶	1	FECHAMENTO	COVER	CUBIERTA
17	6209878M91		1	VIGA	BEAM	VIGA
18	6209874M91	▼	1	ESTRUTURA	STRUCTURE	ESTRUCTURA
19	7703424		1	PARAFUSO	BOLT	PERNO
20	6206691M1	▶	1	TAMPA	COVER	CUBIERTA
21	7770456		16	PARAFUSO	BOLT	PERNO
22	71380114		1	COLUNA	COLUMN	COLUMNA
23	704247		16	PORCA	NUT	TUERCA
23	700709604		10	ARRUELA	WASHER	ARANDELA
24	6206698M1	◀	1	TAMPA	COVER	CUBIERTA
25	702951		26	PARAFUSO	BOLT	PERNO
26	6232410M91	230-35 No	1	ESTRUTURA	STRUCTURE	ESTRUCTURA
27	71374263	230-60 No	8	BRAÇO	ARM	BRAZO
28	71327861		10	PARAFUSO	BOLT	PERNO
29	704700		8	PORCA	NUT	TUERCA
30	71309584		8	BLOCO	BLOCK	BLOQUE
31	704239		X	PORCA	NUT	TUERCA
31	700013		28	PARAFUSO	BOLT	PERNO
32	71357715		2	CANTONEIRA	ANGLE	ANGULO
33	71335689	◀	X	PARAFUSO	BOLT	PERNO
34	704288		8	PORCA	NUT	TUERCA
35	057851P1		1	DECAL	DECAL	CALCOMANIA

Estrutura
Structure
Estructura

230-35

Para Plataformas Powerflex 18' Y 20'
For Headers Powerflex 18' And 20'
Para Cabezal Powerflex 18' Y 20'

VALTRA

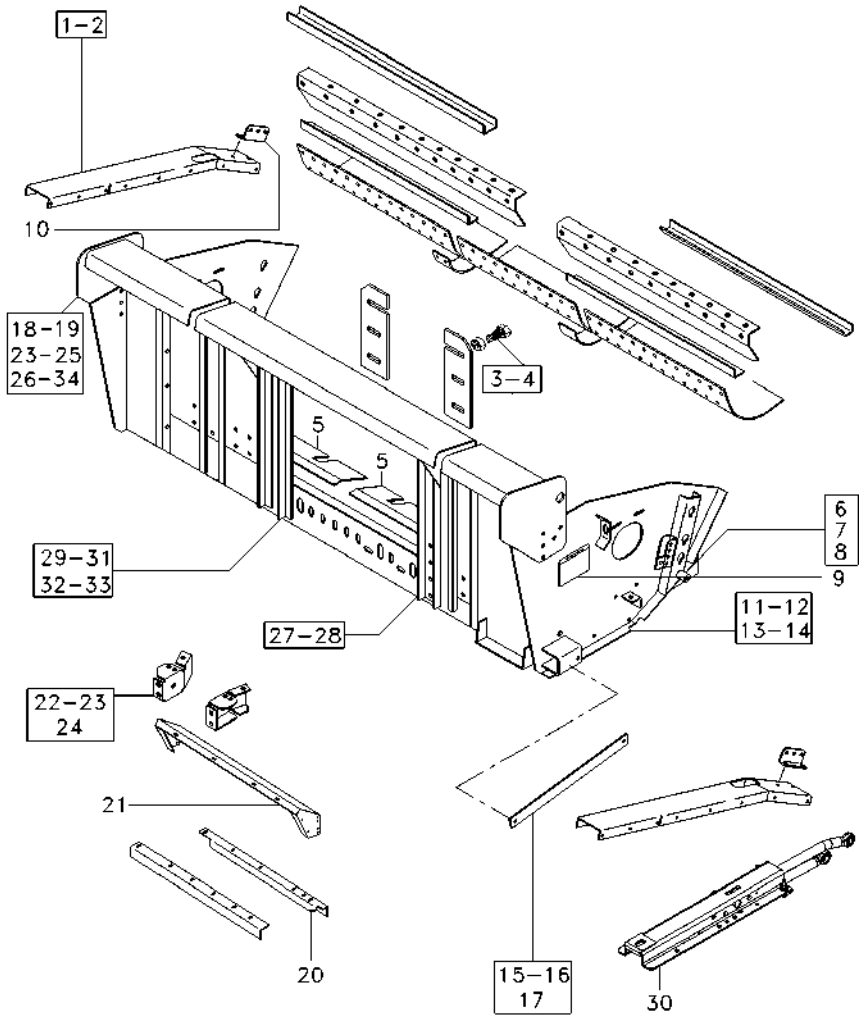

1	067807S1	◀	1	REFORÇO	REINFORCEMENT	REFUERZO
1	71366166	▶	1	REFORÇO	REINFORCEMENT	REFUERZO
2	704247		X	PORCA	NUT	TUERCA
2	068759		8	PARAFUSO	BOLT	PERNO
2	7703424		18	PARAFUSO	BOLT	PERNO
3	7701592		2	PARAFUSO	BOLT	PERNO
3	704254			PORCA	NUT	TUERCA
4	7701758		X	PARAFUSO	BOLT	PERNO
5	71375376	◀	1	PLACA	PLATE	PLATO
5	71370457	▶	1	PLACA	PLATE	PLATO
6	71321283		2	ADUTOR	FRAME	BASTIDOR
7	70933006		1	PARAFUSO	BOLT	PERNO
8	70930921		X	PORCA	NUT	TUERCA
11	71373636	▶	1	LATERAL	SIDE	LATERAL
12	873836		2	PARAFUSO	BOLT	PERNO
13	705061		X	ARRUELA PRESSÃO	PRESSURE WASHER	LAVADOR PRESION
14	70917379		2	ARRUELA	WASHER	ARANDELA
15	71366199	▶	1	REFORÇO	REINFORCEMENT	REFUERZO
15	6209344M91	◀	1	REFORÇO	REINFORCEMENT	REFUERZO
16	705061		X	ARRUELA PRESSÃO	PRESSURE WASHER	LAVADOR PRESION
17	705632		X	ARRUELA	WASHER	ARANDELA
18	068619		12	PARAFUSO	BOLT	PERNO
19	705046		8	ARRUELA PRESSÃO	PRESSURE WASHER	LAVADOR PRESION
20	71360375		1	SUPORTE	SUPPORT	DISPOS.DE SOSTEN
21	71375266		1	ALÇA	STRAP	FAJA
22	7703424		X	PARAFUSO	BOLT	PERNO
22	704247		x	PORCA	NUT	TUERCA
23	873745		1	PARAFUSO	BOLT	PERNO
24	6200616M1	◀	1	GUIA	GUIDE	GUIA
24	6200617M1	▶	1	GUIA	GUIDE	GUIA
25	704031		X	PORCA	NUT	TUERCA
25	70923320		6	PARAFUSO	BOLT	PERNO
26	7771280		4	PARAFUSO	BOLT	PERNO
27	71375353	◀	1	PLACA	PLATE	PLATO
27	71375354	▶	1	PLACA	PLATE	PLATO
28	700718807		6	PARAFUSO	BOLT	PERNO
28	772830		4	PARAFUSO	BOLT	PERNO
28	71380171	▶	1	COLUNA	COLUMN	COLUMNA
29	71377588	▶	1	COLUNA	COLUMN	COLUMNA
29	6209890M91	◀	1	COLUNA	COLUMN	COLUMNA
30	71374271	◀	1	CJ. BRAÇO	KIT, ARM	JUEGO DE BRAZO
		230-65 No				
30	71374272	▶	1	CJ. BRAÇO	KIT, ARM	JUEGO DE BRAZO
		230-70 No				
31	7700461		X	PARAFUSO	BOLT	PERNO
32	704239		23	PORCA	NUT	TUERCA
33	6202287M91	◀	1	LATERAL	SIDE	LATERAL
		7S000064				
33	6221190M91	◀	1	LATERAL	SIDE	LATERAL
		18' - 7S000065				

Estrutura
Structure
Estructura

230-35

Para Plataformas Powerflex 18' Y 20'
For Headers Powerflex 18' And 20'
Para Cabezal Powerflex 18' Y 20'

VALTRA

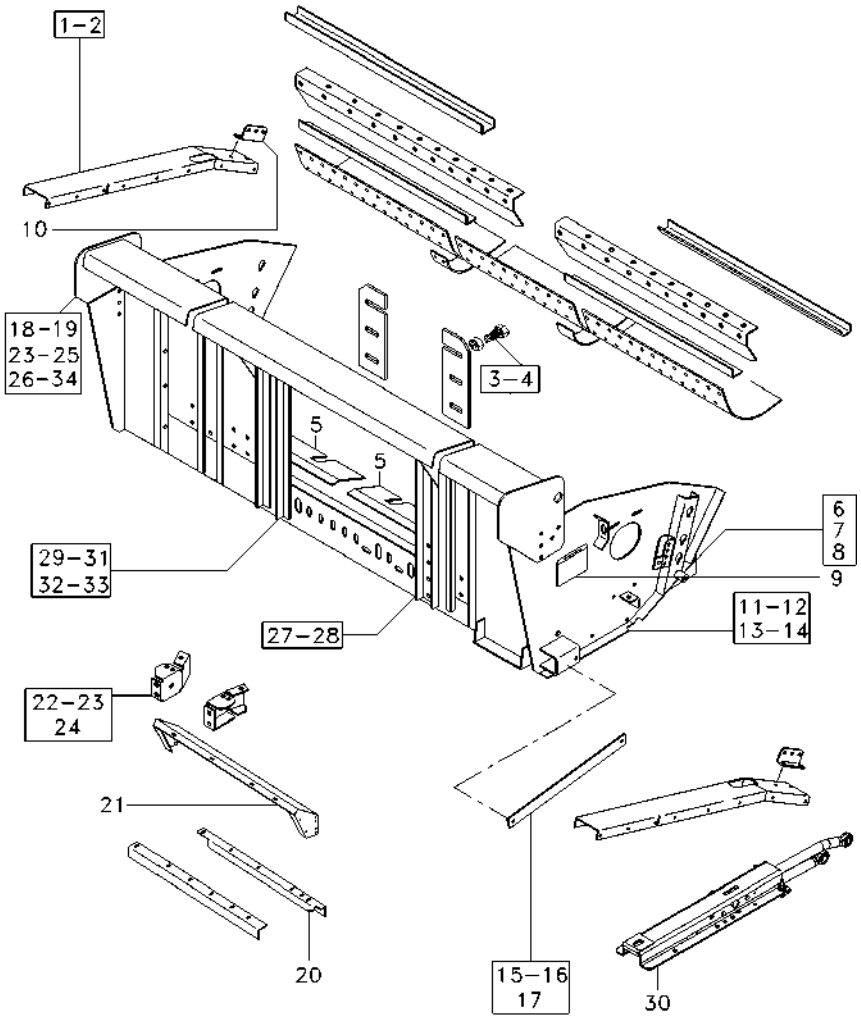

33	6202287M91	7S000069	1	LATERAL	SIDE	LATERAL
33	6221190M91	20' - 7S000070	1	LATERAL	SIDE	LATERAL
34	70931809	0.50 X 1.25"	X	PARAFUSO	BOLT	PERNO
39	70931187		X	PORCA	NUT	TUERCA

Instalação Da Estrutura
Frame Assy
Instalación Estructura

230-40

Para Plataformas Powerflex 25'
For Headers Powerflex 25'
Para Cabezal Powerflex 25'

VALTRA

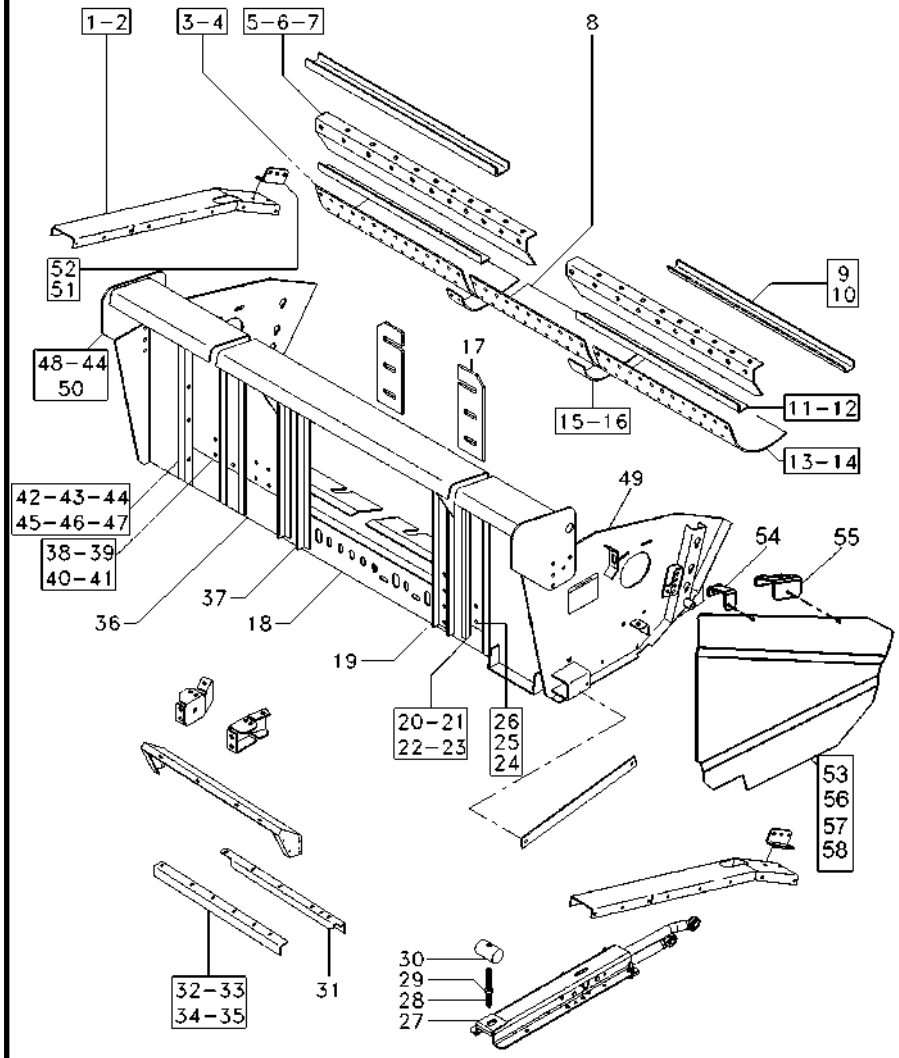

1	70931350		28	PARAFUSO	BOLT	PERNO
2	70931211		X	PORCA	NUT	TUERCA
3	71376263	◀	1	FUNDO	BOTTOM	FONDO
4	70936495		X	REBITE	RIVET	REMACHE
5	71375512	▲▶	1	CHAPA	PLATE	CHAPA
5	71375514	▲◀	1	CHAPA	PLATE	CHAPA
6	70933008		20	ARRUELA	WASHER	ARANDELA
7	70933006		20	PARAFUSO	BOLT	PERNO
8	71335690		X	PARAFUSO	BOLT	PERNO
8	6210102M1		1	FUNDO	BOTTOM	FONDO
9	71357719		2	CANTONEIRA	ANGLE	ANGULO
9	6217392M1		2	CANTONEIRA	ANGLE	ANGULO
10	71335690		X	PARAFUSO	BOLT	PERNO
11	71375509	◀	1	CANTONEIRA	ANGLE	ANGULO
11	6212675M1	▶	1	CANTONEIRA	ANGLE	ANGULO
11	6212676M1		2	CANTONEIRA	ANGLE	ANGULO
12	71335690		X	PARAFUSO	BOLT	PERNO
13	71376262	▶	1	FUNDO	BOTTOM	FONDO
14	70936495		X	REBITE	RIVET	REMACHE
15	70936495		X	REBITE	RIVET	REMACHE
16	71374362		2	UNIÃO	UNION	RACOR
17	70931277		X	PORCA	NUT	TUERCA
18	6201896M91	▼	1	ESTRUTURA	STRUCTURE	ESTRUCTURA
19	70931277		X	PORCA	NUT	TUERCA
20	71375400B	▶	1	CORPO	BODY	CUERPO
21	70931277		X	PORCA	NUT	TUERCA
22	70931333		X	PARAFUSO	BOLT	PERNO
23	70931211		X	PORCA	NUT	TUERCA
24	70931211		X	PORCA	NUT	TUERCA
25	70931333		X	PARAFUSO	BOLT	PERNO
26	71380171	▶	1	COLUNA	COLUMN	COLUMNA
27	6202315M91	230-60 No	6	CJ. BRAÇO	KIT, ARM	JUEGO DE BRAZO
28	71327861		8	PARAFUSO	BOLT	PERNO
29	70923353		8	PORCA	NUT	TUERCA
30	71309584		8	BLOCO	BLOCK	BLOQUE
31	70923683		X	PARAFUSO	BOLT	PERNO
32	71357716		2	CANTONEIRA	ANGLE	ANGULO
33	71335689	◀	X	PARAFUSO	BOLT	PERNO
34	70922134		X	PORCA	NUT	TUERCA
35	70923502		X	PARAFUSO	BOLT	PERNO
36	6202729M91	230-45 No	1	ESTRUTURA	STRUCTURE	ESTRUCTURA
37	70931277		X	PORCA	NUT	TUERCA
38	71375501B	◀	1	CORPO	BODY	CUERPO
39	70931277		X	PORCA	NUT	TUERCA
40	70931333		X	PARAFUSO	BOLT	PERNO
40	70927075		10	PARAFUSO	BOLT	PERNO
41	70931211		X	PORCA	NUT	TUERCA
42	71380114		3	COLUNA	COLUMN	COLUMNA

Instalação Da Estrutura
Frame Assy
Instalación Estructura

230-40

Para Plataformas Powerflex 25'
For Headers Powerflex 25'
Para Cabezal Powerflex 25'

VALTRA

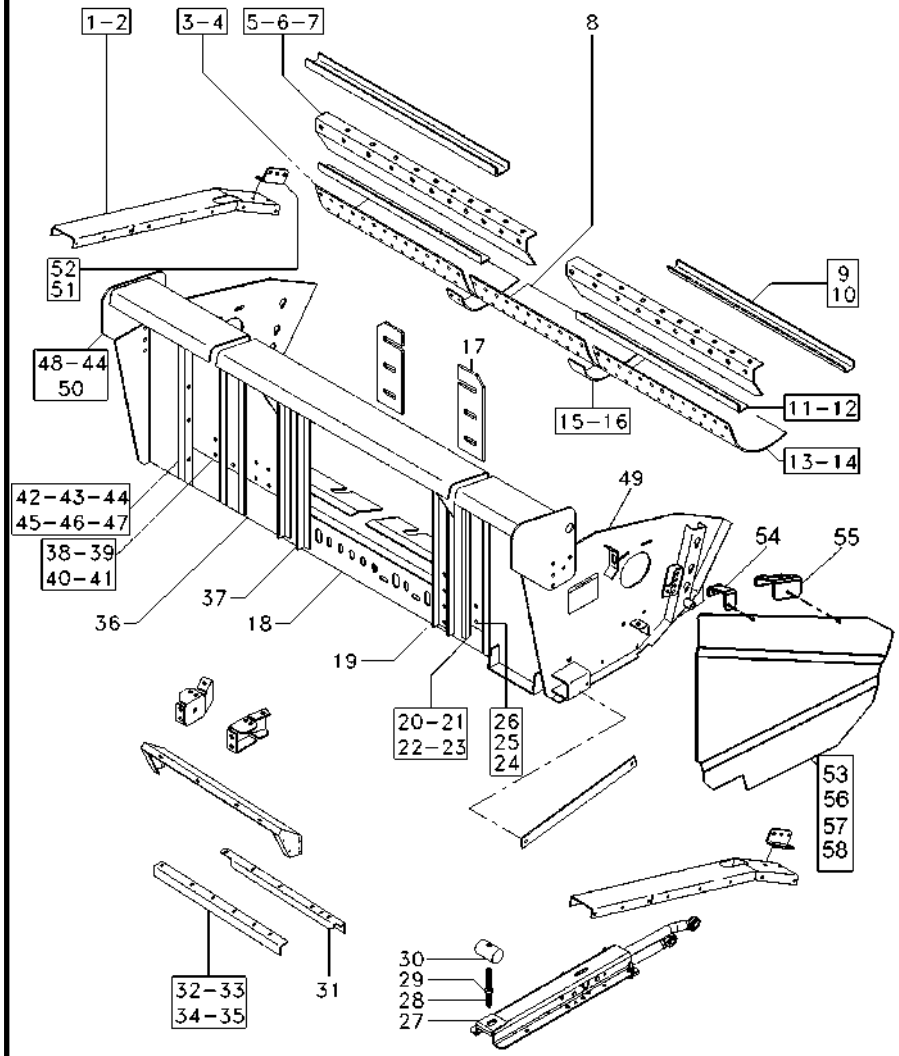

43	70918430		1	ARRUELA	WASHER	ARANDELA
44	70931277		X	PORCA	NUT	TUERCA
45	70931333		X	PARAFUSO	BOLT	PERNO
46	70931211		2	PORCA	NUT	TUERCA
47	70923683		X	PARAFUSO	BOLT	PERNO
48	71377600		1	REFORÇO	REINFORCEMENT	REFUERZO
49	70931211		X	PORCA	NUT	TUERCA
50	70923320		X	PARAFUSO	BOLT	PERNO
51	70927075		2	PARAFUSO	BOLT	PERNO
52	70931211		X	PORCA	NUT	TUERCA
53	6200563M91	▶	1	FECHAMENTO	COVER	CUBIERTA
54	6200710M91	▲	1	SUPORTE	CLEVIS	GANCHO SEGURI.
55	6200709M91	▼	1	SUPORTE	CLEVIS	GANCHO SEGURI.
56	43385300		2	PARAFUSO	SCREW	TORNILLO
57	339024X1		2	ARRUELA	WASHER	ARANDELA
58	339374X1		2	ARRUELA	WASHER	ARANDELA

Estrutura
Structure
Estructura

230-45

Para Plataformas Powerflex 25'
For Headers Powerflex 25'
Para Cabezal Powerflex 25'

VALTRA

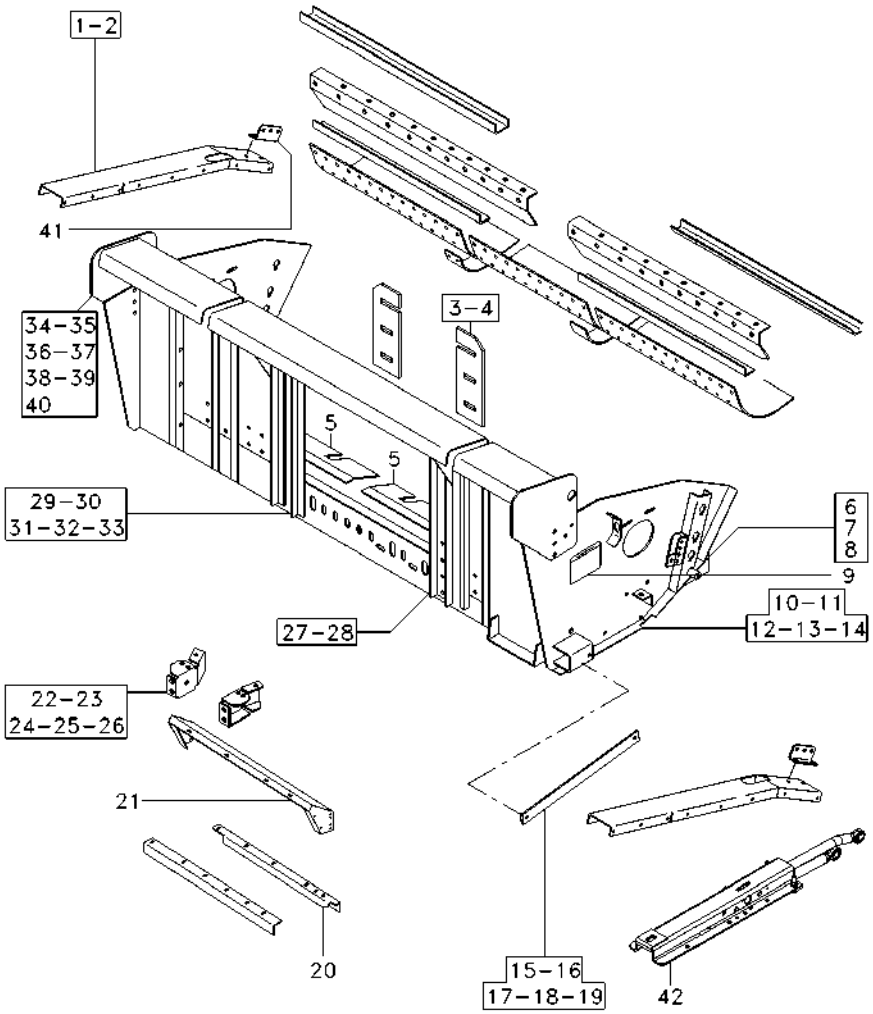

1	71374371	◀	1	REFORÇO	REINFORCEMENT	REFUERZO
		⊢ 4S001164 -4S001082-1137				
1	6206249M1	◀	1	REFORÇO	REINFORCEMENT	REFUERZO
		⊢ 4S001165-1400 +4S001082-1137				
1	067807S1	⊢ 4S001401	1	REFORÇO	REINFORCEMENT	REFUERZO
		◀				
1	71366166	▶	1	REFORÇO	REINFORCEMENT	REFUERZO
2	70934654		X	PARAFUSO	BOLT	PERNO
3	71375379		2	REGULADOR	REGULATOR	REGULADOR
4	70930228		X	PARAFUSO	BOLT	PERNO
5	71375376	◀	1	PLACA	PLATE	PLATO
5	71370457	▶	1	PLACA	PLATE	PLATO
6	71321283		2	ADUTOR	FRAME	BASTIDOR
7	70925704		X	PARAFUSO	BOLT	PERNO
8	70930921		5	PORCA	NUT	TUERCA
9	057851P1		2	DECAL	DECAL	CALCOMANIA
10	6202287M91	◀	1	LATERAL	SIDE	LATERAL
		⊢ 7S002228				
10	6221190M91	◀	1	LATERAL	SIDE	LATERAL
		◯ 7S002229				
11	71373636	▶	1	LATERAL	SIDE	LATERAL
12	70925148		1	PARAFUSO	BOLT	PERNO
13	70925704		X	PARAFUSO	BOLT	PERNO
14	70924360		2	ARRUELA	WASHER	ARANDELA
15	71366199	▶	1	REFORÇO	REINFORCEMENT	REFUERZO
15	71368404	◀	1	REFORÇO	REINFORCEMENT	REFUERZO
		⊢ 4S001400				
15	6209344M91	◀	1	REFORÇO	REINFORCEMENT	REFUERZO
		⊢ 4S001401				
16	353726X1		X	PARAFUSO	BOLT	PERNO
16	70925704		X	PARAFUSO	BOLT	PERNO
17	70918268		X	ARRUELA	WASHER	ARANDELA
18	70916966		X	ARRUELA	WASHER	ARANDELA
19	70935486		X	PARAFUSO	BOLT	PERNO
20	71360375		1	SUPORTE	SUPPORT	DISPOS.DE SOSTEN
21	6202362M91		1	VIGA	BEAM	VIGA
22	70934656		X	PARAFUSO	BOLT	PERNO
23	70931187		X	PORCA	NUT	TUERCA
24	71384817		2	GUIA	GUIDE	GUIA
24	6200616M1	◀	1	GUIA	GUIDE	GUIA
24	6200617M1	▶	1	GUIA	GUIDE	GUIA
25	70931809		X	PARAFUSO	BOLT	PERNO
26	70935486		X	PARAFUSO	BOLT	PERNO
27	71375353	◀	1	PLACA	PLATE	PLATO
27	71375354	▶	1	PLACA	PLATE	PLATO
28	70930228		X	PARAFUSO	BOLT	PERNO
29	71377588	▶	1	COLUNA	COLUMN	COLUMNA
29	71377589	◀	1	COLUNA	COLUMN	COLUMNA

Estrutura
Structure
Estructura

230-45

Para Plataformas Powerflex 25'
For Headers Powerflex 25'
Para Cabezal Powerflex 25'

VALTRA

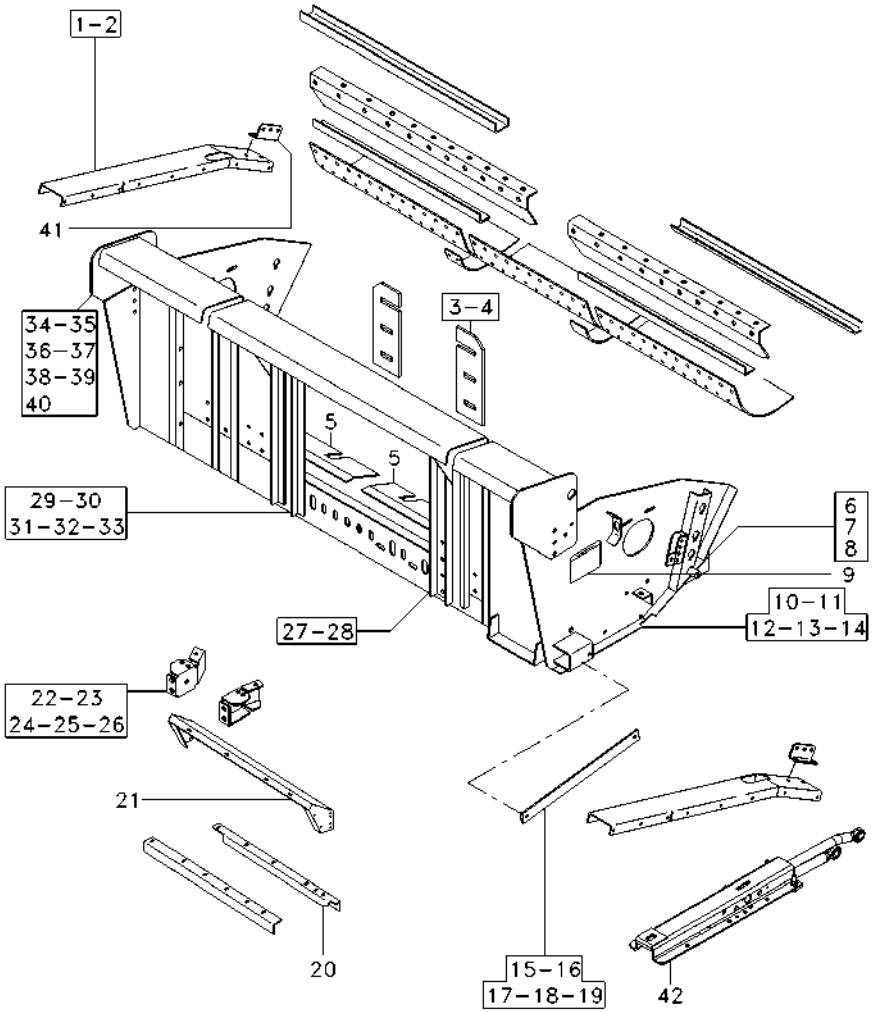

30	353726X1		X	PARAFUSO	BOLT	PERNO
31	70931809		X	PARAFUSO	BOLT	PERNO
32	70931187		X	PORCA	NUT	TUERCA
33	70917373		X	ARRUELA	WASHER	ARANDELA
34	70931809	0.50 X 1.25"	X	PARAFUSO	BOLT	PERNO
35	70934656		X	PARAFUSO	BOLT	PERNO
36	70916951		X	PORCA	NUT	TUERCA
37	353726X1		X	PARAFUSO	BOLT	PERNO
38	70917373		X	ARRUELA	WASHER	ARANDELA
39	70931187		X	PORCA	NUT	TUERCA
40	70935486		X	PARAFUSO	BOLT	PERNO
41	71369921		2	SUPORTE	BRACKET	SOPORTE
42	6202316M91	◀	1	CJ. BRAÇO	KIT, ARM	JUEGO DE BRAZO
		230-65 No				
42	6202317M91	▶	1	CJ. BRAÇO	KIT, ARM	JUEGO DE BRAZO
		230-70 No				

Instalação Da Estrutura
Frame Assy
Instalación Estructura

230-50

Para Plataformas Powerflex 30'
For Headers Powerflex 30'
Para Cabezal Powerflex 30'

VALTRA

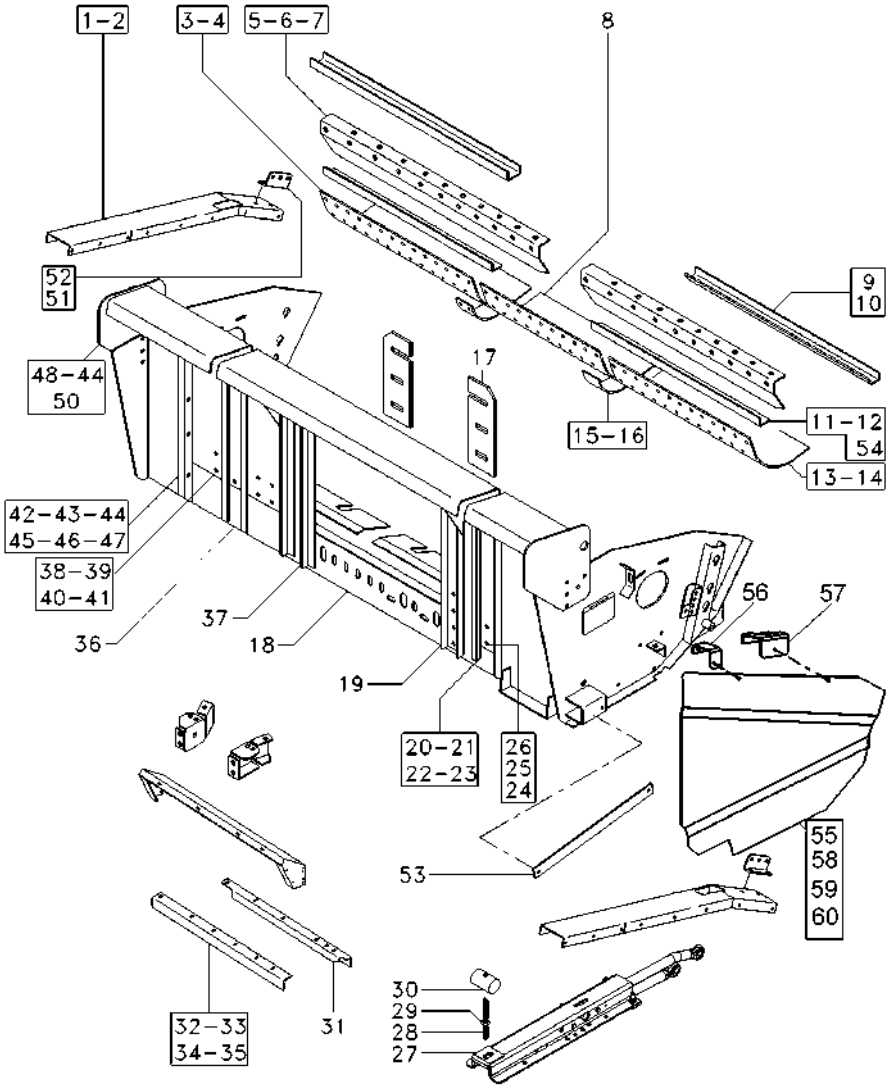

1	70931350		23	PARAFUSO	BOLT	PERNO
2	70931211		X	PORCA	NUT	TUERCA
3	6212677M1	◀	1	FUNDO	BOTTOM	FONDO
4	70936495		X	REBITE	RIVET	REMACHE
5	6202319M1	▲ ▶	1	PLACA	PLATE	PLATO
5	6212674M1	▲ ◀	1	PLACA	PLATE	PLATO
6	70933008		X	ARRUELA	WASHER	ARANDELA
7	70933006		X	PARAFUSO	BOLT	PERNO
8	71335690		X	PARAFUSO	BOLT	PERNO
8	6210102M1		1	FUNDO	BOTTOM	FONDO
9	6217391M1		4	CANTONEIRA	ANGLE	ANGULO
9	6217393M1		2	CANTONEIRA	ANGLE	ANGULO
10	71335690		X	PARAFUSO	BOLT	PERNO
11	71375358	◀	1	PLACA	PLATE	PLATO
11	71372818	▶	1	PLACA	PLATE	PLATO
11	6212676M1		2	CANTONEIRA	ANGLE	ANGULO
12	71335690		X	PARAFUSO	BOLT	PERNO
13	6212672M1	▶	1	FUNDO	BOTTOM	FONDO
14	70936495		X	REBITE	RIVET	REMACHE
15	70936495		X	REBITE	RIVET	REMACHE
16	71374362		2	UNIÃO	UNION	RACOR
17	70931277		X	PORCA	NUT	TUERCA
18	6202336M91	▼	1	ESTRUTURA	STRUCTURE	ESTRUCTURA
19	70931277		X	PORCA	NUT	TUERCA
20	6207925M1	▶	1	CORPO	BODY	CUERPO
21	70931277		X	PORCA	NUT	TUERCA
22	70931333		X	PARAFUSO	BOLT	PERNO
23	70931211		X	PORCA	NUT	TUERCA
24	70931211		X	PORCA	NUT	TUERCA
25	70931333		X	PARAFUSO	BOLT	PERNO
26	71380171	▶	1	COLUNA	COLUMN	COLUMNA
27	6202315M91	230-60 No	8	CJ. BRAÇO	KIT, ARM	JUEGO DE BRAZO
28	71327861		10	PARAFUSO	BOLT	PERNO
29	70923353		8	PORCA	NUT	TUERCA
30	71309584		10	BLOCO	BLOCK	BLOQUE
31	70923683		X	PARAFUSO	BOLT	PERNO
32	71357716		2	CANTONEIRA	ANGLE	ANGULO
33	71335689	◀	X	PARAFUSO	BOLT	PERNO
34	70922134		10	PORCA	NUT	TUERCA
35	70923502		X	PARAFUSO	BOLT	PERNO
36	060431N1	230-55 No 7S000650	1	ESTRUTURA	STRUCTURE	ESTRUCTURA
36	6231147M91	230-55 No 7S000563 7S000564 7S000651	1	ESTRUTURA	STRUCTURE	ESTRUCTURA
37	70931277		X	PORCA	NUT	TUERCA
38	6202306M1	◀	1	CORPO	BODY	CUERPO

Instalação Da Estrutura
Frame Assy
Instalación Estructura

230-50

Para Plataformas Powerflex 30'
For Headers Powerflex 30'
Para Cabezal Powerflex 30'

VALTRA

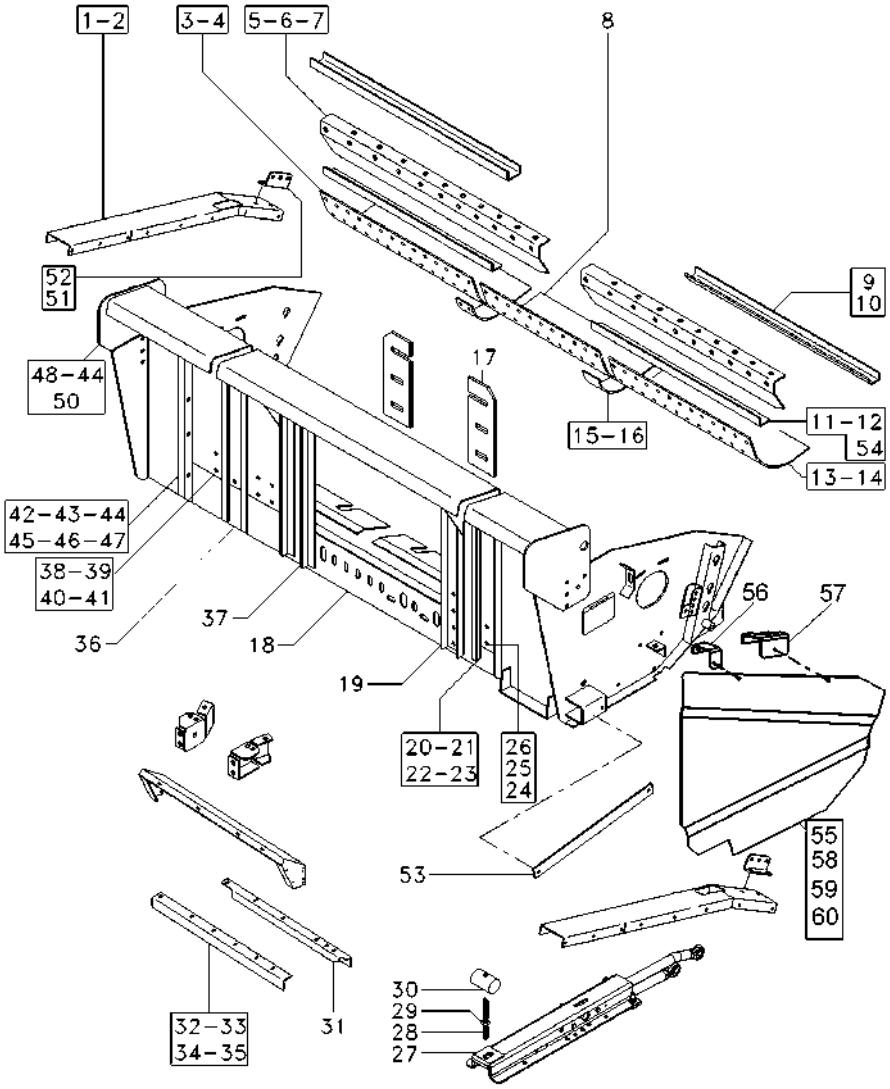

39	70931277		X	PORCA	NUT	TUERCA
40	70931333		X	PARAFUSO	BOLT	PERNO
40	70927075		10	PARAFUSO	BOLT	PERNO
41	70931211		X	PORCA	NUT	TUERCA
42	71380114		1	COLUNA	COLUMN	COLUMNA
43	70918430		14	ARRUELA	WASHER	ARANDELA
44	70931277		X	PORCA	NUT	TUERCA
45	70931333		X	PARAFUSO	BOLT	PERNO
46	70931211		2	PORCA	NUT	TUERCA
47	70923683		X	PARAFUSO	BOLT	PERNO
48	6202334M91		1	REFORÇO	REINFORCEMENT	REFUERZO
49	70931211		X	PORCA	NUT	TUERCA
50	70923320		6	PARAFUSO	BOLT	PERNO
51	70927075		2	PARAFUSO	BOLT	PERNO
52	70931211		X	PORCA	NUT	TUERCA
54	71372968		2	CANTONEIRA	ANGLE	ANGULO
55	6200563M91	▶	1	FECHAMENTO	COVER	CUBIERTA
56	6200710M91	▲	1	SUPORTE	CLEVIS	GANCHO SEGURI.
57	6200709M91	▼	1	SUPORTE	CLEVIS	GANCHO SEGURI.
58	43385300		2	PARAFUSO	SCREW	TORNILLO
59	339024X1		2	ARRUELA	WASHER	ARANDELA
60	339374X1		2	ARRUELA	WASHER	ARANDELA

Estrutura
Structure
Estructura

230-55

Para Plataformas Powerflex 30'
For Headers Powerflex 30'
Para Cabezal Powerflex 30'

VALTRA

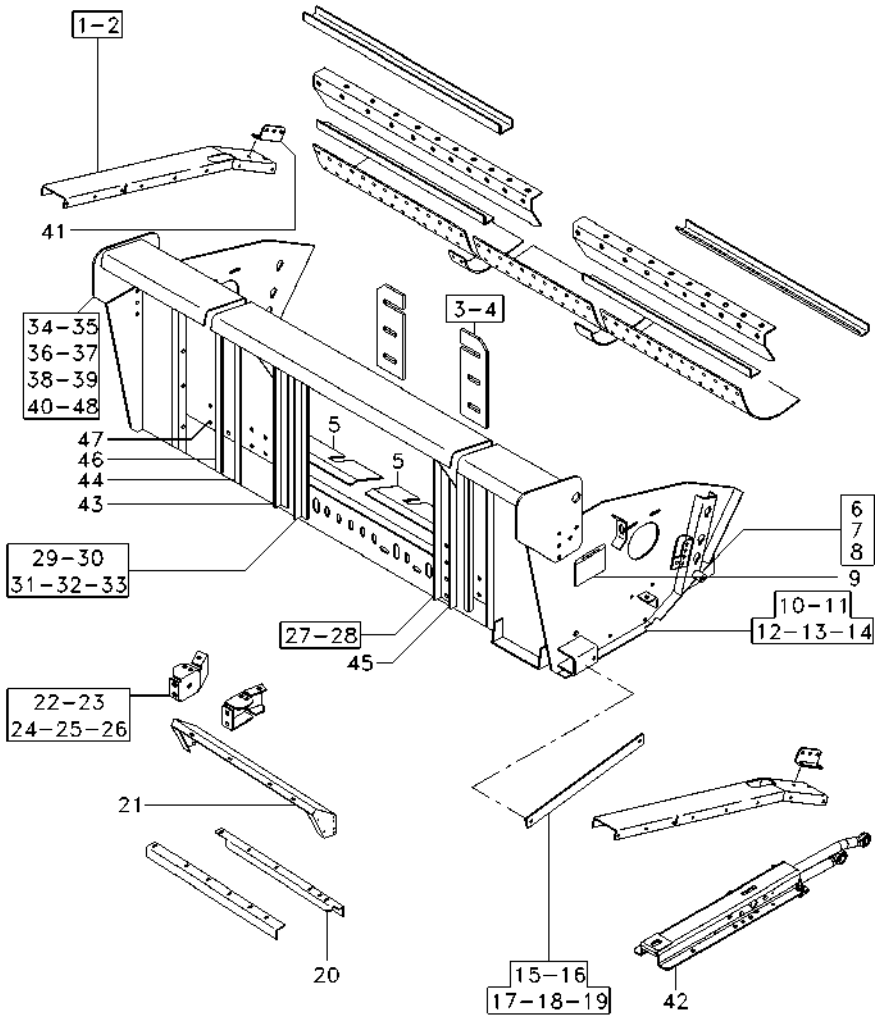

1	6206249M1	◀	1	REFORÇO	REINFORCEMENT	REFUERZO
		4S000156				
1	067807S1	◀	1	REFORÇO	REINFORCEMENT	REFUERZO
		4S000157				
1	71366166	▶	1	REFORÇO	REINFORCEMENT	REFUERZO
2	70934654		X	PARAFUSO	BOLT	PERNO
3	71375379		2	REGULADOR	REGULATOR	REGULADOR
4	70930228		X	PARAFUSO	BOLT	PERNO
5	71375376	◀	1	PLACA	PLATE	PLATO
5	71370457	▶	1	PLACA	PLATE	PLATO
6	71321283		2	ADUTOR	FRAME	BASTIDOR
7	70925704		1	PARAFUSO	BOLT	PERNO
8	70930921		X	PORCA	NUT	TUERCA
9	057851P1		2	DECAL	DECAL	CALCOMANIA
10	6202287M91	◀	1	LATERAL	SIDE	LATERAL
		7S000650				
10	6221190M91	◀	1	LATERAL	SIDE	LATERAL
		7S000563				
		7S000565				
		7S000651				
11	71373636	▶	1	LATERAL	SIDE	LATERAL
12	70925148		2	PARAFUSO	BOLT	PERNO
13	70925704		X	PARAFUSO	BOLT	PERNO
14	70917379		2	ARRUELA	WASHER	ARANDELA
15	71366199	▶	1	REFORÇO	REINFORCEMENT	REFUERZO
15	71368404	◀	1	REFORÇO	REINFORCEMENT	REFUERZO
		4S000156				
15	6209344M91	◀	1	REFORÇO	REINFORCEMENT	REFUERZO
		4S000157				
16	353726X1		X	PARAFUSO	BOLT	PERNO
16	70925704		X	PARAFUSO	BOLT	PERNO
17	70918268		X	ARRUELA	WASHER	ARANDELA
18	70916966		X	ARRUELA	WASHER	ARANDELA
19	70935486		X	PARAFUSO	BOLT	PERNO
20	71360375		1	SUPORTE	SUPPORT	DISPOS.DE SOSTEN
21	060374S1		1	VIGA	BEAM	VIGA
22	70934656		X	PARAFUSO	BOLT	PERNO
23	70931187		X	PORCA	NUT	TUERCA
24	6200616M1	◀	1	GUIA	GUIDE	GUIA
24	6200617M1	▶	1	GUIA	GUIDE	GUIA
25	70931809		X	PARAFUSO	BOLT	PERNO
26	70935486		X	PARAFUSO	BOLT	PERNO
27	6202251M91	◀	1	PLACA	PLATE	PLATO
27	71375354	▶	1	PLACA	PLATE	PLATO
28	70930228		X	PARAFUSO	BOLT	PERNO
29	060035S1	▶	1	COLUNA	COLUMN	COLUMNA
29	060034S1	◀	1	COLUNA	COLUMN	COLUMNA
30	353726X1		X	PARAFUSO	BOLT	PERNO
31	70931809		X	PARAFUSO	BOLT	PERNO
32	70931187		X	PORCA	NUT	TUERCA

Estrutura
Structure
Estructura

230-55

Para Plataformas Powerflex 30'
For Headers Powerflex 30'
Para Cabezal Powerflex 30'

VALTRA

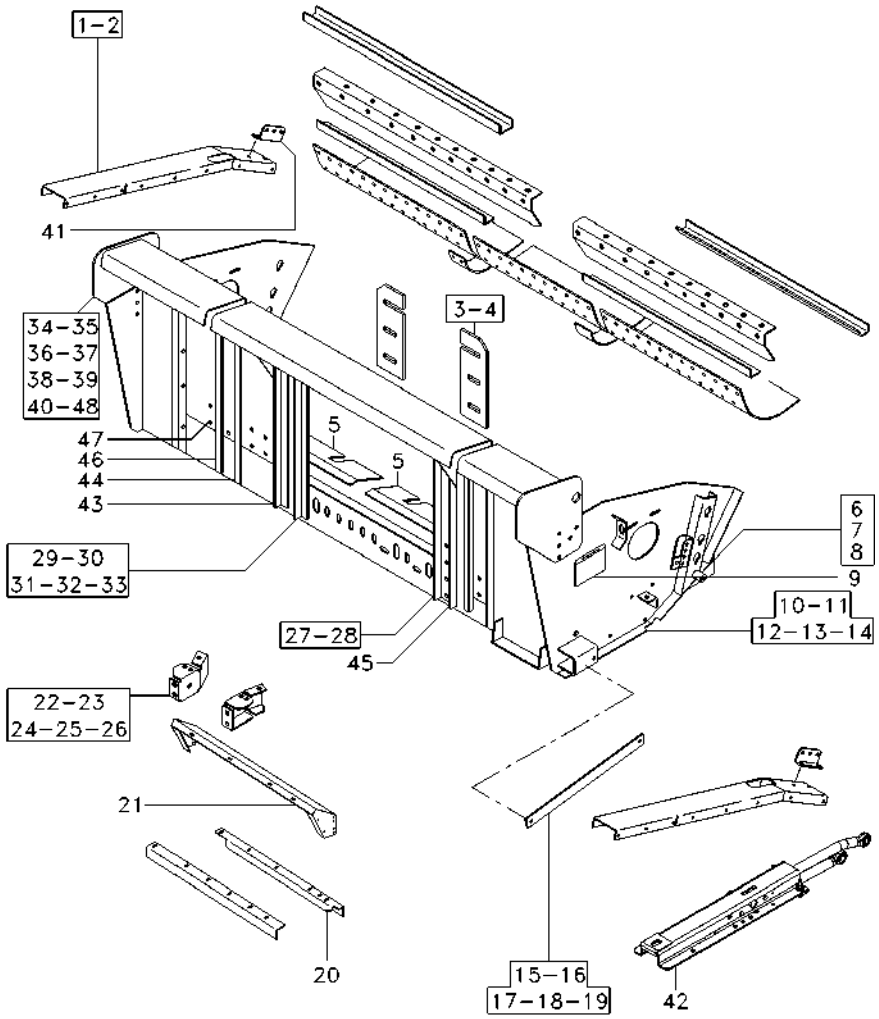

33	70917373		X	ARRUELA	WASHER	ARANDELA
34	70931809	0.50 X 1.25"	X	PARAFUSO	BOLT	PERNO
35	70934656		X	PARAFUSO	BOLT	PERNO
36	70916951		8	PORCA	NUT	TUERCA
37	353726X1		X	PARAFUSO	BOLT	PERNO
38	70917373		X	ARRUELA	WASHER	ARANDELA
39	70931187		X	PORCA	NUT	TUERCA
40	70935486		X	PARAFUSO	BOLT	PERNO
41	71369921		2	SUPORTE	BRACKET	SOPORTE
42	6202316M91	◀ 230-65 No	1	CJ. BRAÇO	KIT, ARM	JUEGO DE BRAZO
42	6202317M91	▶ 230-70 No	1	CJ. BRAÇO	KIT, ARM	JUEGO DE BRAZO
43	060363P1		1	COLUNA	COLUMN	COLUMNA
44	060406P1		1	COLUNA	COLUMN	COLUMNA
45	060364P1		1	COLUNA	COLUMN	COLUMNA
46	060362S1		1	COLUNA	COLUMN	COLUMNA
47	70927075		10	PARAFUSO	BOLT	PERNO
48	70926838		2	PARAFUSO	BOLT	PERNO

Cj. Braço
Arm
Brazo

230-60

VALTRA

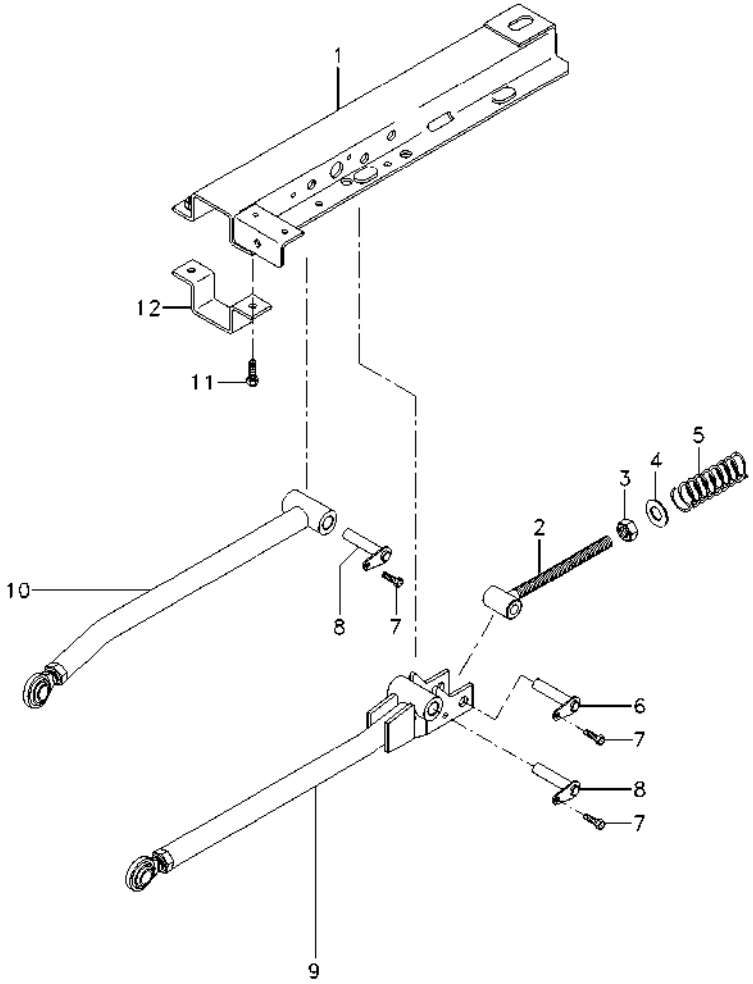

1	6202365M91		1	BRAÇO	ARM	BRAZO
2	71338689		1	GUIA	GUIDE	GUIA
3	70923353		1	PORCA	NUT	TUERCA
4	70918268		1	ARRUELA	WASHER	ARANDELA
5	6204158M1		1	MOLA	SPRING	RESORTE
6	070712P1		1	PINO	PIN	PASADOR
7	70925003		3	PARAFUSO	BOLT	PERNO
8	070713P1		2	PINO	PIN	PASADOR
9	6202243M91	230-90 No	1	ESTABILIZADOR	STABILISER	ESTABILIZADOR
10	6202216M91	230-85 No	1	ESTABILIZADOR	STABILISER	ESTABILIZADOR
11	70930598		2	PARAFUSO	BOLT	PERNO
12	71320312		1	BARRA	BAR	BARRA

Cj. Braço
Arm
Brazo

230-65

VALTRA

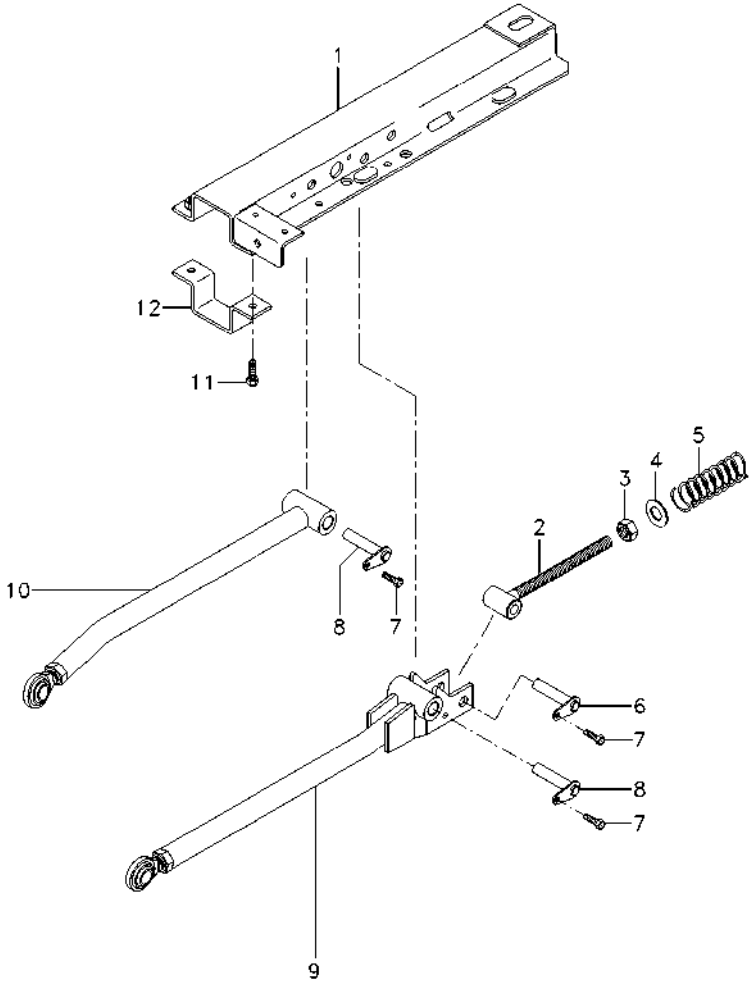

1	6202363M91		1	BRAÇO	ARM	BRAZO
2	71338689		1	GUIA	GUIDE	GUIA
3	70923353		1	PORCA	NUT	TUERCA
4	70918268		1	ARRUELA	WASHER	ARANDELA
5	6204158M1		1	MOLA	SPRING	RESORTE
6	71342623		1	PINO	PIN	PASADOR
7	70925003		3	PARAFUSO	BOLT	PERNO
8	71342621		2	PINO	PIN	PASADOR
9	6202243M91	230-90 No	1	ESTABILIZADOR	STABILISER	ESTABILIZADOR
10	6202216M91	230-85 No	1	ESTABILIZADOR	STABILISER	ESTABILIZADOR
11	70930598		1	PARAFUSO	BOLT	PERNO
12	71320312		1	BARRA	BAR	BARRA

Cj. Braço
Arm
Brazo

230-70

VALTRA

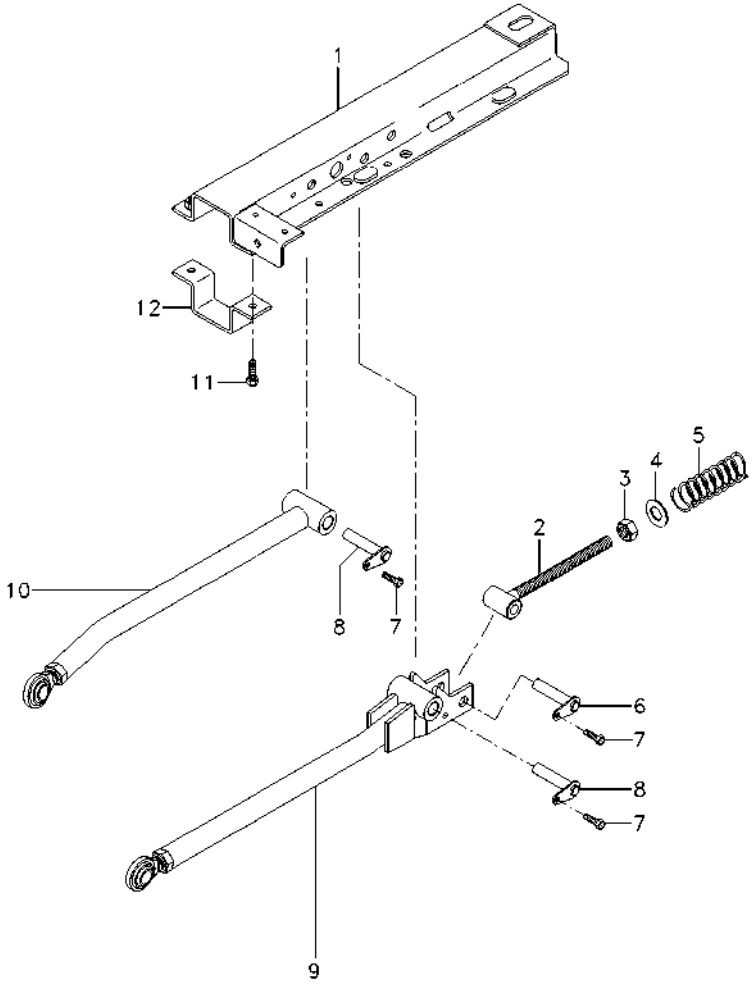

1	6202364M91		1	BRAÇO	ARM	BRAZO
2	71338689		1	GUIA	GUIDE	GUIA
3	70923353		1	PORCA	NUT	TUERCA
4	70918268		1	ARRUELA	WASHER	ARANDELA
5	6204158M1		1	MOLA	SPRING	RESORTE
6	71342623		1	PINO	PIN	PASADOR
7	70925003		3	PARAFUSO	BOLT	PERNO
8	71342621		2	PINO	PIN	PASADOR
9	6202243M91	230-90 No	1	ESTABILIZADOR	STABILISER	ESTABILIZADOR
10	6202216M91	230-85 No	1	ESTABILIZADOR	STABILISER	ESTABILIZADOR
11	70930598		1	PARAFUSO	BOLT	PERNO
12	71320312		1	BARRA	BAR	BARRA

Cj. Braço
Arm
Brazo

230-75

VALTRA

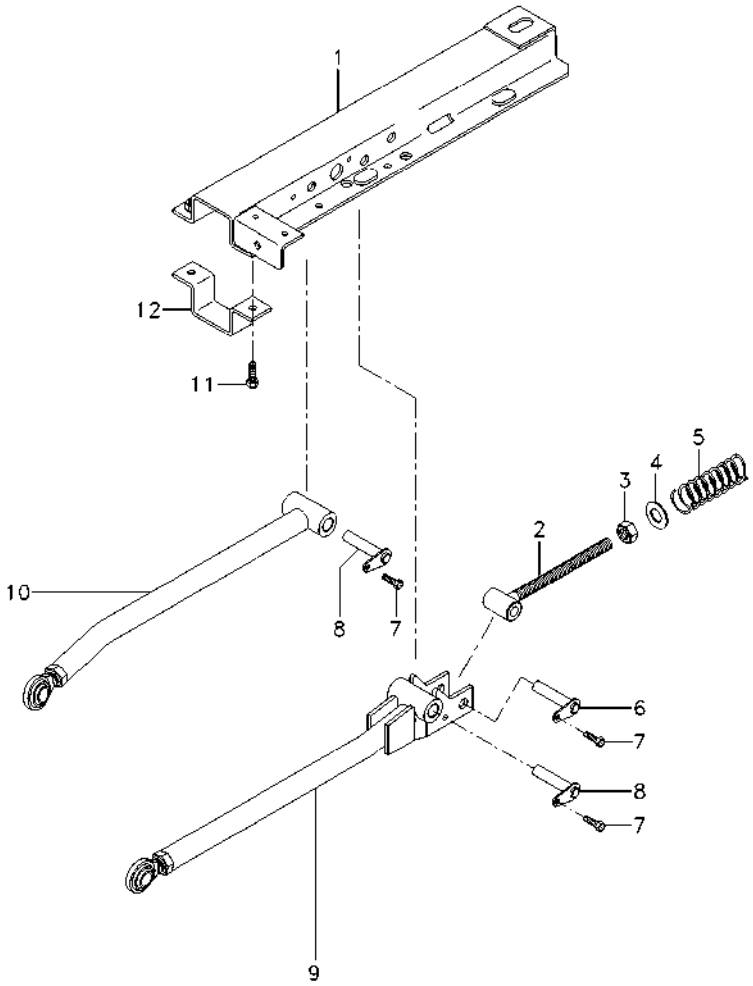

1	6202363M91		1	BRAÇO	ARM	BRAZO
2	71338689		1	GUIA	GUIDE	GUIA
3	70923353		1	PORCA	NUT	TUERCA
4	70918268		1	ARRUELA	WASHER	ARANDELA
5	71311340		1	MOLA	SPRING	RESORTE
6	71342623		1	PINO	PIN	PASADOR
7	70925003		3	PARAFUSO	BOLT	PERNO
8	71342621		2	PINO	PIN	PASADOR
9	6202243M91	230-90 No	1	ESTABILIZADOR	STABILISER	ESTABILIZADOR
10	6202216M91	230-85 No	1	ESTABILIZADOR	STABILISER	ESTABILIZADOR
11	70930598		1	PARAFUSO	BOLT	PERNO
12	71320312		1	BARRA	BAR	BARRA

Cj. Braço
Arm
Brazo

230-80

VALTRA

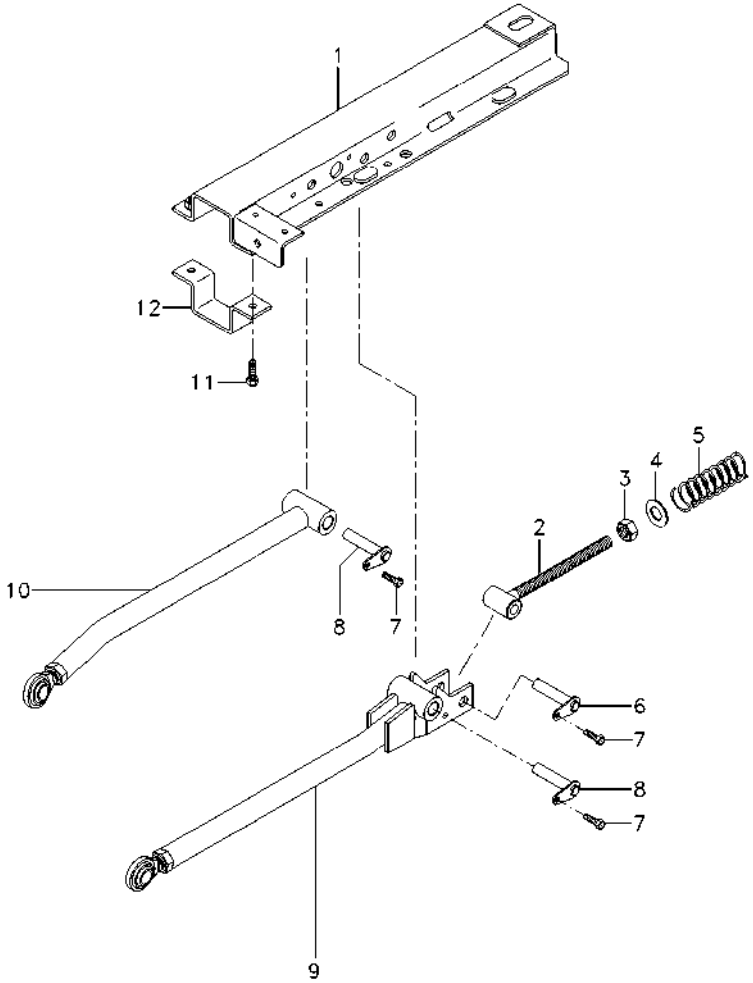

1	6202364M91		1	BRAÇO	ARM	BRAZO
2	71338689		1	GUIA	GUIDE	GUIA
3	70923353		1	PORCA	NUT	TUERCA
4	70918268		1	ARRUELA	WASHER	ARANDELA
5	6204158M1		1	MOLA	SPRING	RESORTE
6	71342623		1	PINO	PIN	PASADOR
7	70925003		3	PARAFUSO	BOLT	PERNO
8	71342621		2	PINO	PIN	PASADOR
9	6202243M91	230-90 No	1	ESTABILIZADOR	STABILISER	ESTABILIZADOR
10	6202216M91	230-85 No	1	ESTABILIZADOR	STABILISER	ESTABILIZADOR
11	70930598		1	PARAFUSO	BOLT	PERNO
12	71320312		1	BARRA	BAR	BARRA

Estabilizador
Stabiliser
Estabilizador

230-85

VALTRA

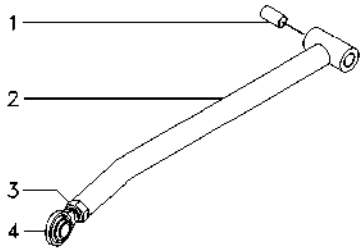

1	71340350	2	BUCHA	BUSH	CASQUILLO
2	71340346	1	BRAÇO	ARM	BRAZO
3	70922014	1	PORCA	NUT	TUERCA
4	064959T2	1	TERMINAL	END	EXTREMO

Estabilizador
Stabiliser
Estabilizador

230-90

VALTRA

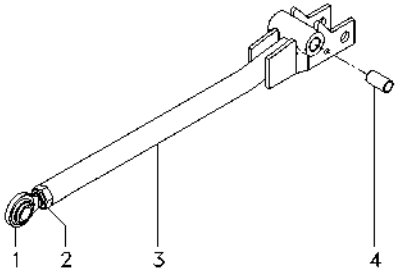

1	064959T2	**1**	TERMINAL	END	EXTREMO
2	70922014	**1**	PORCA	NUT	TUERCA
3	71377766	**1**	BRAÇO	ARM	BRAZO
4	71340350	**2**	BUCHA	BUSH	CASQUILLO

Eixo Da Tdp
Pto Shaft
Eje Toma De Fuerza

230-95

16' - 7S000011

VALTRA

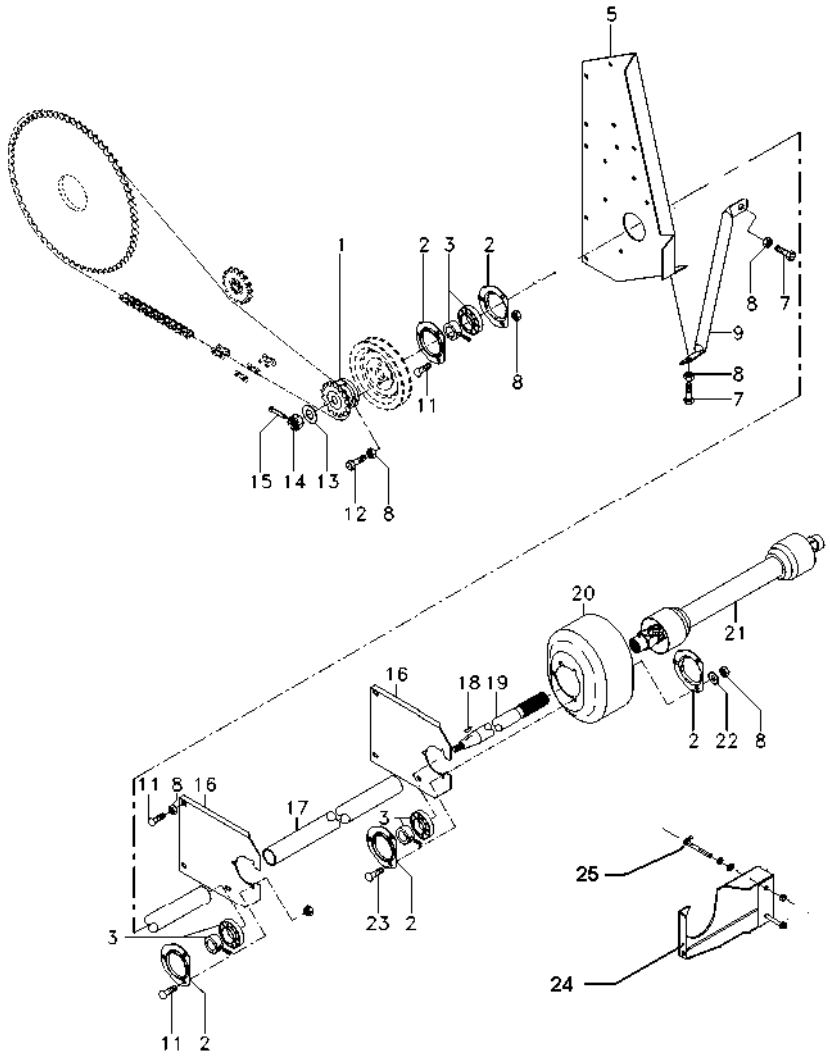

1	6212953M91		1	ENGRENAGEM	GEAR	ENGRANAJE
2	6202734M1		4	FLANGE	FLANGE	PLETINA
2	245638M1		1	CALÇO	SHIM	CALCE
3	6202215M91		2	ROLAMENTO	BEARING	COJINETE
5	6212950M91		1	SUPORTE	CLEVIS	GANCHO SEGURI.
7	703199		5	PARAFUSO	BOLT	PERNO
8	704247		24	PORCA	NUT	TUERCA
9	71371905		1	SUPORTE	BRACKET	SOPORTE
11	068759		9	PARAFUSO	BOLT	PERNO
12	703199		4	PARAFUSO	BOLT	PERNO
13	700709606		1	ARRUELA	WASHER	ARANDELA
14	7774185		1	PORCA	NUT	TUERCA
15	062083		1	PINO	PIN	PASADOR
16	71360772		2	SUPORTE	BRACKET	SOPORTE
17	71384801	1385 mm	1	PROTEÇÃO	GUARD	DEFENSA
18	761692		1	CHAVETA	KEY	CLAVE
19	6206720M1		1	EIXO	SHAFT	ARBOL
20	71354266		4	PROTEÇÃO	GUARD	DEFENSA
21	054265T1	230-142 No	1	CARDAN	DRIVE SHAFT	EJE DE MANDO
21	6223256M91	230-150 No	1	CARDAN	DRIVE SHAFT	EJE DE MANDO
22	70917378		3	ARRUELA	WASHER	ARANDELA
23	70922787		3	PARAFUSO	BOLT	PERNO
24	057110P1		1	PROTEÇÃO	GUARD	DEFENSA
25	339169X1		2	PORCA	NUT	TUERCA
25	057088S1		1	SUPORTE	BRACKET	SOPORTE
25	339374X1		2	ARRUELA	WASHER	ARANDELA
25	339132X1		2	PARAFUSO	BOLT	PERNO

Eixo Da Tdp
Pto Shaft
Eje Toma De Fuerza

230-100

18' - 7S000064

VALTRA

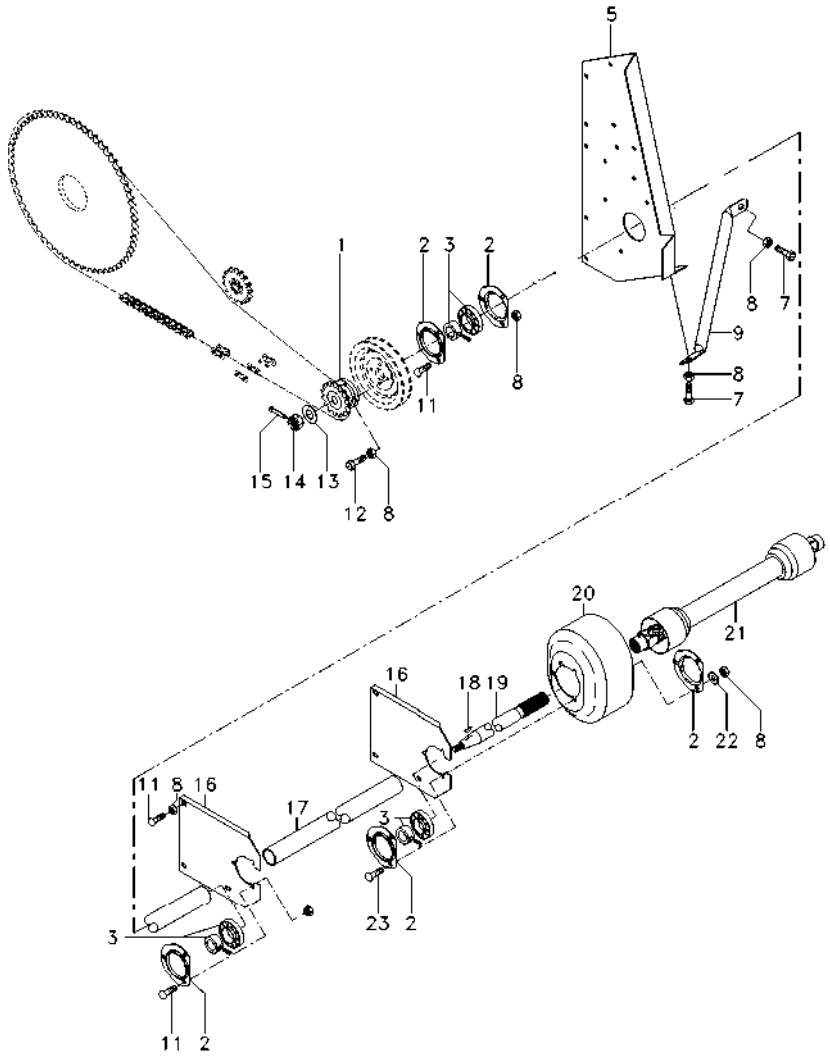

1	6212953M1		1	ENGRENAGEM	GEAR	ENGRANAJE
2	6202734M1		4	FLANGE	FLANGE	PLETINA
2	245638M1		1	CALÇO	SHIM	CALCE
3	6202215M91		2	ROLAMENTO	BEARING	COJINETE
5	6212950M91		1	SUPORTE	CLEVIS	GANCHO SEGURI.
7	703199		5	PARAFUSO	BOLT	PERNO
8	704247		28	PORCA	NUT	TUERCA
9	71371905		1	SUPORTE	BRACKET	SOPORTE
11	068759		9	PARAFUSO	BOLT	PERNO
12	7771470		4	PARAFUSO	BOLT	PERNO
13	700709606		1	ARRUELA	WASHER	ARANDELA
14	7774185		1	PORCA	NUT	TUERCA
15	062083		1	PINO	PIN	PASADOR
16	71360772		1	SUPORTE	BRACKET	SOPORTE
17	71384803	595 mm	1	PROTEÇÃO	GUARD	DEFENSA
18	761692		1	CHAVETA	KEY	CLAVE
19	6206719M1		1	EIXO	SHAFT	ARBOL
20	71354266		1	PROTEÇÃO	GUARD	DEFENSA
21	058454T1	230-160 No	1	CARDAN	DRIVE SHAFT	EJE DE MANDO
21	6223255M91	230-150 No	1	CARDAN	DRIVE SHAFT	EJE DE MANDO
22	700709603		6	ARRUELA	WASHER	ARANDELA
23	768036		3	PARAFUSO	BOLT	PERNO

Eixo Da Tdp
Pto Shaft
Eje Toma De Fuerza

230-105

20' - 7S000069

VALTRA

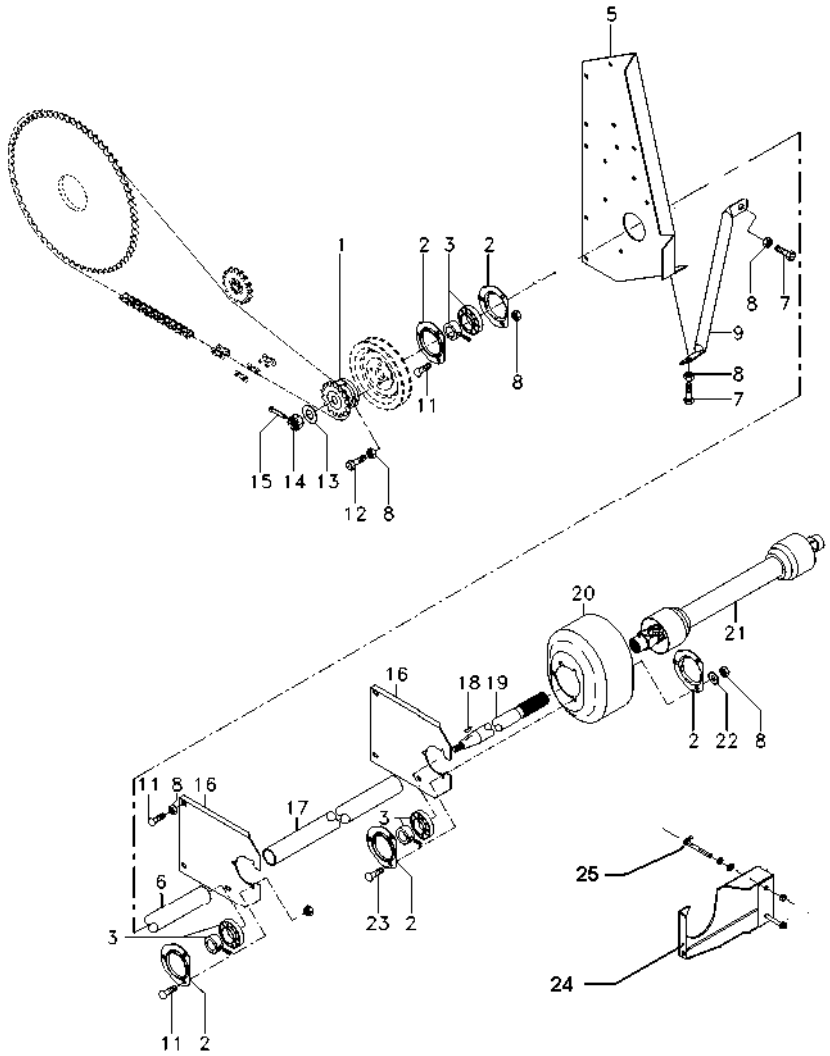

1	6212953M91		1	ENGRENAGEM	GEAR	ENGRANAJE
2	6202734M1		4	FLANGE	FLANGE	PLETINA
2	245638M1		1	CALÇO	SHIM	CALCE
3	6202215M91		2	ROLAMENTO	BEARING	COJINETE
5	6212950M91		1	SUPORTE	CLEVIS	GANCHO SEGURI.
6	71366104		1	PROTEÇÃO	GUARD	DEFENSA
7	703199		5	PARAFUSO	BOLT	PERNO
8	704247		24	PORCA	NUT	TUERCA
9	71371905		1	SUPORTE	BRACKET	SOPORTE
11	068759		9	PARAFUSO	BOLT	PERNO
12	703199		4	PARAFUSO	BOLT	PERNO
13	700709606		1	ARRUELA	WASHER	ARANDELA
14	7774185		1	PORCA	NUT	TUERCA
15	062083		1	PINO	PIN	PASADOR
16	71360772		2	SUPORTE	BRACKET	SOPORTE
17	71384802	1385 mm	1	PROTEÇÃO	GUARD	DEFENSA
18	761692		1	CHAVETA	KEY	CLAVE
19	6206683M1		1	EIXO	SHAFT	ARBOL
20	71354266		4	PROTEÇÃO	GUARD	DEFENSA
21	054265T1	230-142 No	1	CARDAN	DRIVE SHAFT	EJE DE MANDO
21	6223256M91	230-150 No	1	CARDAN	DRIVE SHAFT	EJE DE MANDO
22	70917378		3	ARRUELA	WASHER	ARANDELA
23	70922787		3	PARAFUSO	BOLT	PERNO
24	057110P1		1	PROTEÇÃO	GUARD	DEFENSA
25	339169X1		2	PORCA	NUT	TUERCA
25	057088S1		1	SUPORTE	BRACKET	SOPORTE
25	339374X1		2	ARRUELA	WASHER	ARANDELA
25	339132X1		2	PARAFUSO	BOLT	PERNO

Eixo Da Tdp
Pto Shaft
Eje Toma De Fuerza

230-110

25' - 7S002228

VALTRA

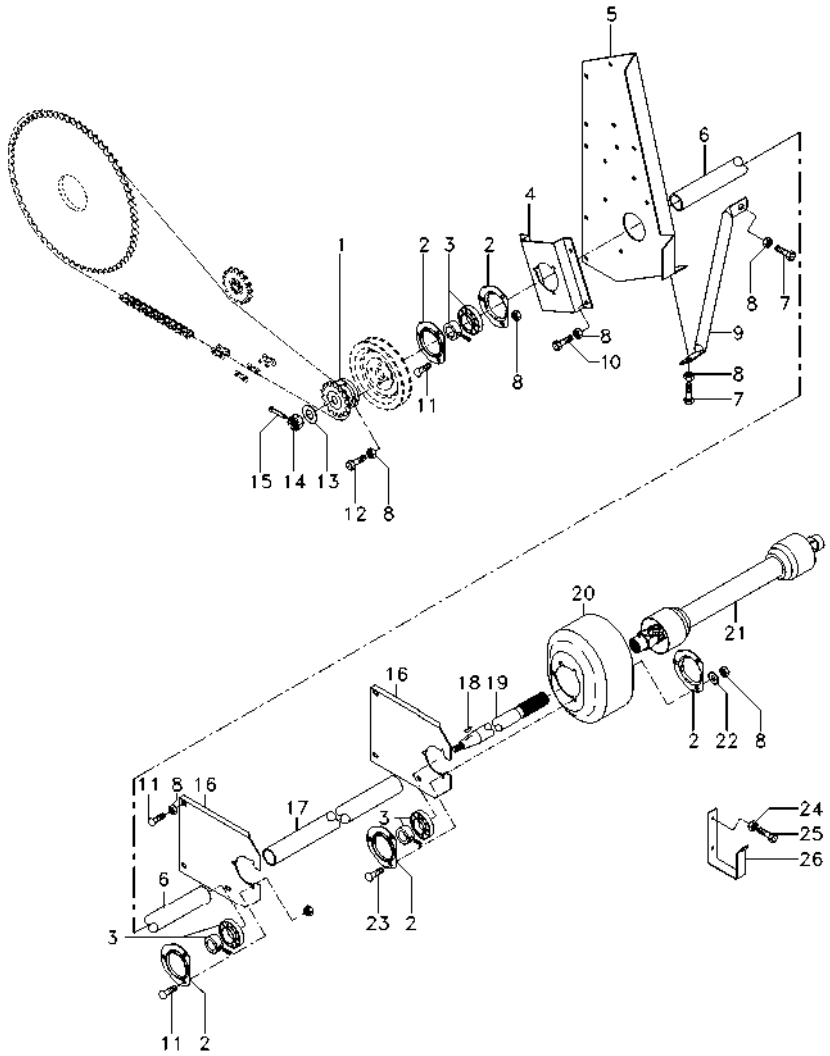

1	6209880M91	15	1	ENGRENAGEM	GEAR	ENGRANAJE
1	6208885M91	16	1	ENGRENAGEM	GEAR	ENGRANAJE
		6S002133				
1	6212953M1	6S002133	1	ENGRENAGEM	GEAR	ENGRANAJE
2	6202734M1		8	FLANGE	FLANGE	PLETINA
2	245638M1		2	CALÇO	SHIM	CALCE
3	6202215M91		3	ROLAMENTO	BEARING	COJINETE
4	71374445	6S002132	1	SUPORTE	BRACKET	SOPORTE
5	71376222	4S001400	1	SUPORTE	BRACKET	SOPORTE
5	6210241M91	4S001401	1	SUPORTE	CLEVIS	GANCHO SEGURI.
		6S002132				
5	6212950M91	6S002133	1	SUPORTE	CLEVIS	GANCHO SEGURI.
6	71366104	465 mm	1	PROTEÇÃO	GUARD	DEFENSA
7	70934654		1	PARAFUSO	BOLT	PERNO
8	70931211		29	PORCA	NUT	TUERCA
9	71371905		1	SUPORTE	BRACKET	SOPORTE
10	70921966	6S002132	4	PARAFUSO	BOLT	PERNO
11	70931350		15	PARAFUSO	BOLT	PERNO
12	70935966		4	PARAFUSO	BOLT	PERNO
13	391459X1		1	ARRUELA	WASHER	ARANDELA
14	70917423		1	PORCA	NUT	TUERCA
15	70918452		1	CONTRAPINO	DOWEL	CENTRAJE
16	71360772		1	SUPORTE	BRACKET	SOPORTE
17	71375996	595 mm	1	PROTEÇÃO	GUARD	DEFENSA
18	70905126		1	CHAVETA	KEY	CLAVE
19	6202269M1		1	EIXO	SHAFT	ARBOL
20	71354266		1	PROTEÇÃO	GUARD	DEFENSA
21	058454T1	230-160 No	1	CARDAN	DRIVE SHAFT	EJE DE MANDO
21	6223261M91	230-155 No	1	CARDAN	DRIVE SHAFT	EJE DE MANDO
22	70917378		3	ARRUELA	WASHER	ARANDELA
23	70922787		3	PARAFUSO	BOLT	PERNO
24	70931277		2	PORCA	NUT	TUERCA
25	70931333		2	PARAFUSO	BOLT	PERNO
26	71375790		1	SUPORTE	BRACKET	SOPORTE

Eixo Da Tdp
Pto Shaft
Eje Toma De Fuerza

230-115

30' - 7S000650

VALTRA

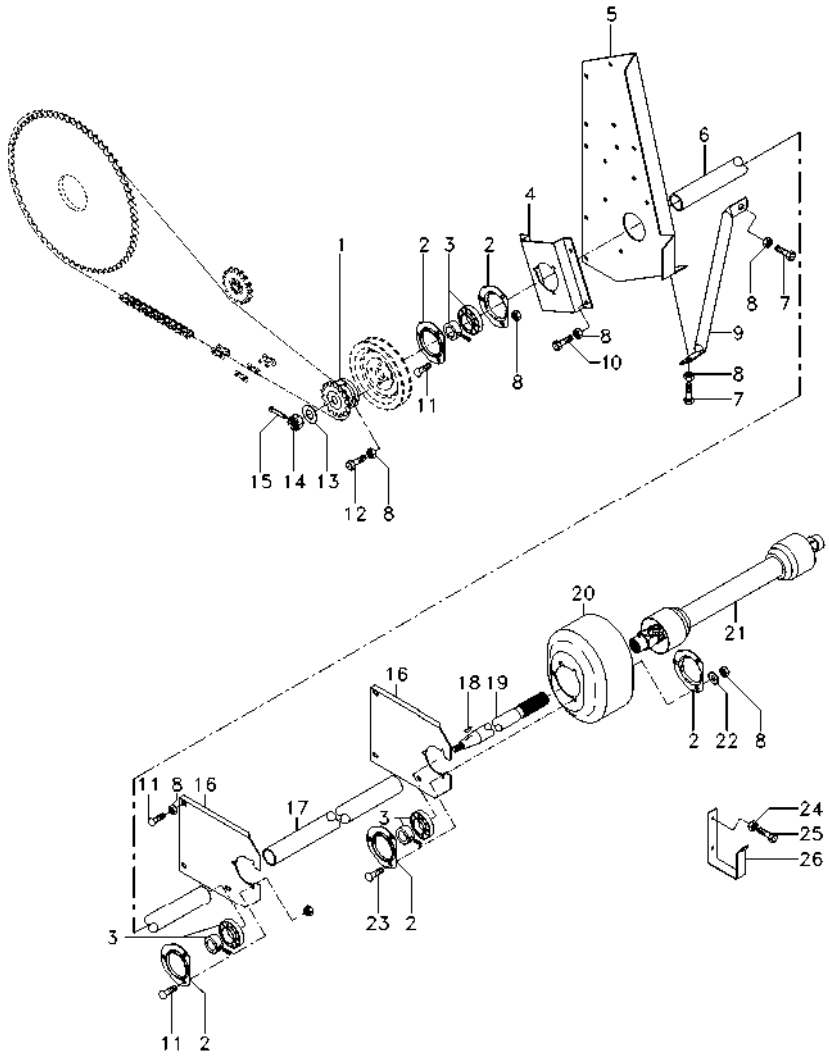

1	6209880M91	15	1	ENGRENAGEM	GEAR	ENGRANAJE
1	6208885M91	16	1	ENGRENAGEM	GEAR	ENGRANAJE
		6S000355				
1	6212953M91	6S000353	1	ENGRENAGEM	GEAR	ENGRANAJE
		6S000354				
		6S000356				
2	6202734M1		1	FLANGE	FLANGE	PLETINA
2	245638M1		2	CALÇO	SHIM	CALCE
3	6202215M91		3	ROLAMENTO	BEARING	COJINETE
4	71374445	6S000355	1	SUPORTE	BRACKET	SOPORTE
5	71376222	4S000156	1	SUPORTE	BRACKET	SOPORTE
5	6210241M91	4S000157	1	SUPORTE	CLEVIS	GANCHO SEGURI.
		6S000355				
5	6212950M91	6S000353	1	SUPORTE	CLEVIS	GANCHO SEGURI.
		6S000354				
		6S000356				
6	6202743M1	465 mm	1	PROTEÇÃO	GUARD	DEFENSA
7	70934654		1	PARAFUSO	BOLT	PERNO
8	70931211		33	PORCA	NUT	TUERCA
9	71371905		1	SUPORTE	BRACKET	SOPORTE
10	70921966	6S000355	4	PARAFUSO	BOLT	PERNO
11	70931350		15	PARAFUSO	BOLT	PERNO
12	70935966		4	PARAFUSO	BOLT	PERNO
13	391459X1		1	ARRUELA	WASHER	ARANDELA
14	70917423		1	PORCA	NUT	TUERCA
15	70918452		1	CONTRAPINO	DOWEL	CENTRAJE
16	71360772		2	SUPORTE	BRACKET	SOPORTE
17	6202239M1	1385 mm	1	PROTEÇÃO	GUARD	DEFENSA
18	70905126		1	CHAVETA	KEY	CLAVE
19	6208886M1		1	EIXO	SHAFT	ARBOL
20	71354266		4	PROTEÇÃO	GUARD	DEFENSA
21	058454T1	230-160 No	1	CARDAN	DRIVE SHAFT	EJE DE MANDO
21	6223261M91	230-155 No	1	CARDAN	DRIVE SHAFT	EJE DE MANDO
22	70917378		3	ARRUELA	WASHER	ARANDELA
23	70922787		3	PARAFUSO	BOLT	PERNO
24	70931277		2	PORCA	NUT	TUERCA
25	70931333		2	PARAFUSO	BOLT	PERNO
26	6202732M1		1	SUPORTE	BRACKET	SOPORTE

Eixo Da Tdp
Pto Shaft
Eje Toma De Fuerza

230-120

16' - 7S000012

VALTRA

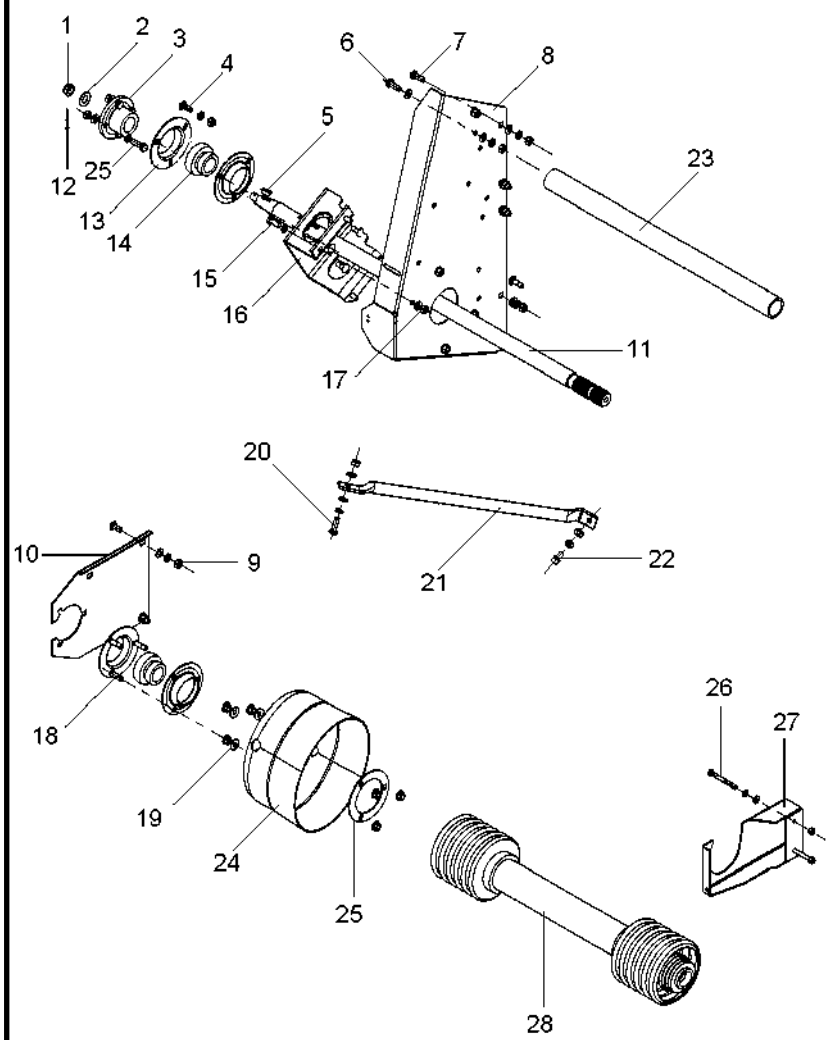

REV. 01

C0183307 AX18Z013 CPCFL02 E05 (1) 11/07 230-120

1	339075X1	1	PORCA	NUT	TUERCA
2	353760X1	1	ARRUELA	WASHER	ARANDELA
3	6221200M1	1	CUBO	HUB	CUBO
4	353756X1	3	ARRUELA	WASHER	ARANDELA
4	339402X1	3	PORCA	NUT	TUERCA
4	339376X1	3	ARRUELA	WASHER	ARANDELA
5	70905126	1	CHAVETA	KEY	CLAVE
6	356756X1	4	ARRUELA	WASHER	ARANDELA
6	339402X1	2	PORCA	NUT	TUERCA
6	339376X1	2	ARRUELA	WASHER	ARANDELA
6	3009493X1	2	PARAFUSO	BOLT	PERNO
7	356756X1	5	ARRUELA	WASHER	ARANDELA
7	339402X1	5	PORCA	NUT	TUERCA
7	339376X1	5	ARRUELA	WASHER	ARANDELA
7	339237X1	5	PARAFUSO	BOLT	PERNO
8	6231658M1	1	SUPORTE	BRACKET	SOPORTE
9	356756X1	2	ARRUELA	WASHER	ARANDELA
9	339402X1	2	PORCA	NUT	TUERCA
9	339376X1	2	ARRUELA	WASHER	ARANDELA
9	390809X1	2	PARAFUSO	BOLT	PERNO
10	6214569M1	1	SUPORTE	BRACKET	SOPORTE
11	6232375M1	1	EIXO	SHAFT	ARBOL
12	391091X1	1	CUPILHA	COTTER PIN	PASADOR DOUBLE
13	890014420035	4	FLANGE	FLANGE	PLETINA
14	410583M1	2	ROLAMENTO	BEARING	COJINETE
15	390809X1	3	PARAFUSO	BOLT	PERNO
16	6221199M1	1	SUPORTE	BRACKET	SOPORTE
17	353756X1	4	ARRUELA	WASHER	ARANDELA
17	339402X1	4	PORCA	NUT	TUERCA
18	390809X1	3	PARAFUSO	BOLT	PERNO
19	70917378	3	ARRUELA	WASHER	ARANDELA
19	3019125X1	3	PORCA	NUT	TUERCA
20	339451X1	1	PARAFUSO	BOLT	PERNO
20	339402X1	1	PORCA	NUT	TUERCA
20	339376X1	1	ARRUELA	WASHER	ARANDELA
20	353756X1	1	ARRUELA	WASHER	ARANDELA
21	6233001M1	1	TIRANTE	ROD	VARILLA
22	353756X1	1	ARRUELA	WASHER	ARANDELA
22	339401X1	1	PARAFUSO	BOLT	PERNO
22	339376X1	1	ARRUELA	WASHER	ARANDELA
23	71384801	1	PROTEÇÃO	GUARD	DEFENSA
24	71354266	1	PROTEÇÃO	GUARD	DEFENSA
25	339376X1	4	ARRUELA	WASHER	ARANDELA
25	339814X1	4	PARAFUSO	BOLT	PERNO
26	339374X1	2	ARRUELA	WASHER	ARANDELA
26	339132X1	1	PARAFUSO	BOLT	PERNO
26	339169X1	2	PORCA	NUT	TUERCA
26	339024X1	2	ARRUELA	WASHER	ARANDELA
27	057088S1	1	SUPORTE	BRACKET	SOPORTE
28	6223256M91	1	CARDAN	DRIVE SHAFT	EJE DE MANDO

Eixo Da Tdp
Pto Shaft
Eje Toma De Fuerza

230-120

16' - 7S000012

VALTRA

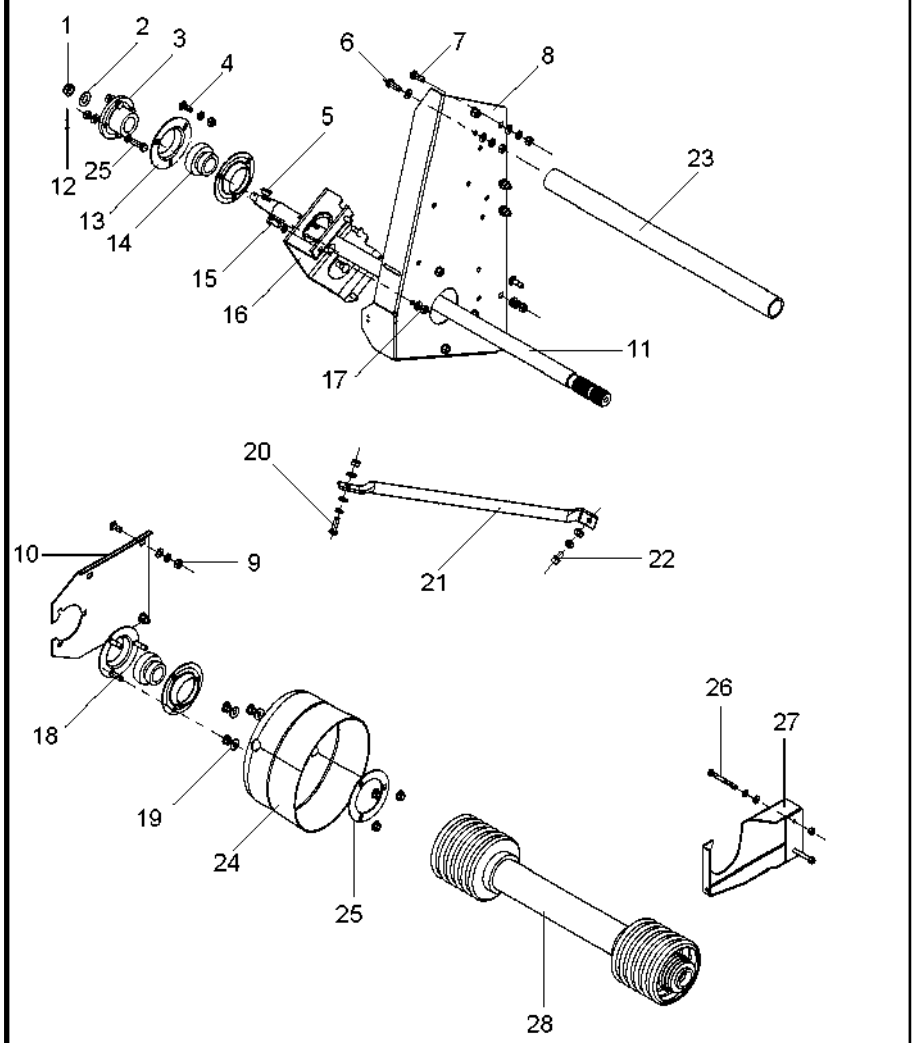

28	054265T1		1 CARDAN	DRIVE SHAFT	EJE DE MANDO

REV. 01

Eixo Da Tdp
Pto Shaft
Eje Toma De Fuerza

230-125 18' - 7S000065

VALTRA

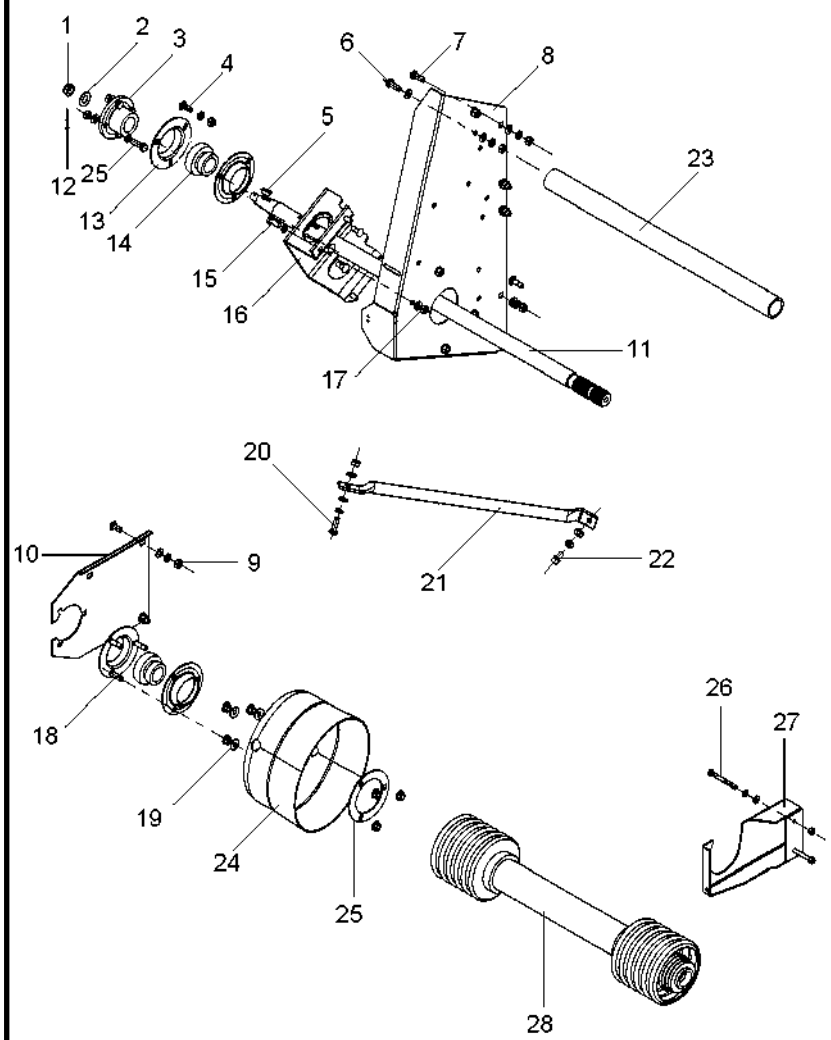

REV. 01

C0183308 AX18Z012 CPCFL02 E05 (1) 11/07 230- 125

1	339075X1	1	PORCA	NUT	TUERCA
2	353760X1	1	ARRUELA	WASHER	ARANDELA
3	6221200M1	1	CUBO	HUB	CUBO
4	353756X1	3	ARRUELA	WASHER	ARANDELA
4	339402X1	3	PORCA	NUT	TUERCA
4	339376X1	3	ARRUELA	WASHER	ARANDELA
5	70905126	1	CHAVETA	KEY	CLAVE
6	356756X1	4	ARRUELA	WASHER	ARANDELA
6	339402X1	2	PORCA	NUT	TUERCA
6	339376X1	2	ARRUELA	WASHER	ARANDELA
6	3009493X1	2	PARAFUSO	BOLT	PERNO
7	356756X1	5	ARRUELA	WASHER	ARANDELA
7	339402X1	5	PORCA	NUT	TUERCA
7	339376X1	5	ARRUELA	WASHER	ARANDELA
7	339237X1	5	PARAFUSO	BOLT	PERNO
8	6231658M1	1	SUPORTE	BRACKET	SOPORTE
9	356756X1	2	ARRUELA	WASHER	ARANDELA
9	339402X1	2	PORCA	NUT	TUERCA
9	339376X1	2	ARRUELA	WASHER	ARANDELA
9	390809X1	2	PARAFUSO	BOLT	PERNO
10	6214569M1	1	SUPORTE	BRACKET	SOPORTE
11	6232376M1	1	EIXO	SHAFT	ARBOL
12	391091X1	1	CUPILHA	COTTER PIN	PASADOR DOUBLE
13	890014420035	4	FLANGE	FLANGE	PLETINA
14	410583M1	2	ROLAMENTO	BEARING	COJINETE
15	390809X1	3	PARAFUSO	BOLT	PERNO
16	6221199M1	1	SUPORTE	BRACKET	SOPORTE
17	353756X1	4	ARRUELA	WASHER	ARANDELA
17	339402X1	4	PORCA	NUT	TUERCA
18	390809X1	3	PARAFUSO	BOLT	PERNO
19	70917378	3	ARRUELA	WASHER	ARANDELA
19	3019125X1	3	PORCA	NUT	TUERCA
20	339451X1	1	PARAFUSO	BOLT	PERNO
20	339402X1	1	PORCA	NUT	TUERCA
20	339376X1	1	ARRUELA	WASHER	ARANDELA
20	353756X1	1	ARRUELA	WASHER	ARANDELA
21	6233001M1	1	TIRANTE	ROD	VARILLA
22	353756X1	1	ARRUELA	WASHER	ARANDELA
22	339401X1	1	PARAFUSO	BOLT	PERNO
22	339376X1	1	ARRUELA	WASHER	ARANDELA
23	71354266	1	PROTEÇÃO	GUARD	DEFENSA
24	71354266	1	PROTEÇÃO	GUARD	DEFENSA
25	339376X1	4	ARRUELA	WASHER	ARANDELA
25	339814X1	4	PARAFUSO	BOLT	PERNO
26	339374X1	2	ARRUELA	WASHER	ARANDELA
26	339132X1	1	PARAFUSO	BOLT	PERNO
26	339169X1	2	PORCA	NUT	TUERCA
26	339024X1	2	ARRUELA	WASHER	ARANDELA
27	057088S1	1	SUPORTE	BRACKET	SOPORTE
28	6223255M91	1	CARDAN	DRIVE SHAFT	EJE DE MANDO

Eixo Da Tdp
Pto Shaft
Eje Toma De Fuerza

230-125

18' - 7S000065

VALTRA

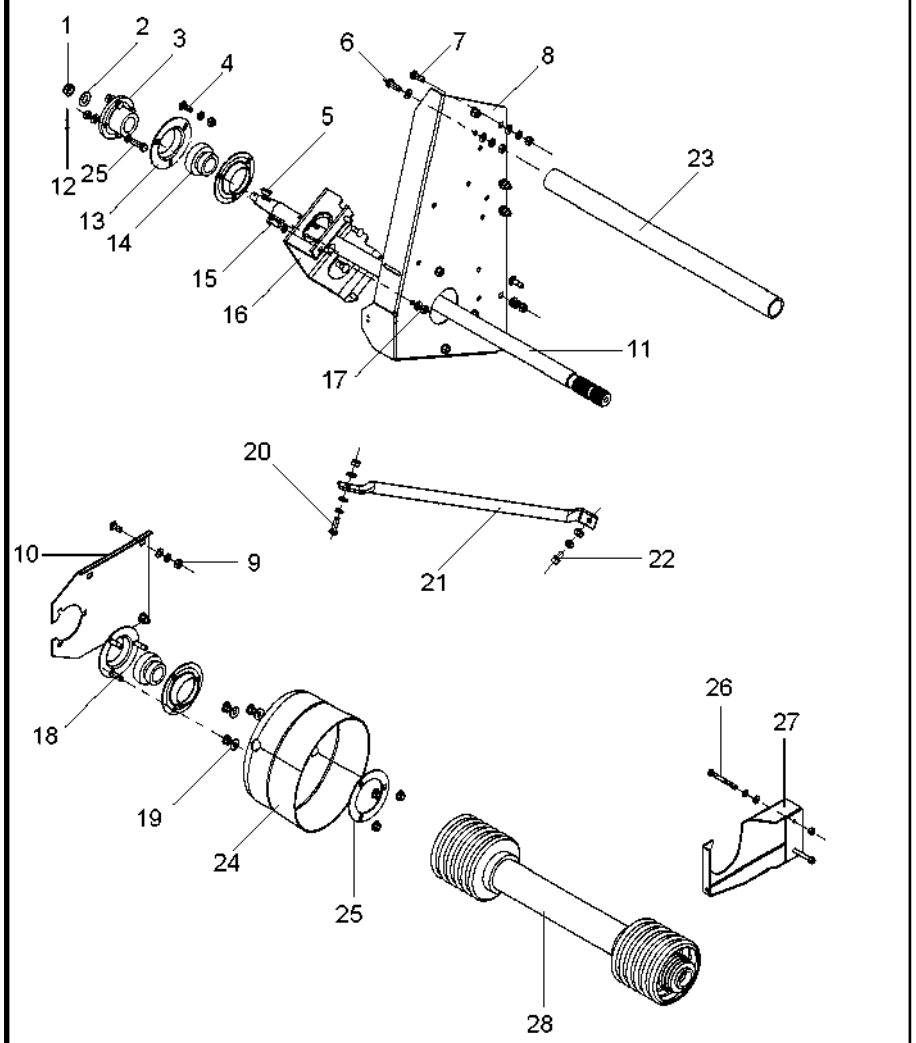

28	054264T1		1 CARDAN	DRIVE SHAFT	EJE DE MANDO

REV. 01

Eixo Da Tdp
Pto Shaft
Eje Toma De Fuerza

230-130

20' - 7S000070

VALTRA

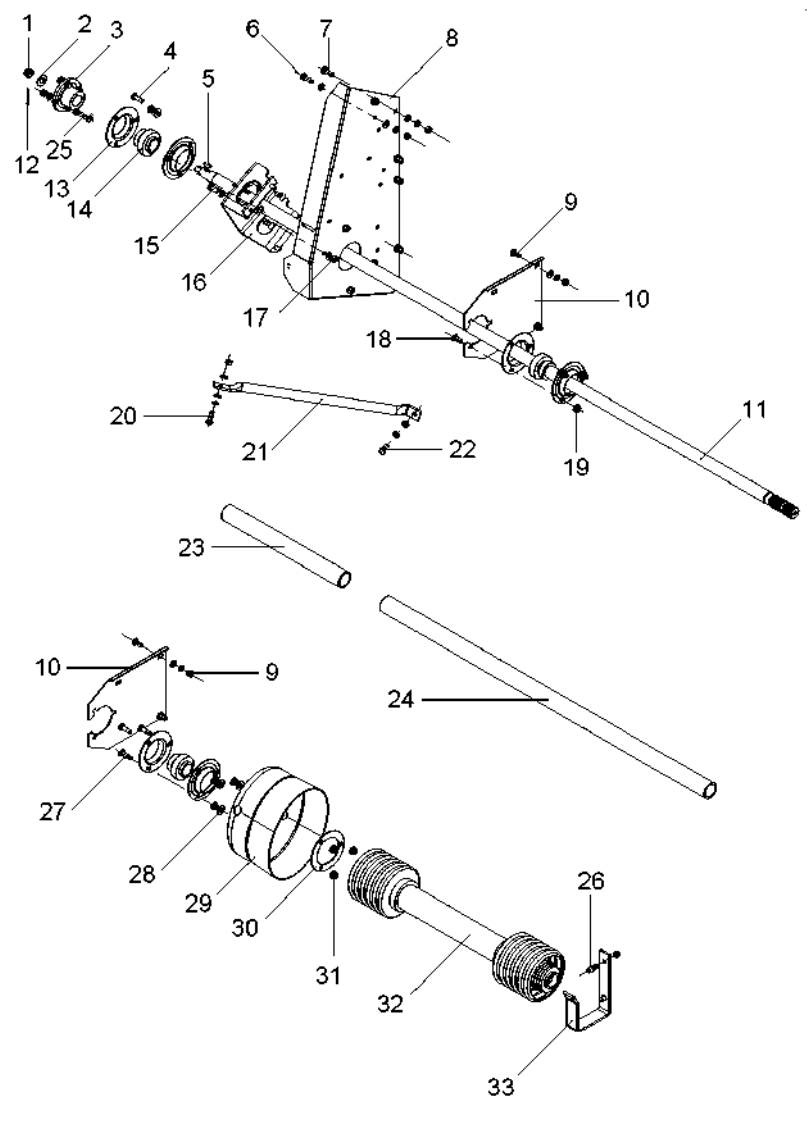

REV. 01

C0183309 **AX18Z011** **CPCFL02 E05 (1)** **11/07** **230- 130**

1	339075X1	1 PORCA	NUT	TUERCA
2	353760X1	1 ARRUELA	WASHER	ARANDELA
3	6221200M1	1 CUBO	HUB	CUBO
4	353756X1	3 ARRUELA	WASHER	ARANDELA
4	339402X1	3 PORCA	NUT	TUERCA
4	339376X1	3 ARRUELA	WASHER	ARANDELA
5	70905126	1 CHAVETA	KEY	CLAVE
6	356756X1	4 ARRUELA	WASHER	ARANDELA
6	339402X1	2 PORCA	NUT	TUERCA
6	339376X1	2 ARRUELA	WASHER	ARANDELA
6	3009493X1	2 PARAFUSO	BOLT	PERNO
7	356756X1	5 ARRUELA	WASHER	ARANDELA
7	339402X1	5 PORCA	NUT	TUERCA
7	339376X1	5 ARRUELA	WASHER	ARANDELA
7	339237X1	5 PARAFUSO	BOLT	PERNO
8	6231658M1	1 SUPORTE	BRACKET	SOPORTE
9	356756X1	2 ARRUELA	WASHER	ARANDELA
9	339402X1	2 PORCA	NUT	TUERCA
9	339376X1	2 ARRUELA	WASHER	ARANDELA
9	390809X1	2 PARAFUSO	BOLT	PERNO
10	6214569M1	2 SUPORTE	BRACKET	SOPORTE
11	6232377M1	1 EIXO	SHAFT	ARBOL
12	391091X1	1 CUPILHA	COTTER PIN	PASADOR DOUBLE
13	890014420035	6 FLANGE	FLANGE	PLETINA
14	410583M1	3 ROLAMENTO	BEARING	COJINETE
15	390809X1	3 PARAFUSO	BOLT	PERNO
16	6221199M1	1 SUPORTE	BRACKET	SOPORTE
17	353756X1	4 ARRUELA	WASHER	ARANDELA
17	339402X1	4 PORCA	NUT	TUERCA
18	390809X1	3 PARAFUSO	BOLT	PERNO
19	3019125X1	9 PORCA	NUT	TUERCA
20	339451X1	1 PARAFUSO	BOLT	PERNO
20	339402X1	1 PORCA	NUT	TUERCA
20	339376X1	1 ARRUELA	WASHER	ARANDELA
20	353756X1	1 ARRUELA	WASHER	ARANDELA
21	6233001M1	1 TIRANTE	ROD	VARILLA
22	353756X1	1 ARRUELA	WASHER	ARANDELA
22	339401X1	1 PARAFUSO	BOLT	PERNO
22	339376X1	1 ARRUELA	WASHER	ARANDELA
23	71366104	1 PROTEÇÃO	GUARD	DEFENSA
24	71384802	1 PROTEÇÃO	GUARD	DEFENSA
25	339376X1	4 ARRUELA	WASHER	ARANDELA
25	339814X1	4 PARAFUSO	BOLT	PERNO
26	70931277	2 PORCA	NUT	TUERCA
26	70931333	2 PARAFUSO	BOLT	PERNO
27	1442868X1	3 PARAFUSO	BOLT	PERNO
28	70917378	3 ARRUELA	WASHER	ARANDELA
28	3019125X1	3 PORCA	NUT	TUERCA
29	71354266	1 PROTEÇÃO	GUARD	DEFENSA
30	245638M1	1 CALÇO	SHIM	CALCE

Eixo Da Tdp
Pto Shaft
Eje Toma De Fuerza

230-130

20' - 7S000070

VALTRA

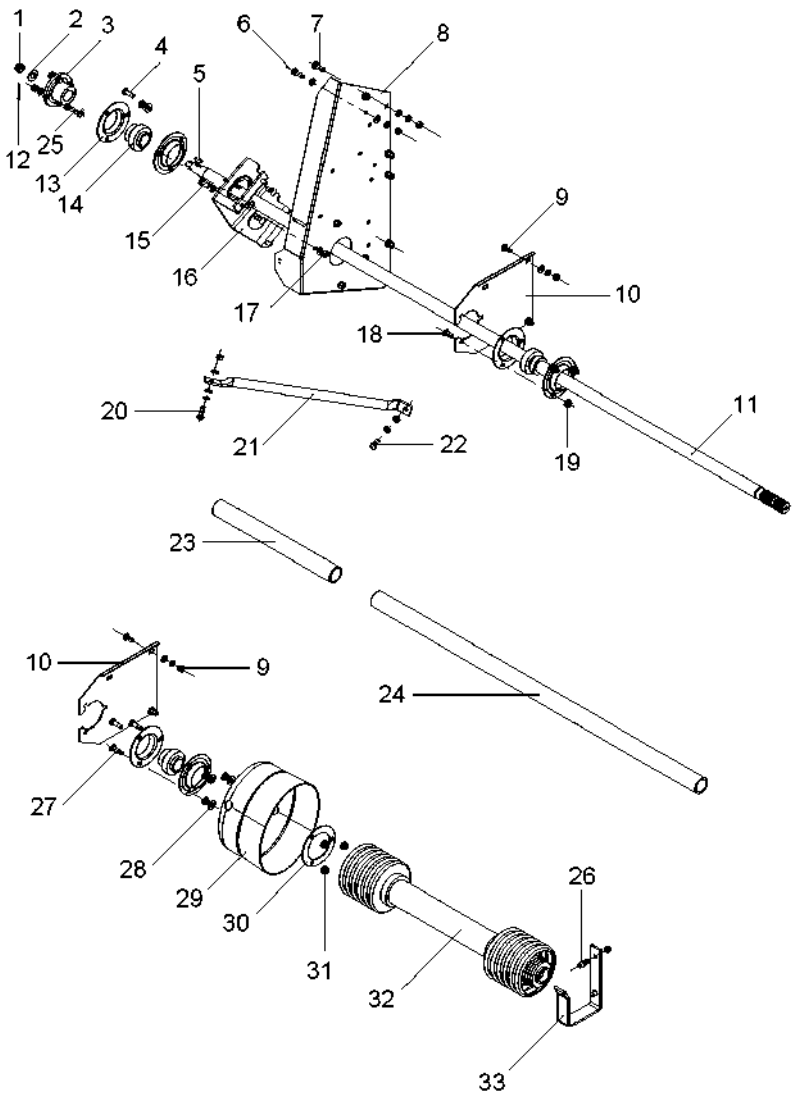

31	3019125X1	**3** PORCA	NUT	TUERCA
32	6224138M91	**1** CARDAN	DRIVE SHAFT	EJE DE MANDO
33	6202732M1	**1** SUPORTE	BRACKET	SOPORTE

REV. 01

C0183309 AX18Z011 CPCFL02 E05 (1) 11/07 230- 130

Eixo Da Tdp
Pto Shaft
Eje Toma De Fuerza

230-135

25' - 7S002229

VALTRA

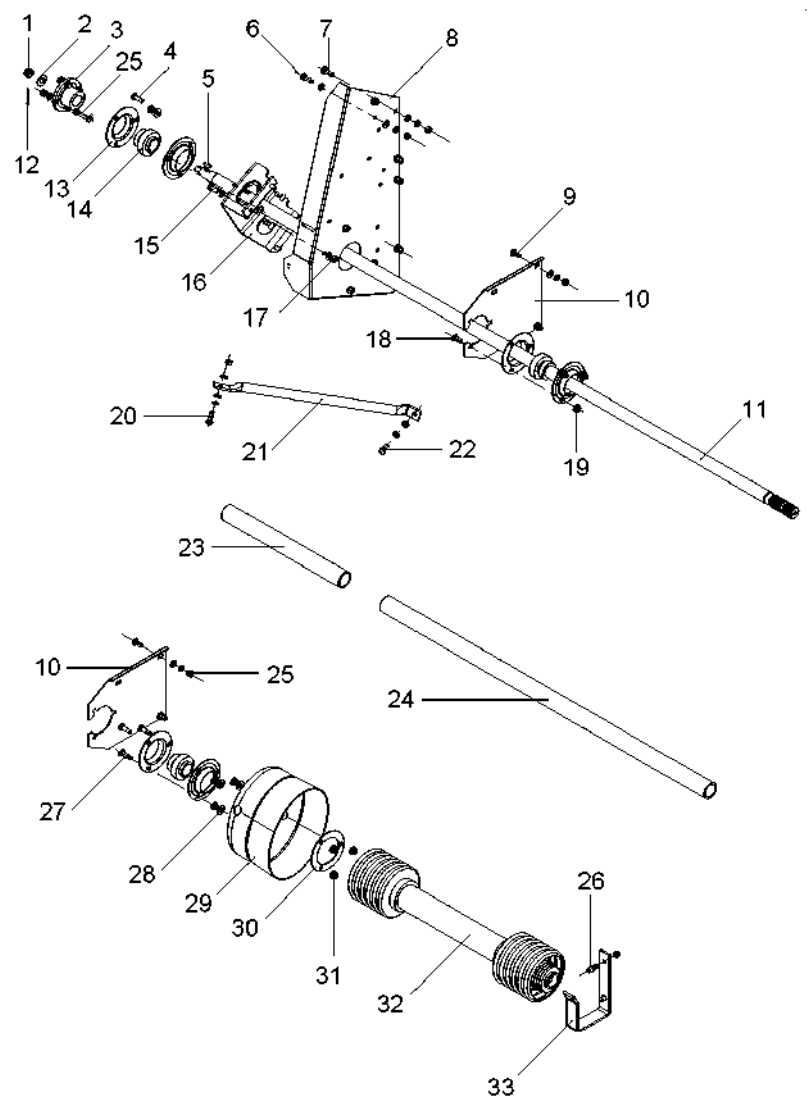

REV. 01

C0183291 AX18Z010 CPCFL02 E05 (1) 11/07 230- 135

1	339075X1	1	PORCA	NUT	TUERCA
2	353760X1	1	ARRUELA	WASHER	ARANDELA
3	6221200M1	1	CUBO	HUB	CUBO
4	353756X1	3	ARRUELA	WASHER	ARANDELA
4	339402X1	3	PORCA	NUT	TUERCA
4	339376X1	3	ARRUELA	WASHER	ARANDELA
5	70905126	1	CHAVETA	KEY	CLAVE
6	356756X1	4	ARRUELA	WASHER	ARANDELA
6	339402X1	2	PORCA	NUT	TUERCA
6	339376X1	2	ARRUELA	WASHER	ARANDELA
6	3009493X1	2	PARAFUSO	BOLT	PERNO
7	356756X1	5	ARRUELA	WASHER	ARANDELA
7	339402X1	5	PORCA	NUT	TUERCA
7	339376X1	5	ARRUELA	WASHER	ARANDELA
7	339237X1	5	PARAFUSO	BOLT	PERNO
8	6231658M1	1	SUPORTE	BRACKET	SOPORTE
9	356756X1	2	ARRUELA	WASHER	ARANDELA
9	339402X1	2	PORCA	NUT	TUERCA
9	339376X1	2	ARRUELA	WASHER	ARANDELA
9	390809X1	2	PARAFUSO	BOLT	PERNO
10	6214569M1	2	SUPORTE	BRACKET	SOPORTE
11	6232378M1	1	EIXO	SHAFT	ARBOL
12	391091X1	1	CUPILHA	COTTER PIN	PASADOR DOUBLE
13	890014420035	6	FLANGE	FLANGE	PLETINA
14	410583M1	3	ROLAMENTO	BEARING	COJINETE
15	390809X1	3	PARAFUSO	BOLT	PERNO
16	6221199M1	1	SUPORTE	BRACKET	SOPORTE
17	353756X1	4	ARRUELA	WASHER	ARANDELA
17	339402X1	4	PORCA	NUT	TUERCA
18	390809X1	3	PARAFUSO	BOLT	PERNO
19	3019125X1	9	PORCA	NUT	TUERCA
20	339451X1	1	PARAFUSO	BOLT	PERNO
20	339402X1	1	PORCA	NUT	TUERCA
20	339376X1	1	ARRUELA	WASHER	ARANDELA
20	353756X1	1	ARRUELA	WASHER	ARANDELA
21	6233001M1	1	TIRANTE	ROD	VARILLA
22	353756X1	1	ARRUELA	WASHER	ARANDELA
22	339401X1	1	PARAFUSO	BOLT	PERNO
22	339376X1	1	ARRUELA	WASHER	ARANDELA
23	71366104	1	PROTEÇÃO	GUARD	DEFENSA
24	71375996	1	PROTEÇÃO	GUARD	DEFENSA
25	339376X1	4	ARRUELA	WASHER	ARANDELA
25	339814X1	4	PARAFUSO	BOLT	PERNO
26	70931277	2	PORCA	NUT	TUERCA
26	70931333	2	PARAFUSO	BOLT	PERNO
27	1442868X1	3	PARAFUSO	BOLT	PERNO
28	70917378	3	ARRUELA	WASHER	ARANDELA
28	3019125X1	3	PORCA	NUT	TUERCA
29	71354266	1	PROTEÇÃO	GUARD	DEFENSA
30	245638M1	1	CALÇO	SHIM	CALCE

Eixo Da Tdp
Pto Shaft
Eje Toma De Fuerza

230-135

25' - 7S002229

VALTRA

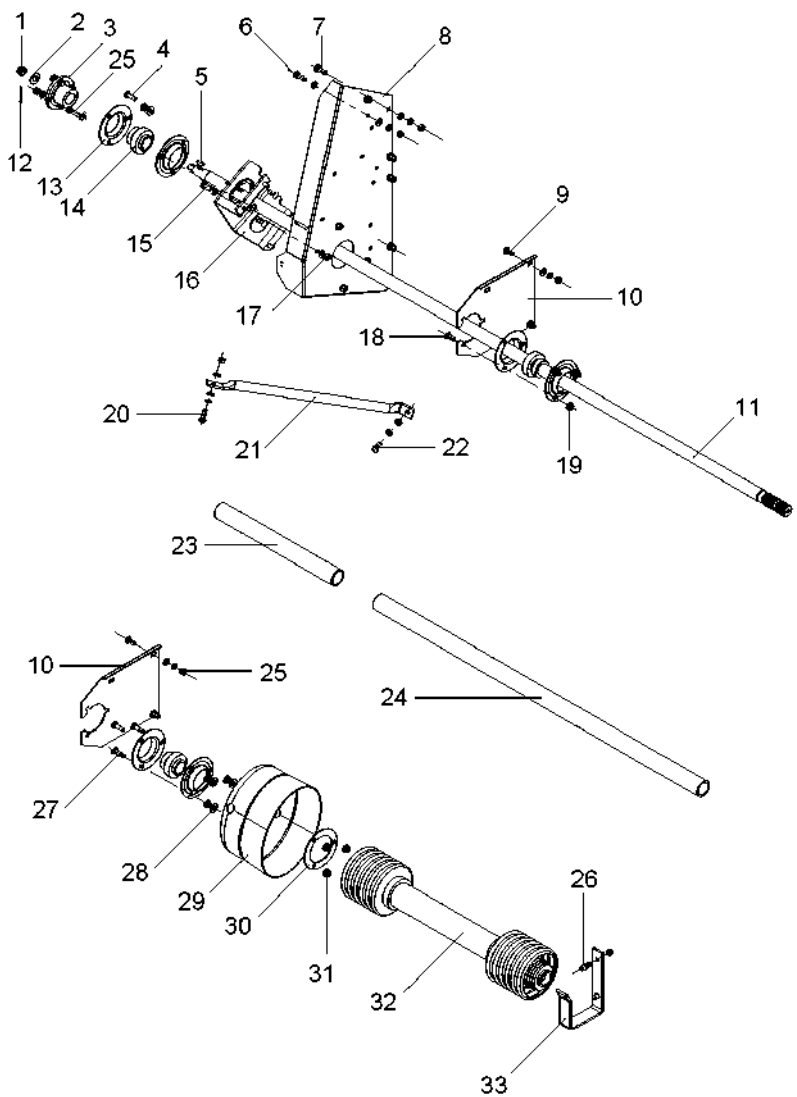

31	3019125X1	**3** PORCA	NUT	TUERCA
32	6224138M91	**1** CARDAN	DRIVE SHAFT	EJE DE MANDO
33	6202732M1	**1** SUPORTE	BRACKET	SOPORTE

REV. 01

Eixo Da Tdp
Pto Shaft
Eje Toma De Fuerza

230-140

30' - 7S000651

VALTRA

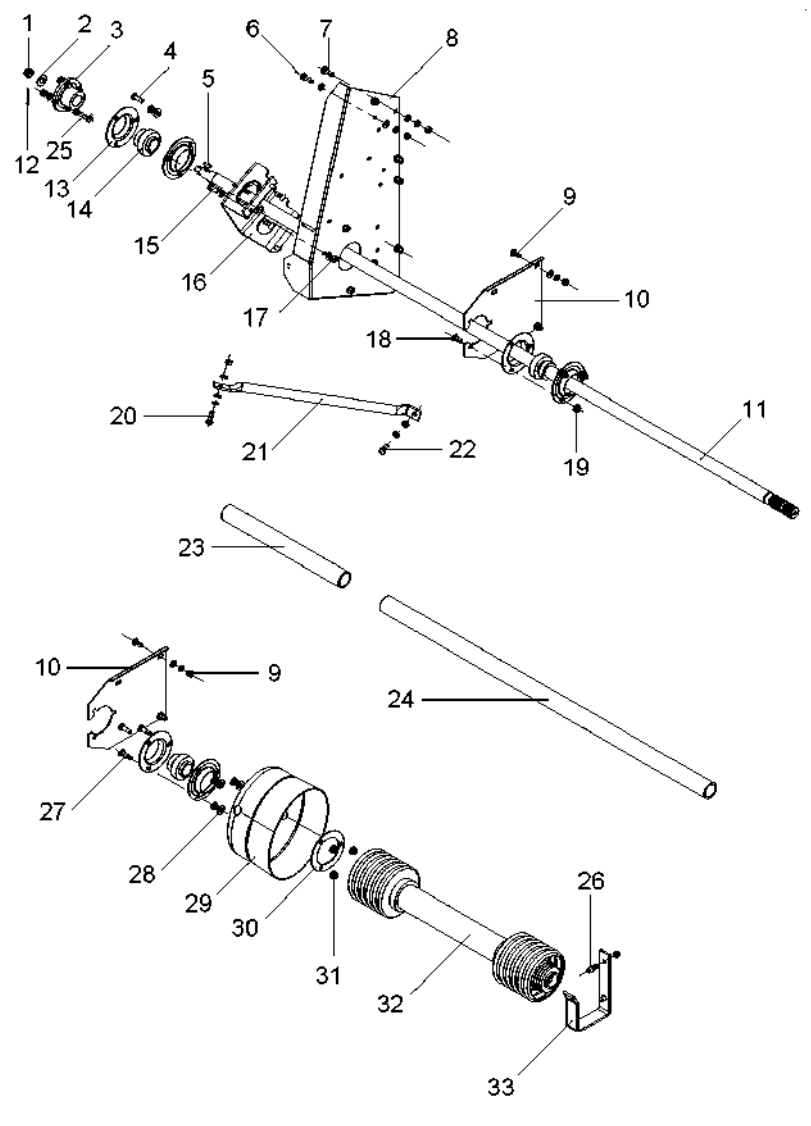

REV. 01

C0183310 AX18Z009 CPCFL02 E05 (1) 11/07 230- 140

1	339075X1	1 PORCA	NUT	TUERCA
2	353760X1	1 ARRUELA	WASHER	ARANDELA
3	6221200M1	1 CUBO	HUB	CUBO
4	353756X1	3 ARRUELA	WASHER	ARANDELA
4	339402X1	3 PORCA	NUT	TUERCA
4	339376X1	3 ARRUELA	WASHER	ARANDELA
5	70905126	1 CHAVETA	KEY	CLAVE
6	356756X1	4 ARRUELA	WASHER	ARANDELA
6	339402X1	2 PORCA	NUT	TUERCA
6	339376X1	2 ARRUELA	WASHER	ARANDELA
6	3009493X1	2 PARAFUSO	BOLT	PERNO
7	356756X1	5 ARRUELA	WASHER	ARANDELA
7	339402X1	5 PORCA	NUT	TUERCA
7	339376X1	5 ARRUELA	WASHER	ARANDELA
7	339237X1	5 PARAFUSO	BOLT	PERNO
8	6231658M1	1 SUPORTE	BRACKET	SOPORTE
9	356756X1	2 ARRUELA	WASHER	ARANDELA
9	339402X1	2 PORCA	NUT	TUERCA
9	339376X1	2 ARRUELA	WASHER	ARANDELA
9	390809X1	2 PARAFUSO	BOLT	PERNO
10	6214569M1	2 SUPORTE	BRACKET	SOPORTE
11	6221223M1	1 EIXO	SHAFT	ARBOL
12	391091X1	1 CUPILHA	COTTER PIN	PASADOR DOUBLE
13	890014420035	6 FLANGE	FLANGE	PLETINA
14	410583M1	3 ROLAMENTO	BEARING	COJINETE
15	390809X1	3 PARAFUSO	BOLT	PERNO
16	6221199M1	1 SUPORTE	BRACKET	SOPORTE
17	353756X1	4 ARRUELA	WASHER	ARANDELA
17	339402X1	4 PORCA	NUT	TUERCA
18	390809X1	3 PARAFUSO	BOLT	PERNO
19	3019125X1	9 PORCA	NUT	TUERCA
20	339451X1	1 PARAFUSO	BOLT	PERNO
20	339402X1	1 PORCA	NUT	TUERCA
20	339376X1	1 ARRUELA	WASHER	ARANDELA
20	353756X1	1 ARRUELA	WASHER	ARANDELA
21	6233001M1	1 TIRANTE	ROD	VARILLA
22	353756X1	1 ARRUELA	WASHER	ARANDELA
22	339401X1	1 PARAFUSO	BOLT	PERNO
22	339376X1	1 ARRUELA	WASHER	ARANDELA
23	6202743M1	1 PROTEÇÃO	GUARD	DEFENSA
24	6202239M1	1 PROTEÇÃO	GUARD	DEFENSA
25	339376X1	4 ARRUELA	WASHER	ARANDELA
25	339814X1	4 PARAFUSO	BOLT	PERNO
26	70931277	2 PORCA	NUT	TUERCA
26	70931333	2 PARAFUSO	BOLT	PERNO
27	1442868X1	3 PARAFUSO	BOLT	PERNO
28	70917378	3 ARRUELA	WASHER	ARANDELA
28	3019125X1	3 PORCA	NUT	TUERCA
29	71354266	1 PROTEÇÃO	GUARD	DEFENSA
30	245638M1	1 CALÇO	SHIM	CALCE

Eixo Da Tdp
Pto Shaft
Eje Toma De Fuerza

230-140

30' - 7S000651

VALTRA

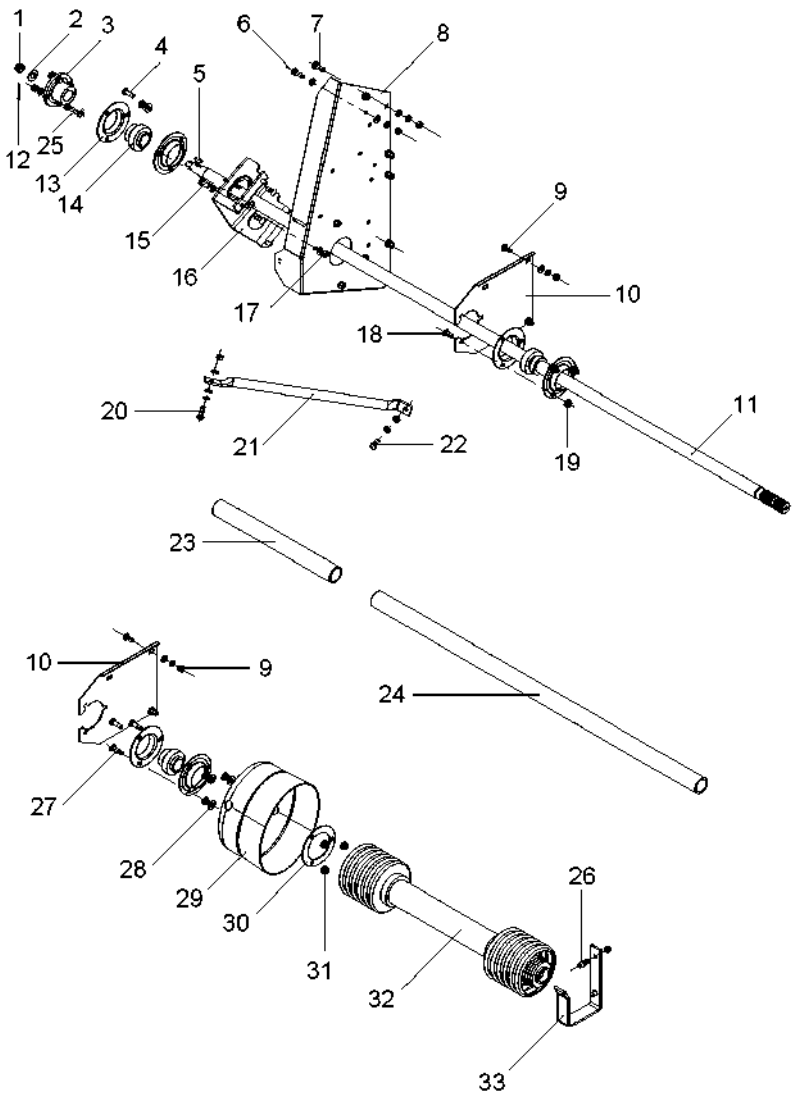

31	3019125X1	**3** PORCA	NUT	TUERCA
32	6224138M91	**1** CARDAN	DRIVE SHAFT	EJE DE MANDO
33	6202732M1	**1** SUPORTE	BRACKET	SOPORTE

REV. 01

Eixo Cardan Drive Shaft Eje De Mando	Acionamento Da Plataforma Header Drive Accionamiento De La Plataforma	230-142	VALTRA

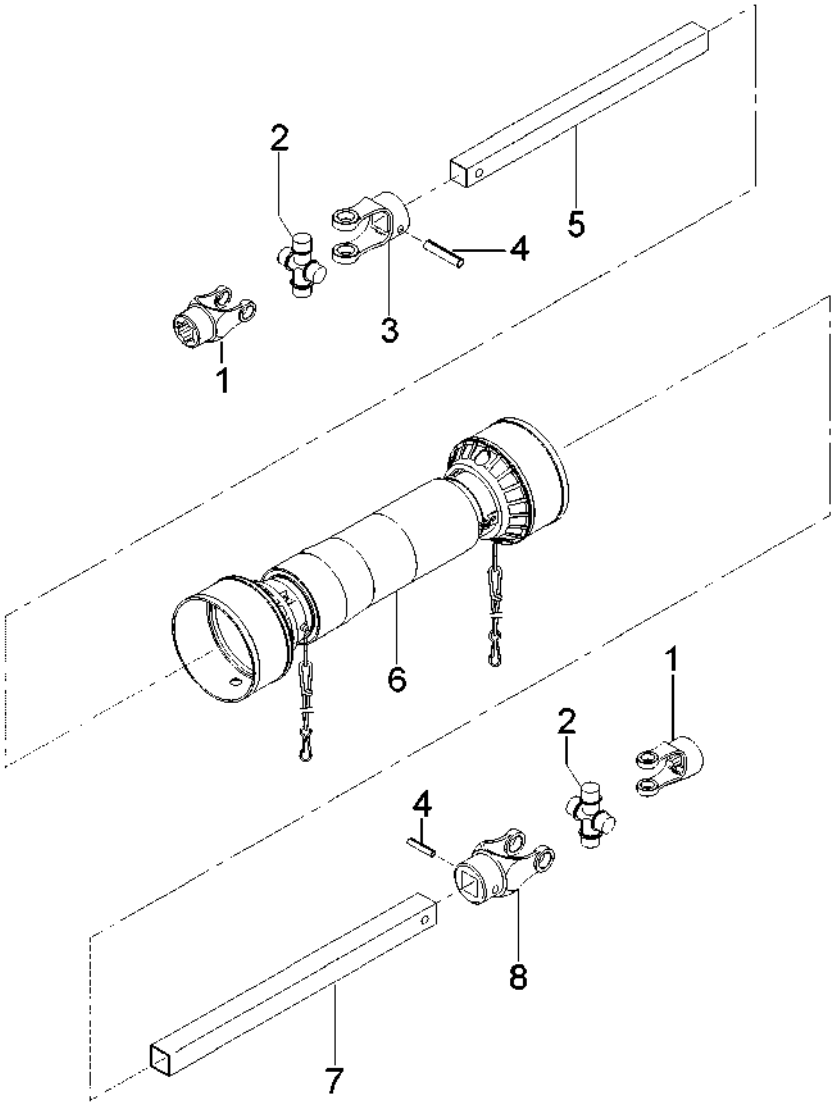

1	056724R1	2	ACOPLAMENTO	COUPLING	ACOPLAMIENTO
2	056725R1	2	CRUZETA	SPIDER	CRUCETA
3	056726R1	1	TERMINAL	END	EXTREMO
4	056751R1	2	PINO	PIN	PASADOR
5	056746R1	1	TUBO	PIPE	CANO
6	056730R1	1	PROTEÇÃO	GUARD	DEFENSA
7	056738R1	1	TUBO	PIPE	CANO
8	056752R1	1	TERMINAL	END	EXTREMO

Eixo Cardan
Tail Shaft
Eje Cardan

230-145

Para Plataformas Powerflex 16'
For Headers Powerflex 16'
Para Cabezal Powerflex 16'

VALTRA

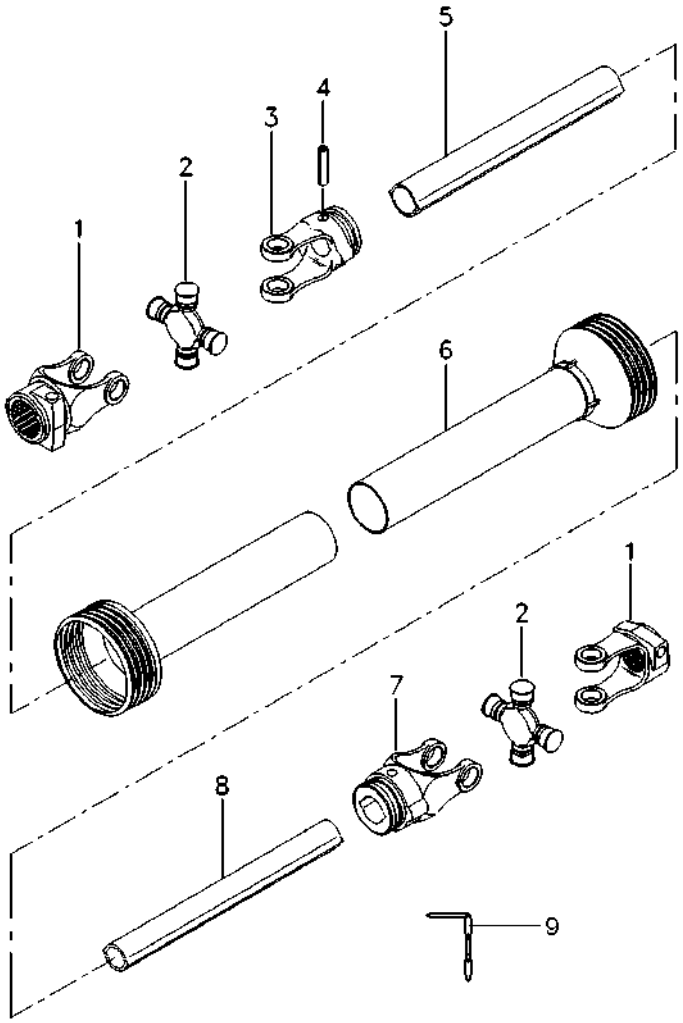

1	6222973M1	2	GARFO	FORK	HORQUILLA
2	6222974M1	2	CRUZETA	SPIDER	CRUCETA
3	6222985M1	1	GARFO	FORK	HORQUILLA
3	6222987M1	1	PROTEÇÃO	GUARD	DEFENSA
4	6222976M1	1	PINO ELÁSTICO	ROLL PIN	PASADOR ELASTICO
4	6222986M1	1	PINO ELÁSTICO	ROLL PIN	PASADOR ELASTICO
5	6222982M1	1	PROTEÇÃO	GUARD	DEFENSA
6	6222978M1	1	PROTEÇÃO	GUARD	DEFENSA
6	6222979M1	1	PROTEÇÃO	GUARD	DEFENSA
6	6222980M1	1	PROTEÇÃO	GUARD	DEFENSA
6	6222981M1	1	PROTEÇÃO	GUARD	DEFENSA
6	6222984M1	1	PROTEÇÃO	GUARD	DEFENSA
7	6222975M1	1	GARFO	FORK	HORQUILLA
8	6222977M1	1	TUBO	PIPE	CANO
9	6223983M1	2	CORRENTE	CHAIN	CADENA

Eixo Cardan
Tail Shaft
Eje Cardan

230-150

Para Plataformas Powerflex 18' Y 20'
For Headers Powerflex 18' And 20'
Para Cabezal Powerflex 18' Y 20'

VALTRA

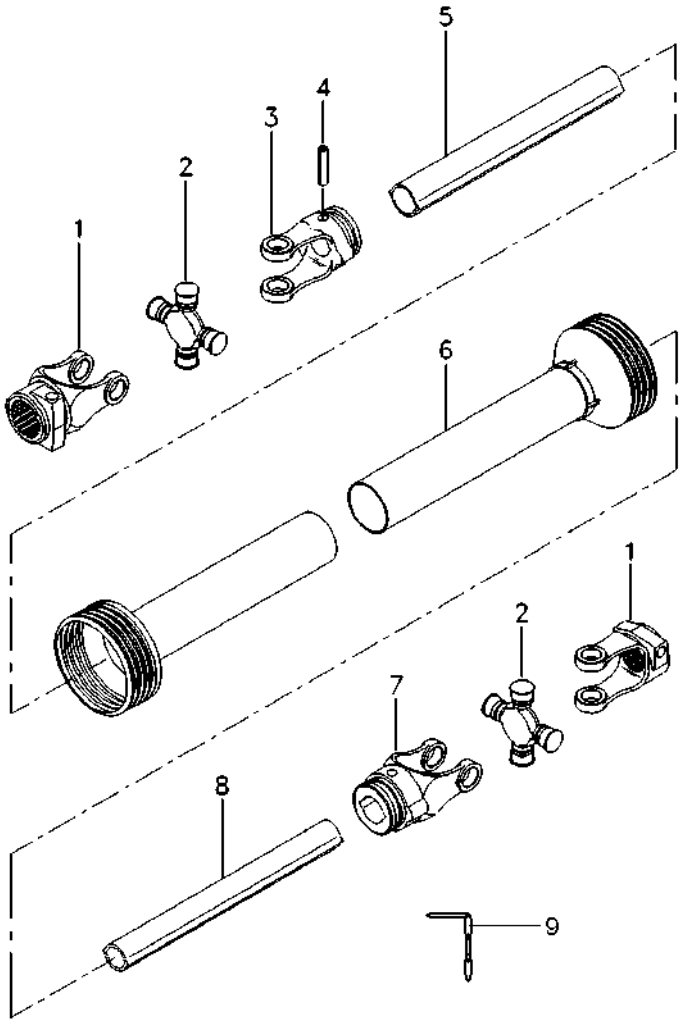

1	6222973M1	2	GARFO	FORK	HORQUILLA
2	6222974M1	2	CRUZETA	SPIDER	CRUCETA
3	6222985M1	1	GARFO	FORK	HORQUILLA
3	6222987M1	1	PROTEÇÃO	GUARD	DEFENSA
4	6222976M1	1	PINO ELÁSTICO	ROLL PIN	PASADOR ELASTICO
4	6222986M1	1	PINO ELÁSTICO	ROLL PIN	PASADOR ELASTICO
5	6222991M1	1	TUBO	PIPE	CANO
6	6222978M1	1	PROTEÇÃO	GUARD	DEFENSA
6	6222979M1	1	PROTEÇÃO	GUARD	DEFENSA
6	6222989M1	1	PROTEÇÃO	GUARD	DEFENSA
6	6222990M1	1	PROTEÇÃO	GUARD	DEFENSA
6	6222984M1	1	PROTEÇÃO	GUARD	DEFENSA
7	6222975M1	1	GARFO	FORK	HORQUILLA
8	6222988M1	1	TUBO	PIPE	CANO
9	6223983M1	2	CORRENTE	CHAIN	CADENA

Eixo Cardan
Tail Shaft
Eje Cardan

230-155

Para Plataformas Powerflex 25" E 30"
For Headers Powerflex 25" And 30"
Para Cabezal Powerflex 25" Y 30"

VALTRA

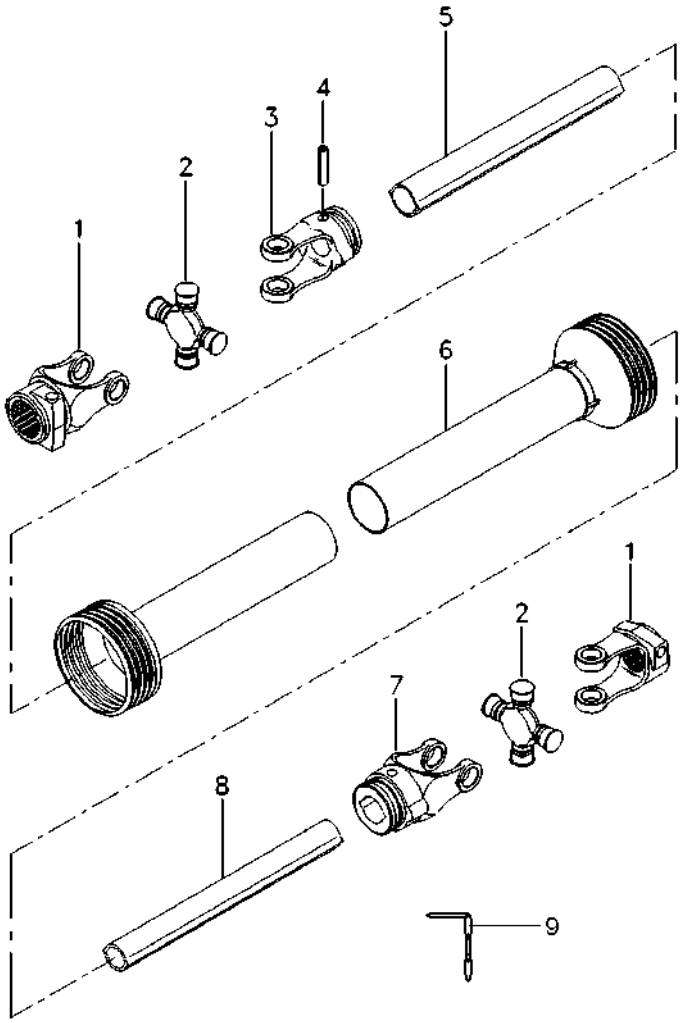

1	6223053M1	2	GARFO	FORK	HORQUILLA
2	6223054M1	2	CRUZETA	SPIDER	CRUCETA
3	6223063M1	1	GARFO	FORK	HORQUILLA
3	6223052M1	1	CONE	CONE	CONO
4	6223056M1	1	PINO ELÁSTICO	ROLL PIN	PASADOR ELASTICO
4	6223064M1	1	PINO ELÁSTICO	ROLL PIN	PASADOR ELASTICO
5	6223061M1	1	TUBO	PIPE	CANO
6	6223044M1	1	CONE	CONE	CONO
6	6223058M1	1	PROTEÇÃO	GUARD	DEFENSA
6	6223059M1	1	PROTEÇÃO	GUARD	DEFENSA
6	6223060M1	1	PROTEÇÃO	GUARD	DEFENSA
6	6223062M1	1	PROTEÇÃO	GUARD	DEFENSA
7	6223055M1	1	GARFO	FORK	HORQUILLA
8	6223057M1	1	TUBO	PIPE	CANO
9	6223983M1	2	CORRENTE	CHAIN	CADENA

Eixo Cardan
Tail Shaft
Eje Cardan

230-160

Para Plataformas Powerflex 25" E 30"
For Headers Powerflex 25" And 30"
Para Cabezal Powerflex 25" Y 30"

VALTRA

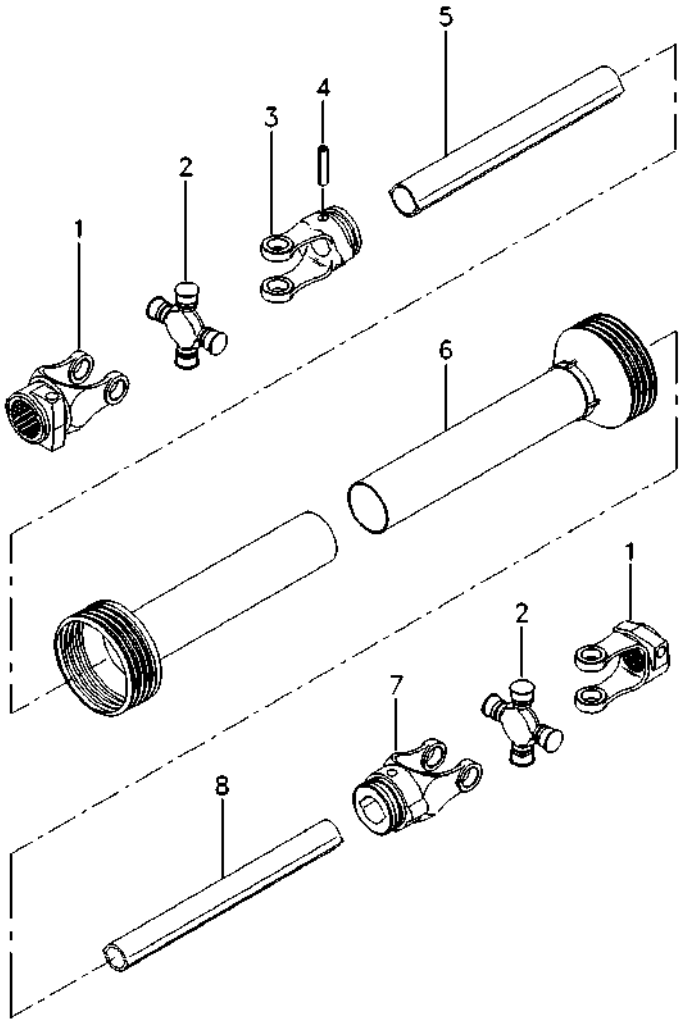

1	058619R1	2	TERMINAL	END	EXTREMO
2	058618R1	2	CRUZETA	SPIDER	CRUCETA
3	058616R1	1	TERMINAL	END	EXTREMO
4	391277X1	1	PINO	PIN	PASADOR
5	058934R1	1	TUBO	PIPE	CANO
6	058615R1	1	CJ. PROTEÇÃO	KIT, GUARD	PROTECTOR JUEGO
7	058617R1	1	TERMINAL	END	EXTREMO
8	058935R1	1	TUBO	PIPE	CANO

Instalação Dos Estabilizadores
Stabiliser Assy
Instalación Estabilizadores

230-165

VALTRA

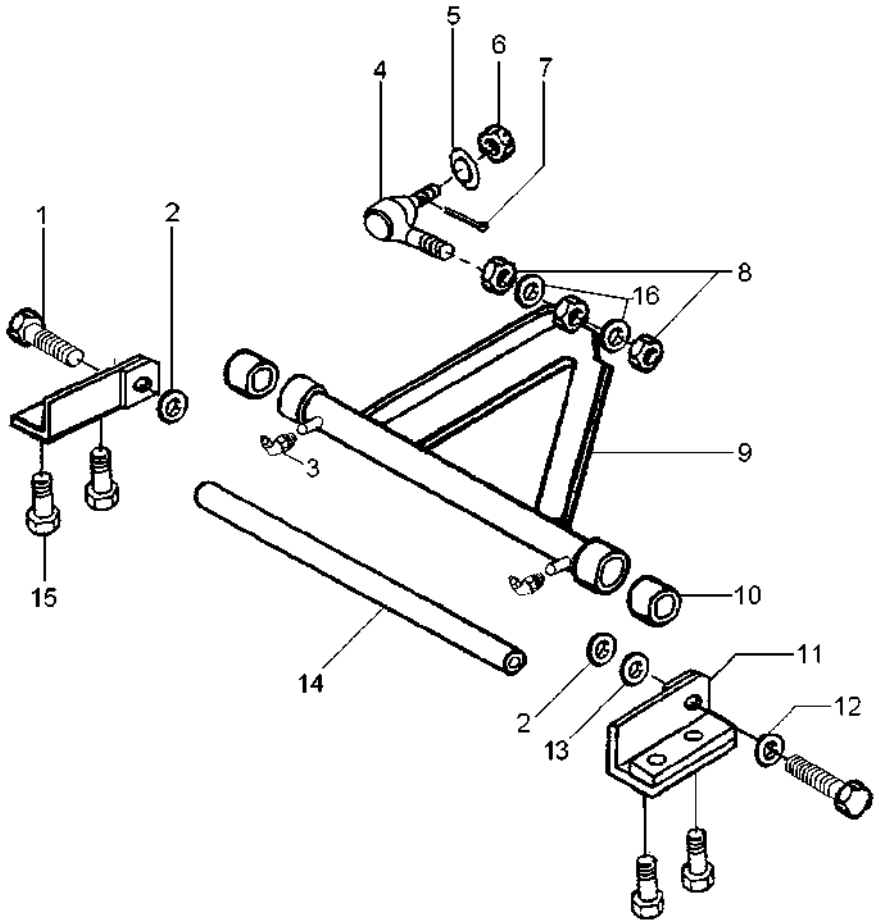

1	369175X1		2	PARAFUSO	BOLT	PERNO
2	70935086		2	ARRUELA	WASHER	ARANDELA
3	43001600	M6	2	GRAXEIRA	GREASER	ENGRASADOR
4	3590454M91		1	TERMINAL	END	EXTREMO
5	70923550		2	ARRUELA	WASHER	ARANDELA
6	70917422		1	PORCA	NUT	TUERCA
7	70918448		1	PINO	PIN	PASADOR
8	6214870M1		2	PORCA	NUT	TUERCA
9	6206355M91	18'	1	CJ.ESTABILIZADOR	KIT, STABILISER	ESTABILIZAD JUEG
9	6209281M91	25'	1	CJ.ESTABILIZADOR	KIT, STABILISER	ESTABILIZAD JUEG
9	6209168M91	30' - 20' - 16'	1	CJ.ESTABILIZADOR	KIT, STABILISER	ESTABILIZAD JUEG
10	71322827		2	BUCHA	BUSH	CASQUILLO
11	71374355	◀	1	SUPORTE	BRACKET	SOPORTE
11	71374354	▶	1	SUPORTE	BRACKET	SOPORTE
12	353439X1		2	ARRUELA	WASHER	ARANDELA
13	6219034M1	[A]	6	ARRUELA AJUSTE	ADJUST WASHER	ARRUELA AJUSTE
14	6206268M1	18"	1	EIXO	SHAFT	ARBOL
14	059473P2	25"	1	EIXO	SHAFT	ARBOL
14	059473P2	30"	1	EIXO	SHAFT	ARBOL
15	70934654		4	PARAFUSO	BOLT	PERNO
16	20400438		2	ARRUELA	WASHER	ARANDELA

[A] USAR SE NECESSÁRIO
USE IF NECESSARY
USE SI NECESSARIO

Menu

Instalação Dos Divisores
Divider Assy
Instalación Divisores

230-170

Até Nº Série 16' - 7s000011, 18' - 7s000064, 20' - 7s000069, 25' - 7s002228, 30' - 7s000650
Up To S/N 16' - 7s000011, 18' - 7s000064, 20' - 7s 000069, 25' - 7s002228, 30' - 7s000650
Hasta El N/S 16' - 7s000011, 18' - 7s000064, 20' - 7s000069, 25' - 7s002228, 30' - 7s000650

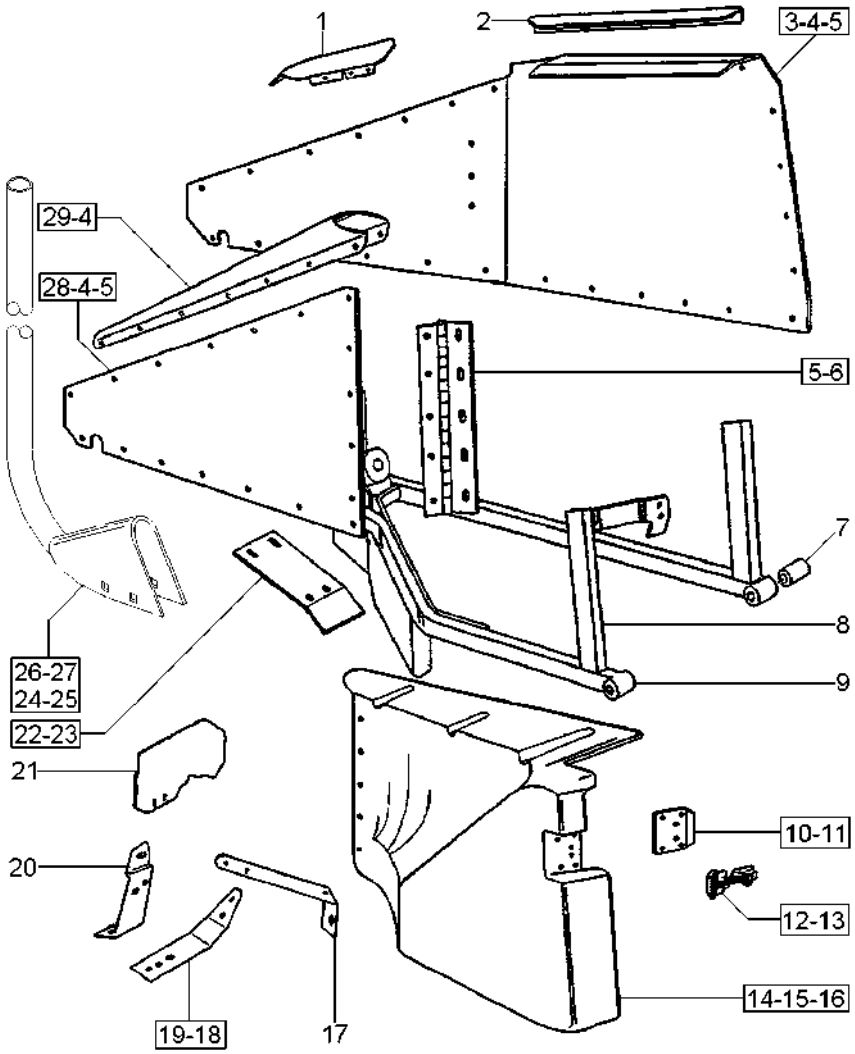

1	71368005	9 ▶	1	CAPA	CAP	TAPA
2	71374430	9 ◀ ◀	1	GUIA	GUIDE	GUIA
3	71367659	9 [B] ◀	1	LATERAL	SIDE	LATERAL
3	71365748	9 [B] ▶	1	LATERAL	SIDE	LATERAL
4	70924837	9	41	REBITE	RIVET	REMACHE
5	70924280	9	4	REBITE	RIVET	REMACHE
5	70925160	9	5	REBITE	RIVET	REMACHE
6	71367356	9	1	DOBRADIÇA	HINGE	BISAGRA
7	6202744M1		4	ESPAÇADOR	SPACER	PIEZA DISTANCIA
8	71374433	9 ◀	1	DIVISOR	DIVIDER	DIVISOR
		➡ 25' - 6S002132				
		30' - 6S000355				
8	6216627M91	9 ◀	1	DIVISOR	DIVIDER	DIVISOR
		➡ 25' - 6S002133				
		30' - 6S000356				
8	71374398	9 ▶	1	DIVISOR	DIVIDER	DIVISOR
		➡ 25' - 6S002132				
		30' - 6S000355				
8	6216626M91	9 ▶	1	DIVISOR	DIVIDER	DIVISOR
		➡ 25' - 6S002133				
		30' - 6S000356				
9	71374428	▶	1	DIVISOR	DIVIDER	DIVISOR
		➡ 25' - 6S002132				
		30' - 6S000355				
9	6216628M91	▶		DIVISOR	DIVIDER	DIVISOR
		➡ 25' - 6S002133				
		30' - 6S000356				
9	6202233M91	◀	1	DIVISOR	DIVIDER	DIVISOR
10	71367653		1	SUPORTE	BRACKET	SOPORTE
11	70925160		4	REBITE	RIVET	REMACHE
12	71348712		1	TRINCO	LATCH	CERROJO
13	70925160		4	REBITE	RIVET	REMACHE
14	71375108		1	PROTEÇÃO	GUARD	DEFENSA
15	70918157		5	PARAFUSO	BOLT	PERNO
16	70931209		5	PORCA	NUT	TUERCA
17	71374394	▶	1	REFORÇO	REINFORCEMENT	REFUERZO
18	6202290M1	▶	1	DESLIZADOR	SLIDER	CURSOR
19	70927075		7	PARAFUSO	BOLT	PERNO
20	71374391		1	BRAÇO	ARM	BRAZO
21	060958S1	▶	1	DESVIADOR	BAFFLE	DESVIADOR
21	060959S1	◀	1	DESVIADOR	BAFFLE	DESVIADOR
22	71366229		2	DEFLETOR	DEFLECTOR	DEFLECTOR
23	71335690		8	PARAFUSO	BOLT	PERNO
24	71366258	➡ 3S000414	2	PONTEIRA	TOGGLE	TENSOR
24	068708S1	◀	1	PONTEIRA	TOGGLE	TENSOR
		➡ 3S000415				

Instalação Dos Divisores
Divider Assy
Instalación Divisores

230-170

Até Nº Série 16' - 7s000011, 18' - 7s000064, 20' - 7s000069, 25' - 7s002228, 30' - 7s000650
Up To S/N 16' - 7s000011, 18' - 7s000064, 20' - 7s 000069, 25' - 7s002228, 30' - 7s000650
Hasta El N/S 16' - 7s000011, 18' - 7s000064, 20' - 7s000069, 25' - 7s002228, 30' - 7s000650

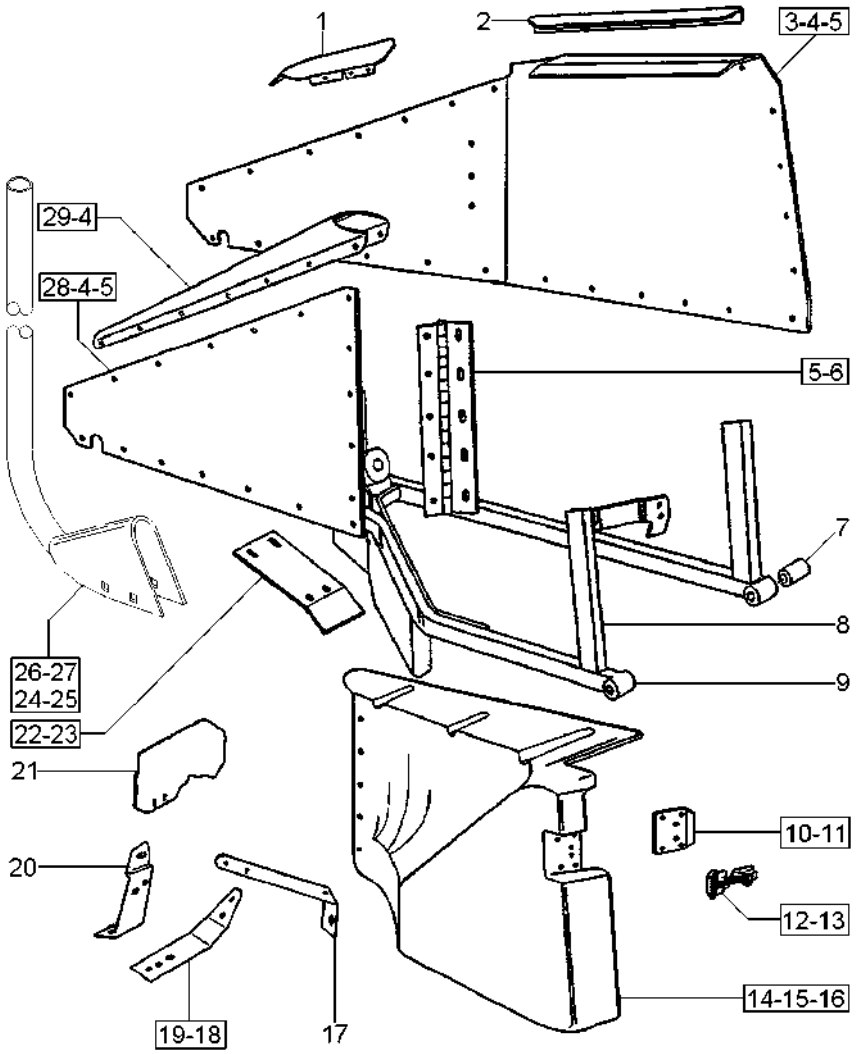

24	068690S1	▶	1	PONTEIRA	TOGGLE	TENSOR
		➡ 3S000415				
24	71366258	➡ 3S000033	2	PONTEIRA	TOGGLE	TENSOR
24	068708S1	◀	1	PONTEIRA	TOGGLE	TENSOR
		➡ 3S000034				
24	068690S1	▶	1	PONTEIRA	TOGGLE	TENSOR
		➡ 3S000034				
25	71369903		4	ESPAÇADOR	SPACER	PIEZA DISTANCIA
26	70931804	➡ 3S000414	4	PARAFUSO	BOLT	PERNO
26	70931804	➡ 3S000033	4	PARAFUSO	BOLT	PERNO
26	70931803	➡ 3S000415	4	PARAFUSO	BOLT	PERNO
26	70931803	➡ 3S000034	4	PARAFUSO	BOLT	PERNO
27	70931277		11	PORCA	NUT	TUERCA
28	71365746	9 [A] ◀	1	LATERAL	SIDE	LATERAL
28	71374427	9 [A] ▶	1	LATERAL	SIDE	LATERAL
29	71365749	9	2	DIVISOR	DIVIDER	DIVISOR

[A] EXTERNO
OUTER
EXTERNO

[B] INTERNO
INNER
INTERNO

Menu

Instalação Dos Divisores
Divider Assy
Instalación Divisores

230-175

A Partir N/S 16' - 7s000012, 18' - 7s000065, 20' - 7s000070, 25' - 7s002229, 30' - 7s000651
From S/N 16' - 7s000012, 18' - 7s000065, 20' - 7s0 00070, 25' - 7s002229, 30' - 7s000651
Desde El N/S 16' - 7s000012, 18' - 7s000065, 20' - 7s000070, 25' - 7s002229, 30' - 7s000651

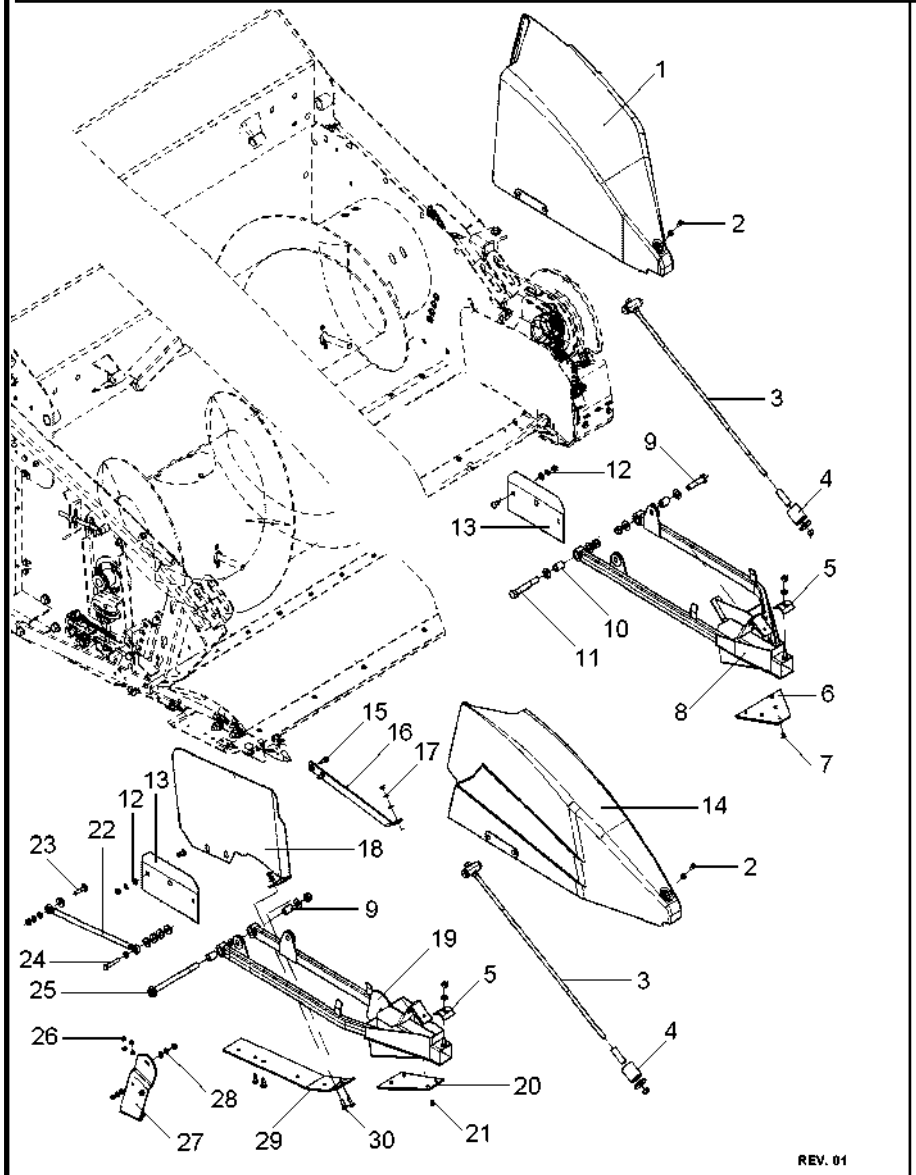

C0183235 ZZ27Z002 CPCFL02 E05 (1) 11/07 230-175

1	6228384M91	▶	1	CAPUZ	HOOD	CAPO
2	339123X1		1	PARAFUSO	BOLT	PERNO
2	390972X1		1	ARRUELA	WASHER	ARANDELA
3	6217678M91		1	CJ. TIRANTE	KIT, ROD	JUEGO DE BIELAS
4	339054X1		1	PORCA	NUT	TUERCA
4	71415224		2	BUCHA	INSERT	INSERCION
4	71415228		1	TUBO	PIPE	CANO
4	1440292X1		1	ARRUELA	WASHER	ARANDELA
5	1440329X1		1	PORCA	NUT	TUERCA
5	390734X1		1	ARRUELA	WASHER	ARANDELA
5	71415215		1	SUPORTE	BRACKET	SOPORTE
6	6231014M1	◀	1	DESLIZADOR	SLIDER	CURSOR
7	338826X1		5	REBITE	RIVET	REMACHE
8	6217675M91	◀	1	CHASSI	CHASSIS	CHASIS
9	391889X1		1	PARAFUSO	BOLT	PERNO
10	71415220		2	ESPAÇADOR	SPACER	PIEZA DISTANCIA
10	391237X1		2	PORCA	NUT	TUERCA
10	353760X1		4	ARRUELA	WASHER	ARANDELA
11	339498X1		1	PARAFUSO	BOLT	PERNO
12	390743X1		1	ARRUELA	WASHER	ARANDELA
12	3009693X1		1	PORCA	NUT	TUERCA
12	339376X1		1	ARRUELA	WASHER	ARANDELA
12	390809X1		1	PARAFUSO	BOLT	PERNO
13	71415138		1	FECHAMENTO	COVER	CUBIERTA
14	6228385M91	▶	1	CAPUZ	HOOD	CAPO
15	339169X1		2	PORCA	NUT	TUERCA
15	385370X1		2	PARAFUSO	BOLT	PERNO
15	339374X1		2	ARRUELA	WASHER	ARANDELA
15	390972X1		2	ARRUELA	WASHER	ARANDELA
16	71415219		1	REFORÇO	REINFORCEMENT	REFUERZO
17	339169X1		2	PORCA	NUT	TUERCA
17	339374X1		2	ARRUELA	WASHER	ARANDELA
17	390972X1		2	ARRUELA	WASHER	ARANDELA
18	71415217		1	CHAPA	PLATE	CHAPA
19	6217680M91	▶	1	CHASSI	CHASSIS	CHASIS
20	6231015M1	▶	1	DESLIZADOR	SLIDER	CURSOR
21	338826X1		4	REBITE	RIVET	REMACHE
22	6214596M91		1	ESTABILIZADOR	STABILISER	ESTABILIZADOR
23	390647X1		1	PARAFUSO	BOLT	PERNO
23	71341521		1	ESPAÇADOR	SPACER	PIEZA DISTANCIA
23	339376X1		1	ARRUELA	WASHER	ARANDELA
23	3009693X1		1	PORCA	NUT	TUERCA
23	390734X1		1	ARRUELA	WASHER	ARANDELA
24	339679X1		1	PARAFUSO	BOLT	PERNO
24	71341521		4	ESPAÇADOR	SPACER	PIEZA DISTANCIA
24	390734X1		1	ARRUELA	WASHER	ARANDELA
25	3012212X1		1	PARAFUSO	BOLT	PERNO
25	71415220		2	ESPAÇADOR	SPACER	PIEZA DISTANCIA
25	391237X1		1	PORCA	NUT	TUERCA
25	353760X1		2	ARRUELA	WASHER	ARANDELA

Instalação Dos Divisores
Divider Assy
Instalación Divisores

230-175

A Partir N/S 16' - 7s000012, 18' - 7s000065, 20' - 7s000070, 25' - 7s002229, 30' - 7s000651
From S/N 16' - 7s000012, 18' - 7s000065, 20' - 7s0 00070, 25' - 7s002229, 30' - 7s000651
Desde El N/S 16' - 7s000012, 18' - 7s000065, 20' - 7s000070, 25' - 7s002229, 30' - 7s000651

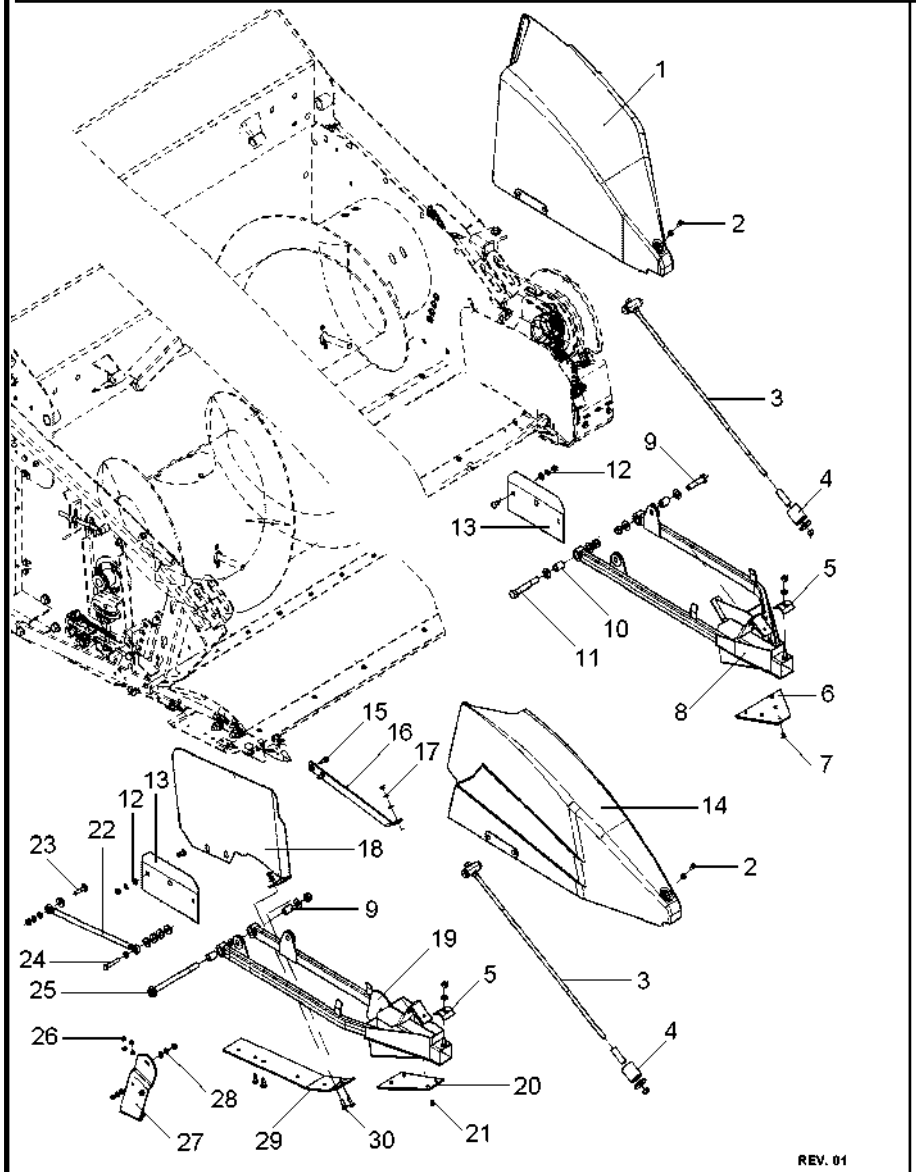

26	339169X1	2	PORCA	NUT	TUERCA
26	339374X1	2	ARRUELA	WASHER	ARANDELA
27	71415218	1	SUPORTE	BRACKET	SOPORTE
28	339376X1	1	ARRUELA	WASHER	ARANDELA
28	3009693X1	1	PORCA	NUT	TUERCA
28	390734X1	1	ARRUELA	WASHER	ARANDELA
29	6225049M1 ▶	1	DESLIZADOR	SLIDER	CURSOR
30	385370X1	4	PARAFUSO	BOLT	PERNO

Estabilizador
Stabiliser
Estabilizador

230-180

VALTRA

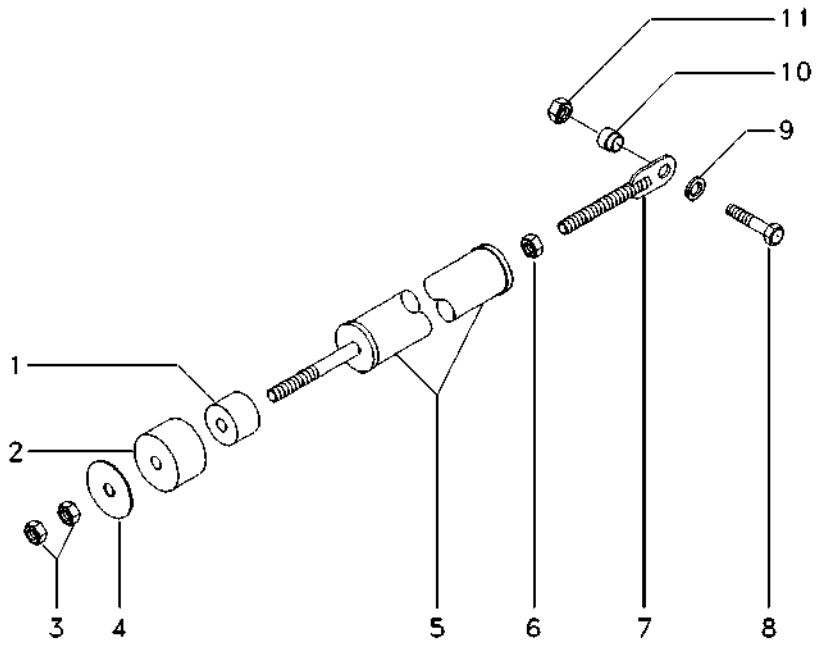

1	71369922	1	ESPAÇADOR	SPACER	PIEZA DISTANCIA
2	71308201	4	BUCHA	BUSH	CASQUILLO
3	70918213	4	PORCA	NUT	TUERCA
4	70920309	2	ARRUELA	WASHER	ARANDELA
5	71366270	2	MOLA	SPRING	RESORTE
6	70915726	2	PORCA	NUT	TUERCA
7	71374436	2	TIRANTE	ROD	VARILLA
8	70929094	2	PARAFUSO	BOLT	PERNO
9	70918431	2	ARRUELA	WASHER	ARANDELA
10	71354834	2	ESPAÇADOR	SPACER	PIEZA DISTANCIA
11	70922134	2	PORCA	NUT	TUERCA

Cj. Fixação E Acionamento Caracol
Auger Fixting And Drive
Cj.Fixación Y Accionamento Sinfin

230-185

Até Nº Série 16' - 7s000011, 18' - 7s000064, 20' - 7s000069, 25' - 7s002228, 30' - 7s000650
Up To S/N 16' - 7s000011, 18' - 7s000064, 20' - 7s 000069, 25' - 7s002228, 30' - 7s000650
Hasta El N/S 16' - 7s000011, 18' - 7s000064, 20' - 7s000069, 25' - 7s002228, 30' - 7s000650

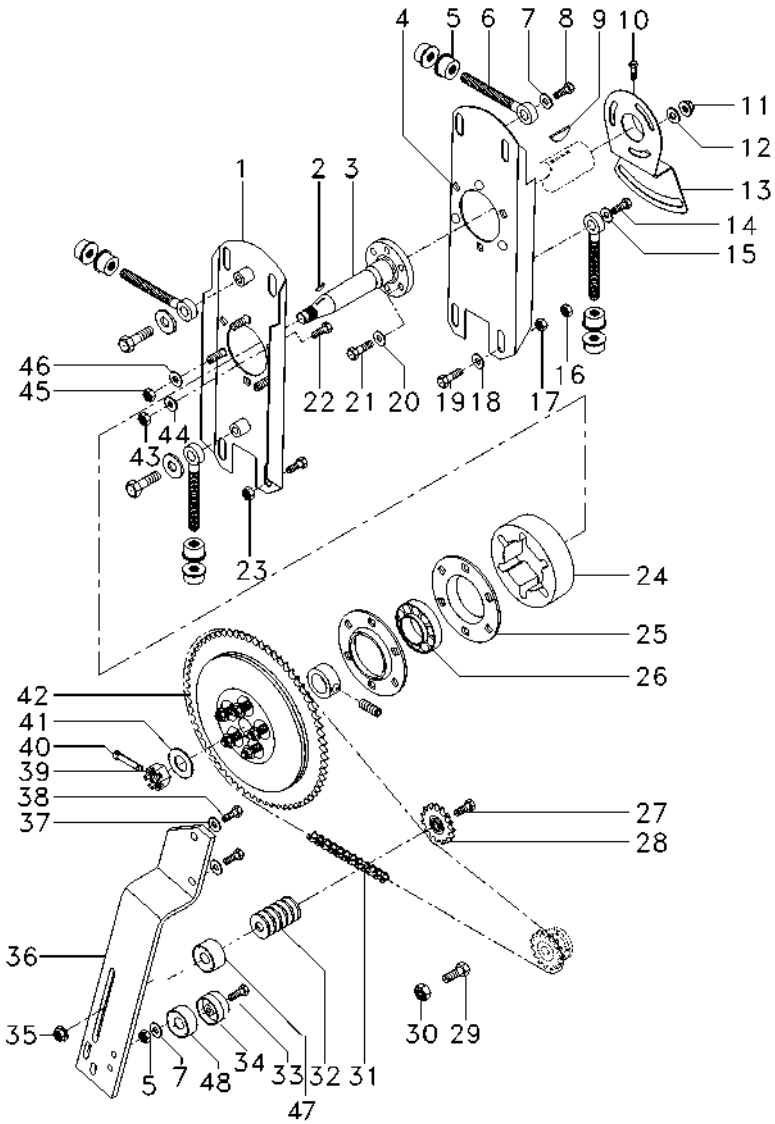

1	71385143	◀	1	SUPORTE	SUPPORT	DISPOS.DE SOSTEN
2	1440368X1		1	CHAVETA	KEY	CLAVE
3	6209495M1		1	EIXO	SHAFT	ARBOL
4	6219067M91	▶	1	SUPORTE	BRACKET	SOPORTE
5	70931187		9	PORCA	NUT	TUERCA
6	71355699		4	PARAFUSO	BOLT	PERNO
7	70918431		10	ARRUELA	WASHER	ARANDELA
8	70921176		3	PARAFUSO	BOLT	PERNO
9	70910276		1	CHAVETA	KEY	CLAVE
10	70919425		2	PARAFUSO	BOLT	PERNO
11	390877X1		3	PORCA	NUT	TUERCA
12	339026X1		3	ARRUELA	WASHER	ARANDELA
13	6219069M91		1	FLANGE	FLANGE	PLETINA
14	70921024		1	PARAFUSO	BOLT	PERNO
15	70923858		2	ARRUELA	WASHER	ARANDELA
18	70916951		8	PORCA	NUT	TUERCA
19	70916966		8	ARRUELA	WASHER	ARANDELA
20	70918199		6	ARRUELA	WASHER	ARANDELA
21	353700X1		6	PARAFUSO	BOLT	PERNO
22	70931806		6	PARAFUSO	BOLT	PERNO
23	70936525		4	PORCA	NUT	TUERCA
24	71385138		1	ESPAÇADOR	SPACER	PIEZA DISTANCIA
25	71370634		2	FLANGE	FLANGE	PLETINA
26	6202215M91		1	ROLAMENTO	BEARING	COJINETE
27	70923269	25"	1	PARAFUSO	BOLT	PERNO
		➡ 4S001400				
27	70923269	30"	1	PARAFUSO	BOLT	PERNO
		➡ 4S000156				
27	70921671	25"	1	PARAFUSO	BOLT	PERNO
		➡ 4S001401				
27	70921671	30"	1	PARAFUSO	BOLT	PERNO
		➡ 4S000157				
27	70921671	16"/ 18"/ 20"	1	PARAFUSO	BOLT	PERNO
28	6206246M91	👁 230-210 No	1	ENGRENAGEM	GEAR	ENGRANAJE
29	70931350		2	PARAFUSO	BOLT	PERNO
30	70931211		4	PORCA	NUT	TUERCA
31	6206248M91	👁 230-205 No	1	CORRENTE	CHAIN	CADENA
32	70918432		6	ARRUELA	WASHER	ARANDELA
33	70923191		1	PARAFUSO	BOLT	PERNO
34	71358077		1	ROLETE	ROLLER	RODILLO
35	70930921		1	PORCA	NUT	TUERCA
36	71373378	25"	1	SUPORTE	BRACKET	SOPORTE
		➡ 4S001400				
36	71373378	30"	1	SUPORTE	BRACKET	SOPORTE
		➡ 4S000156				
36	6209328M1	25"	1	GUIA	GUIDE	GUIA
		➡ 4S001401				
36	6209328M1	30"	1	GUIA	GUIDE	GUIA
		➡ 4S000157				
36	6209328M1	16"/ 18"/ 20"	1	GUIA	GUIDE	GUIA

Cj. Fixação E Acionamento Caracol Auger Fixting And Drive Cj.Fixación Y Accionamento Sinfin	230-185	Até Nº Série 16' - 7s000011, 18' - 7s000064, 20' - 7s000069, 25' - 7s002228, 30' - 7s000650 Up To S/N 16' - 7s000011, 18' - 7s000064, 20' - 7s 000069, 25' - 7s002228, 30' - 7s000650 Hasta El N/S 16' - 7s000011, 18' - 7s000064, 20' - 7s000069, 25' - 7s002228, 30' - 7s000650

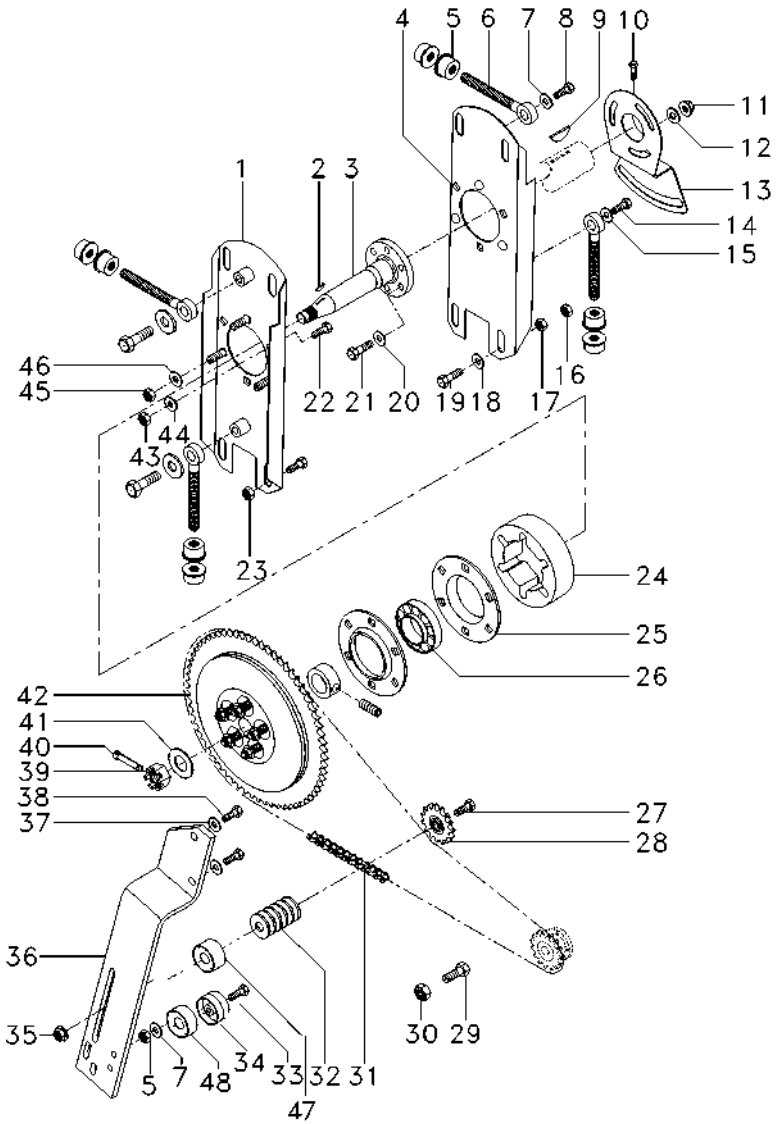

37	70917378		2 ARRUELA	WASHER	ARANDELA
38	70920415		2 PARAFUSO	BOLT	PERNO
39	339046X1		1 PORCA	NUT	TUERCA
40	1442718X1		1 PINO	PIN	PASADOR
41	339752X1		1 ARRUELA	WASHER	ARANDELA
42	6200834M91	66 230-195 No	1 CJ. LIMITADOR	KIT, STOP	JUEGO DE TOPE
42	6210043M91	60 230-200 No	1 CJ. LIMITADOR	KIT, STOP	JUEGO DE TOPE
43	70931942		6 PORCA	NUT	TUERCA
44	70918266		6 ARRUELA	WASHER	ARANDELA
45	70916950		6 PORCA	NUT	TUERCA
46	70916965		6 ARRUELA	WASHER	ARANDELA
47	6209333M1	23 mm	1 ESPAÇADOR	SPACER	PIEZA DISTANCIA
48	6209332M1	27 mm	1 ESPAÇADOR	SPACER	PIEZA DISTANCIA

Cj. Fixação E Acionamento Caracol
Auger Fixting And Drive
Cj.Fixación Y Accionamento Sinfin

230-190

A Partir N/S 16' - 7s000012, 18' - 7s000065, 20' - 7s000070, 25' - 7s002229, 30' - 7s000651
From S/N 16' - 7s000012, 18' - 7s000065, 20' - 7s0 00070, 25' - 7s002229, 30' - 7s000651
Desde El N/S 16' - 7s000012, 18' - 7s000065, 20' - 7s000070, 25' - 7s002229, 30' - 7s000651

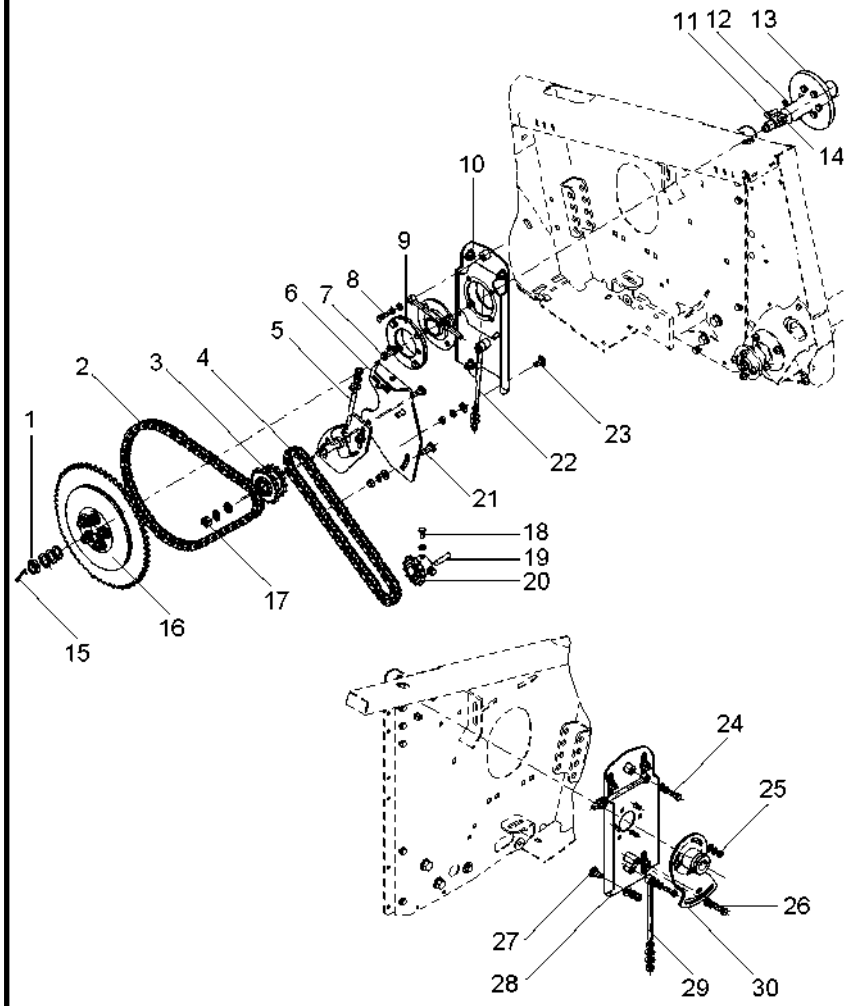

1	391233X1		1	PORCA	NUT	TUERCA
1	391393X1		3	ARRUELA	WASHER	ARANDELA
2	6233565M91		1	CJ. CORRENTE	KIT, CHAIN	CADENA JUEGO
3	6221213M91		1	CJ. RODA	KIT, WHEEL	JUEGO DE RUEDA
4	6233566M91		1	CJ. CORRENTE	KIT, CHAIN	CADENA JUEGO
5	339054X1		2	PORCA	NUT	TUERCA
5	353758X1		1	ARRUELA	WASHER	ARANDELA
5	6221210M91		1	SUPORTE	CLEVIS	GANCHO SEGURI.
6	6221205M91		1	SUPORTE	CLEVIS	GANCHO SEGURI.
7	339299X1		4	PARAFUSO	BOLT	PERNO
7	1441858X1		1	GRAXEIRA	GREASER	ENGRASADOR
7	339369X1		4	ARRUELA	WASHER	ARANDELA
8	3009494X1		2	PARAFUSO	BOLT	PERNO
8	339376X1		2	ARRUELA	WASHER	ARANDELA
8	353756X1		2	ARRUELA	WASHER	ARANDELA
9	056887P1		1	FLANGE	FLANGE	PLETINA
9	41705700		1	ROLAMENTO	BEARING	COJINETE
10	6221201M91		1	APOIO	REST	APOYO
11	3009493X1		6	PARAFUSO	BOLT	PERNO
12	339376X1		6	ARRUELA	WASHER	ARANDELA
13	6221240M1		1	EIXO	SHAFT	ARBOL
14	1440368X1		1	CHAVETA	KEY	CLAVE
15	1442974X1		1	CUPILHA	COTTER PIN	PASADOR DOUBLE
16	6210043M91	230-200 No	1	CJ. LIMITADOR	KIT, STOP	JUEGO DE TOPE
17	339034X1		1	PORCA	NUT	TUERCA
17	339377X1		1	ARRUELA	WASHER	ARANDELA
17	390346X1		1	ARRUELA	WASHER	ARANDELA
18	392310X1		2	PORCA	NUT	TUERCA
18	3009491X1		2	PARAFUSO	BOLT	PERNO
19	339589X1		1	CHAVETA	KEY	CLAVE
20	6221218M91		1	CJ. RODA	KIT, WHEEL	JUEGO DE RUEDA
21	385392X1		3	PARAFUSO	BOLT	PERNO
21	353758X1		4	ARRUELA	WASHER	ARANDELA
21	339369X1		4	ARRUELA	WASHER	ARANDELA
21	339054X1		4	PORCA	NUT	TUERCA
22	6214077M1		2	TIRANTE	ROD	VARILLA
22	353758X1		4	ARRUELA	WASHER	ARANDELA
22	339054X1		4	PORCA	NUT	TUERCA
24	353756X1		2	ARRUELA	WASHER	ARANDELA
24	339376X1		2	ARRUELA	WASHER	ARANDELA
24	3009494X1		2	PARAFUSO	BOLT	PERNO
25	339402X1		3	PORCA	NUT	TUERCA
25	353756X1		3	ARRUELA	WASHER	ARANDELA
25	339376X1		3	ARRUELA	WASHER	ARANDELA
26	353756X1		1	ARRUELA	WASHER	ARANDELA
26	339376X1		1	ARRUELA	WASHER	ARANDELA
26	3009494X1		1	PARAFUSO	BOLT	PERNO
27	339054X1		4	PORCA	NUT	TUERCA
27	339369X1		4	ARRUELA	WASHER	ARANDELA
27	353758X1		4	ARRUELA	WASHER	ARANDELA

Cj. Fixação E Acionamento Caracol Auger Fixting And Drive Cj.Fixación Y Accionamento Sinfin	230-190	A Partir N/S 16' - 7s000012, 18' - 7s000065, 20' - 7s000070, 25' - 7s002229, 30' - 7s000651 From S/N 16' - 7s000012, 18' - 7s000065, 20' - 7s0 00070, 25' - 7s002229, 30' - 7s000651 Desde El N/S 16' - 7s000012, 18' - 7s000065, 20' - 7s000070, 25' - 7s002229, 30' - 7s000651

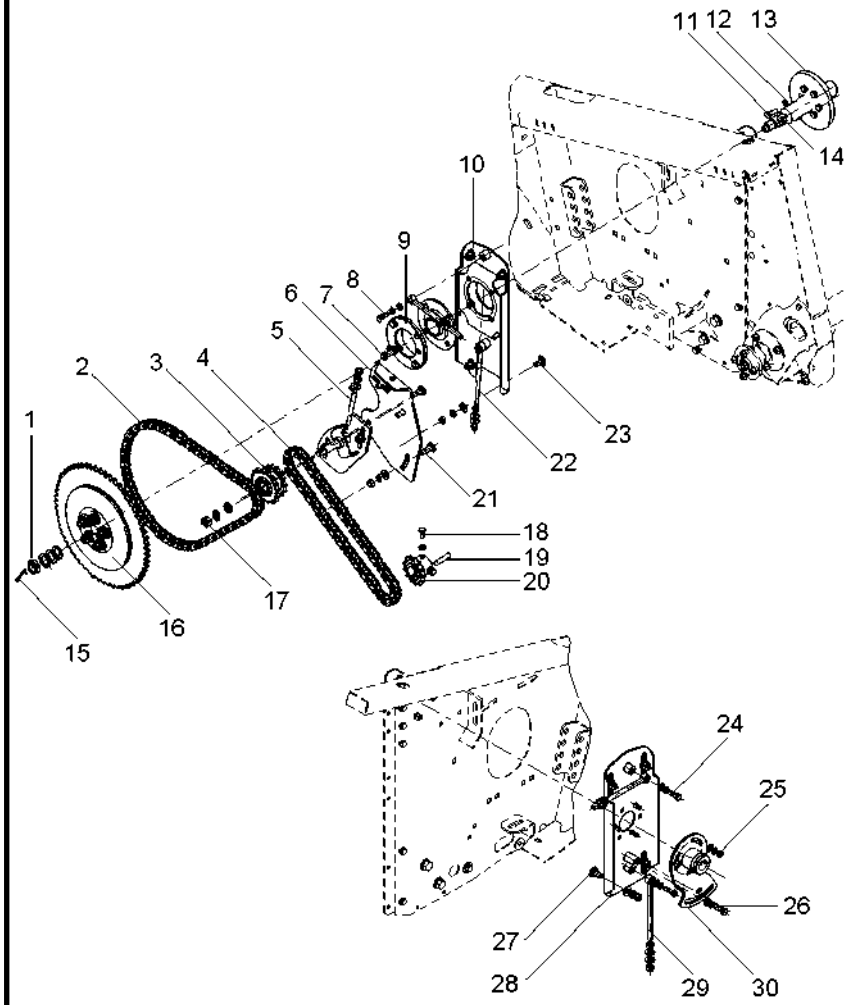

27	390731X1	4	PARAFUSO	BOLT	PERNO
28	6214075M91	1	SUPORTE	CLEVIS	GANCHO SEGURI.
30	6214083M91	1	FLANGE	FLANGE	PLETINA
30	3009357X1	1	PARAFUSO ALLEN	ALLEN BOLT	TORNILLO ALLEN

Limitador Torque
Torque Limiter
Limitador Torque

230-195

VALTRA

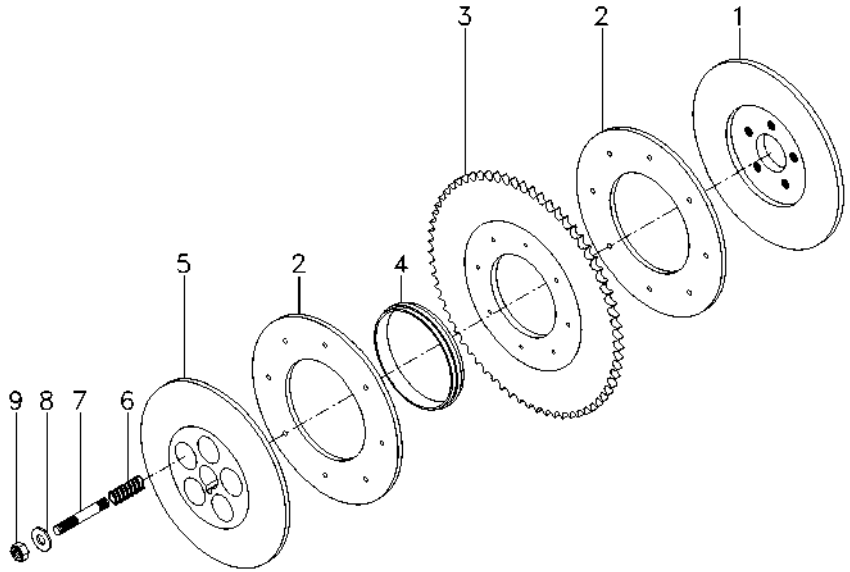

1	3099380M1		1	DISCO	DISC	DISCO
2	3099247M1		2	DISCO	DISC	DISCO
3	6201032M1	66	1	ENGRENAGEM	GEAR	ENGRANAJE
4	6200830M2		1	ANEL	RING	ARO
5	6200831M1		1	CUBO	HUB	CUBO
6	6208594M1		5	MOLA	SPRING	RESORTE
7	3099470M1		5	PRISIONEIRO	STUD	ESPARRAGO
8	390883X1		5	ARRUELA	WASHER	ARANDELA
9	1440759X1		5	PORCA	NUT	TUERCA

Limitador Torque
Torque Limiter
Limitador Torque

230-200

VALTRA

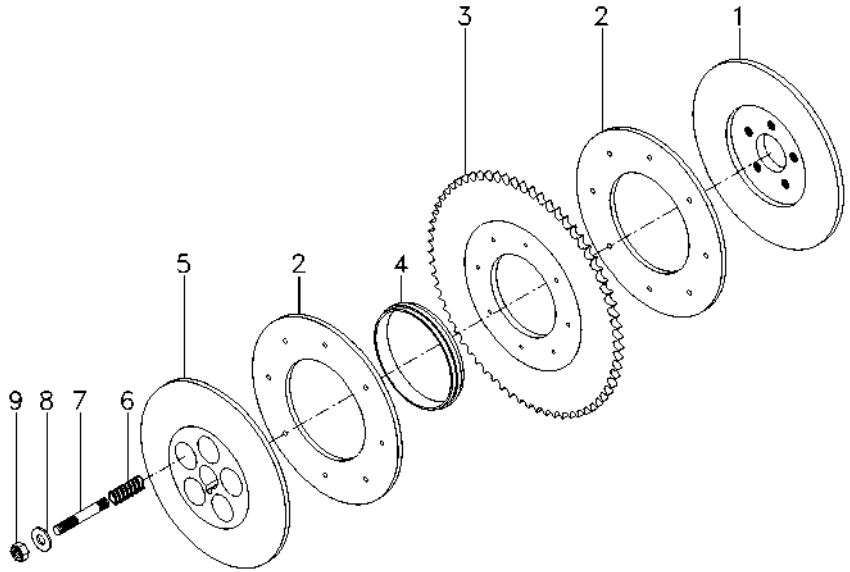

1	3099380M1		1	DISCO	DISC	DISCO
2	3099247M1		2	DISCO	DISC	DISCO
3	6208870M1	60	1	ENGRENAGEM	GEAR	ENGRANAJE
4	6200830M2		2	ANEL	RING	ARO
5	6200831M1		1	CUBO	HUB	CUBO
6	6208594M1		5	MOLA	SPRING	RESORTE
7	3099470M1		5	PRISIONEIRO	STUD	ESPARRAGO
8	390883X1		5	ARRUELA	WASHER	ARANDELA
9	1440759X1		5	PORCA	NUT	TUERCA

Cj. Corrente
Chain
Cadena

230-205

VALTRA

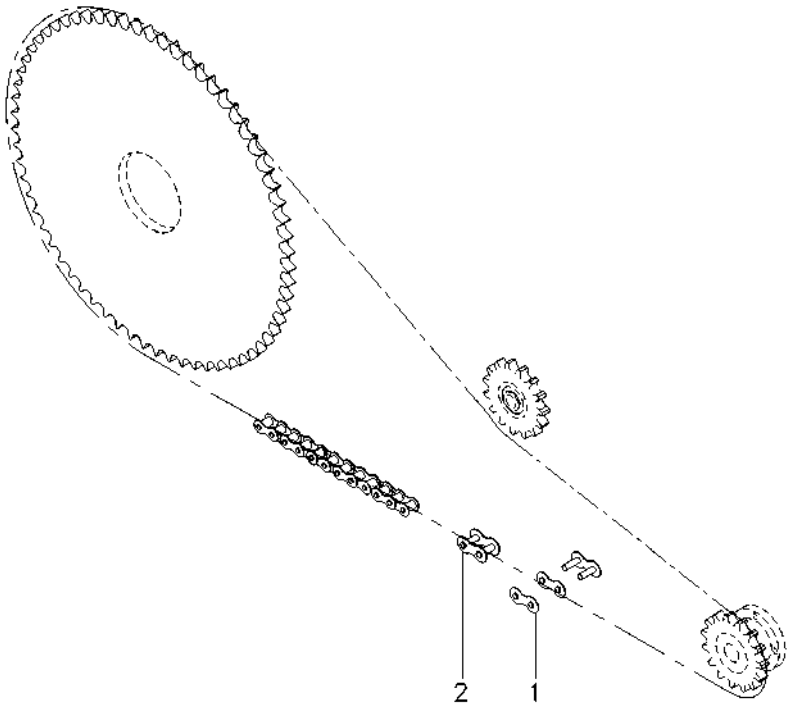

1	70914584	**1**	UNIÃO	LINK	UNION
2	70916790	**1**	ELO	LINK	ESLABON

Cj. Engrenagem Tensora
Tightener Gear Assy
Conj. Engranagem Tensora

230-210

VALTRA

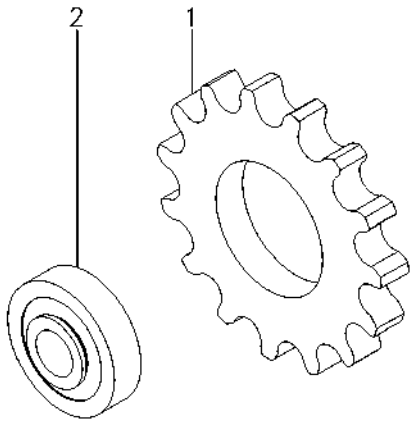

1	117509110200	15	1	ENGRENAGEM	GEAR	ENGRANAJE
2	71126056		1	ROLAMENTO	BEARING	COJINETE

Cj. Facas
Knife
Cj. Cuchillas

230-215 | **16' - 7S000011**

VALTRA

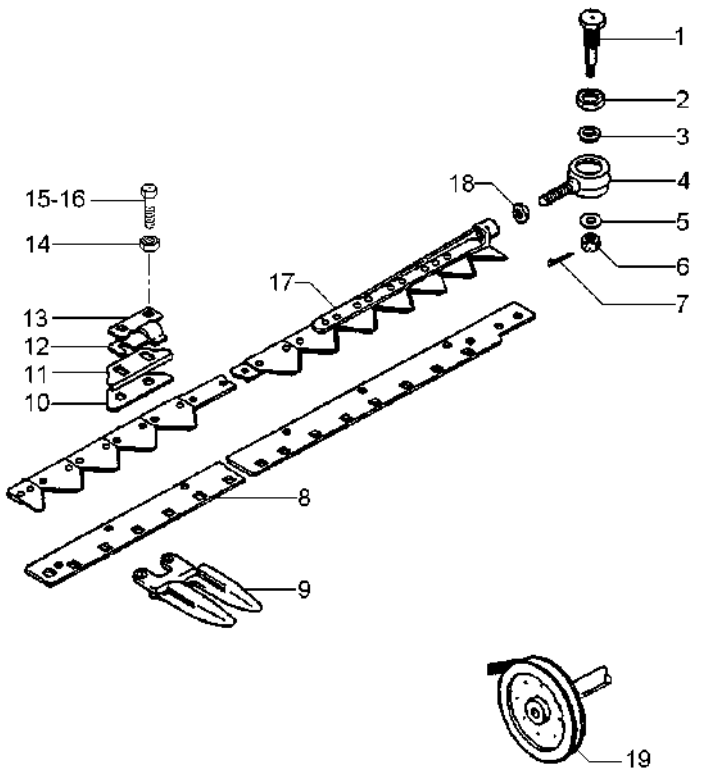

1	71335423		1	PINO	PIN	PASADOR
2	71335424		1	PORCA	NUT	TUERCA
3	71335425		1	ESPAÇADOR	SPACER	PIEZA DISTANCIA
4	6202217M91	230-240 No	1	TERMINAL	END	EXTREMO
5	70923858		1	ARRUELA	WASHER	ARANDELA
6	70917422		1	PORCA	NUT	TUERCA
7	70918452		1	CONTRAPINO	DOWEL	CENTRAJE
8	6201303M1		1	BARRA	BAR	BARRA
9	6206551M91		32	DEDO	FINGER	DEDO
10	059511P1		15	ESPAÇADOR	SPACER	PIEZA DISTANCIA
11	059512T2		15	GUIA	GUIDE	GUIA
12	71148214		15	CALÇO	SHIM	CALCE
13	71346158		1	SUPORTE	BRACKET	SOPORTE
14	70931211		64	PORCA	NUT	TUERCA
15	363905X1		34	PARAFUSO	BOLT	PERNO
16	70922787		30	PARAFUSO	BOLT	PERNO
17	6200724M91	230-250 No	1	LÂMINA	BLADE	HOJA CORTANTE

Cj. Facas
Knife
Cj. Cuchillas

230-220

18' - 7S000064

VALTRA

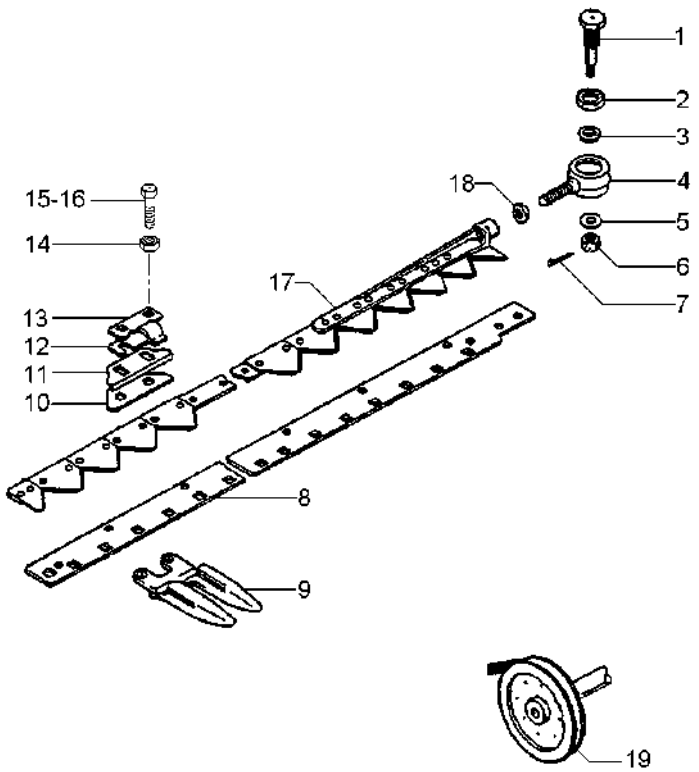

1	71335423		1 PINO	PIN	PASADOR
2	71335424		1 PORCA	NUT	TUERCA
3	71335425		1 ESPAÇADOR	SPACER	PIEZA DISTANCIA
4	6202217M91	230-240 No	1 TERMINAL	END	EXTREMO
5	70923858		1 ARRUELA	WASHER	ARANDELA
6	70917422		1 PORCA	NUT	TUERCA
7	70918452		1 CONTRAPINO	DOWEL	CENTRAJE
8	6201302M1		1 BARRA	BAR	BARRA
9	71386962		36 DEDO	FINGER	DEDO
10	059511P1		17 ESPAÇADOR	SPACER	PIEZA DISTANCIA
11	059512T2		17 GUIA	GUIDE	GUIA
12	71148214		17 CALÇO	SHIM	CALCE
13	71346158		17 SUPORTE	BRACKET	SOPORTE
14	70931211		72 PORCA	NUT	TUERCA
15	363905X1		38 PARAFUSO	BOLT	PERNO
16	70922787		34 PARAFUSO	BOLT	PERNO
17	6200723M91	230-255 No	1 LÂMINA	BLADE	HOJA CORTANTE
18	355647X1		1 PORCA	NUT	TUERCA
19	6207823M1	⌀ 202mm	1 POLIA	PULLEY	POLEA

Cj. Facas
Knife
Cj. Cuchillas

230-225

20' - 7S000069

VALTRA

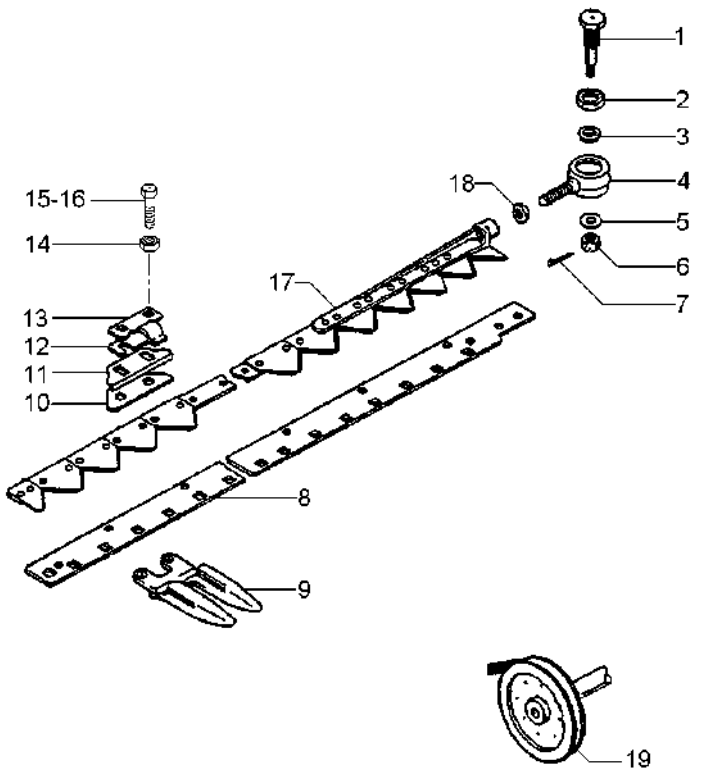

1	71335423		1	PINO	PIN	PASADOR
2	71335424		1	PORCA	NUT	TUERCA
3	71335425		1	ESPAÇADOR	SPACER	PIEZA DISTANCIA
4	6202217M91	230-240 No	1	TERMINAL	END	EXTREMO
5	70923858		1	ARRUELA	WASHER	ARANDELA
6	70917422		1	PORCA	NUT	TUERCA
7	70918452		1	CONTRAPINO	DOWEL	CENTRAJE
8	6200747M1		1	BARRA	BAR	BARRA
9	71386962		40	DEDO	FINGER	DEDO
10	059511P1		19	ESPAÇADOR	SPACER	PIEZA DISTANCIA
11	059512T2		19	GUIA	GUIDE	GUIA
12	71148214		19	CALÇO	SHIM	CALCE
13	71346158		19	SUPORTE	BRACKET	SOPORTE
14	70931211		80	PORCA	NUT	TUERCA
15	363905X1		42	PARAFUSO	BOLT	PERNO
16	70922787		38	PARAFUSO	BOLT	PERNO
17	6200722M91	230-260 No	1	LÂMINA	BLADE	HOJA CORTANTE
18	355647X1		1	PORCA	NUT	TUERCA
19	6207823M1	⌀ 202mm	1	POLIA	PULLEY	POLEA

Cj. Facas
Knife
Cj. Cuchillas

230-230

25' - 7S002228

VALTRA

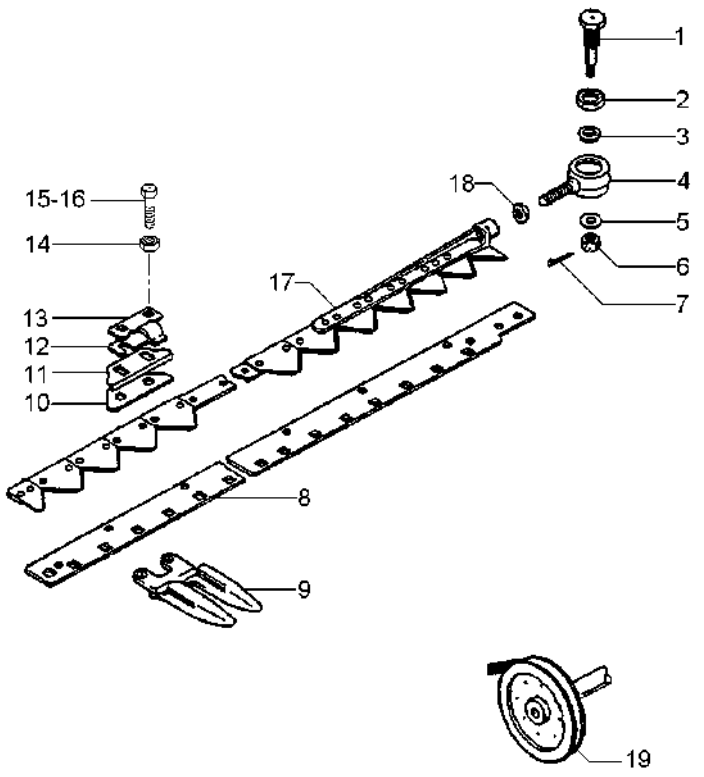

1	71335423		1	PINO	PIN	PASADOR
2	71335424		1	PORCA	NUT	TUERCA
3	71335425		1	ESPAÇADOR	SPACER	PIEZA DISTANCIA
4	6202217M91	230-240 No	1	TERMINAL	END	EXTREMO
5	70923858		1	ARRUELA	WASHER	ARANDELA
6	70917422		1	PORCA	NUT	TUERCA
7	70918452		1	CONTRAPINO	DOWEL	CENTRAJE
8	059766P1		1	BARRA	BAR	BARRA
9	71386962		50	DEDO	FINGER	DEDO
10	059511P1		20	ESPAÇADOR	SPACER	PIEZA DISTANCIA
11	059512T2		20	GUIA	GUIDE	GUIA
12	71148214		20	CALÇO	SHIM	CALCE
13	71346158		20	SUPORTE	BRACKET	SOPORTE
14	70931211		100	PORCA	NUT	TUERCA
15	363905X1		60	PARAFUSO	BOLT	PERNO
16	70922787		40	PARAFUSO	BOLT	PERNO
17	6202326M91	230-265 No	1	LÂMINA	BLADE	HOJA CORTANTE
18	355647X1		1	PORCA	NUT	TUERCA
19	6207823M1	⌀ 202mm	1	POLIA	PULLEY	POLEA

Cj. Facas
Knife
Cj. Cuchillas

230-235

30' - 7S000650

VALTRA

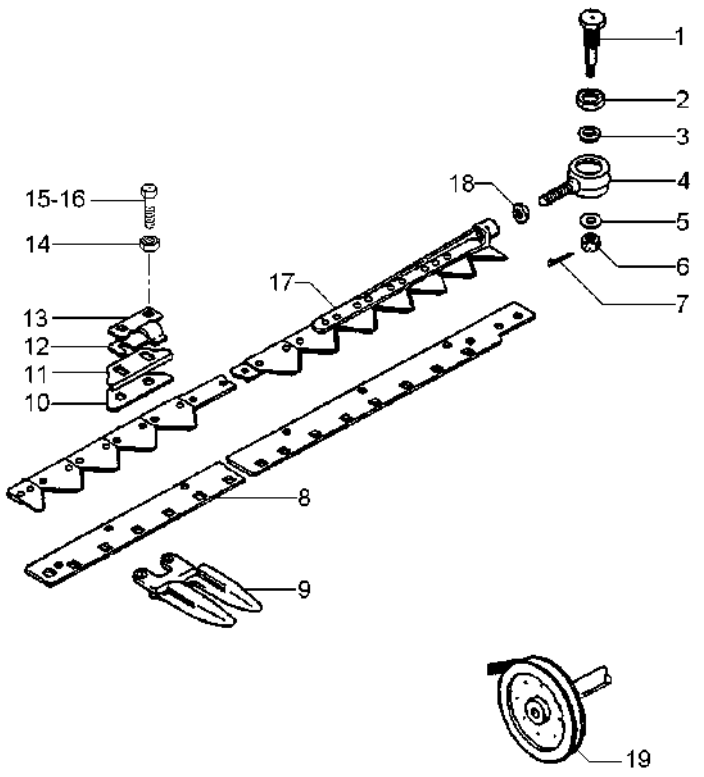

1	71335423		1	PINO	PIN	PASADOR
2	71335424		1	PORCA	NUT	TUERCA
3	71335425		1	ESPAÇADOR	SPACER	PIEZA DISTANCIA
4	6202217M91	230-240 No	1	TERMINAL	END	EXTREMO
5	70923858		1	ARRUELA	WASHER	ARANDELA
6	70917422		1	PORCA	NUT	TUERCA
7	70918452		1	CONTRAPINO	DOWEL	CENTRAJE
8	059510P1		1	BARRA	BAR	BARRA
9	71386962		80	DEDO	FINGER	DEDO
10	059511P1		27	ESPAÇADOR	SPACER	PIEZA DISTANCIA
11	059512T2		27	GUIA	GUIDE	GUIA
12	71148214		27	CALÇO	SHIM	CALCE
13	71346158		27	SUPORTE	BRACKET	SOPORTE
14	70931211		120	PORCA	NUT	TUERCA
15	363905X1		66	PARAFUSO	BOLT	PERNO
16	70922787		54	PARAFUSO	BOLT	PERNO
17	6202325M91	230-270 No	1	LÂMINA	BLADE	HOJA CORTANTE
18	355647X1		1	PORCA	NUT	TUERCA
19	6207823M1	⌀ 202mm	1	POLIA	PULLEY	POLEA

Cj. Terminal
End
Terminal

230-240

VALTRA

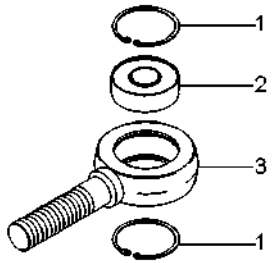

1	70927699	**2** ANEL	RING	ARO
2	71336974	**1** ROLAMENTO	BEARING	COJINETE
3	059513P1	**1** TERMINAL	TOGGLE	PERNO ENGANCHE

Cj. Terminal
End
Terminal

230-245

VALTRA

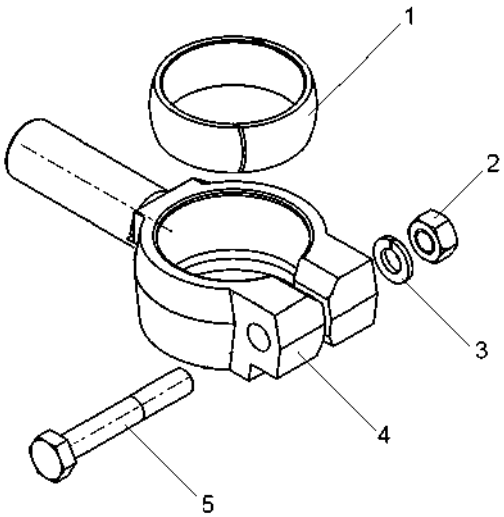

1	700719594	1	BUCHA	INSERT	INSERCION
2	339402X1	1	PORCA	NUT	TUERCA
3	339376X1	1	ARRUELA	WASHER	ARANDELA
4	6217501M91	1	TERMINAL	END	EXTREMO
5	339535X1	1	PARAFUSO	BOLT	PERNO

Cj. Lâmina
Kit, Blade
Jgo. Hoja Cortante

230-250

16' - 7S000011

VALTRA

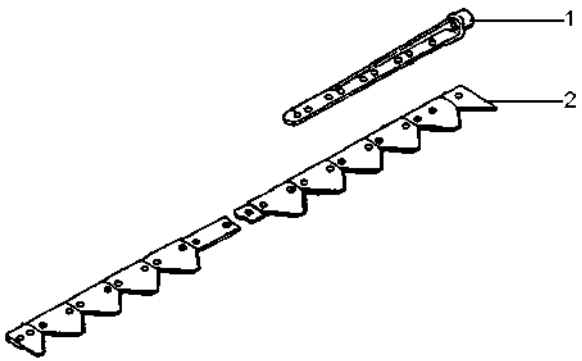

1	059509P1		**1** TERMINAL	END	EXTREMO
2	6201301M91	230-275 No	**1** FACA	BLADE CUTTER	HOJA

Cj. Lâmina
Kit, Blade
Jgo. Hoja Cortante

230-255

18' - 7S000064

VALTRA

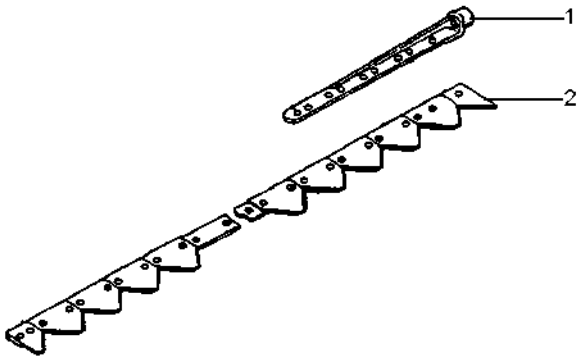

1	059509P1		**1** TERMINAL	END	EXTREMO
2	6200720M91	230-280 No	**1** FACA	BLADE CUTTER	HOJA

Cj. Lâmina
Kit, Blade
Jgo. Hoja Cortante

230-260

20' - 7S000069

VALTRA

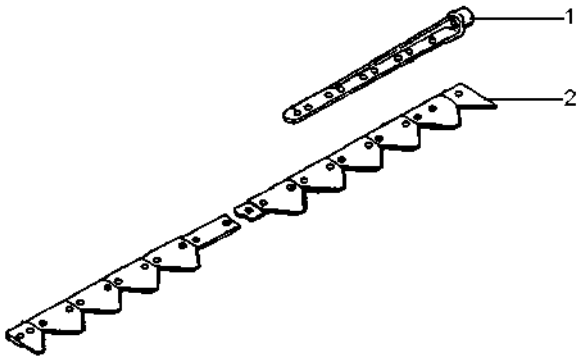

1	059509P1		**1** TERMINAL	END	EXTREMO
2	6200719M91	230-285 No	**1** FACA	KNIFE	CUCHILLA

Cj. Lâmina
Kit, Blade
Jgo. Hoja Cortante

230-265

25' - 7S002228

VALTRA

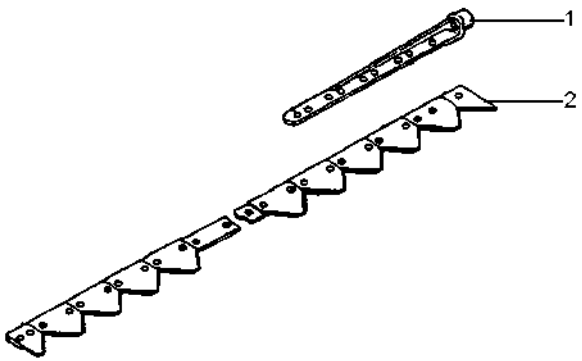

1	059509P1		**1** TERMINAL	END	EXTREMO
2	059001N1	230-290 No	**1** FACA	KNIFE	CUCHILLA

Cj. Lâmina
Kit, Blade
Jgo. Hoja Cortante

230-270

30' - 7S000650

VALTRA

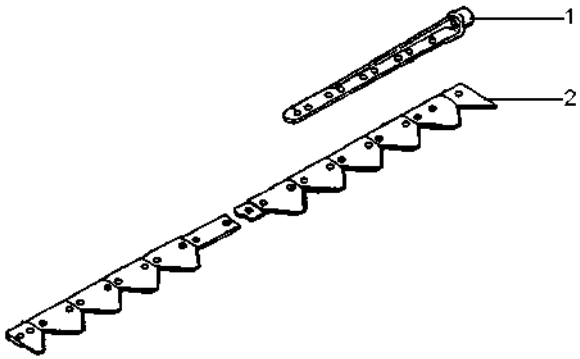

1	059509P1		**1** TERMINAL	END	EXTREMO
2	059002N1	230-295 No	**1** FACA	KNIFE	CUCHILLA

Cj. Navalhas
Edge
Cuchillas

230-275

Para Plataformas Powerflex 16'
For Headers Powerflex 16'
Para Cabezal Powerflex 16'

VALTRA

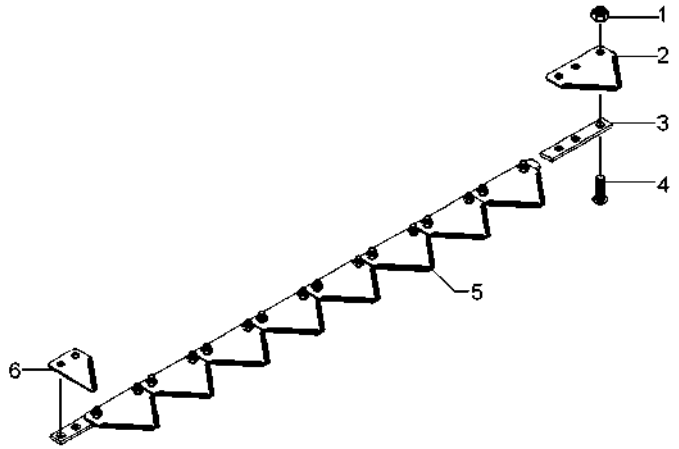

1	055743T1		**128**	PORCA	NUT	TUERCA
2	6209881M1		**1**	FACA	KNIFE	CUCHILLA
3	6200718M1	➡| 16' - 7S000011	**1**	BARRA	BAR	BARRA
3	6232438M1	|➡ 16' - 7S000012	**1**	BARRA	BAR	BARRA
4	055744T1	M6X26	**119**	PARAFUSO	BOLT	PERNO
4	055745T1	M6X23	**10**	PARAFUSO	BOLT	PERNO
5	058602T1		**63**	FACA	KNIFE	CUCHILLA
6	6209882M1		**1**	FACA	KNIFE	CUCHILLA

Cj. Navalhas
Edge
Cuchillas

230-280

Para Plataformas Powerflex 18'
For Headers Powerflex 18'
Para Cabezal Powerflex 18'

VALTRA

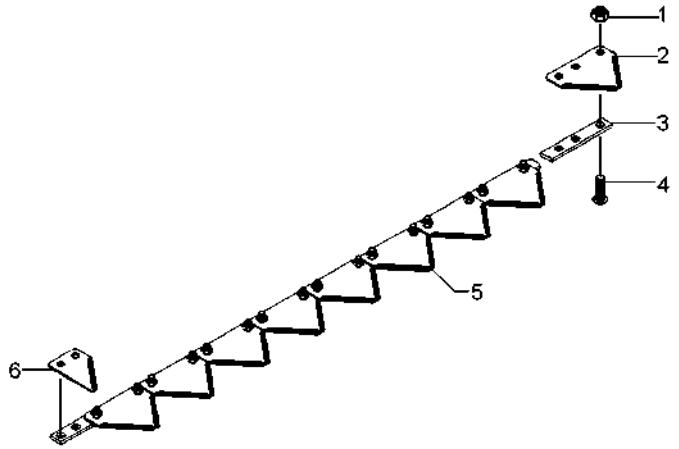

1	055743T1		**144**	PORCA	NUT	TUERCA
2	6209881M1		**1**	FACA	KNIFE	CUCHILLA
3	6200717M1	➡| 18' - 7S000064	**1**	BARRA	BAR	BARRA
3	6232439M1	|➡ 18' - 7S000065	**1**	BARRA	BAR	BARRA
4	055744T1	M6X26	**135**	PARAFUSO	BOLT	PERNO
4	055745T1	M6X23	**10**	PARAFUSO	BOLT	PERNO
5	058602T1		**71**	FACA	KNIFE	CUCHILLA
6	6209882M1		**1**	FACA	KNIFE	CUCHILLA

Cj. Navalhas
Edge
Cuchillas

230-285

Para Plataformas Powerflex 20'
For Headers Powerflex 20'
Para Cabezal Powerflex 20'

VALTRA

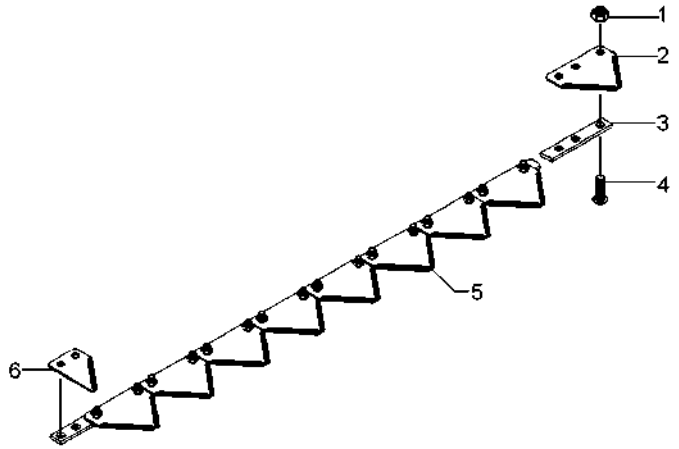

1	055743T1		**163**	PORCA	NUT	TUERCA
2	6209881M1		**1**	FACA	KNIFE	CUCHILLA
3	6200716M1	➡ 20' - 7S000069	**1**	BARRA	BAR	BARRA
3	6232440M1	➡ 20' - 7S000070	**1**	BARRA	BAR	BARRA
4	055744T1	M6X26	**153**	PARAFUSO	BOLT	PERNO
4	055745T1	M6X23	**10**	PARAFUSO	BOLT	PERNO
5	058602T1		**79**	FACA	KNIFE	CUCHILLA
6	6209882M1		**1**	FACA	KNIFE	CUCHILLA

Cj. Navalhas
Edge
Cuchillas

230-290

Para Plataformas Powerflex 25'
For Headers Powerflex 25'
Para Cabezal Powerflex 25'

VALTRA

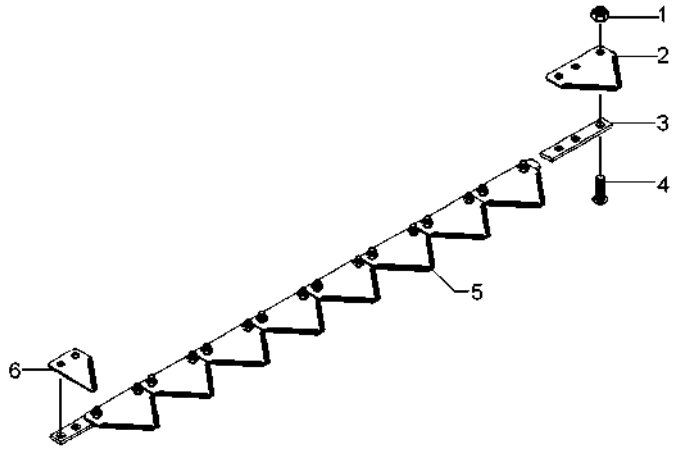

1	055743T1		**203**	PORCA	NUT	TUERCA
2	71389145		**1**	FACA	KNIFE	CUCHILLA
3	059768P1	➡| 25' - 7S002228	**1**	BARRA	BAR	BARRA
3	6232441M1	|➡ 25' - 7S002229	**1**	BARRA	BAR	BARRA
4	055744T1	M6X26	**193**	PARAFUSO	BOLT	PERNO
4	055745T1	M6X23	**10**	PARAFUSO	BOLT	PERNO
5	058602T1		**99**	FACA	KNIFE	CUCHILLA
6	71351139		**1**	FACA	KNIFE	CUCHILLA

Cj. Navalhas
Edge
Cuchillas

230-295

Para Plataformas Powerflex 30'
For Headers Powerflex 30'
Para Cabezal Powerflex 30'

VALTRA

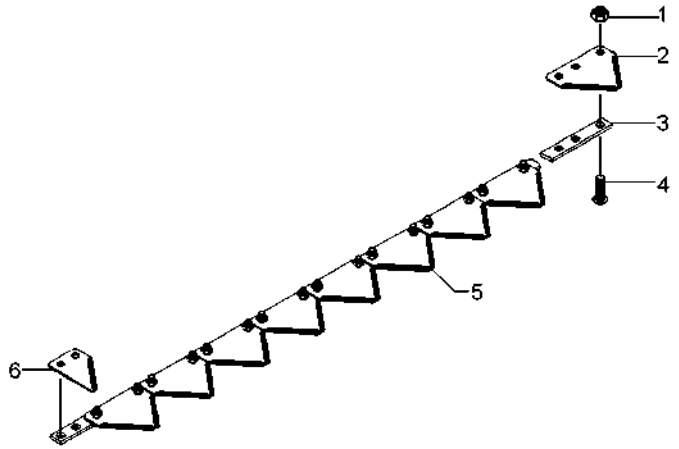

1	055743T1		**243**	PORCA	NUT	TUERCA
2	71389145		**1**	FACA	KNIFE	CUCHILLA
3	059508P1	➡ 30' - 7S000650	**1**	BARRA	BAR	BARRA
3	6231160M1	➡ 30' - 7S000651	**1**	BARRA	BAR	BARRA
4	055744T1		**233**	PARAFUSO	BOLT	PERNO
4	055745T1		**10**	PARAFUSO	BOLT	PERNO
5	058602T1		**119**	FACA	KNIFE	CUCHILLA
6	71351139		**1**	FACA	KNIFE	CUCHILLA

Instalação Acionamento Das Facas
Knife Drive Assy
Instalación Accionamiento Cuchilla

230-300

Até Nº Série 16' - 7s000011, 18' - 7s000064, 20' - 7s000069, 25' - 7s002228, 30' - 7s000650
Up To S/N 16' - 7s000011, 18' - 7s000064, 20' - 7s 000069, 25' - 7s002228, 30' - 7s000650
Hasta El N/S 16' - 7s000011, 18' - 7s000064, 20' - 7s000069, 25' - 7s002228, 30' - 7s000650

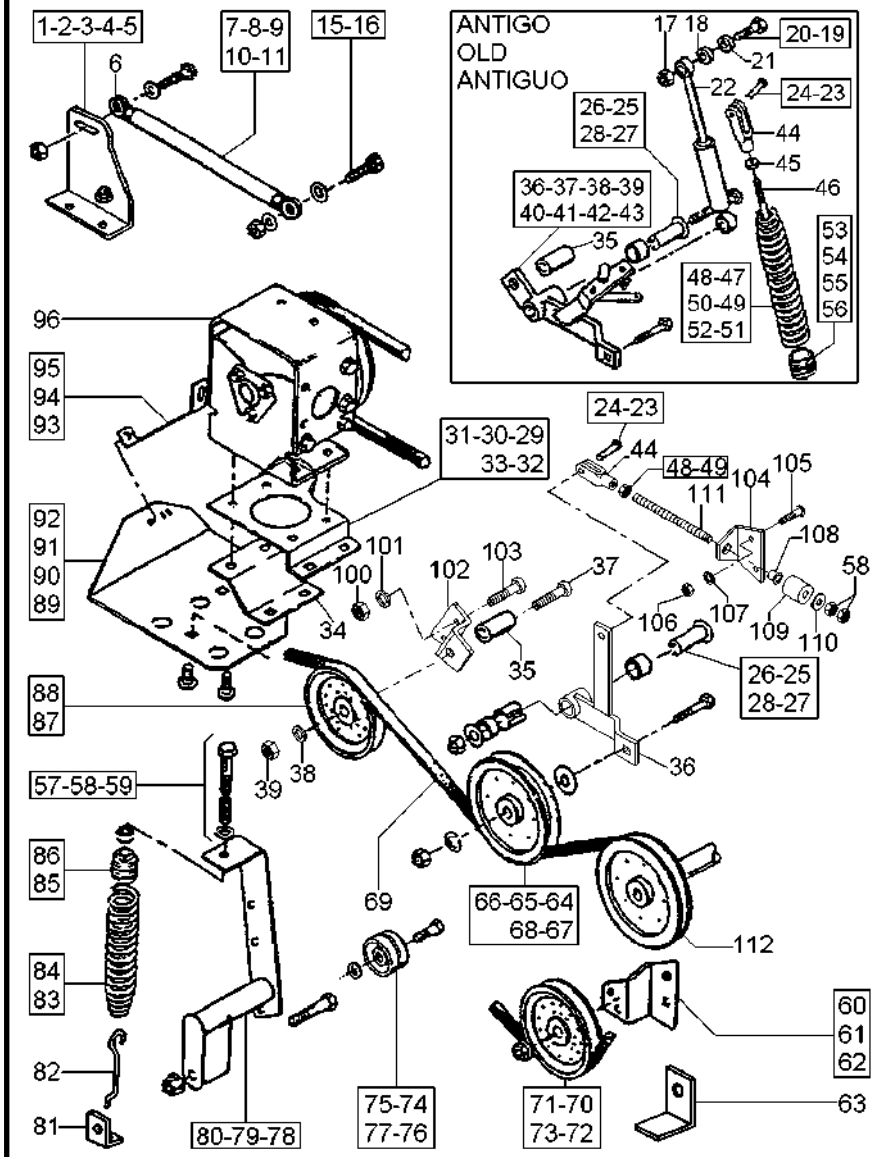

C0183174 ZZ29Z002 CPCFL02 E05 (1) 11/07 230-300

1	71374374		1	SUPORTE	BRACKET	SOPORTE
2	70921966		4	PARAFUSO	BOLT	PERNO
3	70931211		2	PORCA	NUT	TUERCA
4	70934656	332;333 ➡ 336	1	PARAFUSO	BOLT	PERNO
4	70935486	➡ 331;334;335	1	PARAFUSO	BOLT	PERNO
5	70931187		1	PORCA	NUT	TUERCA
6	71341521		4	ESPAÇADOR	SPACER	PIEZA DISTANCIA
7	71343187	230-305 No	1	ESTABILIZADOR	STABILISER	ESTABILIZADOR
8	70922869		1	PARAFUSO	BOLT	PERNO
9	70931211		1	PORCA	NUT	TUERCA
10	70922755		2	ARRUELA	WASHER	ARANDELA
11	70923428		2	PORCA	NUT	TUERCA
15	70923701		1	PARAFUSO	BOLT	PERNO
16	70931211		1	PORCA	NUT	TUERCA
17	70924058	➡ 331;334;335	2	PORCA	NUT	TUERCA
18	70918430	➡ 331;334;335	2	ARRUELA	WASHER	ARANDELA
19	70926110	➡ 331;334;335	1	PARAFUSO	BOLT	PERNO
20	70925696	➡ 331;334;335	1	PARAFUSO	BOLT	PERNO
21	71322363	➡ 331;334;335	2	ESPAÇADOR	SPACER	PIEZA DISTANCIA
22	71315999	➡ 331;334;335	1	AMORTECEDOR	DAMPER	AMORTIGUADOR
23	70929593		1	PINO	PIN	PASADOR
24	70918452		1	CONTRAPINO	DOWEL	CENTRAJE
25	71321850		1	PINO	PIN	PASADOR
26	70923407		1	PARAFUSO	BOLT	PERNO
27	70930921		1	PORCA	NUT	TUERCA
28	391459X1		1	ARRUELA	WASHER	ARANDELA
29	71339424		1	SUPORTE	BRACKET	SOPORTE
30	353726X1		2	PARAFUSO	BOLT	PERNO
31	70917373		8	ARRUELA	WASHER	ARANDELA
32	70915726		4	PORCA	NUT	TUERCA
33	70922664		2	PARAFUSO	BOLT	PERNO
34	71328300		1	SUPORTE	BRACKET	SOPORTE
35	6217709M1	332;333 ➡ 336	1	ESPAÇADOR	SPACER	PIEZA DISTANCIA
36	6203575M91	332;333 ➡ 336	1	SUPORTE	CLEVIS	GANCHO SEGURI.
37	70923111		1	PARAFUSO	BOLT	PERNO
38	391459X1		1	ARRUELA	WASHER	ARANDELA
39	70930921		1	PORCA	NUT	TUERCA
40	71369466	36➡ 331;334;335	2	BUCHA	BUSH	CASQUILLO
41	71369467	36➡ 331;334;335	1	ESPAÇADOR	SPACER	PIEZA DISTANCIA
42	70918187	36➡ 331;334;335	1	GRAXEIRA	GREASER	ENGRASADOR
43	71375110	36➡ 331;334;335	1	BRAÇO	ARM	BRAZO
44	70937465		1	GARFO	FORK	HORQUILLA
45	70916951	47➡ 331;334;335	1	PORCA	NUT	TUERCA
46	70923320	47➡ 331;334;335	1	PARAFUSO	BOLT	PERNO
47	71374652	➡ 331;334;335	1	MOLA	SPRING	RESORTE
48	70916951		1	PORCA	NUT	TUERCA
49	70917379		1	ARRUELA	WASHER	ARANDELA

Instalação Acionamento Das Facas
Knife Drive Assy
Instalación Accionamiento Cuchilla

230-300

Até Nº Série 16' - 7s000011, 18' - 7s000064, 20' - 7s000069, 25' - 7s002228, 30' - 7s000650
Up To S/N 16' - 7s000011, 18' - 7s000064, 20' - 7s 000069, 25' - 7s002228, 30' - 7s000650
Hasta El N/S 16' - 7s000011, 18' - 7s000064, 20' - 7s000069, 25' - 7s002228, 30' - 7s000650

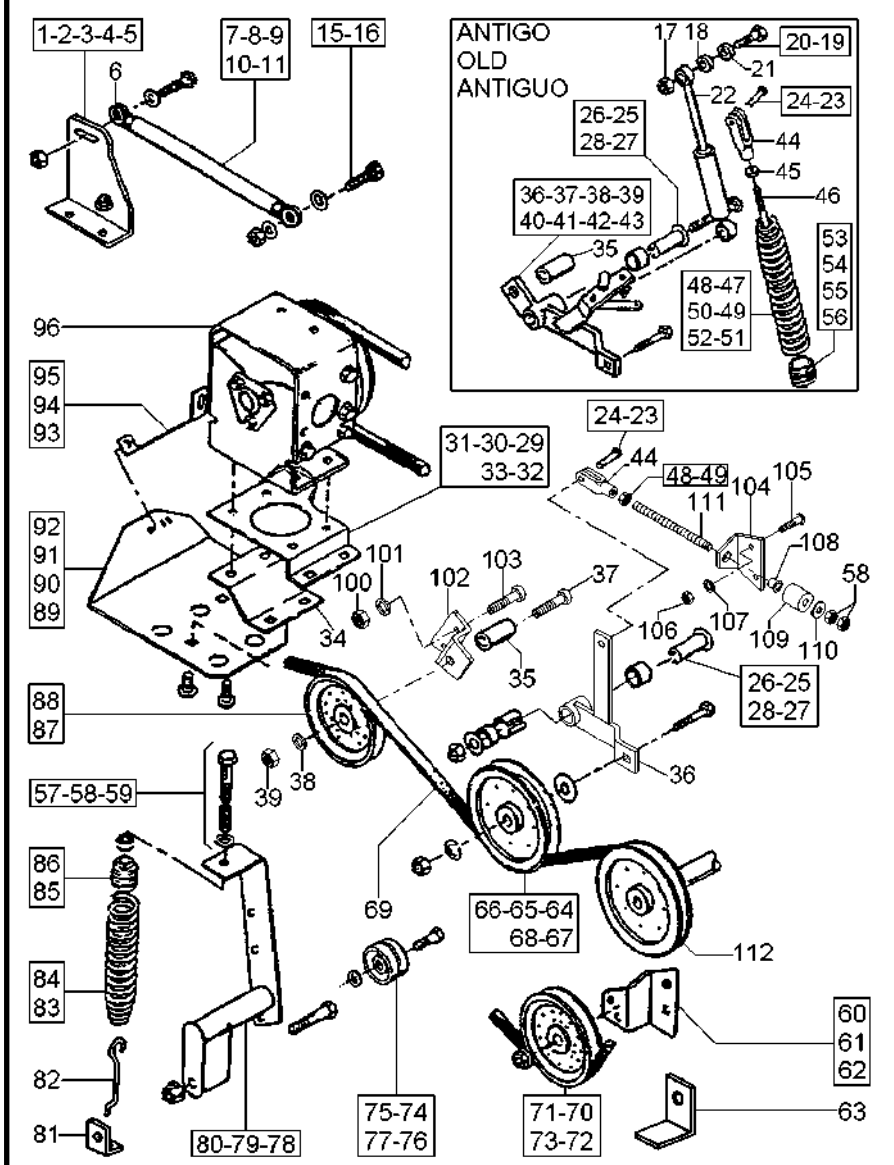

C0183174 ZZ29Z002 CPCFL02 E05 (1) 11/07 230-300

50	70935035		➡ 331;334;335	1	PARAFUSO	BOLT	PERNO
51	71369200	47	➡ 331;334;335	1	TAMPÃO	PAD	ALMOHADILLA
52	71359098	47	➡ 331;334;335	1	MOLA	SPRING	RESORTE
53	70916951		➡ 331;334;335	2	PORCA	NUT	TUERCA
54	70937461		➡ 331;334;335	2	ARRUELA	WASHER	ARANDELA
55	71350543	47	➡ 331;334;335	1	BUCHA	BUSH	CASQUILLO
56	71350542	47	➡ 331;334;335	1	TAMPÃO	PAD	ALMOHADILLA
57	70935299			1	PARAFUSO	BOLT	PERNO
58	70916951			3	PORCA	NUT	TUERCA
59	70301781			1	ARRUELA	WASHER	ARANDELA
60	71375543			1	SUPORTE	BRACKET	SOPORTE
61	70931350			2	PARAFUSO	BOLT	PERNO
62	70931211			2	PORCA	NUT	TUERCA
63	71375101			1	GUIA	GUIDE	GUIA
64	71306443			1	POLIA	PULLEY	POLEA
65	70926675			1	PARAFUSO	BOLT	PERNO
66	70928738			2	ARRUELA	WASHER	ARANDELA
67	391459X1			1	ARRUELA	WASHER	ARANDELA
68	70930921			1	PORCA	NUT	TUERCA
69	71359598			1	CORREIA	BELT	CORREA
70	71127502			1	POLIA	PULLEY	POLEA
71	354651X1			1	PARAFUSO	SCREW	TORNILLO
72	70917379			5	ARRUELA	WASHER	ARANDELA
73	70931187			1	PORCA	NUT	TUERCA
74	71358077			1	ROLETE	ROLLER	RODILLO
75	70929095			1	PARAFUSO	BOLT	PERNO
76	70931187			1	PORCA	NUT	TUERCA
77	70917379			2	ARRUELA	WASHER	ARANDELA
78	70931187			3	PORCA	NUT	TUERCA
79	70931363			3	PARAFUSO	BOLT	PERNO
80	71374372		◀	1	SUPORTE	BRACKET	SOPORTE
81	71366200			1	SUPORTE	BRACKET	SOPORTE
82	71316174	83		1	TIRANTE	ROD	VARILLA
83	71316800			1	MOLA	SPRING	RESORTE
84	71319638	83		1	MOLA	SPRING	RESORTE
85	71350542	83		1	TAMPÃO	PAD	ALMOHADILLA
86	71350543	83		1	BUCHA	BUSH	CASQUILLO
87	71307305			1	POLIA	PULLEY	POLEA
88	70918268			2	ARRUELA	WASHER	ARANDELA
89	70921703		332;333 ➡ 336	1	PARAFUSO	BOLT	PERNO
90	70930921			4	PORCA	NUT	TUERCA
91	70931377			3	PARAFUSO	BOLT	PERNO
92	71369326		◀	1	SAPATA	SHOE	ZAPATA
93	70931277			1	PORCA	NUT	TUERCA
94	70927075			1	PARAFUSO	BOLT	PERNO
95	71339439		◀	1	SUPORTE	BRACKET	SOPORTE
96	71338600		👁 230-310 No	1	CAIXA	BOX	CAJA
100	339402X1		332;333 ➡ 336	2	PORCA	NUT	TUERCA

Instalação Acionamento Das Facas
Knife Drive Assy
Instalación Accionamiento Cuchilla

230-300

Até Nº Série 16' - 7s000011, 18' - 7s000064, 20' - 7s000069, 25' - 7s002228, 30' - 7s000650
Up To S/N 16' - 7s000011, 18' - 7s000064, 20' - 7s 000069, 25' - 7s002228, 30' - 7s000650
Hasta El N/S 16' - 7s000011, 18' - 7s000064, 20' - 7s000069, 25' - 7s002228, 30' - 7s000650

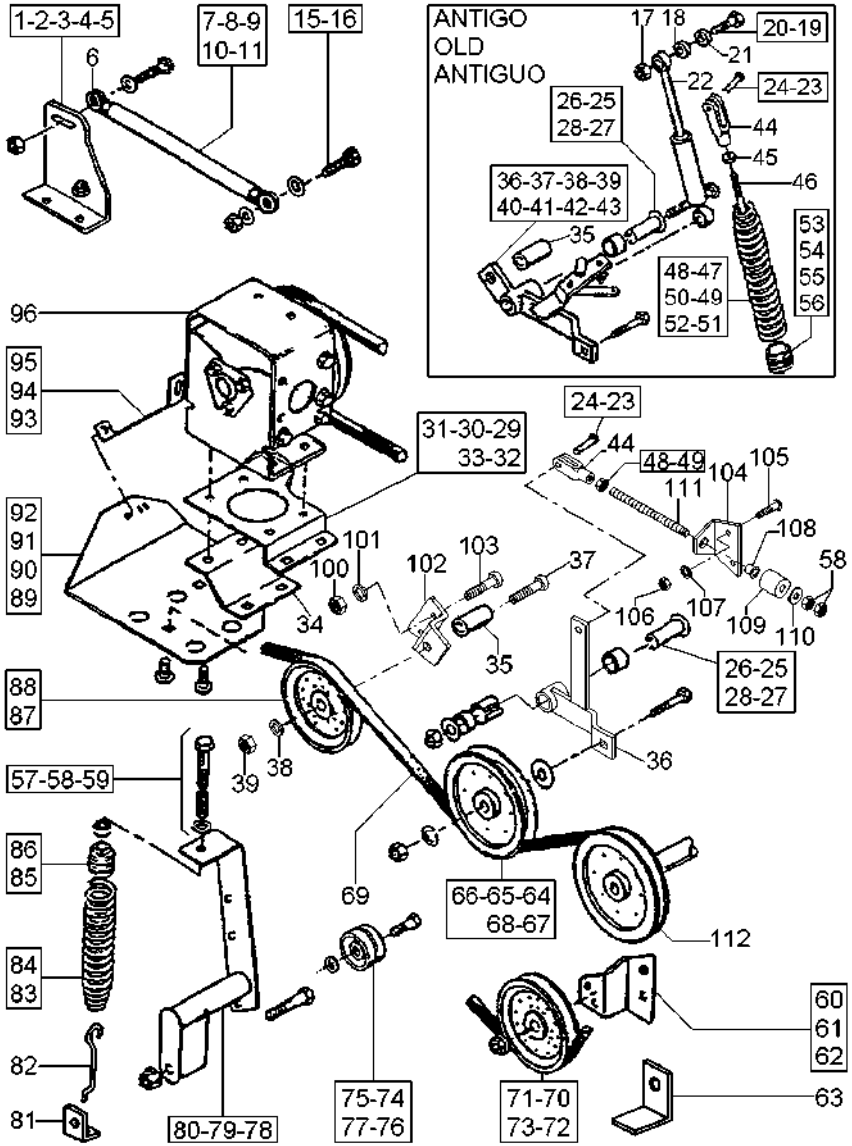

101	390734X1	332;333 ➡ 336	2 ARRUELA	WASHER	ARANDELA
102	71394569	332;333 ➡ 336	1 SUPORTE	CLEVIS	GANCHO SEGURI.
103	390809X1	332;333 ➡ 336	2 PARAFUSO	BOLT	PERNO
104	71373379	332;333 ➡ 336	1 SUPORTE	BRACKET	SOPORTE
105	142659X1	332;333 ➡ 336	2 PARAFUSO	BOLT	PERNO
106	339169X1	332;333 ➡ 336	2 PORCA	NUT	TUERCA
107	339024X1	332;333 ➡ 336	2 ARRUELA	WASHER	ARANDELA
108	71304362	332;333 ➡ 336	1 BUCHA	BUSH	CASQUILLO
109	71308201	332;333 ➡ 336	1 BUCHA	BUSH	CASQUILLO
110	70920309	332;333 ➡ 336	1 ARRUELA	WASHER	ARANDELA
111	71371598	332;333 ➡ 336	1 TIRANTE	ROD	VARILLA
112	6207823M1	∅ 202 mm	1 POLIA	PULLEY	POLEA

Estabilizador Stabiliser Estabilizador	230-305	Até Nº Série 16' - 7s000011, 18' - 7s000064, 20' - 7s000069, 25' - 7s002228, 30' - 7s000650 Up To S/N 16' - 7s000011, 18' - 7s000064, 20' - 7s 000069, 25' - 7s002228, 30' - 7s000650 Hasta El N/S 16' - 7s000011, 18' - 7s000064, 20' - 7s000069, 25' - 7s002228, 30' - 7s000650

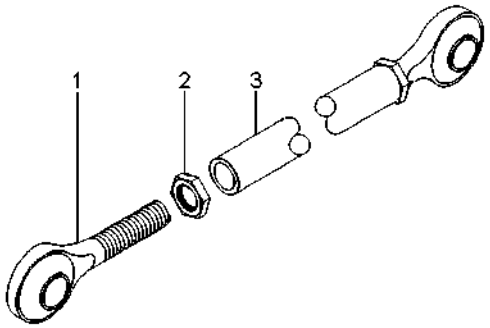

1	71312015	2 TERMINAL	END	EXTREMO
2	70918403	2 PORCA	NUT	TUERCA
3	71341519	1 EIXO	SHAFT	ARBOL

Caixa De Acionamento
Drive Box
Caja De Acionamento

230-310

Até Nº Série 16' - 7s000011, 18' - 7s000064, 20' - 7s000069, 25' - 7s002228, 30' - 7s000650
Up To S/N 16' - 7s000011, 18' - 7s000064, 20' - 7s 000069, 25' - 7s002228, 30' - 7s000650
Hasta El N/S 16' - 7s000011, 18' - 7s000064, 20' - 7s000069, 25' - 7s002228, 30' - 7s000650

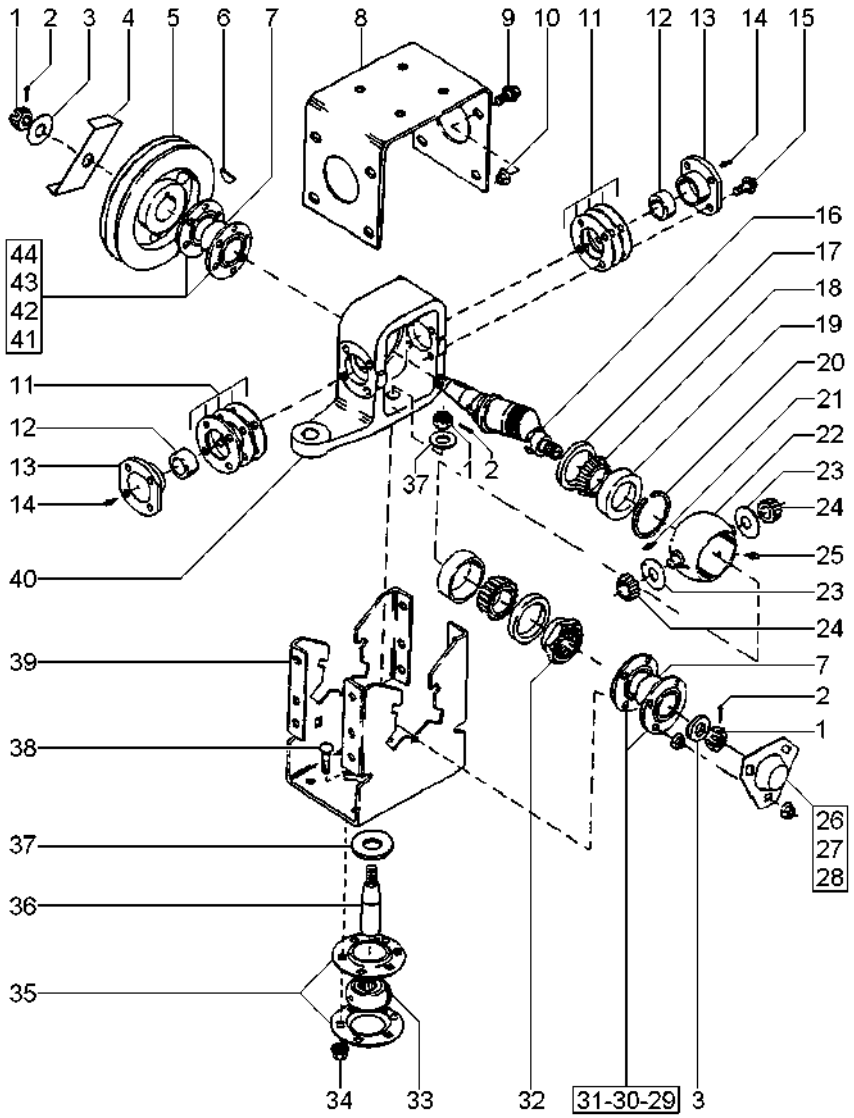

1	70934976		3	PORCA	NUT	TUERCA
2	70918454		3	CONTRAPINO	DOWEL	CENTRAJE
3	70927901		1	ARRUELA	WASHER	ARANDELA
4	71362414		1	HÉLICE	FAN	VENTILADOR
5	71320934		1	POLIA	PULLEY	POLEA
6	70905126		1	CHAVETA	KEY	CLAVE
7	71333775		2	ROLAMENTO	BEARING	COJINETE
8	71353693		1	TAMPA	COVER	CUBIERTA
9	70935966		8	PARAFUSO	BOLT	PERNO
10	70931211		X	PORCA	NUT	TUERCA
11	71312130	0.010	X	CALÇO	SHIM	CALCE
11	71312131	0.005	X	CALÇO	SHIM	CALCE
11	71312132	0.002	X	CALÇO	SHIM	CALCE
12	70241380		2	CAPA	BOOT	PROTECCION
13	71317411		2	FLANGE	FLANGE	PLETINA
14	70922887		2	GRAXEIRA	GREASER	ENGRASADOR
15	70937098		8	PARAFUSO	BOLT	PERNO
16	71338588		1	ÁRVORE	AXLE	EJE
17	71307536		2	RETENTOR	SEAL	RETEN
18	70549839		2	CONE	CONE	CONO
19	70549840		2	CAPA	BOOT	PROTECCION
20	71314218		1	ESPAÇADOR	SPACER	PIEZA DISTANCIA
21	70916619		1	RESPIRO	BREATHER	RESPIRADERO
22	71315489		1	ROLAMENTO	BEARING	COJINETE
23	71312133		2	PROTEÇÃO	GUARD	DEFENSA
24	70225608		2	CONE	CONE	CONO
25	70915276		1	GRAXEIRA	GREASER	ENGRASADOR
26	70923220		3	PARAFUSO	BOLT	PERNO
27	71320929		1	PROTEÇÃO	GUARD	DEFENSA
28	70931211		X	PORCA	NUT	TUERCA
29	71370130	72MM	2	FLANGE	FLANGE	PLETINA
30	70931350		X	PARAFUSO	BOLT	PERNO
31	70931211		X	PORCA	NUT	TUERCA
32	71325325		1	PORCA	NUT	TUERCA
33	71349955	230-315 No	1	ROLAMENTO	BEARING	COJINETE
34	70931211		X	PORCA	NUT	TUERCA
35	71369864		2	FLANGE	FLANGE	PLETINA
36	71349959		1	PINO	PIN	PASADOR
37	70918269		2	ARRUELA	WASHER	ARANDELA
38	70931350		X	PARAFUSO	BOLT	PERNO
39	71385140		1	CARCAÇA	HOUSING	ALOJAMIENTO
40	71335420		1	CARCAÇA	HOUSING	ALOJAMIENTO
41	71370634	72MM	2	FLANGE	FLANGE	PLETINA
42	70931350		X	PARAFUSO	BOLT	PERNO
43	70931211		X	PORCA	NUT	TUERCA
44	70931942		1	PORCA	NUT	TUERCA

Instalação Acionamento Das Facas
Knife Drive Assy
Instalación Accionamiento Cuchilla

230-312

A Partir N/S 16' - 7s000012, 18' - 7s000065, 20' - 7s000070, 25' - 7s002229, 30' - 7s000651
From S/N 16' - 7s000012, 18' - 7s000065, 20' - 7s0 00070, 25' - 7s002229, 30' - 7s000651
Desde El N/S 16' - 7s000012, 18' - 7s000065, 20' - 7s000070, 25' - 7s002229, 30' - 7s000651

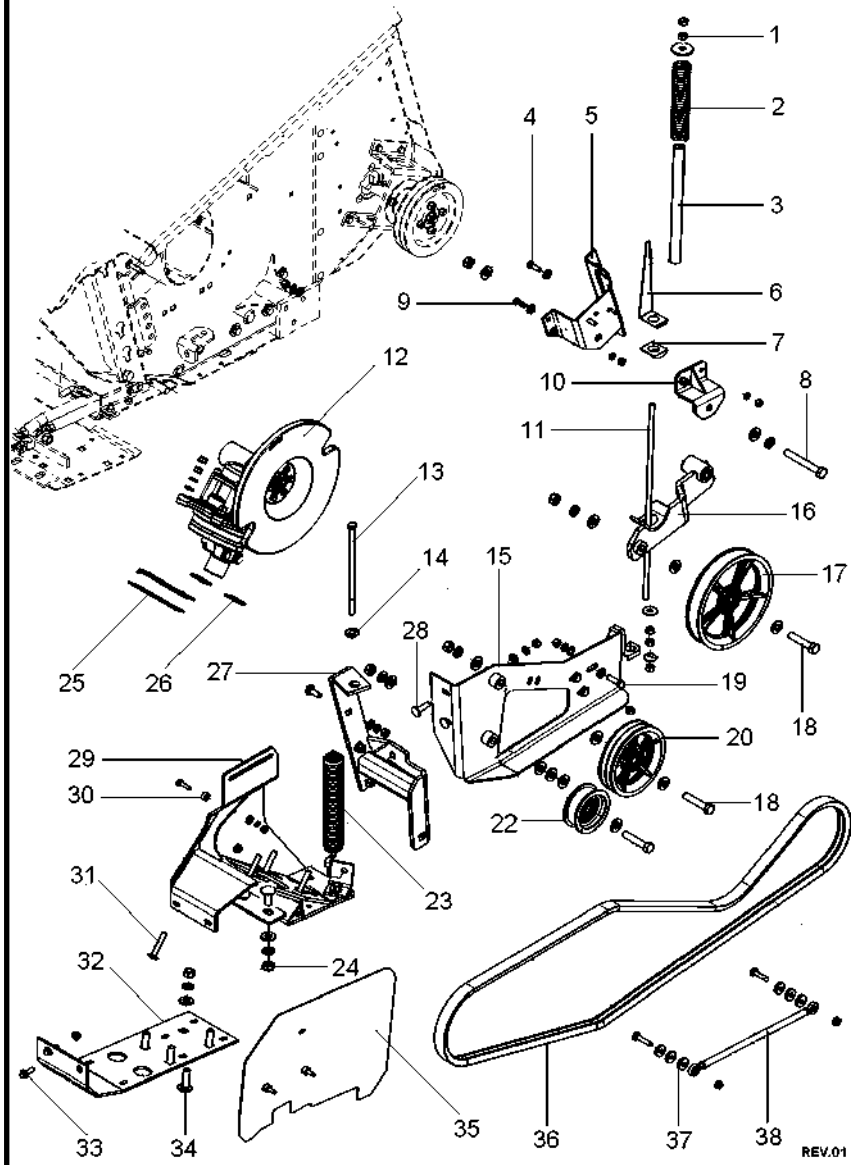

1	339054X1		6	PORCA	NUT	TUERCA
1	339882X1		1	ARRUELA	WASHER	ARANDELA
1	391387X1		1	ARRUELA	WASHER	ARANDELA
2	71356067		1	MOLA	SPRING	RESORTE
3	71404481		1	ESPAÇADOR	SPACER	PIEZA DISTANCIA
4	339451X1		2	PARAFUSO	BOLT	PERNO
4	339376X1		2	ARRUELA	WASHER	ARANDELA
4	339402X1		2	PORCA	NUT	TUERCA
4	339026X1		2	ARRUELA	WASHER	ARANDELA
5	6221235M1		1	SUPORTE	CLEVIS	GANCHO SEGURI.
6	6233366M1		1	GUIA	GUIDE	GUIA
7	71356058		1	BLOCO	BLOCK	BLOQUE
8	339034X1		1	PORCA	NUT	TUERCA
8	1440284X1		2	ARRUELA	WASHER	ARANDELA
8	339377X1		1	ARRUELA	WASHER	ARANDELA
8	339616X1		1	PARAFUSO	BOLT	PERNO
9	339376X1		4	ARRUELA	WASHER	ARANDELA
9	339402X1		4	PORCA	NUT	TUERCA
9	339026X1		4	ARRUELA	WASHER	ARANDELA
9	339401X1		4	PARAFUSO	BOLT	PERNO
10	6213308M91		1	SUPORTE	CLEVIS	GANCHO SEGURI.
11	6213313M1		1	BARRA	BAR	BARRA
11	70301781		2	ARRUELA	WASHER	ARANDELA
12	6214595M91	230-340 No	1	CJ. CAIXA	KIT, BOX	JUEGO DE CAJA
13	3010564X1		1	PARAFUSO	BOLT	PERNO
14	70301781		1	ARRUELA	WASHER	ARANDELA
15	6233049M91		1	CJ. SUPORTE	KIT, BRACKET	JUEGO SOPORTE
16	6221224M91	230-317 No	1	TENSOR	TIGHTENER	TENSADOR
17	6221004M91	230-320 No	1	CJ. POLIA	KIT, PULLEY	JUEGO DE POLEA
18	390864X1		1	PARAFUSO	BOLT	PERNO
18	339034X1		2	PORCA	NUT	TUERCA
18	1440284X1		1	ARRUELA	WASHER	ARANDELA
18	339377X1		1	ARRUELA	WASHER	ARANDELA
19	390912X1		3	PARAFUSO	BOLT	PERNO
19	339369X1		3	ARRUELA	WASHER	ARANDELA
19	339026X1		6	ARRUELA	WASHER	ARANDELA
19	339054X1		3	PORCA	NUT	TUERCA
20	6221002M91	230-325 No	1	CJ. POLIA	KIT, PULLEY	JUEGO DE POLEA
22	6221008M91	230-330 No	1	CJ. POLIA	KIT, PULLEY	JUEGO DE POLEA
23	6213331M91		1	CJ. MOLA	KIT, SPRING	RESORTE JUEGO
23	71415408		1	ENGATE	COUPLER	ACOPLADOR
24	385401X1		2	PARAFUSO	BOLT	PERNO
24	339034X1		2	PORCA	NUT	TUERCA
24	1440284X1		2	ARRUELA	WASHER	ARANDELA
24	339377X1		2	ARRUELA	WASHER	ARANDELA
25	700161385		1	CALÇO	SHIM	CALCE
25	700161386		1	CALÇO	SHIM	CALCE
26	700101221		2	CALÇO	SHIM	CALCE
27	71404734		1	SUPORTE	CLEVIS	GANCHO SEGURI.
27	1442880X1		3	PARAFUSO	BOLT	PERNO

Menu

Instalação Acionamento Das Facas
Knife Drive Assy
Instalación Accionamiento Cuchilla

230-312

A Partir N/S 16' - 7s000012, 18' - 7s000065, 20' - 7s000070, 25' - 7s002229, 30' - 7s000651
From S/N 16' - 7s000012, 18' - 7s000065, 20' - 7s0 00070, 25' - 7s002229, 30' - 7s000651
Desde El N/S 16' - 7s000012, 18' - 7s000065, 20' - 7s000070, 25' - 7s002229, 30' - 7s000651

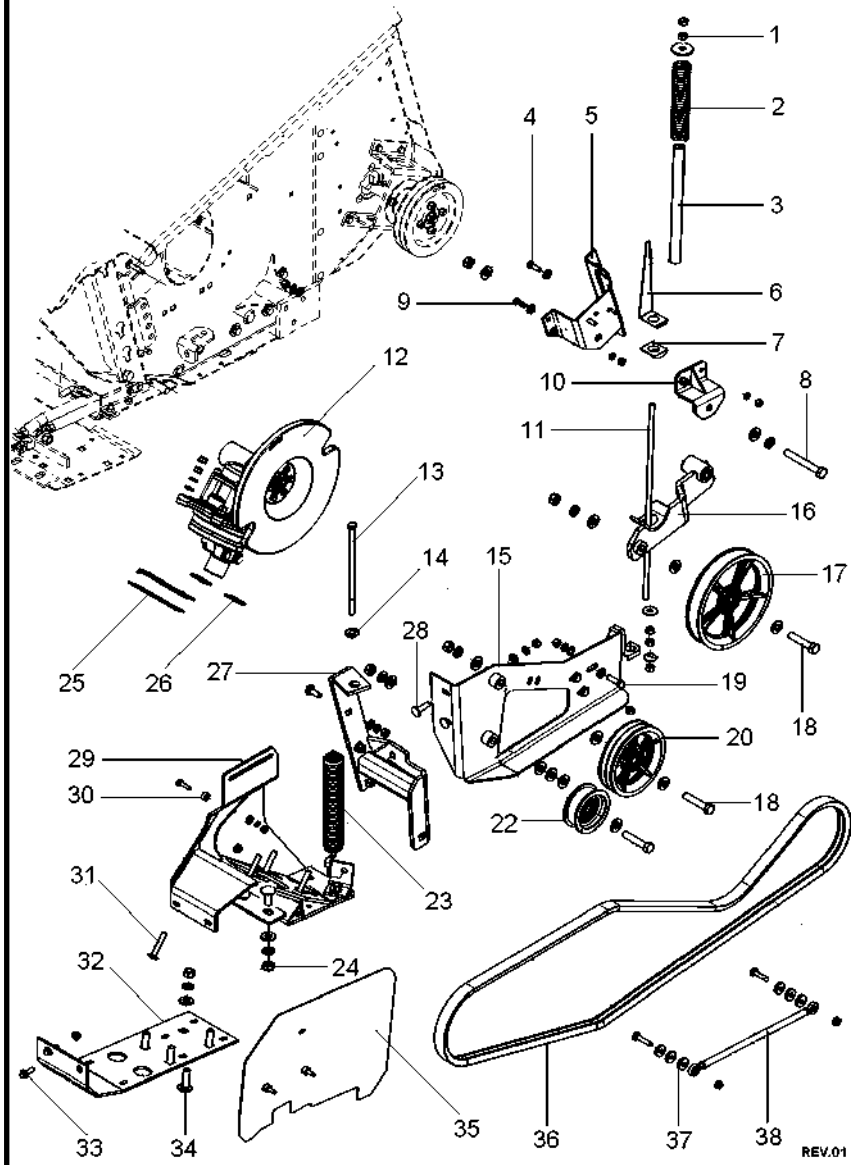

28	3009340X1		2	PARAFUSO	BOLT	PERNO
28	339369X1		2	ARRUELA	WASHER	ARANDELA
28	339026X1		2	ARRUELA	WASHER	ARANDELA
28	339054X1		2	PORCA	NUT	TUERCA
29	6213340M91		1	SUPORTE	CLEVIS	GANCHO SEGURI.
30	339169X1		3	PORCA	NUT	TUERCA
30	339374X1		3	ARRUELA	WASHER	ARANDELA
30	391577X1		3	ARRUELA	WASHER	ARANDELA
30	6255350		3	ESPAÇADOR	SPACER	PIEZA DISTANCIA
30	339148X1		3	PARAFUSO	BOLT	PERNO
31	5000024X1		4	PARAFUSO	SCREW	TORNILLO
31	339369X1		4	ARRUELA	WASHER	ARANDELA
31	339026X1		4	ARRUELA	WASHER	ARANDELA
31	339054X1		4	PORCA	NUT	TUERCA
32	6213317M1		1	BASE	BOWL	TAZA
33	3009207X1		2	PARAFUSO	BOLT	PERNO
33	3019125X1		4	PORCA	NUT	TUERCA
34	385402X1		4	PARAFUSO	BOLT	PERNO
34	339034X1		4	PORCA	NUT	TUERCA
34	1440284X1		4	ARRUELA	WASHER	ARANDELA
34	339377X1		4	ARRUELA	WASHER	ARANDELA
35	6213346M1		1	FECHAMENTO	COVER	CUBIERTA
36	6220817M1		1	CORREIA	BELT	CORREA
37	1441671X1		2	PARAFUSO ESPEC.	SCREW SPECIAL	TORNILLO ESPEC.
37	71341521		6	ESPAÇADOR	SPACER	PIEZA DISTANCIA
37	3019125X1		4	PORCA	NUT	TUERCA
38	6214596M91	230-335 No	1	ESTABILIZADOR	STABILISER	ESTABILIZADOR

Menu

Rolamento Bearing Cojinete	230-315	Até Nº Série 16' - 7s000011, 18' - 7s000064, 20' - 7s000069, 25' - 7s002228, 30' - 7s000650 Up To S/N 16' - 7s000011, 18' - 7s000064, 20' - 7s 000069, 25' - 7s002228, 30' - 7s000650 Hasta El N/S 16' - 7s000011, 18' - 7s000064, 20' - 7s000069, 25' - 7s002228, 30' - 7s000650

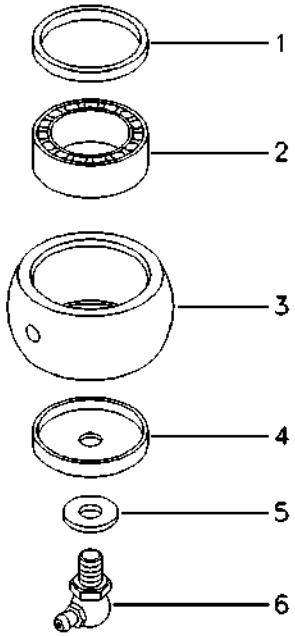

1	70934820	1	RETENTOR	SEAL	RETEN
2	70930440	1	ROLAMENTO	BEARING	COJINETE
3	71352271	1	CORPO	BODY	CUERPO
4	71349954	1	TAMPÃO	PAD	ALMOHADILLA
5	70918264	1	ARRUELA	WASHER	ARANDELA
6	70915019	1	GRAXEIRA	GREASER	ENGRASADOR

Cj. Tensor
Tightener
Tensor

230-317

VALTRA

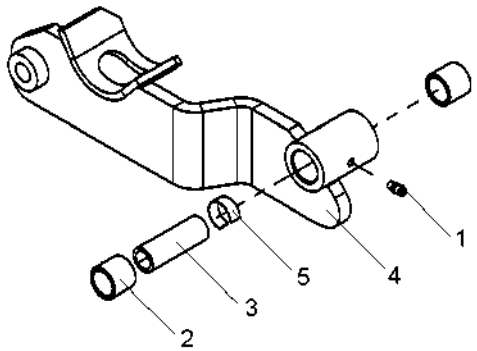

1	1441858X1	**1** GRAXEIRA	GREASER	ENGRASADOR
2	71356060	**2** LUVA	SLEEVE	MANCHA
3	71356061	**1** LUVA	SLEEVE	MANCHA
4	6221225M91	**1** CJ. BRAÇO	KIT, ARM	JUEGO DE BRAZO
5	71197117	ESPAÇADOR	SPACER	PIEZA DISTANCIA

REV.01

Polia
Pulley
Polea

230-320

VALTRA

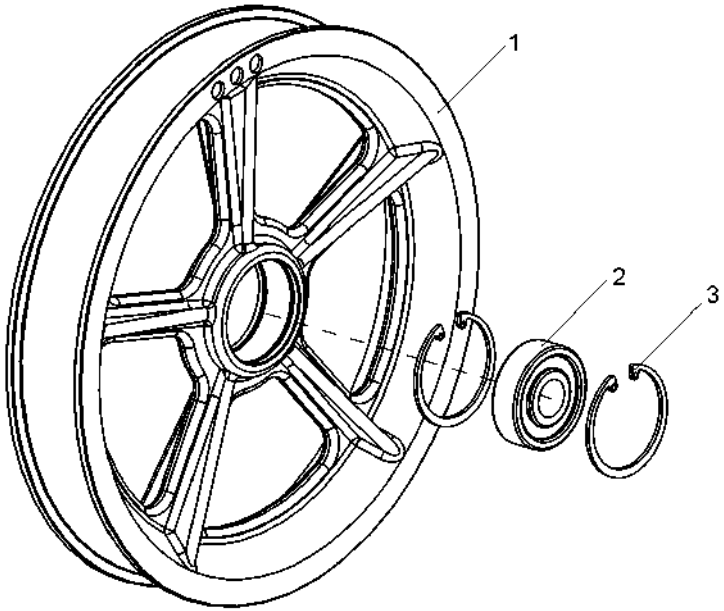

1	6221005M1	**1** POLIA	PULLEY	POLEA
2	01109115	**1** ROLAMENTO	BEARING	COJINETE
3	339199X1	**2** ANEL TRAVA	CIRCLIP	CIRCULITO

REV.01

Polia
Pulley
Polea

230-325

VALTRA

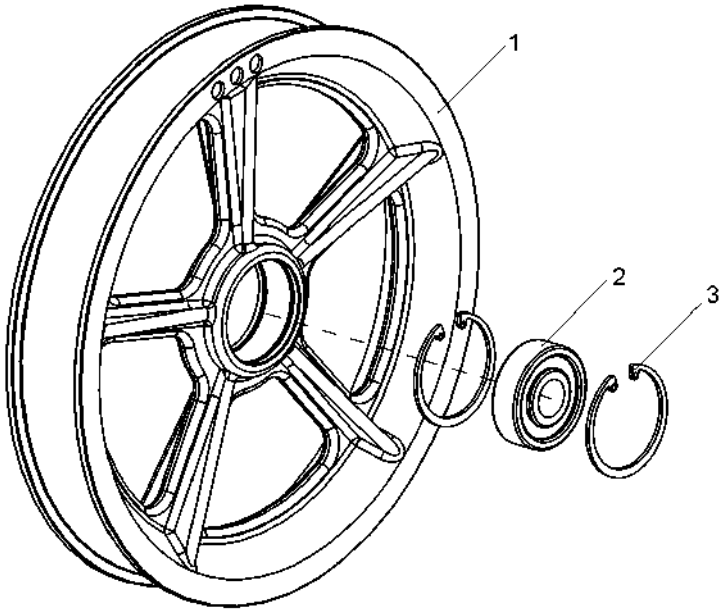

1	6221003M1	**1** POLIA	PULLEY	POLEA
2	01109115	**1** ROLAMENTO	BEARING	COJINETE
3	339199X1	**2** ANEL TRAVA	CIRCLIP	CIRCULITO

REV.01

Polia
Pulley
Polea

230-330

VALTRA

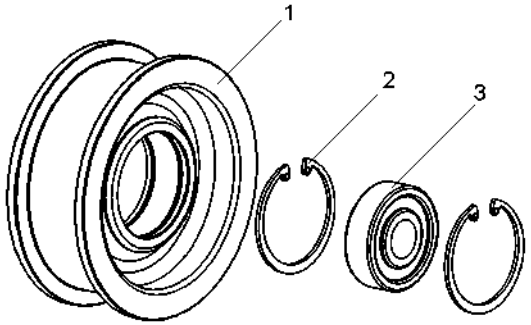

1	6221009M1	**1** POLIA	PULLEY	POLEA
2	01109115	**1** ROLAMENTO	BEARING	COJINETE
3	339199X1	**2** ANEL TRAVA	CIRCLIP	CIRCULITO

REV.01

Estabilizador
Stabiliser
Estabilizador

230-335

VALTRA

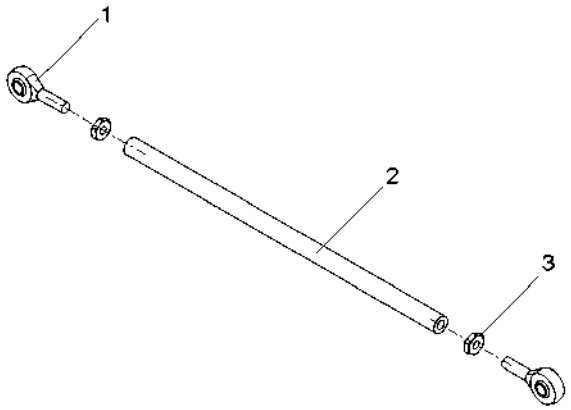

1	6214598M1	**2**	TERMINAL	END	EXTREMO
2	6214597M1	**1**	BRAÇO	ARM	BRAZO
3	392310X1	**2**	PORCA	NUT	TUERCA

REV.01

Caixa De Acionamento
Drive Box
Caja De Acionamento

230-340

VALTRA

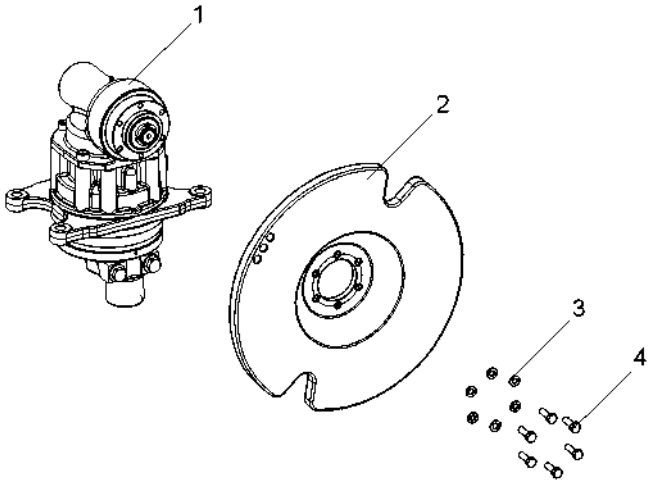

1	6227780M1	**1** CJ. CAIXA	KIT, BOX	JUEGO DE CAJA
2	6221001M1	**1** POLIA	PULLEY	POLEA
3	339374X1	**6** ARRUELA	WASHER	ARANDELA
4	391931X1	**6** PARAFUSO	BOLT	PERNO

REV.01

Instalação Do Molinete
Reel Assy
Instalacién De Molinete

230-345

Para Plataformas Powerflex 16'
For Headers Powerflex 16'
Para Cabezal Powerflex 16'

VALTRA

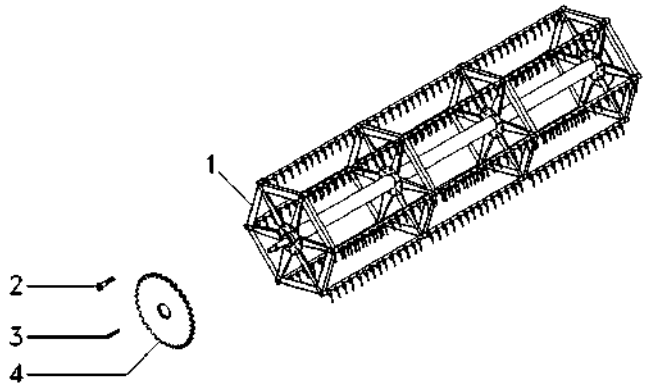

1	6200803M91	230-370 No	1	MOLINETE	REEL	MOLINETE
2	70923306		1	PARAFUSO	BOLT	PERNO
3	70905127		1	CHAVETA	KEY	CLAVE
4	71320310	78	1	ENGRENAGEM	GEAR	ENGRANAJE

Instalação Do Molinete
Reel Assy
Instalacién De Molinete

230-350

Para Plataformas Powerflex 18'
For Headers Powerflex 18'
Para Cabezal Powerflex 18'

VALTRA

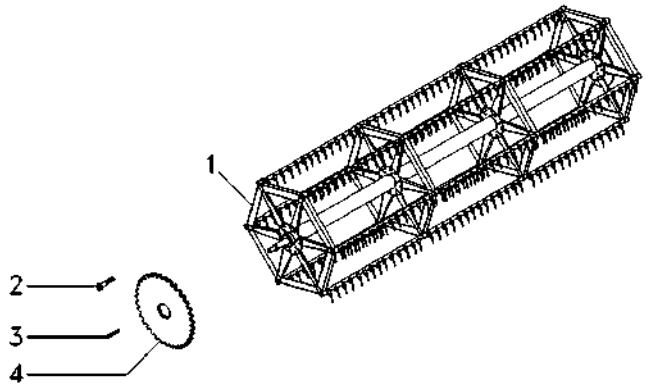

1	6200802M91	230-375 No	1	MOLINETE	REEL	MOLINETE
2	70923306		1	PARAFUSO	BOLT	PERNO
3	70905127		1	CHAVETA	KEY	CLAVE
4	71320310	78	1	ENGRENAGEM	GEAR	ENGRANAJE

Instalação Do Molinete
Reel Assy
Instalacién De Molinete

230-355

Para Plataformas Powerflex 20'
For Headers Powerflex 20'
Para Cabezal Powerflex 20'

VALTRA

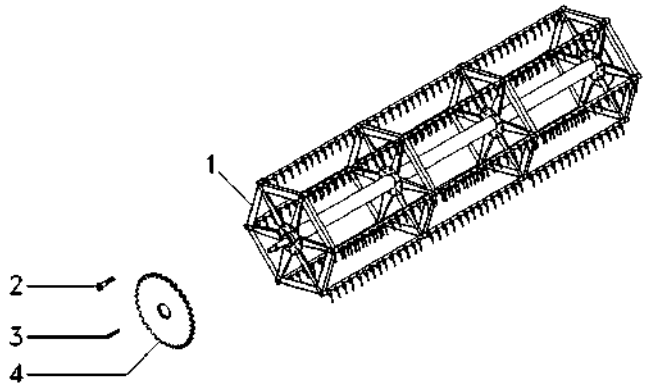

1	6200801M91	230-380 No	1	MOLINETE	REEL	MOLINETE
2	70923306		1	PARAFUSO	BOLT	PERNO
3	70905127		1	CHAVETA	KEY	CLAVE
4	71320310	78	1	ENGRENAGEM	GEAR	ENGRANAJE

Instalação Do Molinete
Reel Assy
Instalacién De Molinete

230-360

Para Plataformas Powerflex 25'
For Headers Powerflex 25'
Para Cabezal Powerflex 25'

VALTRA

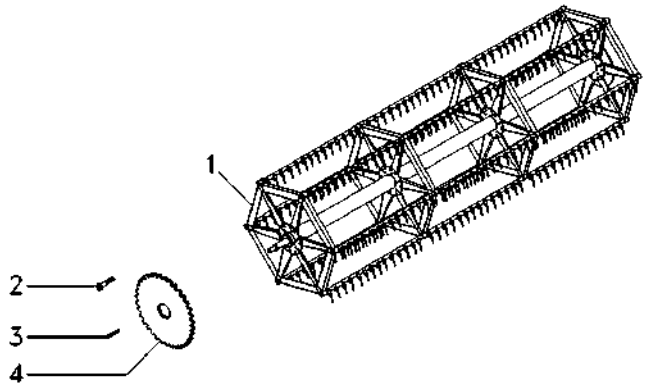

1	058304T1	230-385 No	1	MOLINETE	REEL	MOLINETE
2	70923306		1	PARAFUSO	BOLT	PERNO
3	70905127		1	CHAVETA	KEY	CLAVE
4	71320310	78	1	ENGRENAGEM	GEAR	ENGRANAJE

Instalação Do Molinete
Reel Assy
Instalacién De Molinete

230-365

Para Plataformas Powerflex 30'
For Headers Powerflex 30'
Para Cabezal Powerflex 30'

VALTRA

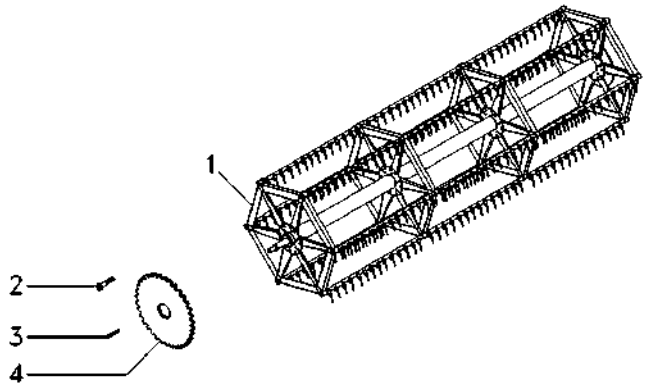

1	058305T1	230-390 No	1	MOLINETE	REEL	MOLINETE
2	70923306		1	PARAFUSO	BOLT	PERNO
3	70905127		1	CHAVETA	KEY	CLAVE
4	71320310	78	1	ENGRENAGEM	GEAR	ENGRANAJE

Molinete
Reel
Molinete

230-370

Para Plataformas Powerflex 16'
For Headers Powerflex 16'
Para Cabezal Powerflex 16'

VALTRA

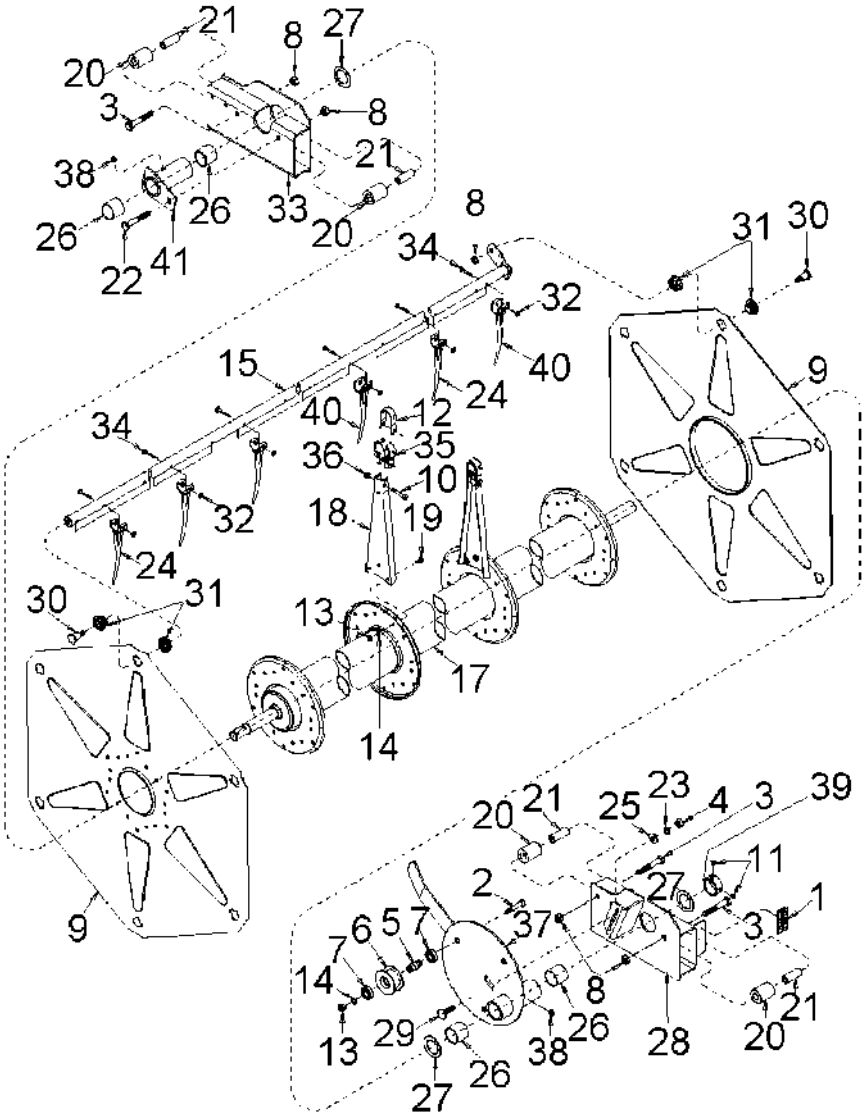

1	6210393M1		1	FITA	TAPE	CINTA
2	339584X1		3	PARAFUSO	BOLT	PERNO
3	6210394M1		3	PARAFUSO	BOLT	PERNO
4	390687X1		1	PORCA	NUT	TUERCA
5	6210395M1		3	EIXO	SHAFT	ARBOL
6	6210396M1		3	ROLDANA	RUNNER	RUEDA GIRATORIA
7	6210397M1		6	ROLAMENTO	BEARING	COJINETE
8	6209765M1		10	PORCA	NUT	TUERCA
9	6210398M1	∅ 270mm	1	LATERAL	SIDE	LATERAL
9	6210399M1	▶ ∅ 270mm	1	LATERAL	SIDE	LATERAL
10	339053X1		18	PARAFUSO	BOLT	PERNO
11	6209766M1		2	PARAFUSO	BOLT	PERNO
12	6210525M1		18	BRAÇADEIRA	CLAMP	ABRAZADERA
13	339402X1		93	PORCA	NUT	TUERCA
14	339376X1		93	ARRUELA	WASHER	ARANDELA
15	6210390M1		6	TUBO	PIPE	CANO
17	6210381M1	[A]	1	EIXO	SHAFT	ARBOL
18	6210512M1		18	RAIO	BEAM	VIGA
19	339081X1		72	PARAFUSO	BOLT	PERNO
20	6210513M1		4	ROLDANA	RUNNER	RUEDA GIRATORIA
21	6210514M1		4	ESPAÇADOR	SPACER	PIEZA DISTANCIA
22	391885X1		1	PARAFUSO	BOLT	PERNO
23	339369X1		1	ARRUELA	WASHER	ARANDELA
24	073373R1		216	DEDO	FINGER	DEDO
25	339026X1		1	ARRUELA	WASHER	ARANDELA
26	6210515M1		4	BUCHA	BUSH	CASQUILLO
27	058444R1		3	ARRUELA	WASHER	ARANDELA
28	6210516M1		1	SUPORTE	CLEVIS	GANCHO SEGURI.
29	391301X1		1	PARAFUSO	BOLT	PERNO
30	6210517M1		12	EIXO	SHAFT	ARBOL
31	6209767M1		12	MANCAL	BEARING	COJINETE
32	3019123X1		240	PORCA	NUT	TUERCA
33	6210518M1		1	SUPORTE	CLEVIS	GANCHO SEGURI.
34	073372R1		240	PARAFUSO	BOLT	PERNO
35	6210519M1		36	MANCAL	BEARING	COJINETE
36	6210520M1		18	PORCA	NUT	TUERCA
37	6210521M1	◀	1	MANCAL	BEARING	COJINETE
38	6210522M1		2	GRAXEIRA	GREASER	ENGRASADOR
39	058445R1		1	ANEL	RING	ARO
40	6210523M1		30	DEDO	FINGER	DEDO
41	6210524M1		24	TRAVA	LOCK	RETENEDOR

[A] CENTRAL
CENTER
CENTRAL

Molinete
Reel
Molinete

230-375

Para Plataformas Powerflex 18'
For Headers Powerflex 18'
Para Cabezal Powerflex 18'

VALTRA

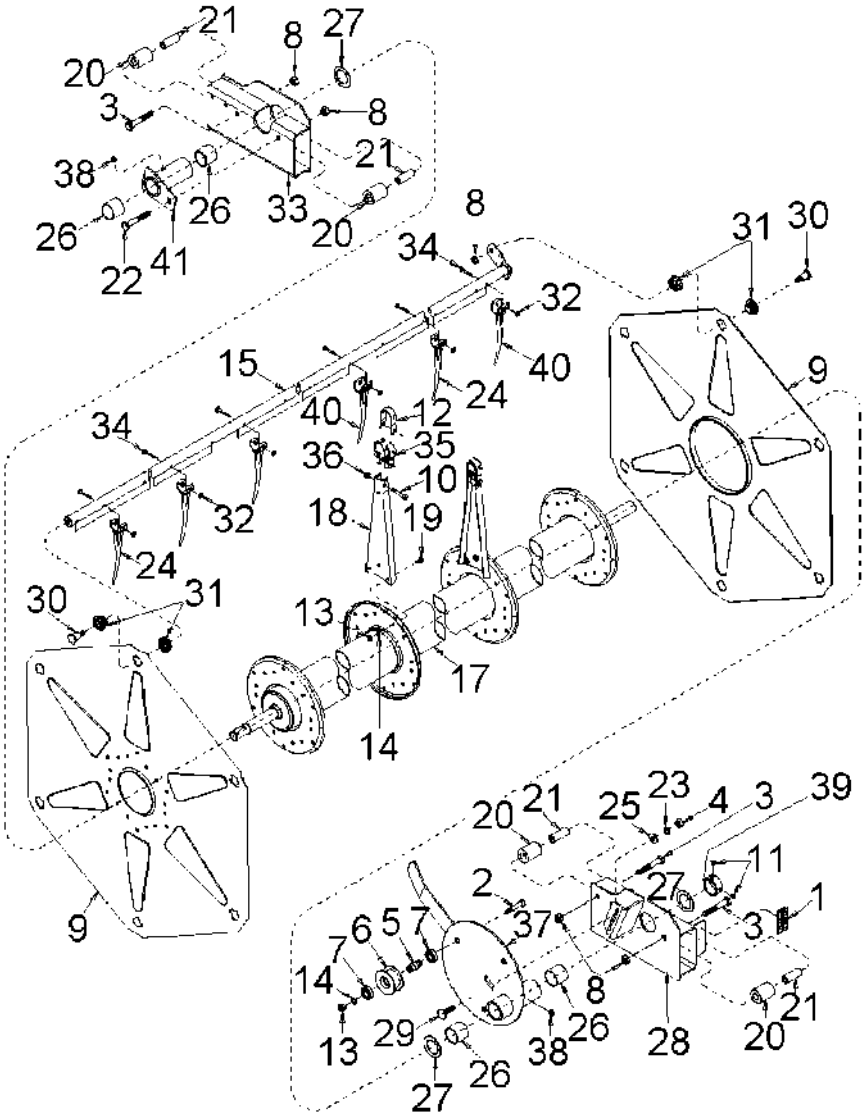

1	6210393M1		1	FITA	TAPE	CINTA
2	339584X1		3	PARAFUSO	BOLT	PERNO
3	6210394M1		3	PARAFUSO	BOLT	PERNO
4	390687X1		1	PORCA	NUT	TUERCA
5	6210395M1		3	EIXO	SHAFT	ARBOL
6	6210396M1		3	ROLDANA	RUNNER	RUEDA GIRATORIA
7	6210397M1		6	ROLAMENTO	BEARING	COJINETE
8	6209765M1		10	PORCA	NUT	TUERCA
9	6210398M1	∅ 270mm	1	LATERAL	SIDE	LATERAL
9	6210399M1	▶ ∅ 270mm	1	LATERAL	SIDE	LATERAL
10	339053X1		24	PARAFUSO	BOLT	PERNO
11	6209766M1		2	PARAFUSO	BOLT	PERNO
12	6210525M1		24	BRAÇADEIRA	CLAMP	ABRAZADERA
13	339402X1		93	PORCA	NUT	TUERCA
14	339376X1		93	ARRUELA	WASHER	ARANDELA
15	6210391M1		6	TUBO	PIPE	CANO
17	6210382M1	[A]	1	EIXO	SHAFT	ARBOL
18	6210512M1		24	RAIO	BEAM	VIGA
19	339081X1		90	PARAFUSO	BOLT	PERNO
20	6210513M1		4	ROLDANA	RUNNER	RUEDA GIRATORIA
21	6210514M1		4	ESPAÇADOR	SPACER	PIEZA DISTANCIA
22	391885X1		1	PARAFUSO	BOLT	PERNO
23	339369X1		1	ARRUELA	WASHER	ARANDELA
24	073373R1		246	DEDO	FINGER	DEDO
25	339026X1		1	ARRUELA	WASHER	ARANDELA
26	6210515M1		4	BUCHA	BUSH	CASQUILLO
27	058444R1		3	ARRUELA	WASHER	ARANDELA
28	6210516M1		1	SUPORTE	CLEVIS	GANCHO SEGURI.
29	391301X1		1	PARAFUSO	BOLT	PERNO
30	6210517M1		12	EIXO	SHAFT	ARBOL
31	6209767M1		12	MANCAL	BEARING	COJINETE
32	3019123X1		276	PORCA	NUT	TUERCA
33	6210518M1		1	SUPORTE	CLEVIS	GANCHO SEGURI.
34	073372R1		276	PARAFUSO	BOLT	PERNO
35	6210519M1		48	MANCAL	BEARING	COJINETE
36	6210520M1		24	PORCA	NUT	TUERCA
37	6210521M1	◀	1	MANCAL	BEARING	COJINETE
38	6210522M1		2	GRAXEIRA	GREASER	ENGRASADOR
39	058445R1		1	ANEL	RING	ARO
40	6210523M1		30	DEDO	FINGER	DEDO
41	6210524M1		30	TRAVA	LOCK	RETENEDOR

[A] CENTRAL
CENTER
CENTRAL

Molinete
Reel
Molinete

230-380

Para Plataformas Powerflex 20'
For Headers Powerflex 20'
Para Cabezal Powerflex 20'

VALTRA

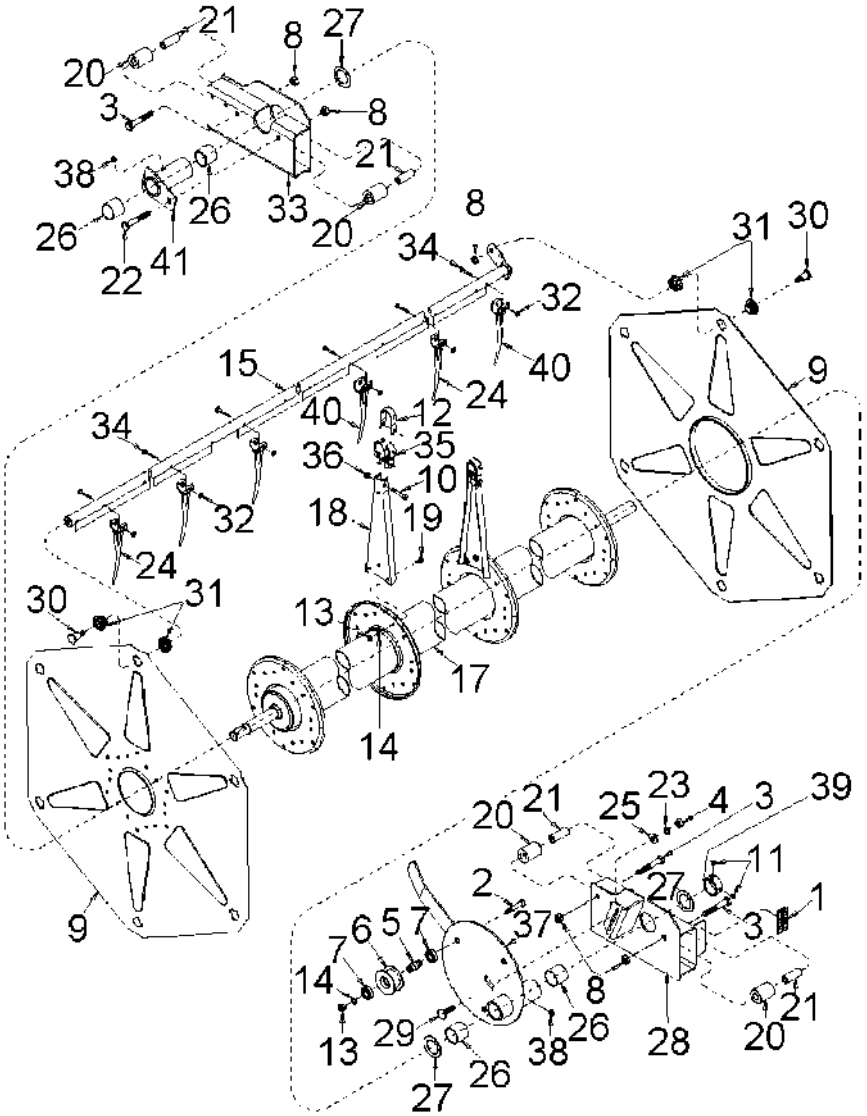

1	6210393M1		1	FITA	TAPE	CINTA
2	339584X1		3	PARAFUSO	BOLT	PERNO
3	6210394M1		3	PARAFUSO	BOLT	PERNO
4	390687X1		1	PORCA	NUT	TUERCA
5	6210395M1		3	EIXO	SHAFT	ARBOL
6	6210396M1		3	ROLDANA	RUNNER	RUEDA GIRATORIA
7	6210397M1		6	ROLAMENTO	BEARING	COJINETE
8	6209765M1		10	PORCA	NUT	TUERCA
9	6210398M1	∅ 270mm	1	LATERAL	SIDE	LATERAL
9	6210399M1	▶ ∅ 270mm	1	LATERAL	SIDE	LATERAL
10	339053X1		24	PARAFUSO	BOLT	PERNO
11	6209766M1		2	PARAFUSO	BOLT	PERNO
12	6210525M1		24	BRAÇADEIRA	CLAMP	ABRAZADERA
13	339402X1		93	PORCA	NUT	TUERCA
14	339376X1		93	ARRUELA	WASHER	ARANDELA
15	6210392M1		6	TUBO	PIPE	CANO
17	6210383M1	[A]	1	EIXO	SHAFT	ARBOL
18	6210512M1		24	RAIO	BEAM	VIGA
19	339081X1		90	PARAFUSO	BOLT	PERNO
20	6210513M1		4	ROLDANA	RUNNER	RUEDA GIRATORIA
21	6210514M1		4	ESPAÇADOR	SPACER	PIEZA DISTANCIA
22	391885X1		1	PARAFUSO	BOLT	PERNO
23	339369X1		1	ARRUELA	WASHER	ARANDELA
24	073373R1		282	DEDO	FINGER	DEDO
25	339026X1		1	ARRUELA	WASHER	ARANDELA
26	6210515M1		4	BUCHA	BUSH	CASQUILLO
27	058444R1		3	ARRUELA	WASHER	ARANDELA
28	6210516M1		1	SUPORTE	CLEVIS	GANCHO SEGURI.
29	391301X1		1	PARAFUSO	BOLT	PERNO
30	6210517M1		12	EIXO	SHAFT	ARBOL
31	6209767M1		12	MANCAL	BEARING	COJINETE
32	3019123X1		312	PORCA	NUT	TUERCA
33	6210518M1		1	SUPORTE	CLEVIS	GANCHO SEGURI.
34	073372R1		312	PARAFUSO	BOLT	PERNO
35	6210519M1		48	MANCAL	BEARING	COJINETE
36	6210520M1		24	PORCA	NUT	TUERCA
37	6210521M1	◀	1	MANCAL	BEARING	COJINETE
38	6210522M1		2	GRAXEIRA	GREASER	ENGRASADOR
39	058445R1		1	ANEL	RING	ARO
40	6210523M1		30	DEDO	FINGER	DEDO
41	6210524M1		30	TRAVA	LOCK	RETENEDOR

[A] CENTRAL
CENTER
CENTRAL

Molinete
Reel
Molinete

230-385

Para Plataformas Powerflex 25'
For Headers Powerflex 25'
Para Cabezal Powerflex 25'

VALTRA

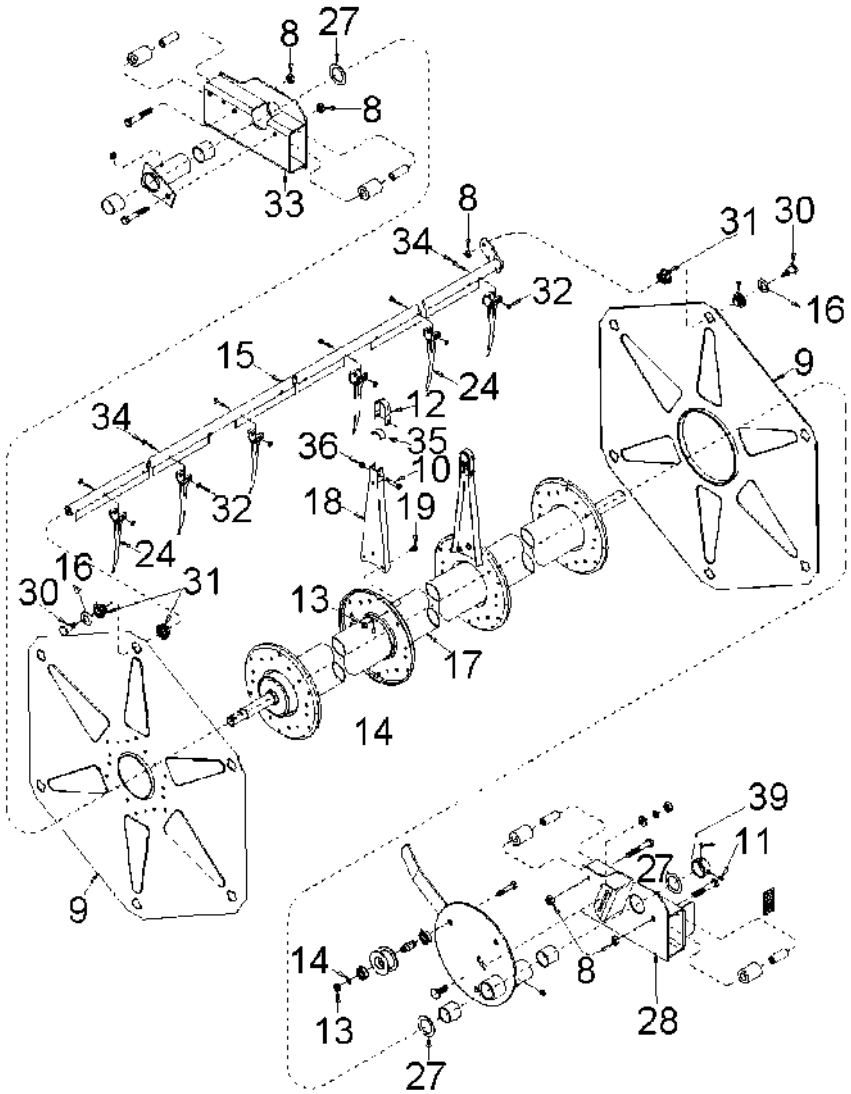

8	6209765M1		12	PORCA	NUT	TUERCA
9	6208559M1		2	LATERAL	SIDE	LATERAL
10	3009337X1		60	PARAFUSO	BOLT	PERNO
10	390971X1		60	ARRUELA	WASHER	ARANDELA
11	6209766M1		4	PARAFUSO	BOLT	PERNO
12	057671R1		30	BRAÇADEIRA	CLAMP	ABRAZADERA
13	339402X1		60	PORCA	NUT	TUERCA
14	339376X1		60	ARRUELA	WASHER	ARANDELA
15	6208560M91		6	TUBO	PIPE	CANO
16	6208562M1		12	ARRUELA	WASHER	ARANDELA
17	058439R1	[A]	1	EIXO	SHAFT	ARBOL
18	058435R1		30	HASTE	RAIL	RIEL
19	339081X1		60	PARAFUSO	BOLT	PERNO
24	073373R1		384	DEDO	FINGER	DEDO
27	058444R1		4	ARRUELA	WASHER	ARANDELA
28	065691R1	◀	1	EXCÊNTRICO	ECCENTRIC	EXCENTRICA
		230-395 No				
30	6209768M1		12	PARAFUSO	BOLT	PERNO
31	6209767M1		12	MANCAL	BEARING	COJINETE
32	3019123X1		384	PORCA	NUT	TUERCA
33	065698R1	▶	1	EXCÊNTRICO	ECCENTRIC	EXCENTRICA
		230-395 No				
34	073372R1		384	PARAFUSO	BOLT	PERNO
35	057681R1		30	BRAÇADEIRA	CLAMP	ABRAZADERA
36	339375X1		60	ARRUELA	WASHER	ARANDELA
36	339030X1		60	PORCA	NUT	TUERCA
39	058445R1		2	ANEL	RING	ARO

[A] CENTRAL
CENTER
CENTRAL

Molinete
Reel
Molinete

230-390

Para Plataformas Powerflex 30'
For Headers Powerflex 30'
Para Cabezal Powerflex 30'

VALTRA

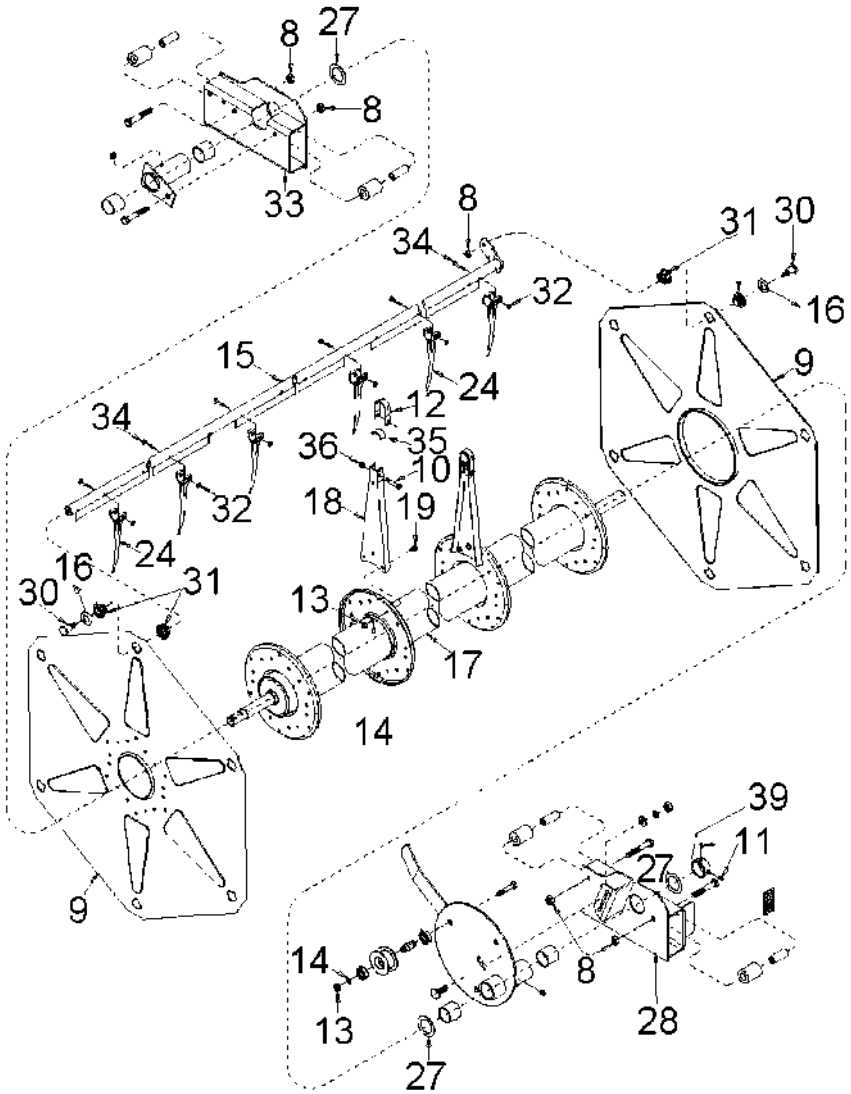

8	6209765M1		12	PORCA	NUT	TUERCA
9	6208559M1		2	LATERAL	SIDE	LATERAL
10	3009337X1		72	PARAFUSO	BOLT	PERNO
10	390971X1		72	ARRUELA	WASHER	ARANDELA
11	6209766M1		4	PARAFUSO	BOLT	PERNO
12	057671R1		36	BRAÇADEIRA	CLAMP	ABRAZADERA
13	339402X1		72	PORCA	NUT	TUERCA
14	339376X1		72	ARRUELA	WASHER	ARANDELA
15	6208561M91		6	TUBO	PIPE	CANO
16	6208562M1		12	ARRUELA	WASHER	ARANDELA
17	058440R1	[A]	1	EIXO	SHAFT	ARBOL
18	058435R1		36	HASTE	RAIL	RIEL
19	339081X1		72	PARAFUSO	BOLT	PERNO
24	073373R1		468	DEDO	FINGER	DEDO
27	058444R1		4	ARRUELA	WASHER	ARANDELA
28	065691R1	◀ 230-395 No	1	EXCÊNTRICO	ECCENTRIC	EXCENTRICA
30	6209768M1		12	PARAFUSO	BOLT	PERNO
31	6209767M1		12	MANCAL	BEARING	COJINETE
32	3019123X1		468	PORCA	NUT	TUERCA
33	065698R1	▶ 230-395 No	1	EXCÊNTRICO	ECCENTRIC	EXCENTRICA
34	073372R1		468	PARAFUSO	BOLT	PERNO
35	057681R1		36	BRAÇADEIRA	CLAMP	ABRAZADERA
36	339375X1		72	ARRUELA	WASHER	ARANDELA
36	339030X1		72	PORCA	NUT	TUERCA
39	058445R1		2	ANEL	RING	ARO

[A] CENTRAL
CENTER
CENTRAL

Conjunto Carro E Excêntrico
Kit Car And Eccentric Shaft
Conjunto Carro Y Eje Excentrico

230-395

VALTRA

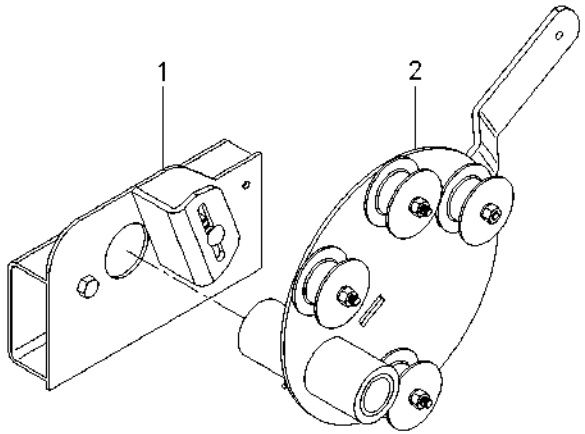

1	065696R1	▶ 230-400 No	1	MANCAL	BEARING	COJINETE
1	065686R1	◀ 230-400 No	1	MANCAL	BEARING	COJINETE
2	065697R1	▶ 230-405 No	1	EXCÊNTRICO	ECCENTRIC	EXCENTRICA
2	065699R1	◀ 230-405 No	1	EXCÊNTRICO	ECCENTRIC	EXCENTRICA

Carro Mancal
Bearing Car
Carro Cojinete

230-400

VALTRA

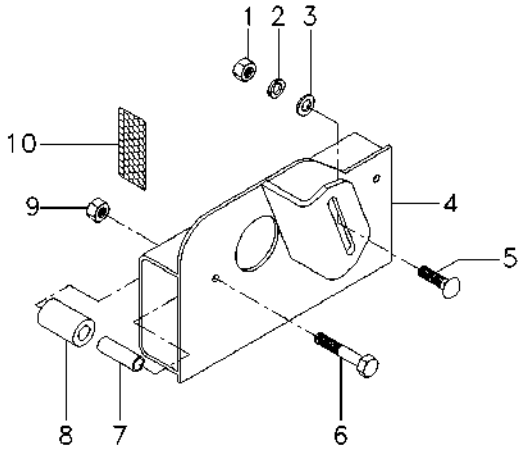

1	339054X1		1	PORCA	NUT	TUERCA
2	339369X1		1	ARRUELA	WASHER	ARANDELA
3	390735X1		1	ARRUELA	WASHER	ARANDELA
4	065727R1	▶	1	MANCAL	BEARING	COJINETE
4	065687R1	◀	1	MANCAL	BEARING	COJINETE
5	385392X1		1	PARAFUSO	BOLT	PERNO
6	339207X1		2	PARAFUSO	BOLT	PERNO
7	065688R1		2	ESPAÇADOR	SPACER	PIEZA DISTANCIA
8	065689R1		2	ROLDANA	RUNNER	RUEDA GIRATORIA
9	390877X1		2	PORCA	NUT	TUERCA
10	065690R1	◀	1	FITA	TAPE	CINTA

Eixo Excentrico
Eccentric Shaft
Eje Excentrico

230-405

VALTRA

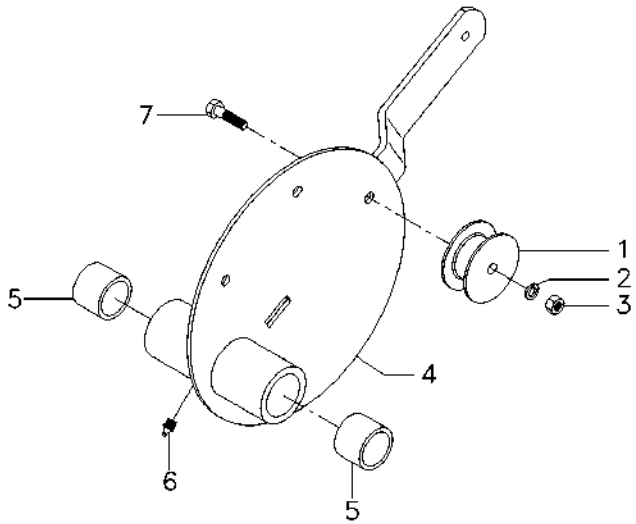

1	058441R1		4	ROLDANA	RUNNER	RUEDA GIRATORIA
2	339376X1		4	ARRUELA	WASHER	ARANDELA
3	339402X1		4	PORCA	NUT	TUERCA
4	065726R1	▶	1	EXCÊNTRICO	ECCENTRIC	EXCENTRICA
4	065694R1	◀	1	EXCÊNTRICO	ECCENTRIC	EXCENTRICA
5	065695R1		2	BUCHA	BUSH	CASQUILLO
6	339608X1		1	GRAXEIRA	GREASER	ENGRASADOR
7	880009311379		4	PARAFUSO	BOLT	PERNO

Instalação Fixação Do Molinete
Fixting Reel Assy
Instalación Fixación Molinete

230-410

VALTRA

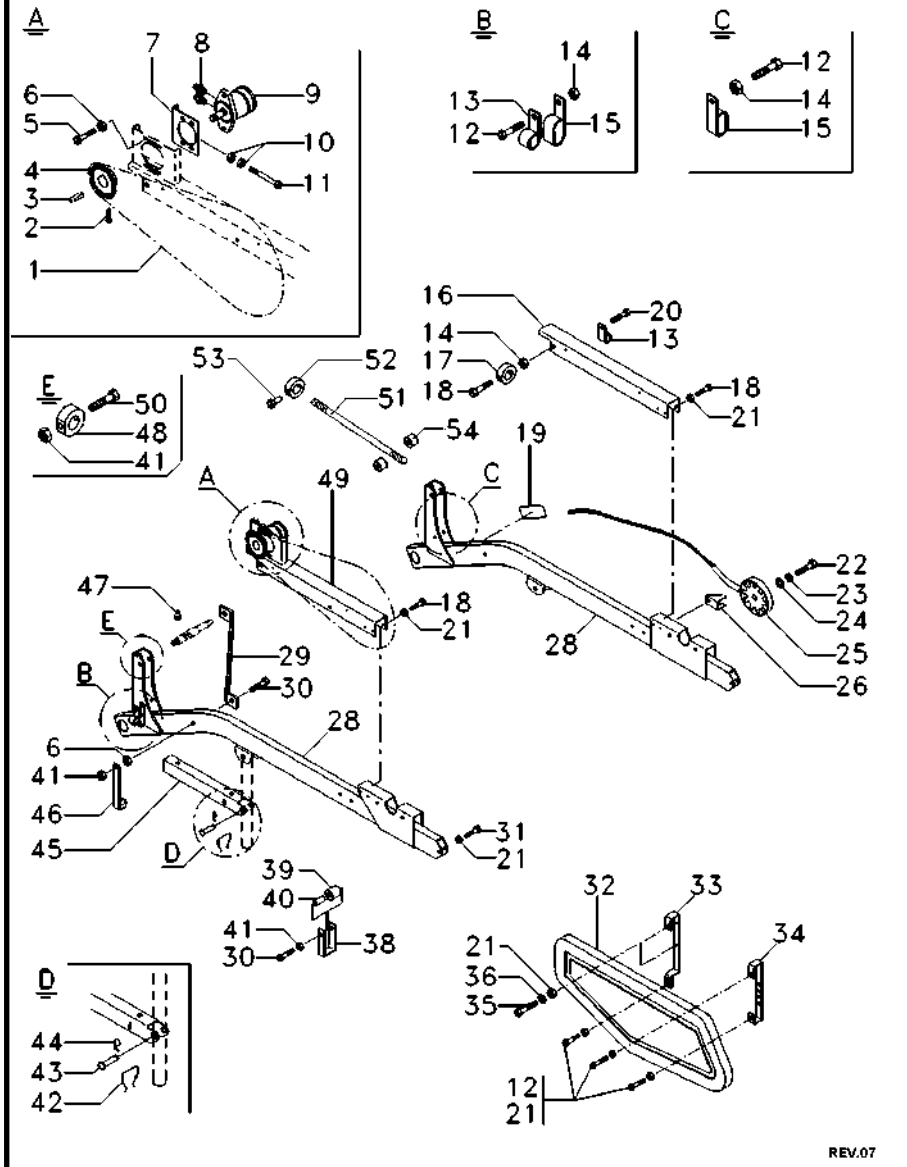

1	6202214M91		1 CORRENTE	CHAIN	CADENA
2	70911255		2 PARAFUSO	BOLT	PERNO
3	70905126		1 CHAVETA	KEY	CLAVE
4	71316586	16 3S000593 25'	1 ENGRENAGEM	GEAR	ENGRANAJE
4	073425S1	3S000594 18 25'	1 ENGRENAGEM	GEAR	ENGRANAJE
4	71316586	3S000053 16 30'	1 ENGRENAGEM	GEAR	ENGRANAJE
4	073425S1	3S000054 18 30'	1 ENGRENAGEM	GEAR	ENGRANAJE
5	353725X1		2 PARAFUSO	BOLT	PERNO
6	70931187		4 PORCA	NUT	TUERCA
7	71304625		1 SUPORTE	BRACKET	SOPORTE
8	70925943		2 CONEXÃO	CONNECTION	CONEXION
9	71359559	230-415 No 3S000728	1 MOTOR	ENGINE	MOTOR
9	71359559	3S000067	1 MOTOR	ENGINE	MOTOR
9	71396274	3S000729	1 MOTOR	ENGINE	MOTOR
9	71396274	3S000068	1 MOTOR	ENGINE	MOTOR
10	70916950		3 PORCA	NUT	TUERCA
11	70931643		1 PARAFUSO	BOLT	PERNO
12	70931649		9 PARAFUSO	BOLT	PERNO
13	70925617		3 BRAÇADEIRA	CLAMP	ABRAZADERA
14	70923428		5 PORCA	NUT	TUERCA
15	70928948		3 BRAÇADEIRA	CLAMP	ABRAZADERA
16	6215087M1	25', 30'	1 SUPORTE	BRACKET	SOPORTE
16	71373658	16', 18', 20'	1 SUPORTE	BRACKET	SOPORTE
17	71385023	25', 30'	2 ESPAÇADOR	SPACER	PIEZA DISTANCIA
17	71365850	16', 18', 20'	2 GUIA	GUIDE	GUIA
17	70923114	70921334	4 PARAFUSO	BOLT	PERNO
18	7772767	25', 30'	6 PARAFUSO	BOLT	PERNO
18	70922918	16', 18', 20'	2 PARAFUSO	BOLT	PERNO
19	057852P1		2 DECAL	DECAL	CALCOMANIA
20	70925359		2 PARAFUSO	BOLT	PERNO
21	70931211		12 PORCA	NUT	TUERCA
22	70950038		1 PARAFUSO	BOLT	PERNO
23	390734X1		1 ARRUELA	WASHER	ARANDELA
24	339376X1		1 ARRUELA	WASHER	ARANDELA
25	6219248M91		1 SENSOR	SENDER	EMISOR
26	71385017		1 PRESILHA	STAPLE	GRAPA
28	71373662		2 CJ. BRAÇO	KIT, ARM	JUEGO DE BRAZO
29	71365957		2 SUPORTE	BRACKET	SOPORTE
30	70920990		4 PARAFUSO	BOLT	PERNO
31	70921972		2 PARAFUSO	BOLT	PERNO
32	6202218M91		1 PROTEÇÃO	GUARD	DEFENSA

Instalação Fixação Do Molinete
Fixting Reel Assy
Instalación Fixación Molinete

230-410

VALTRA

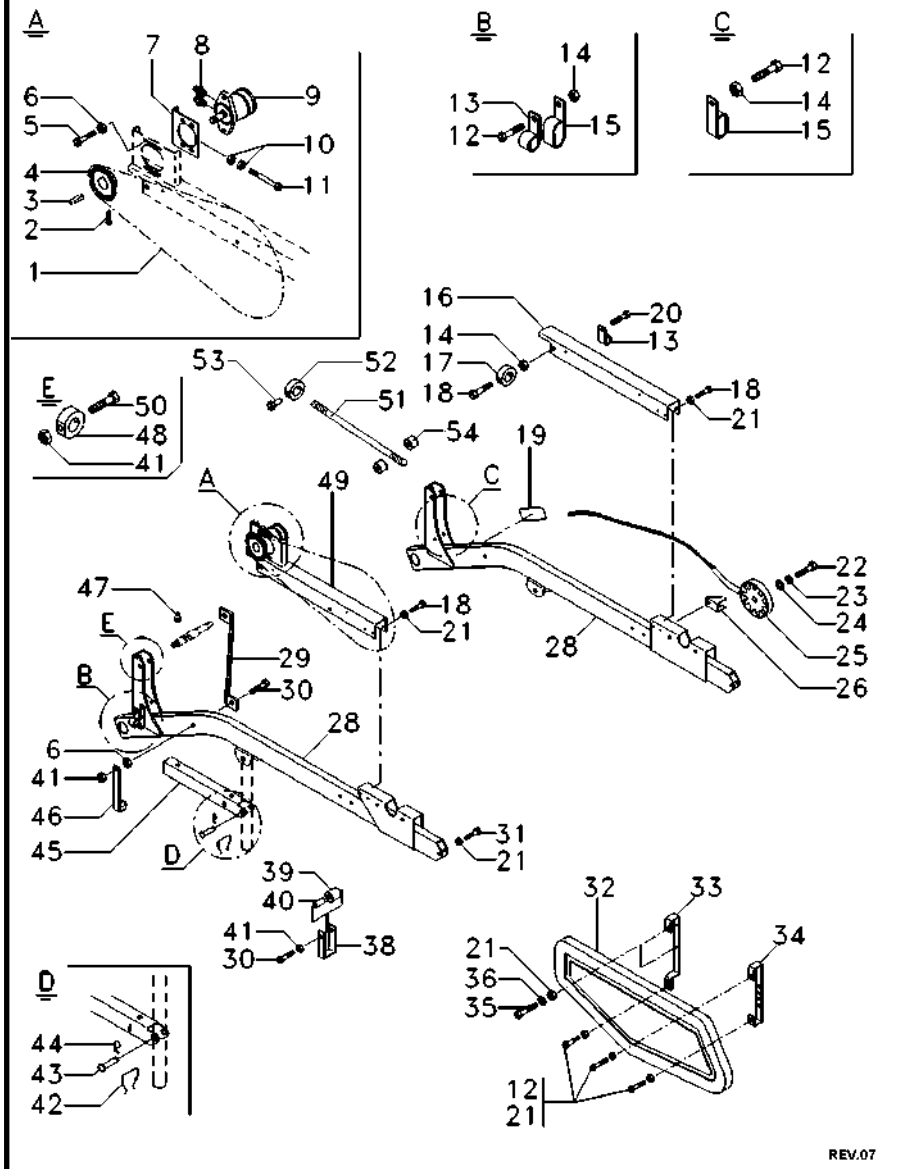

33	71357529		1 SUPORTE	BRACKET	SOPORTE
34	71373656		1 SUPORTE	BRACKET	SOPORTE
35	70935966		2 PARAFUSO	BOLT	PERNO
36	70917378		6 ARRUELA	WASHER	ARANDELA
38	71365935		2 SUPORTE	BRACKET	SOPORTE
39	71354277		2 ESPAÇADOR	SPACER	PIEZA DISTANCIA
40	71354276		2 ESPAÇADOR	SPACER	PIEZA DISTANCIA
41	70922134		6 PORCA	NUT	TUERCA
42	71353111		2 CLIPE	CLIP	CRAPA RETEN
43	71361274		4 PINO	PIN	PASADOR
44	70918454		4 CONTRAPINO	DOWEL	CENTRAJE
45	71358870		2 BATENTE	STOP	PARO
46	71354693		2 TRINCO	LATCH	CERROJO
47	70912808		2 GRAXEIRA	GREASER	ENGRASADOR
48	060673P1	◀	1 ESPAÇADOR	SPACER	PIEZA DISTANCIA
48	060674P1	▶	2 ESPAÇADOR	SPACER	PIEZA DISTANCIA
49	6215086M91	25' , 30'	1 SUPORTE	BRACKET	SOPORTE
49	71373659	16', 18', 20'	1 SUPORTE	BRACKET	SOPORTE
50	70923320		2 PARAFUSO	BOLT	PERNO
51	71378270	16', 18', 20'	2 PARAFUSO	BOLT	PERNO
52	71365849	16', 18', 20'	4 COLAR	COLLAR	COLLAR
53	70921334	70921334	4 PARAFUSO ALLEN	ALLEN BOLT	TORNILLO ALLEN

Motor Hidráulico
Hydraulic Motor
Motor Hidraulico

230-415

VALTRA

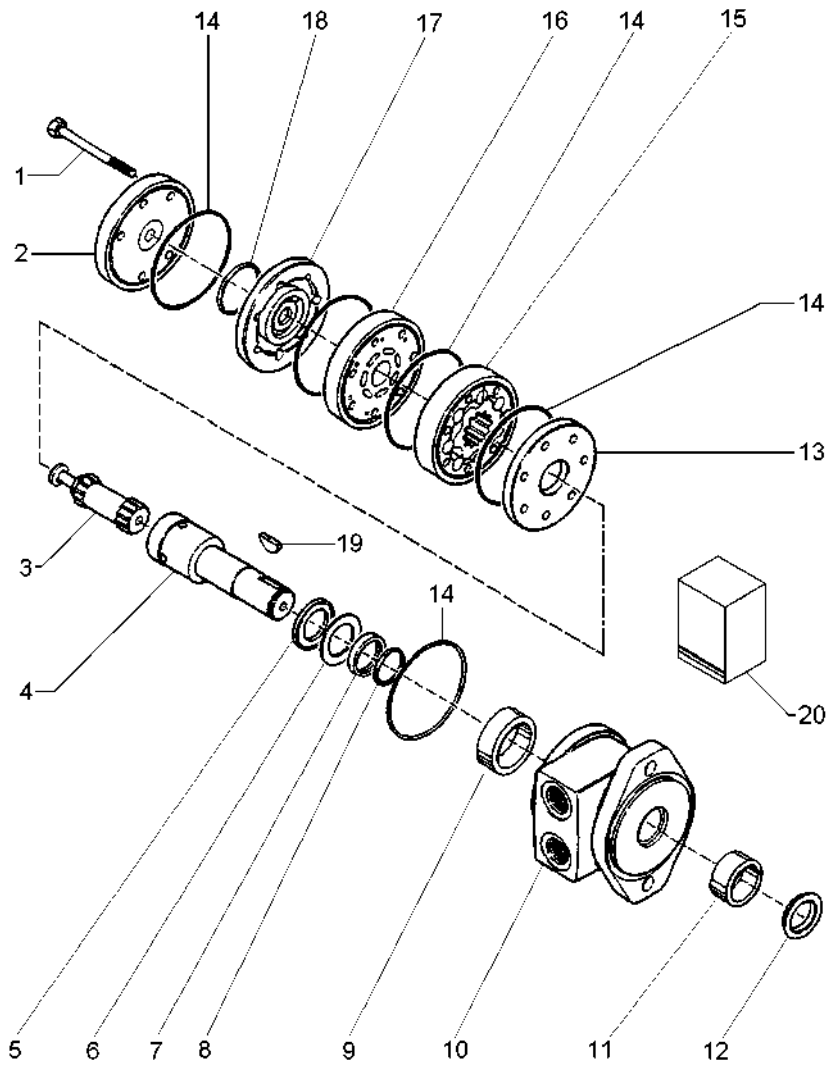

1	71359572		7	PARAFUSO	BOLT	PERNO
2	71359571		1	TAMPA	COVER	CUBIERTA
3	71359566		1	ÁRVORE	AXLE	EJE
4	71359562		1	ÁRVORE	AXLE	EJE
5	71341644		1	ROLAMENTO	BEARING	COJINETE
6	71341640		1	ARRUELA	WASHER	ARANDELA
7	71339673	20	1	RETENTOR	SEAL	RETEN
8	71359561	20	1	ANEL	RING	ARO
9	71359601	10	1	BUCHA	BUSH	CASQUILLO
10	71359560		1	CARCAÇA	HOUSING	ALOJAMIENTO
11	71359602	10	1	BUCHA	BUSH	CASQUILLO
12	71359563	20	1	RETENTOR	SEAL	RETEN
13	71359565		1	PLACA	PLATE	PLATO
14	71359564	20	5	ANEL "O"	O RING	JUNTA TORICA
15	71359567		1	ROTOR	ROTOR	ROTOR
16	71359568		1	CARCAÇA	HOUSING	ALOJAMIENTO
17	71359569		1	VÁLVULA	VALVE	VALVULA
18	71359570	20	1	ANEL	RING	ARO
19	70905126		1	CHAVETA	KEY	CLAVE
20	71371920		1	JG. REPARO	KIT, REPAIR	JUEGO REPARACION

Instalação Hidráulica Do Molinete
Reel Hydraulic Circuit
Circuito Hidraulico Del Molin

230-420

Para Plataformas Powerflex 16'
For Headers Powerflex 16'
Para Cabezal Powerflex 16'

VALTRA

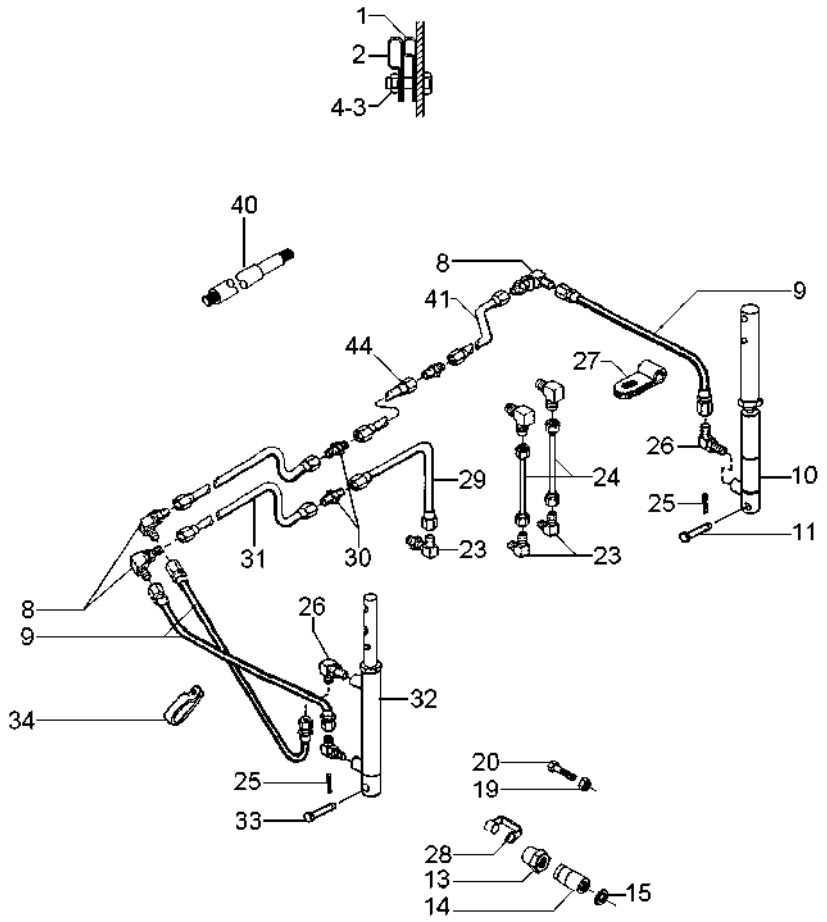

1	71312256		2 PRESILHA	STAPLE	GRAPA
2	71312257		4 PRESILHA	STAPLE	GRAPA
3	70921960		4 PARAFUSO	BOLT	PERNO
4	704221		4 PORCA	NUT	TUERCA
8	70928917	90º	3 CONEXÃO	CONNECTION	CONEXION
9	71369199		3 MANGUEIRA	HOSE	FLEXIBLE
10	6202333M91	[A] ◀	1 CILINDRO	CYLINDER	CILINDRO
10	6212411M91		1 JG. REPARO	KIT, REPAIR	JUEGO REPARACION
11	71361274	◀	1 PINO	PIN	PASADOR
13	45138800		1 CONEXÃO	CONNECTION	CONEXION
14	71386958		1 CONEXÃO	CONNECTION	CONEXION
15	70923550		2 ARRUELA	WASHER	ARANDELA
19	70931277		2 PORCA	NUT	TUERCA
20	70921977		2 PARAFUSO	BOLT	PERNO
25	062125		2 CONTRAPINO	DOWEL	CENTRAJE
26	7792500		3 CONEXÃO	CONNECTION	CONEXION
27	70925097		2 BRAÇADEIRA	CLAMP	ABRAZADERA
28	45147900		1 CAPA	BOOT	PROTECCION
29	71376020		1 TUBO	PIPE	CANO
30	70919214		3 UNIÃO	UNION	RACOR
31	71375532	▶	1 TUBO	PIPE	CANO
32	6202247M91	▶	1 CILINDRO	CYLINDER	CILINDRO
		230-450 No			
33	71354497	▶	1 PINO	PIN	PASADOR
34	70928948	▶	3 BRAÇADEIRA	CLAMP	ABRAZADERA
39	70937658		1 PASSA-FIO	GROMMET	PASACABLE
40	71355694		2 ÁRVORE	AXLE	EJE
41	71375540	25'	2 TUBO	PIPE	CANO
44	71376019	2.600mm	3 TUBO	PIPE	CANO

[A] ESCRAVO
SLAVE
ESCLAVO

Instalação Hidráulica Do Molinete
Reel Hydraulic Circuit
Circuito Hidraulico Del Molin

230-425

Para Plataformas Powerflex 18'
For Headers Powerflex 18'
Para Cabezal Powerflex 18'

VALTRA

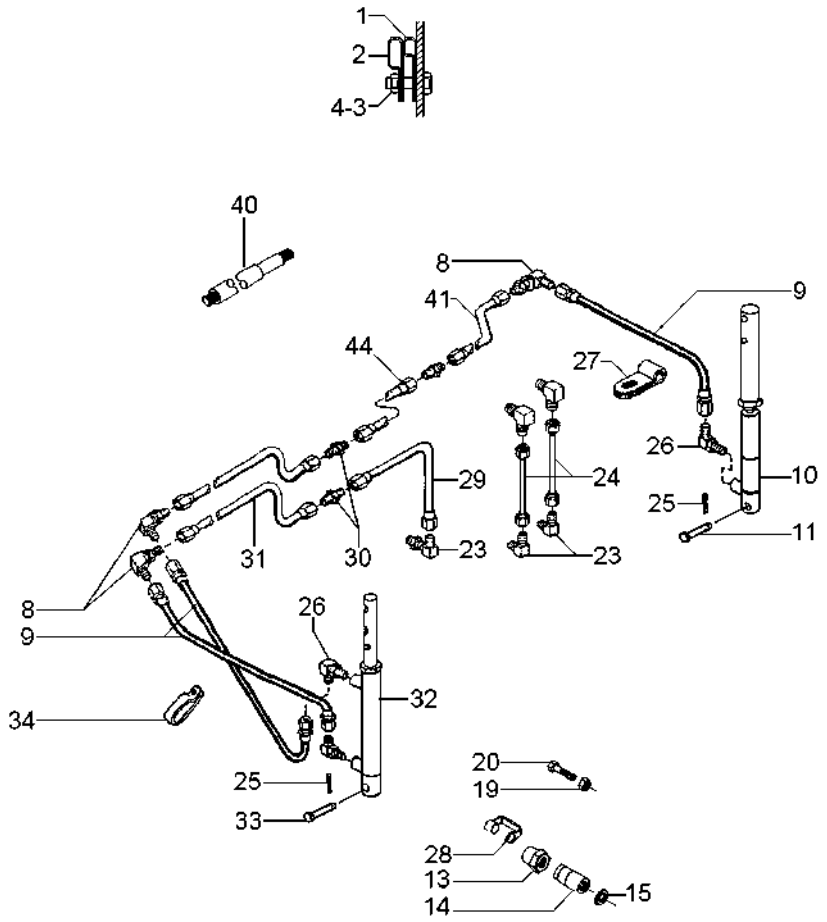

1	71312256		2 PRESILHA	STAPLE	GRAPA
2	71312257		4 PRESILHA	STAPLE	GRAPA
3	70921960		4 PARAFUSO	BOLT	PERNO
4	704221		4 PORCA	NUT	TUERCA
8	70928917	90º	3 CONEXÃO	CONNECTION	CONEXION
9	71369199		3 MANGUEIRA	HOSE	FLEXIBLE
10	6202333M91	[A] ◀	1 CILINDRO	CYLINDER	CILINDRO
10	6212411M91		1 JG. REPARO	KIT, REPAIR	JUEGO REPARACION
11	71361274	◀	1 PINO	PIN	PASADOR
13	45138800		1 CONEXÃO	CONNECTION	CONEXION
14	71386958		1 CONEXÃO	CONNECTION	CONEXION
15	70923550		2 ARRUELA	WASHER	ARANDELA
19	70931277		2 PORCA	NUT	TUERCA
20	70921977		2 PARAFUSO	BOLT	PERNO
25	062125		2 CONTRAPINO	DOWEL	CENTRAJE
26	7792500		3 CONEXÃO	CONNECTION	CONEXION
27	70925097		2 BRAÇADEIRA	CLAMP	ABRAZADERA
28	45147900		1 CAPA	BOOT	PROTECCION
29	71376020		1 TUBO	PIPE	CANO
30	70919214		3 UNIÃO	UNION	RACOR
31	71375531	▶	1 TUBO	PIPE	CANO
32	6202247M91	▶	1 CILINDRO	CYLINDER	CILINDRO
		230-450 No			
33	71354497	▶	1 PINO	PIN	PASADOR
34	70928948	▶	3 BRAÇADEIRA	CLAMP	ABRAZADERA
39	70937658		1 PASSA-FIO	GROMMET	PASACABLE
40	71355694		2 ÁRVORE	AXLE	EJE
41	71375539		2 TUBO	PIPE	CANO
44	71376019	2.600mm	3 TUBO	PIPE	CANO

[A] ESCRAVO
SLAVE
ESCLAVO

Instalação Hidráulica Do Molinete
Reel Hydraulic Circuit
Circuito Hidraulico Del Molin

230-430

Para Plataformas Powerflex 20'
For Headers Powerflex 20'
Para Cabezal Powerflex 20'

VALTRA

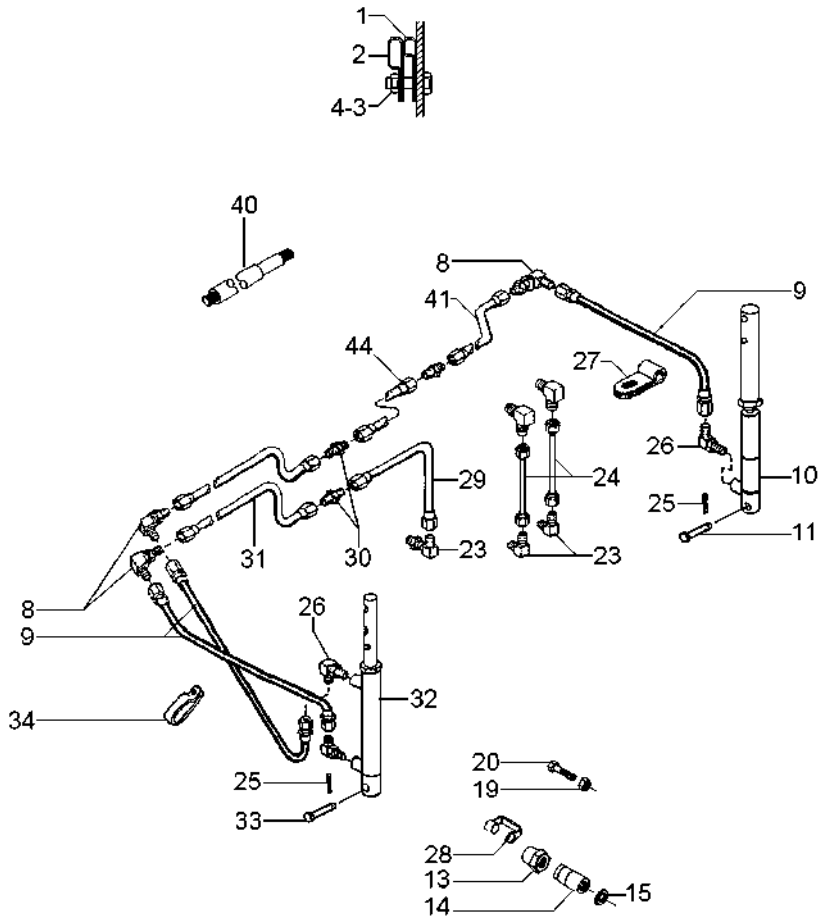

1	71312256		2 PRESILHA	STAPLE	GRAPA
2	71312257		4 PRESILHA	STAPLE	GRAPA
3	70921960		4 PARAFUSO	BOLT	PERNO
4	704221		4 PORCA	NUT	TUERCA
8	70928917	90º	3 CONEXÃO	CONNECTION	CONEXION
9	71369199		3 MANGUEIRA	HOSE	FLEXIBLE
10	6202333M91	[A] ◀	1 CILINDRO	CYLINDER	CILINDRO
10	6212411M91		1 JG. REPARO	KIT, REPAIR	JUEGO REPARACION
11	71361274	◀	1 PINO	PIN	PASADOR
13	45138800		1 CONEXÃO	CONNECTION	CONEXION
14	71386958		1 CONEXÃO	CONNECTION	CONEXION
15	70923550		2 ARRUELA	WASHER	ARANDELA
19	70931277		2 PORCA	NUT	TUERCA
20	70921977		2 PARAFUSO	BOLT	PERNO
25	062125		2 CONTRAPINO	DOWEL	CENTRAJE
26	7792500		3 CONEXÃO	CONNECTION	CONEXION
27	70925097		2 BRAÇADEIRA	CLAMP	ABRAZADERA
28	45147900		1 CAPA	BOOT	PROTECCION
29	71376020		1 TUBO	PIPE	CANO
30	70919214		3 UNIÃO	UNION	RACOR
31	71375530	▶	1 TUBO	PIPE	CANO
32	6202247M91	▶	1 CILINDRO	CYLINDER	CILINDRO
		230-450 No			
33	71354497	▶	1 PINO	PIN	PASADOR
34	70928948	▶	3 BRAÇADEIRA	CLAMP	ABRAZADERA
39	70937658		1 PASSA-FIO	GROMMET	PASACABLE
40	71355694		2 ÁRVORE	AXLE	EJE
41	71375538		2 TUBO	PIPE	CANO
44	71376019	2.600mm	3 TUBO	PIPE	CANO

[A] ESCRAVO
SLAVE
ESCLAVO

Instalação Hidráulica Do Molinete
Reel Hydraulic Circuit
Circuito Hidraulico Del Molin

230-435

Para Plataformas Powerflex 25" E 30"
For Headers Powerflex 25" And 30"
Para Cabezal Powerflex 25" Y 30"

VALTRA

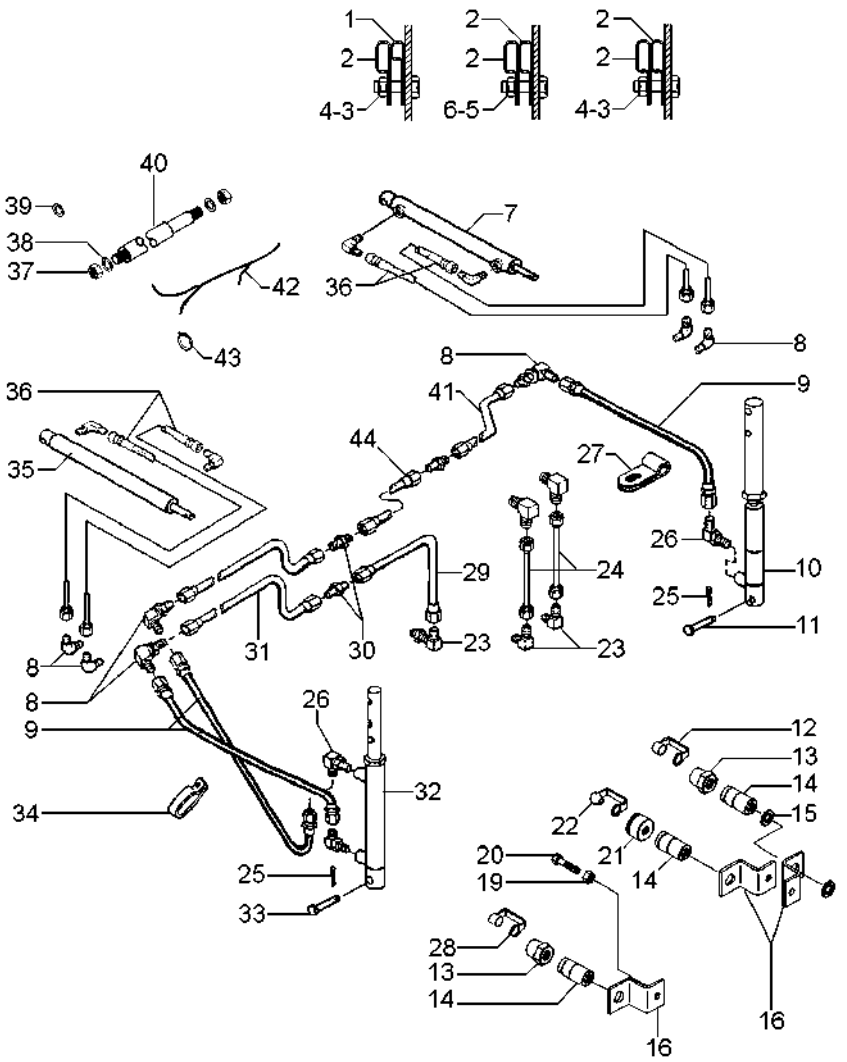

1	71312256	25'	4	PRESILHA	STAPLE	GRAPA
1	71312256	30'	5	PRESILHA	STAPLE	GRAPA
2	71312257	25'	16	PRESILHA	STAPLE	GRAPA
2	71312257	30'	17	PRESILHA	STAPLE	GRAPA
3	70921960	25'	8	PARAFUSO	BOLT	PERNO
3	70921960	30'	4	PARAFUSO	BOLT	PERNO
4	70931209	25'	16	PORCA	NUT	TUERCA
4	70931209	30'	22	PORCA	NUT	TUERCA
5	70931277		X	PORCA	NUT	TUERCA
6	70921977		7	PARAFUSO	BOLT	PERNO
7	058964T2	230-440 No	1	CILINDRO	CYLINDER	CILINDRO
8	70928917	90º	7	CONEXÃO	CONNECTION	CONEXION
9	71369199		3	MANGUEIRA	HOSE	FLEXIBLE
10	6202333M91	[A] ◀	1	CILINDRO	CYLINDER	CILINDRO
10	6212411M91		1	JG. REPARO	KIT, REPAIR	JUEGO REPARACION
11	71361274	◀	1	PINO	PIN	PASADOR
12	45147700		1	CAPA	BOOT	PROTECCION
13	45138800		2	CONEXÃO	CONNECTION	CONEXION
14	71386958		3	CONEXÃO	CONNECTION	CONEXION
15	70923550		6	ARRUELA	WASHER	ARANDELA
16	71354496		3	SUPORTE	BRACKET	SOPORTE
19	70931277		X	PORCA	NUT	TUERCA
20	70921977		2	PARAFUSO	BOLT	PERNO
21	45138900		1	CONEXÃO	CONNECTION	CONEXION
22	45148000		1	TAMPÃO	PAD	ALMOHADILLA
23	70919546	90º	3	CONEXÃO	CONNECTION	CONEXION
24	6203572M1	25'	2	TUBO	PIPE	CANO
24	6203572M1	30'	2	TUBO	PIPE	CANO
25	70918454		2	CONTRAPINO	DOWEL	CENTRAJE
26	70922571	90º	1	CONEXÃO	CONNECTION	CONEXION
27	70925097	◀	2	BRAÇADEIRA	CLAMP	ABRAZADERA
28	45147900		1	CAPA	BOOT	PROTECCION
29	71376020		1	TUBO	PIPE	CANO
30	70919214		6	UNIÃO	UNION	RACOR
31	71375528	▶ 25'	1	TUBO	PIPE	CANO
31	71375526	▶ 30'	1	TUBO	PIPE	CANO
32	6202247M91	▶ 230-450 No	1	CILINDRO	CYLINDER	CILINDRO
33	71354497	▶	1	PINO	PIN	PASADOR
34	70928948	▶	3	BRAÇADEIRA	CLAMP	ABRAZADERA
35	058953T2	230-455 No	1	CILINDRO	CYLINDER	CILINDRO
36	6202739M91		4	MANGUEIRA	HOSE	FLEXIBLE
37	70930921		4	PORCA	NUT	TUERCA
38	70918432		4	ARRUELA	WASHER	ARANDELA
39	70937658		1	PASSA-FIO	GROMMET	PASACABLE
40	6202311M1		2	ÁRVORE	AXLE	EJE
41	71375536	25'	6	TUBO	PIPE	CANO

Instalação Hidráulica Do Molinete
Reel Hydraulic Circuit
Circuito Hidraulico Del Molin

230-435

Para Plataformas Powerflex 25" E 30"
For Headers Powerflex 25" And 30"
Para Cabezal Powerflex 25" Y 30"

VALTRA

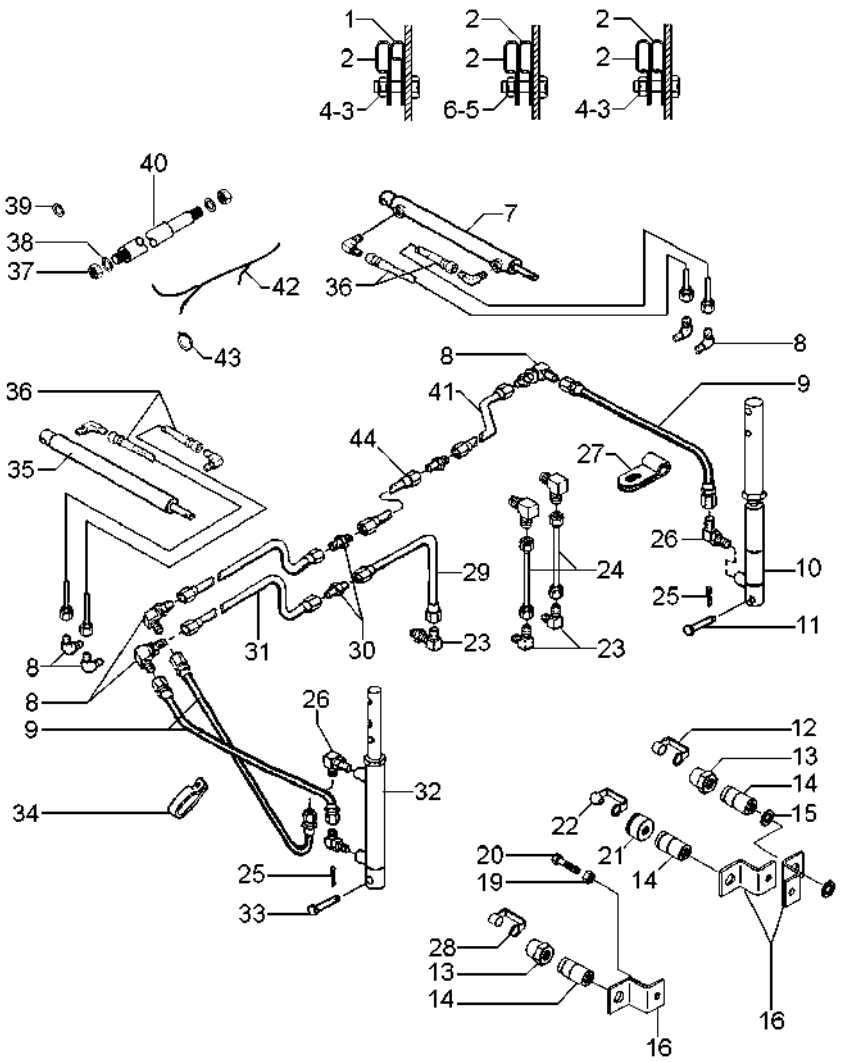

41	71375534	30'	**6** TUBO	PIPE	CANO
42	059347T1	Packard	**1** CHICOTE	HARNESS	MAZO CABLES
42	072704N1	Buldog	**1** CHICOTE	HARNESS	MAZO CABLES
42	6231097M1	➡ 25' - 7S000656 30' - 7S002230	**1** CHICOTE	HARNESS	MAZO CABLES
43	45039100	25'	**22** BRAÇADEIRA	CLAMP	ABRAZADERA
43	3225356M1	30'	**19** BRAÇADEIRA	CLAMP	ABRAZADERA
44	71376019	30' 2.600MM	**3** TUBO	PIPE	CANO

[A] ESCRAVO
SLAVE
ESCLAVO

Cilindro Hidraúlico **Hydraulic Cylinder** **Cilindro Hidraulico**	**Levante** **Lift** **Levante**	**230-440**

VALTRA

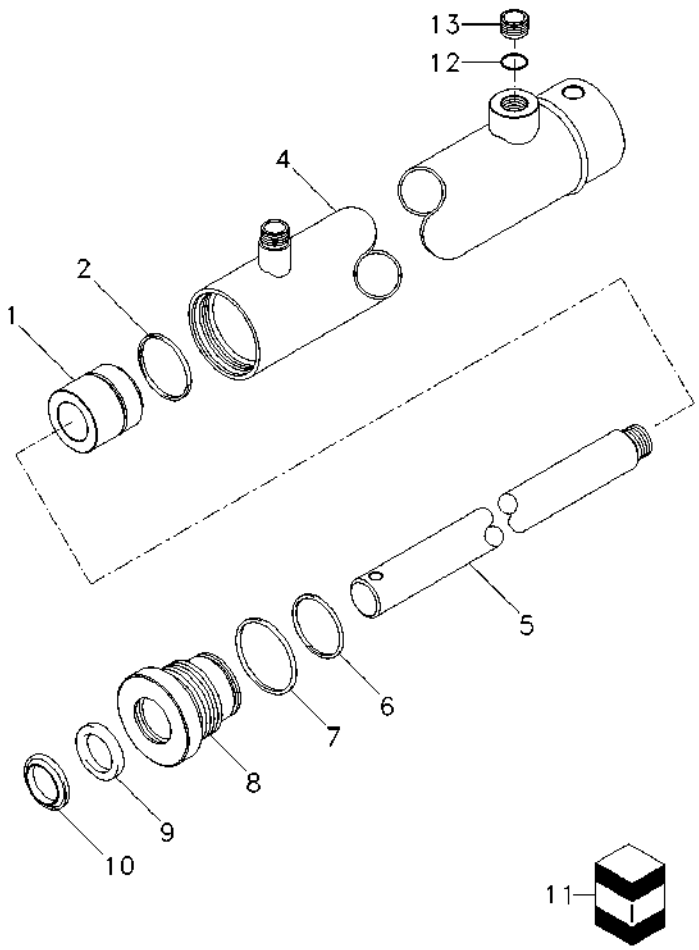

1	058972R1		1 ÊMBOLO	PLUNGER	EMBOLO
2	070408R1	11	1 ANEL "O"	O RING	JUNTA TORICA
4	058971R1		1 CAMISA	LINER	CAMISA
5	058970R1		1 HASTE	RAIL	RIEL
6	058968R1	11	1 ANEL "O"	O RING	JUNTA TORICA
7	058966R1	11	1 ANEL "O"	O RING	JUNTA TORICA
8	058969R1		1 GUIA	GUIDE	GUIA
9	058967R1	11	1 GAXETA	GASKET	GAXETA
10	058965R1	11	1 RASPADOR	SCRAPER	RASPADOR
11	058988R2		1 JG. REPARO	KIT, REPAIR	JUEGO REPARACION
12	068343R1		1 ANEL "O"	O RING	JUNTA TORICA
13	068342R1		1 NIPEL	NIPPLE	NIPLE

Cilindro Do Levante Do Molinete
Reel Lift Cylinder
Cilindro De Levante Del Molinete

Lado Esquerdo
Left Hand
Lado Izquierdo

230-445

VALTRA

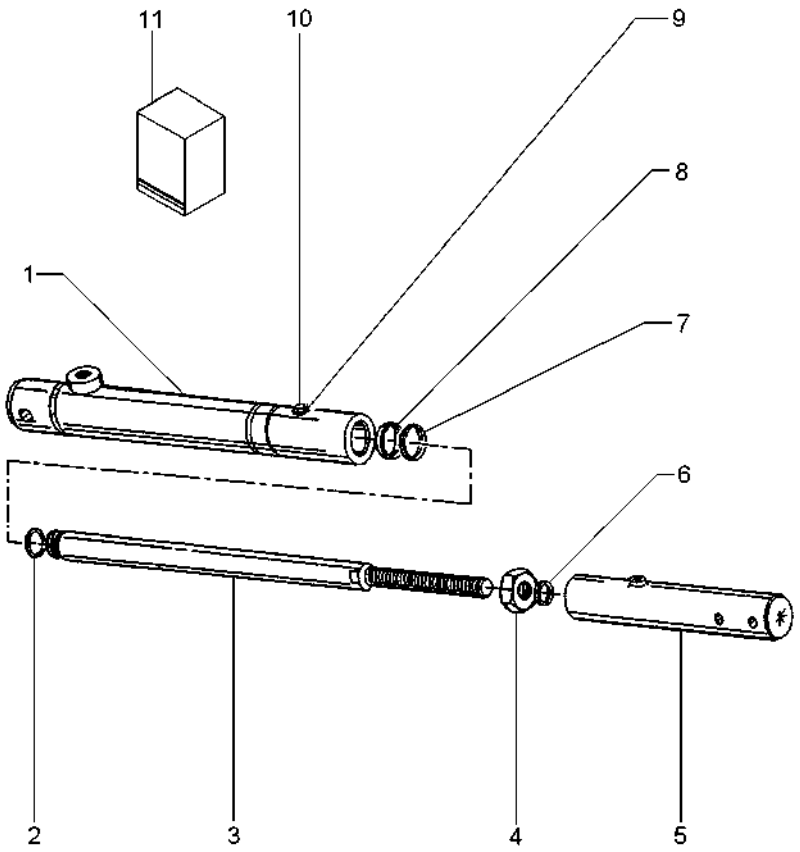

1	71370141		1	CAMISA	LINER	CAMISA
2		11	X	ANEL	RING	ARO
3	71370139		1	HASTE	SPINDLE	MANGUETA
4	70920439		1	PORCA	NUT	TUERCA
5	71370145		1	TERMINAL	END	EXTREMO
6		11	X	ANEL	RING	ARO
7		11	X	RETENTOR	OIL SEAL	BUJE RETENACEITE
8		11	X	RETENTOR	SEAL	RETEN
9	71128641		1	ARRUELA	WASHER	ARANDELA
10		11	1	PARAFUSO	BOLT	PERNO
11	836522M91		1	JG. REPARO	KIT, REPAIR	JUEGO REPARACION

Cilindro Do Levante Do Molinete — **Lado Direito**
Reel Lift Cylinder — **Right Hand**
Cilindro De Levante Del Molinete — **Lado Derecho**

230-450

VALTRA

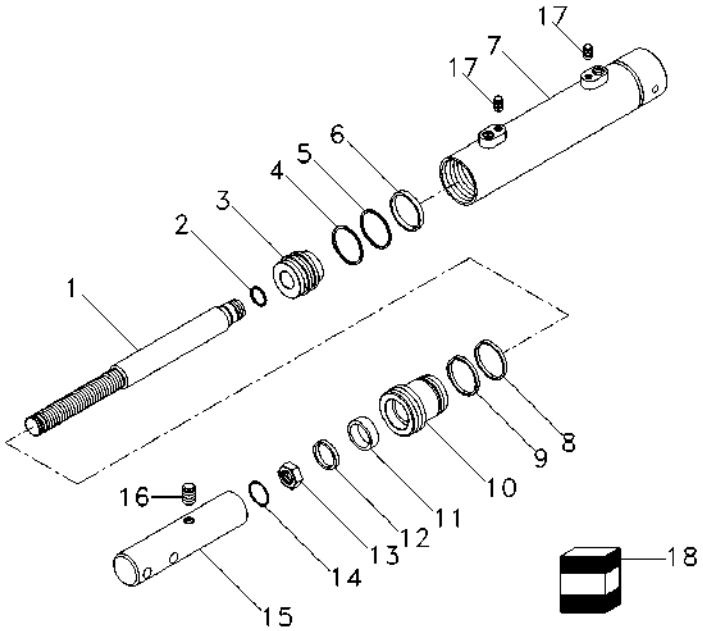

1	068066R1		1	HASTE	RAIL	RIEL
2	068064R1	18	1	ANEL "O"	O RING	JUNTA TORICA
3	068060R1		1	ÊMBOLO	PLUNGER	EMBOLO
4	068063R1	18	1	ANEL "O"	O RING	JUNTA TORICA
5	068062R1	18	1	ANEL	RING	ARO
6	068061R1	18	1	ANEL	RING	ARO
7	068065R1		1	CAMISA	LINER	CAMISA
8	068067R1	18	1	ANEL "O"	O RING	JUNTA TORICA
9	068068R1	18	1	ANEL	RING	ARO
10	068069R1		1	GUIA	GUIDE	GUIA
11	068070R1	18	1	GAXETA	GASKET	GAXETA
12	068071R1	18	1	RASPADOR	SCRAPER	RASPADOR
13	068072R1		1	PORCA	NUT	TUERCA
14	068075R1		1	ANEL	RING	ARO
15	068074R1		1	MANCAL	BEARING	COJINETE
16	068073R1		1	BUJÃO	PLUG	TAPON
17	068076R1		2	BUJÃO	PLUG	TAPON
18	068344R1		1	JG. REPARO	KIT, REPAIR	JUEGO REPARACION

Cilindro Hidráulico
Hydraulic Cylinder
Cilindro Hidráulico

230-455

VALTRA

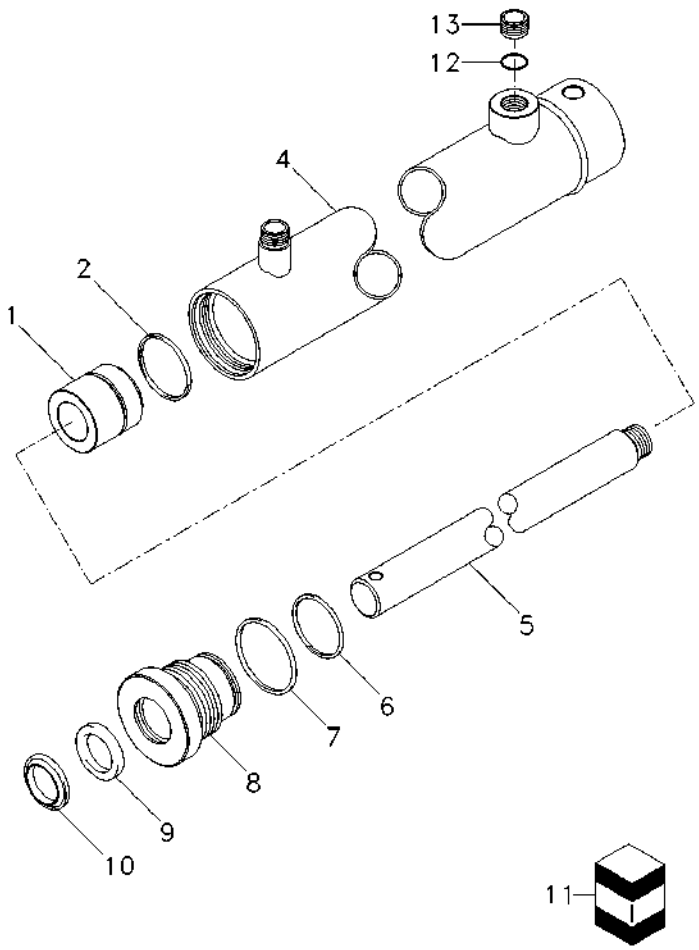

1	058961R1		1 ÊMBOLO	PLUNGER	EMBOLO
2	070415R1	11	1 ANEL "O"	O RING	JUNTA TORICA
4	058960R1		1 CAMISA	LINER	CAMISA
5	058959R1		1 HASTE	RAIL	RIEL
6	058957R1	11	1 ANEL "O"	O RING	JUNTA TORICA
7	058955R1	11	1 ANEL "O"	O RING	JUNTA TORICA
8	058958R1		1 GUIA	GUIDE	GUIA
9	058956T1	11	1 GAXETA	GASKET	GAXETA
10	058954R1	11	1 RASPADOR	SCRAPER	RASPADOR
11	058989R2		1 JG. REPARO	KIT, REPAIR	JUEGO REPARACION
12	068343R1		1 ANEL "O"	O RING	JUNTA TORICA
13	068342R1		1 NIPEL	NIPPLE	NIPLE

Acionamento Hidráulico Do Molinete
Hydro Reel Drive
Mando Hidráulico Del Molinete

230-460

Para Plataformas Powerflex 16'
For Headers Powerflex 16'
Para Cabezal Powerflex 16'

VALTRA

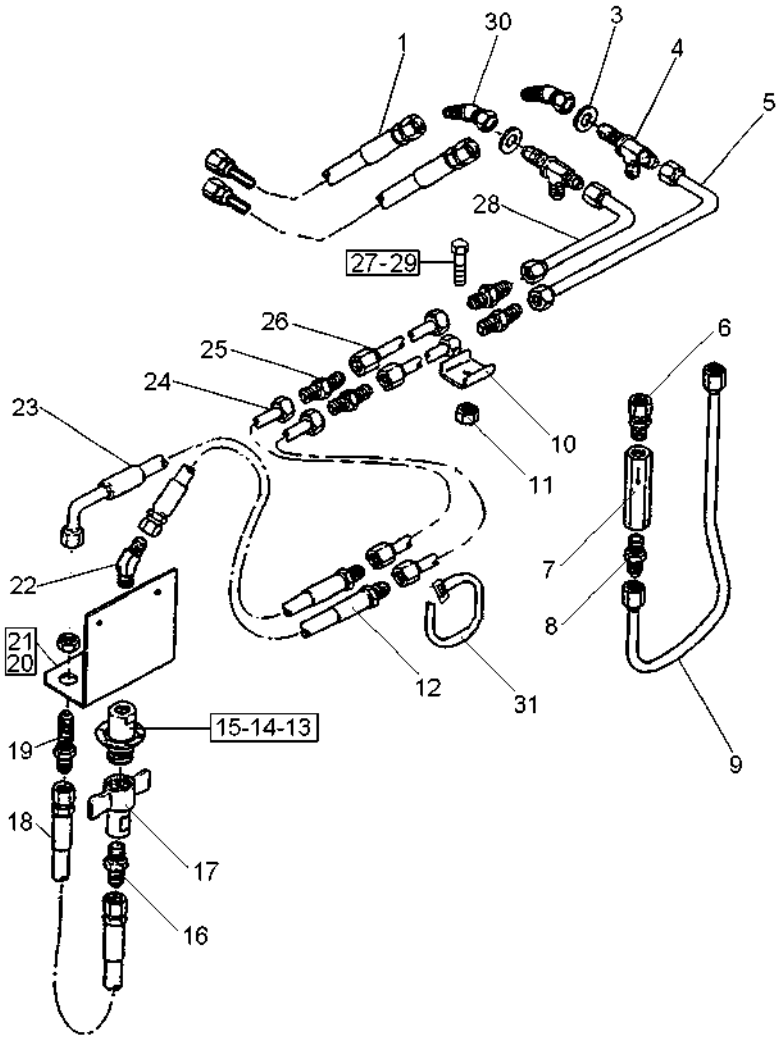

1	71358647		2	MANGUEIRA	HOSE	FLEXIBLE
3	705723		4	ARRUELA	WASHER	ARANDELA
4	70927247		2	CONEXÃO "T"	CONNECTION T	CONEXION T
5	71376193	[A]	1	TUBO	PIPE	CANO
6	70937499		1	CONEXÃO	CONNECTION	CONEXION
7	71358980		1	VÁLVULA	VALVE	VALVULA
8	846345		1	CONEXÃO	CONNECTION	CONEXION
9	71358981		1	TUBO	PIPE	CANO
10	28750784		6	REFORÇO	REINFORCEMENT	REFUERZO
11	704221		8	PORCA	NUT	TUERCA
12	71358626	[A]	1	MANGUEIRA	HOSE	FLEXIBLE
13	70925160		6	REBITE	RIVET	REMACHE
14	71365880		1	FLANGE	FLANGE	PLETINA
15	71365883		1	ACOPLAMENTO	COUPLING	ACOPLAMIENTO
16	70919472		1	CONEXÃO	CONNECTION	CONEXION
17	71358564		1	ACOPLADOR	COUPLER	ACOPLADOR
18	6209759M91	[B]	1	MANGUEIRA	HOSE	FLEXIBLE
19	70927062		1	UNIÃO	UNION	RACOR
20	7703457		2	PARAFUSO	BOLT	PERNO
21	71375789		1	SUPORTE	SUPPORT	DISPOS.DE SOSTEN
22	70919195	90º	1	CONEXÃO	CONNECTION	CONEXION
23	71358627	[B]	1	MANGUEIRA	HOSE	FLEXIBLE
25	746024		2	UNIÃO	LINK	UNION
26	71380178	◄ 2.401MM	6	TUBO	PIPE	CANO
27	7771678		6	PARAFUSO	BOLT	PERNO
28	71376197	[B]	1	TUBO	PIPE	CANO
31	45039100		2	BRAÇADEIRA	CLAMP	ABRAZADERA

[A] PRESSÃO
PRESSURE
PRESSION

[B] RETORNO
RETURN
RETORNO

Acionamento Hidráulico Do Molinete
Hydro Reel Drive
Mando Hidráulico Del Molinete

230-465

Para Plataformas Powerflex 18'
For Headers Powerflex 18'
Para Cabezal Powerflex 18'

VALTRA

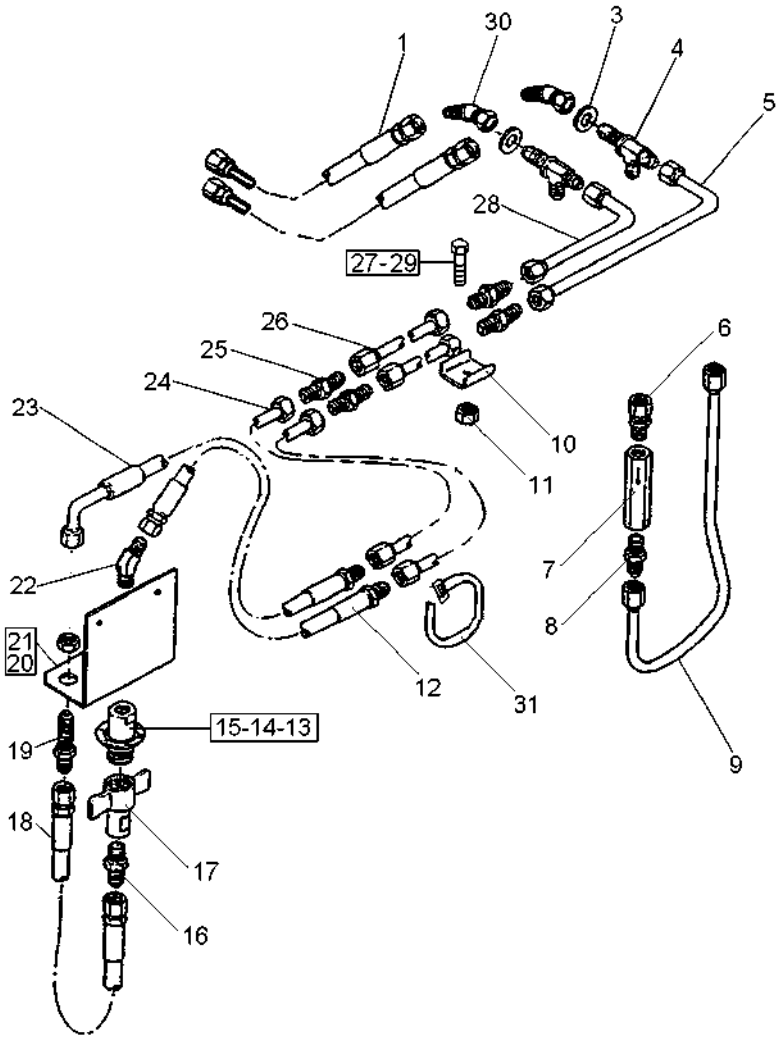

1	71358647		2	MANGUEIRA	HOSE	FLEXIBLE
3	705723		4	ARRUELA	WASHER	ARANDELA
4	70927247		2	CONEXÃO "T"	CONNECTION T	CONEXION T
5	71376194	[A]	1	TUBO	PIPE	CANO
6	70937499		1	CONEXÃO	CONNECTION	CONEXION
7	71358980		1	VÁLVULA	VALVE	VALVULA
8	846345		1	CONEXÃO	CONNECTION	CONEXION
9	71358981		1	TUBO	PIPE	CANO
10	28750784		6	REFORÇO	REINFORCEMENT	REFUERZO
11	704221		8	PORCA	NUT	TUERCA
12	71358626	[A]	1	MANGUEIRA	HOSE	FLEXIBLE
13	70925160		6	REBITE	RIVET	REMACHE
14	71365880		1	FLANGE	FLANGE	PLETINA
15	71365883		1	ACOPLAMENTO	COUPLING	ACOPLAMIENTO
16	70919472		1	CONEXÃO	CONNECTION	CONEXION
17	71358564		1	ACOPLADOR	COUPLER	ACOPLADOR
18	6209759M91	[B]	1	MANGUEIRA	HOSE	FLEXIBLE
19	70927062		1	UNIÃO	UNION	RACOR
20	7703457		2	PARAFUSO	BOLT	PERNO
21	71375789		1	SUPORTE	SUPPORT	DISPOS.DE SOSTEN
22	70919195	90º	1	CONEXÃO	CONNECTION	CONEXION
23	71358627	[B]	1	MANGUEIRA	HOSE	FLEXIBLE
25	746024		2	UNIÃO	LINK	UNION
26	71380178	◄ 2.401MM	6	TUBO	PIPE	CANO
27	7771678		6	PARAFUSO	BOLT	PERNO
28	71376198	[B]	1	TUBO	PIPE	CANO
31	45039100		2	BRAÇADEIRA	CLAMP	ABRAZADERA

[A] PRESSÃO
PRESSURE
PRESSION

[B] RETORNO
RETURN
RETORNO

Acionamento Hidráulico Do Molinete
Hydro Reel Drive
Mando Hidráulico Del Molinete

230-470

Para Plataformas Powerflex 20'
For Headers Powerflex 20'
Para Cabezal Powerflex 20'

VALTRA

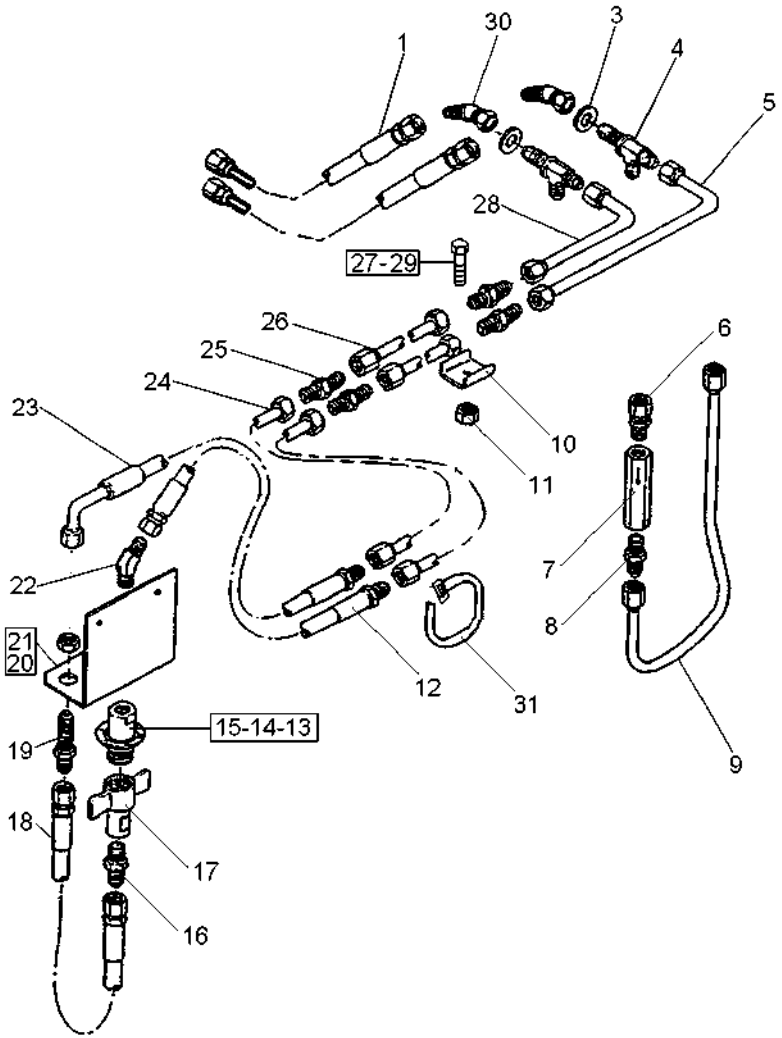

1	71358647		2	MANGUEIRA	HOSE	FLEXIBLE
3	705723		4	ARRUELA	WASHER	ARANDELA
4	70927247		2	CONEXÃO "T"	CONNECTION T	CONEXION T
5	71376195	[A]	1	TUBO	PIPE	CANO
6	70937499		1	CONEXÃO	CONNECTION	CONEXION
7	71358980		1	VÁLVULA	VALVE	VALVULA
8	846345		1	CONEXÃO	CONNECTION	CONEXION
9	71358981		1	TUBO	PIPE	CANO
10	28750784		6	REFORÇO	REINFORCEMENT	REFUERZO
11	704221		8	PORCA	NUT	TUERCA
12	71358626	[A]	1	MANGUEIRA	HOSE	FLEXIBLE
13	70925160		6	REBITE	RIVET	REMACHE
14	71365880		1	FLANGE	FLANGE	PLETINA
15	71365883		1	ACOPLAMENTO	COUPLING	ACOPLAMIENTO
16	70919472		1	CONEXÃO	CONNECTION	CONEXION
17	71358564		1	ACOPLADOR	COUPLER	ACOPLADOR
18	6209759M91	[B]	1	MANGUEIRA	HOSE	FLEXIBLE
19	70927062		1	UNIÃO	UNION	RACOR
20	7703457	25'	2	PARAFUSO	BOLT	PERNO
21	71375789	25'	1	SUPORTE	SUPPORT	DISPOS.DE SOSTEN
22	70921038	45º 25'	1	CONEXÃO	CONNECTION	CONEXION
22	70919195	90º 30'	1	CONEXÃO	CONNECTION	CONEXION
23	71358627	[B]	1	MANGUEIRA	HOSE	FLEXIBLE
25	746024		2	UNIÃO	LINK	UNION
26	71380178	◄ 2.401MM	6	TUBO	PIPE	CANO
27	7771678		6	PARAFUSO	BOLT	PERNO
28	71376199	[B]	1	TUBO	PIPE	CANO
31	45039100		2	BRAÇADEIRA	CLAMP	ABRAZADERA

[A] PRESSÃO
PRESSURE
PRESSION

[B] RETORNO
RETURN
RETORNO

Acionamento Hidráulico Do Molinete
Hydro Reel Drive
Mando Hidráulico Del Molinete

230-475

VALTRA

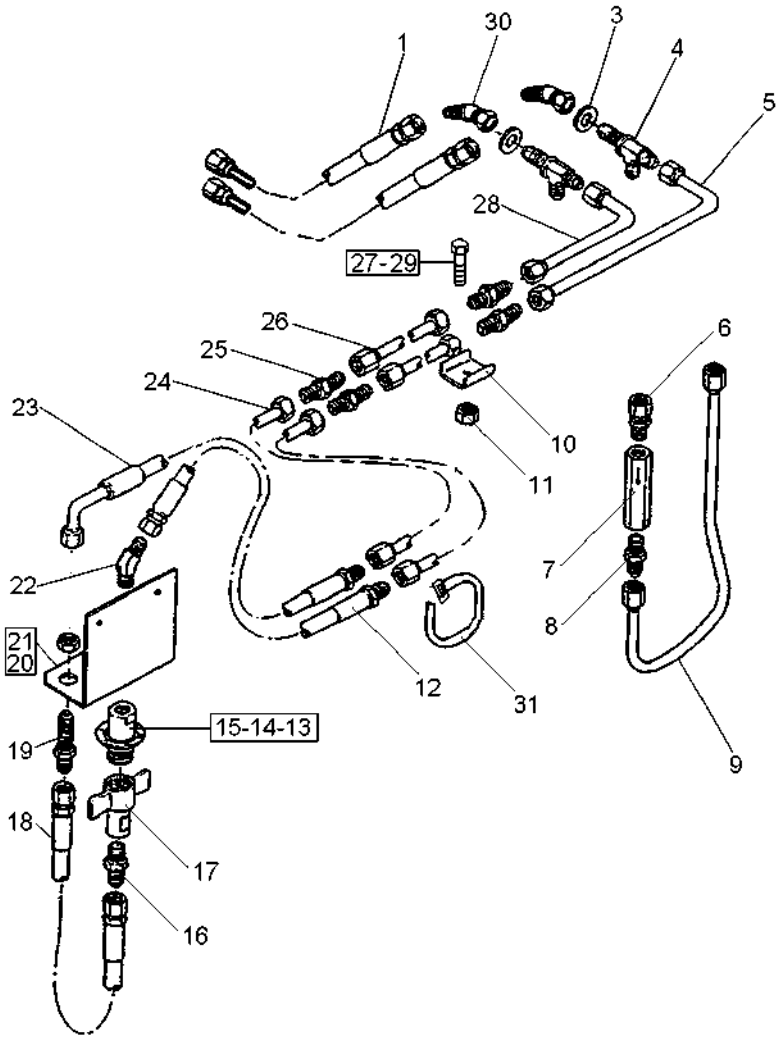

1	71358647		2 MANGUEIRA	HOSE	FLEXIBLE
3	70918269		4 ARRUELA	WASHER	ARANDELA
4	70927247		2 CONEXÃO "T"	CONNECTION T	CONEXION T
5	71370573	[A] 25'	1 TUBO	PIPE	CANO
6	70937499		1 CONEXÃO	CONNECTION	CONEXION
7	71358980		1 VÁLVULA	VALVE	VALVULA
8	70919128		1 CONECTOR	CONNECTOR	CONECTOR
9	71358981		1 TUBO	PIPE	CANO
10	28750784	25'	6 REFORÇO	REINFORCEMENT	REFUERZO
11	70931209	25'	8 PORCA	NUT	TUERCA
12	71358626	[A] 25'	1 MANGUEIRA	HOSE	FLEXIBLE
13	70925160		6 REBITE	RIVET	REMACHE
14	71365880		1 FLANGE	FLANGE	PLETINA
15	71365883		1 ACOPLAMENTO	COUPLING	ACOPLAMIENTO
16	70919472		1 CONEXÃO	CONNECTION	CONEXION
17	71358564		1 ACOPLADOR	COUPLER	ACOPLADOR
18	71364835	[B]	1 MANGUEIRA	HOSE	FLEXIBLE
19	70927062		1 UNIÃO	UNION	RACOR
20	70923341	25'	2 PARAFUSO	BOLT	PERNO
21	71375789		1 SUPORTE	SUPPORT	DISPOS.DE SOSTEN
22	70921038	45° 25'	1 CONEXÃO	CONNECTION	CONEXION
23	71358627	[B] 25'	1 MANGUEIRA	HOSE	FLEXIBLE
24	71380181	25' 722MM	2 TUBO	PIPE	CANO
25	70919066	25'	4 UNIÃO	UNION	RACOR
26	71380178	◀ 25' 2.401MM	2 TUBO	PIPE	CANO
27	70931792		6 PARAFUSO	BOLT	PERNO
28	71370574	[B] 25'	1 TUBO	PIPE	CANO
29	70922837	30'	1 PARAFUSO	BOLT	PERNO
31	45039100		2 BRAÇADEIRA	CLAMP	ABRAZADERA

[A] PRESSÃO
PRESSURE
PRESSION

[B] RETORNO
RETURN
RETORNO

Acionamento Hidráulico Do Molinete
Hydro Reel Drive
Mando Hidráulico Del Molinete

230-480

Para Plataformas Powerflex 30'
For Headers Powerflex 30'
Para Cabezal Powerflex 30'

VALTRA

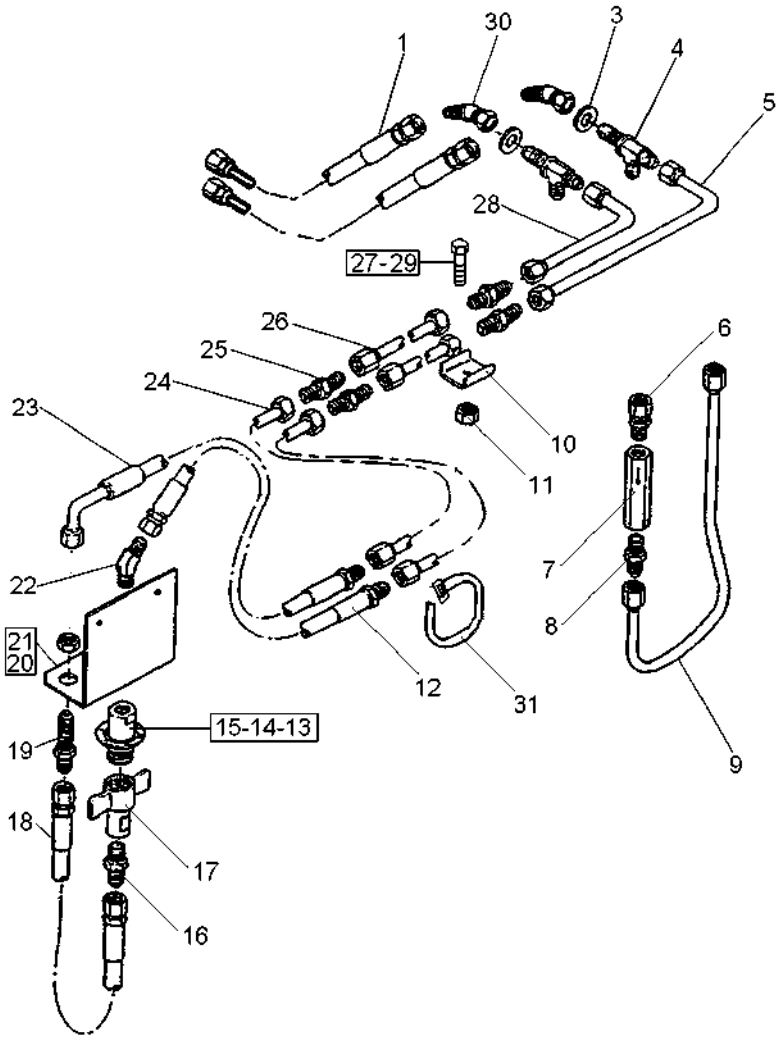

1	71358647		2	MANGUEIRA	HOSE	FLEXIBLE
3	70918269		4	ARRUELA	WASHER	ARANDELA
4	70927247		2	CONEXÃO "T"	CONNECTION T	CONEXION T
5	062588N1	[A]	1	TUBO	PIPE	CANO
6	70937499		1	CONEXÃO	CONNECTION	CONEXION
7	71358980		1	VÁLVULA	VALVE	VALVULA
8	70919128		1	CONECTOR	CONNECTOR	CONECTOR
9	71358981		1	TUBO	PIPE	CANO
10	28750784	30'	7	REFORÇO	REINFORCEMENT	REFUERZO
11	70931209	30'	7	PORCA	NUT	TUERCA
12	062586N1	[A] 30'	1	MANGUEIRA	HOSE	FLEXIBLE
13	70925160		6	REBITE	RIVET	REMACHE
14	71365880		1	FLANGE	FLANGE	PLETINA
15	71365883		1	ACOPLAMENTO	COUPLING	ACOPLAMIENTO
16	70919472		1	CONEXÃO	CONNECTION	CONEXION
17	71358564		1	ACOPLADOR	COUPLER	ACOPLADOR
18	71364835	[B]	1	MANGUEIRA	HOSE	FLEXIBLE
19	70927062		1	UNIÃO	UNION	RACOR
22	70919195	90º	1	CONEXÃO	CONNECTION	CONEXION
23	062585N1	[B]	1	MANGUEIRA	HOSE	FLEXIBLE
25	70919066	30'	2	UNIÃO	UNION	RACOR
27	70931792		6	PARAFUSO	BOLT	PERNO
28	062587N1	[B] 30'	1	TUBO	PIPE	CANO
29	70922837	30'	1	PARAFUSO	BOLT	PERNO
30	70925018		2	CONEXÃO	CONNECTION	CONEXION
31	45039100		2	BRAÇADEIRA	CLAMP	ABRAZADERA

[A] PRESSÃO
PRESSURE
PRESSION

[B] RETORNO
RETURN
RETORNO

Controles De Flutuação Lateral
Lateral Tilt Drive
Controles Flutuación Lateral

230-485

Para Plataformas Powerflex 16'
For Headers Powerflex 16'
Para Cabezal Powerflex 16'

VALTRA

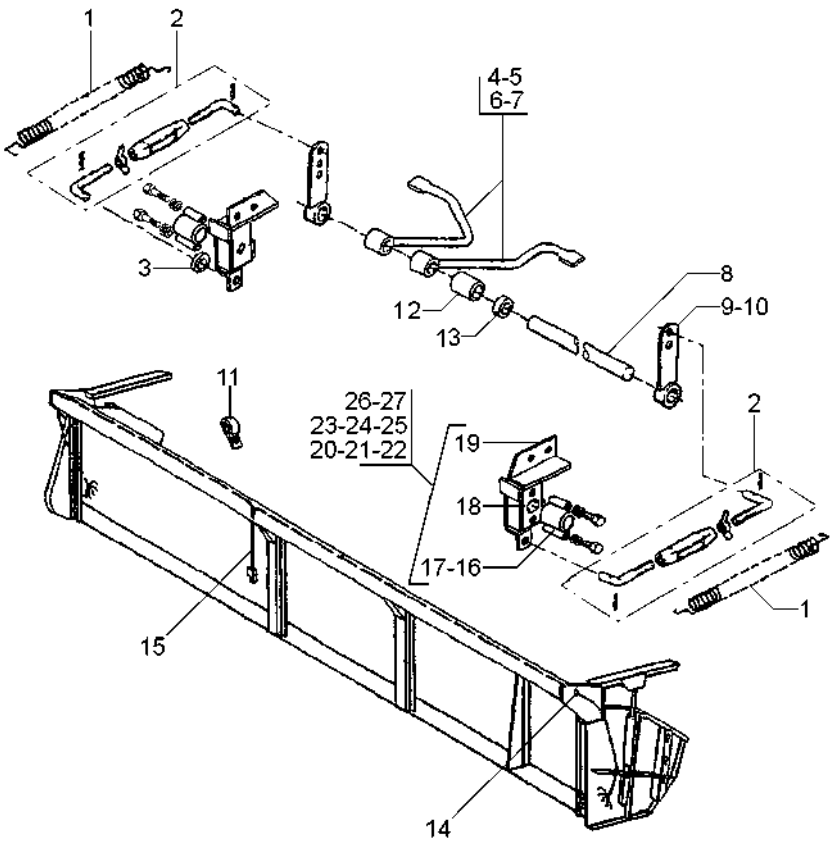

1	6204506M1		2	MOLA	SPRING	RESORTE
2	6206659M91	230-510 No	2	REGULADOR	REGULATOR	REGULADOR
3	339374X1		4	ARRUELA	WASHER	ARANDELA
4	6210322M91	▶	1	SENSOR	SENDER	EMISOR
4	6210321M91	◀	5	SENSOR	SENDER	EMISOR
5	704064		18	PORCA	NUT	TUERCA
6	069203		14	PARAFUSO	BOLT	PERNO
7	069211		4	PARAFUSO	BOLT	PERNO
8	6210133M1		2	EIXO	SHAFT	ARBOL
9	6206656M91		2	ALAVANCA	LEVER	PALANCA
10	069211		4	PARAFUSO	BOLT	PERNO
11	700707010		2	BRAÇADEIRA	CLAMP	ABRAZADERA
11	7770456		1	PARAFUSO	BOLT	PERNO
11	703199		1	PARAFUSO	BOLT	PERNO
11	704247		2	PORCA	NUT	TUERCA
12	71374448		2	ESPAÇADOR	SPACER	PIEZA DISTANCIA
13	71343540		2	COLAR	COLLAR	COLLAR
14	70937658		2	PASSA-FIO	GROMMET	PASACABLE
15	6209889M91		1	CHICOTE	HARNESS	MAZO CABLES
16	71376825	20 5K	2	POTENCIÔMETRO	POTENTIOMETER	REGULADOR ELECT.
17	70918151	20	4	PARAFUSO	BOLT	PERNO
18	71382607	20	1	SUPORTE	BRACKET	SOPORTE
19	71376185	20	2	SUPORTE	BRACKET	SOPORTE
20	71376181		2	INTERRUPTOR	SWITCH	INTERRUPTOR
21	700707010		2	BRAÇADEIRA	CLAMP	ABRAZADERA
22	7700107		2	PARAFUSO	BOLT	PERNO
23	705020		4	ARRUELA	WASHER	ARANDELA
24	704015		8	PORCA	NUT	TUERCA
25	70933988		4	PORCA	NUT	TUERCA
26	71387662		1	PROTEÇÃO	GUARD	DEFENSA
27	7700461		2	PARAFUSO	BOLT	PERNO

Controles De Flutuação Lateral
Lateral Tilt Drive
Controles Flutuación Lateral

230-490

Para Plataformas Powerflex 18'
For Headers Powerflex 18'
Para Cabezal Powerflex 18'

VALTRA

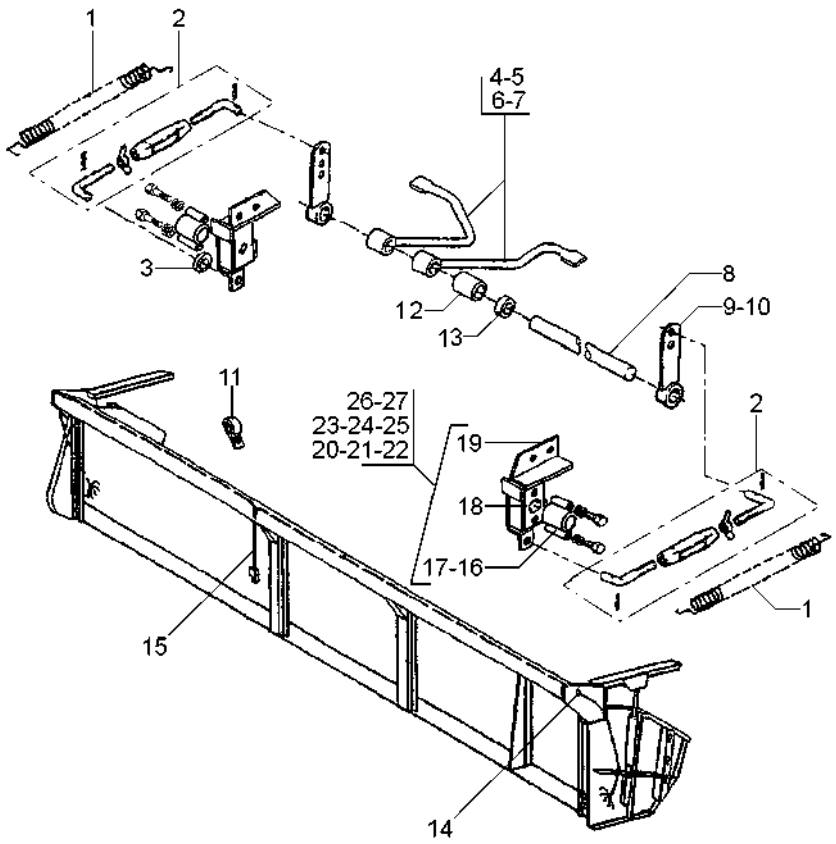

1	6204506M1		2	MOLA	SPRING	RESORTE
2	6206659M91	230-510 No	2	REGULADOR	REGULATOR	REGULADOR
3	339374X1		4	ARRUELA	WASHER	ARANDELA
4	6210322M91	▶	1	SENSOR	SENDER	EMISOR
4	6210321M91	◀	5	SENSOR	SENDER	EMISOR
5	704064		18	PORCA	NUT	TUERCA
6	069203		14	PARAFUSO	BOLT	PERNO
7	069211		4	PARAFUSO	BOLT	PERNO
8	71377156		2	EIXO	SHAFT	ARBOL
9	6206656M91		2	ALAVANCA	LEVER	PALANCA
10	069211		4	PARAFUSO	BOLT	PERNO
11	700707010		2	BRAÇADEIRA	CLAMP	ABRAZADERA
11	7770456		1	PARAFUSO	BOLT	PERNO
11	703199		1	PARAFUSO	BOLT	PERNO
11	704247		2	PORCA	NUT	TUERCA
12	71374448		2	ESPAÇADOR	SPACER	PIEZA DISTANCIA
13	71343540		2	COLAR	COLLAR	COLLAR
14	70937658		2	PASSA-FIO	GROMMET	PASACABLE
15	6209889M91		1	CHICOTE	HARNESS	MAZO CABLES
16	71376825	20 5K	2	POTENCIÔMETRO	POTENTIOMETER	REGULADOR ELECT.
17	70918151	20	4	PARAFUSO	BOLT	PERNO
18	71382607	20	1	SUPORTE	BRACKET	SOPORTE
19	71376185	20	2	SUPORTE	BRACKET	SOPORTE
20	71376181		2	INTERRUPTOR	SWITCH	INTERRUPTOR
21	700707010		2	BRAÇADEIRA	CLAMP	ABRAZADERA
22	7700107		2	PARAFUSO	BOLT	PERNO
23	705020		4	ARRUELA	WASHER	ARANDELA
24	704015		6	PORCA	NUT	TUERCA
25	70933988		4	PORCA	NUT	TUERCA
26	71387662		1	PROTEÇÃO	GUARD	DEFENSA
27	7700461		2	PARAFUSO	BOLT	PERNO

Controles De Flutuação Lateral
Lateral Tilt Drive
Controles Flutuación Lateral

230-495

Para Plataformas Powerflex 20'
For Headers Powerflex 20'
Para Cabezal Powerflex 20'

VALTRA

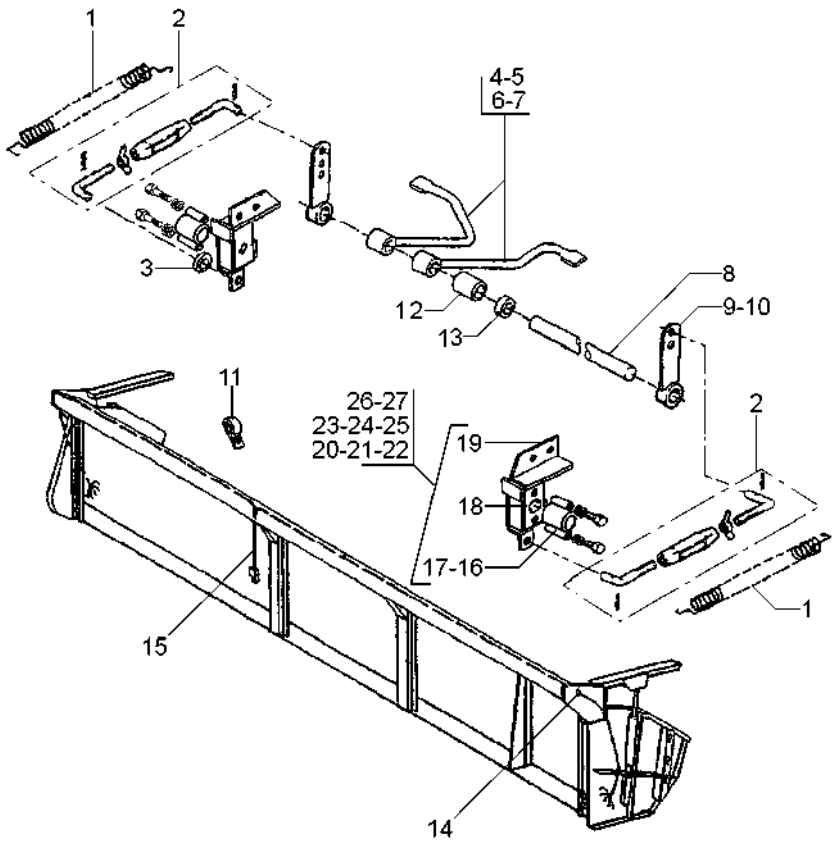

1	6204506M1		2	MOLA	SPRING	RESORTE
2	6206659M91	230-510 No	2	REGULADOR	REGULATOR	REGULADOR
3	339374X1		4	ARRUELA	WASHER	ARANDELA
4	6210322M91	▶	1	SENSOR	SENDER	EMISOR
4	6210321M91	◀	7	SENSOR	SENDER	EMISOR
5	704064		22	PORCA	NUT	TUERCA
6	069203		18	PARAFUSO	BOLT	PERNO
7	069211		4	PARAFUSO	BOLT	PERNO
8	71377156		2	EIXO	SHAFT	ARBOL
9	6206656M91		2	ALAVANCA	LEVER	PALANCA
10	069211		4	PARAFUSO	BOLT	PERNO
11	700707010		2	BRAÇADEIRA	CLAMP	ABRAZADERA
11	7770456		1	PARAFUSO	BOLT	PERNO
11	703199		1	PARAFUSO	BOLT	PERNO
11	704247		2	PORCA	NUT	TUERCA
12	71374448		2	ESPAÇADOR	SPACER	PIEZA DISTANCIA
13	71343540		2	COLAR	COLLAR	COLLAR
14	70937658		2	PASSA-FIO	GROMMET	PASACABLE
15	6209889M91		1	CHICOTE	HARNESS	MAZO CABLES
16	71376825	20 5K	2	POTENCIÔMETRO	POTENTIOMETER	REGULADOR ELECT.
17	70918151	20	4	PARAFUSO	BOLT	PERNO
18	71382607	20	1	SUPORTE	BRACKET	SOPORTE
19	71376185	20	2	SUPORTE	BRACKET	SOPORTE
20	71376181		2	INTERRUPTOR	SWITCH	INTERRUPTOR
21	700707010		2	BRAÇADEIRA	CLAMP	ABRAZADERA
22	7700107		2	PARAFUSO	BOLT	PERNO
23	705020		4	ARRUELA	WASHER	ARANDELA
24	704015		6	PORCA	NUT	TUERCA
25	70933988		4	PORCA	NUT	TUERCA
26	71387662		1	PROTEÇÃO	GUARD	DEFENSA
27	7700461		2	PARAFUSO	BOLT	PERNO

Controles De Flutuação Lateral
Lateral Tilt Drive
Controles Flutuación Lateral

230-500

Para Plataformas Powerflex 25'
For Headers Powerflex 25'
Para Cabezal Powerflex 25'

VALTRA

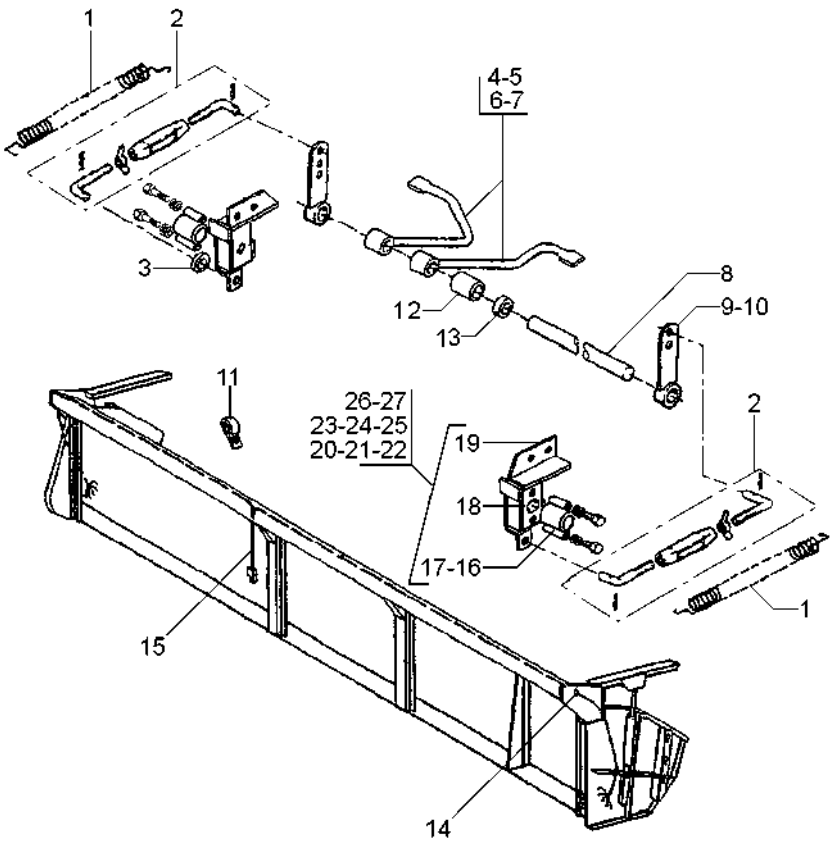

1	6204506M1		2	MOLA	SPRING	RESORTE
2	6206659M91	230-510 No	2	REGULADOR	REGULATOR	REGULADOR
3	339374X1		4	ARRUELA	WASHER	ARANDELA
4	6210322M91	▶	1	SENSOR	SENDER	EMISOR
4	6210321M91	◀	7	SENSOR	SENDER	EMISOR
5	70917421		20	PORCA	NUT	TUERCA
6	70919425		16	PARAFUSO	BOLT	PERNO
7	70923326		4	PARAFUSO	BOLT	PERNO
8	71377158		2	EIXO	SHAFT	ARBOL
9	6206656M91		2	ALAVANCA	LEVER	PALANCA
10	70923326		4	PARAFUSO	BOLT	PERNO
11	70926917		4	BRAÇADEIRA	CLAMP	ABRAZADERA
11	70931348		1	PARAFUSO	BOLT	PERNO
11	70921965		1	PARAFUSO	BOLT	PERNO
11	70931211		2	PORCA	NUT	TUERCA
12	71374448		2	ESPAÇADOR	SPACER	PIEZA DISTANCIA
13	71343540		2	COLAR	COLLAR	COLLAR
14	70937658		2	PASSA-FIO	GROMMET	PASACABLE
15	072704N1		1	CHICOTE	HARNESS	MAZO CABLES
16	71376825	20 5K	2	POTENCIÔMETRO	POTENTIOMETER	REGULADOR ELECT.
17	70918151	20	4	PARAFUSO	BOLT	PERNO
18	71382607	20	1	SUPORTE	BRACKET	SOPORTE
19	71376185	20	2	SUPORTE	BRACKET	SOPORTE
20	71376181		2	INTERRUPTOR	SWITCH	INTERRUPTOR
21	70909007		2	PARAFUSO	BOLT	PERNO
22	70928681		2	PARAFUSO	BOLT	PERNO
23	70917356		4	ARRUELA	WASHER	ARANDELA
24	70917372		6	PORCA	NUT	TUERCA
25	70933988		4	PORCA	NUT	TUERCA
26	71387662		1	PROTEÇÃO	GUARD	DEFENSA
27	70931333		2	PARAFUSO	BOLT	PERNO

Controles De Flutuação Lateral
Lateral Tilt Drive
Controles Flutuación Lateral

230-505

Para Plataformas Powerflex 30'
For Headers Powerflex 30'
Para Cabezal Powerflex 30'

VALTRA

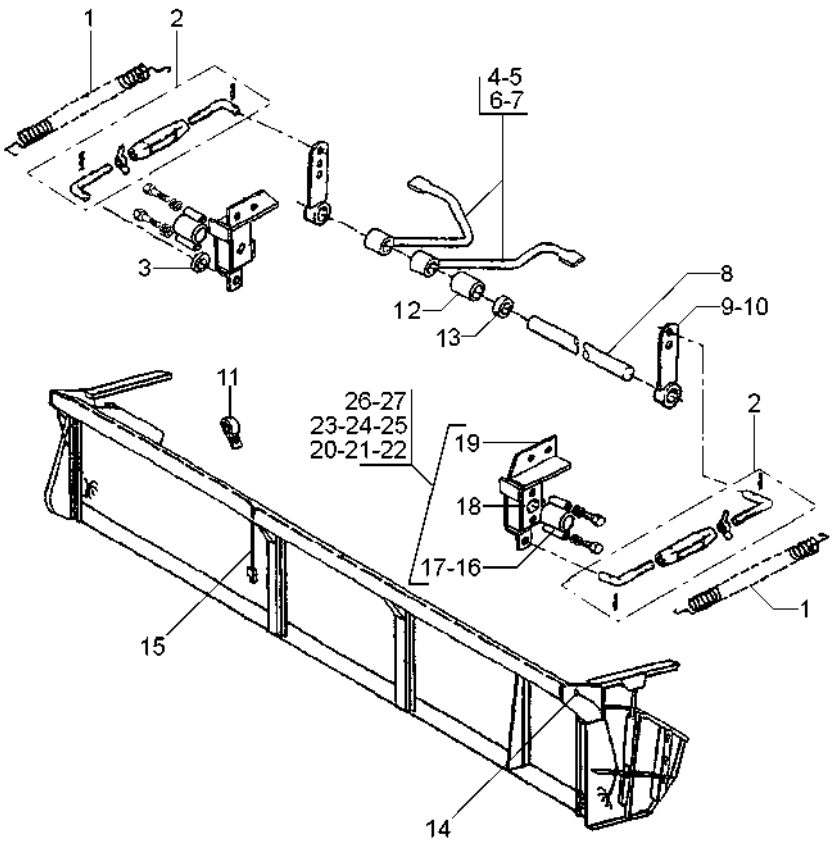

1	6204506M1		2	MOLA	SPRING	RESORTE
2	6206659M91	230-510 No	2	REGULADOR	REGULATOR	REGULADOR
3	339374X1	▶	4	ARRUELA	WASHER	ARANDELA
4	6210322M91	▶	1	SENSOR	SENDER	EMISOR
4	6210321M91	◀	9	SENSOR	SENDER	EMISOR
5	70917421		24	PORCA	NUT	TUERCA
6	70919425		20	PARAFUSO	BOLT	PERNO
7	70909007		2	PARAFUSO	BOLT	PERNO
8	71389130		2	EIXO	SHAFT	ARBOL
9	6206656M91		2	ALAVANCA	LEVER	PALANCA
10	70923326		4	PARAFUSO	BOLT	PERNO
11	70926917		5	BRAÇADEIRA	CLAMP	ABRAZADERA
11	70931348		1	PARAFUSO	BOLT	PERNO
11	70921965		1	PARAFUSO	BOLT	PERNO
11	70931211		2	PORCA	NUT	TUERCA
12	71374448		2	ESPAÇADOR	SPACER	PIEZA DISTANCIA
13	71343540		2	COLAR	COLLAR	COLLAR
14	70937658		2	PASSA-FIO	GROMMET	PASACABLE
15	059347T1		1	CHICOTE	HARNESS	MAZO CABLES
16	71376825	20 5K	2	POTENCIÔMETRO	POTENTIOMETER	REGULADOR ELECT.
17	70918151	20	4	PARAFUSO	BOLT	PERNO
18	71382607	20	1	SUPORTE	BRACKET	SOPORTE
19	71376185	20	2	SUPORTE	BRACKET	SOPORTE
20	71376181		2	INTERRUPTOR	SWITCH	INTERRUPTOR
21	70909007		2	PARAFUSO	BOLT	PERNO
22	70928681		2	PARAFUSO	BOLT	PERNO
23	70917356		4	ARRUELA	WASHER	ARANDELA
24	70917372		6	PORCA	NUT	TUERCA
25	70933988		4	PORCA	NUT	TUERCA
26	71387662		1	PROTEÇÃO	GUARD	DEFENSA
27	70931333		2	PARAFUSO	BOLT	PERNO

Potenciometro De Nivelamento Da Plataforma
Levelling Platforme Potenciometer
Potenciometro De Nivelamento De La Plata

230-510

VALTRA

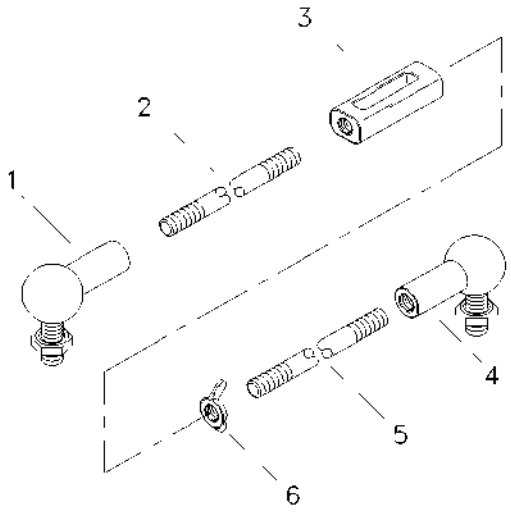

1	060224T1	1	TERMINAL	END	EXTREMO
2	6206657M1	1	HASTE	RAIL	RIEL
3	059334P1	1	TENSOR	TIGHTENER	TENSADOR
4	850009990280	1	TERMINAL	END	EXTREMO
5	6206658M1	1	HASTE	RAIL	RIEL
6	6211685M1	1	PORCA	NUT	TUERCA

Deslizador
Slider
Deslizador

230-515

Para Plataformas Powerflex 16'
For Headers Powerflex 16'
Para Cabezal Powerflex 16'

VALTRA

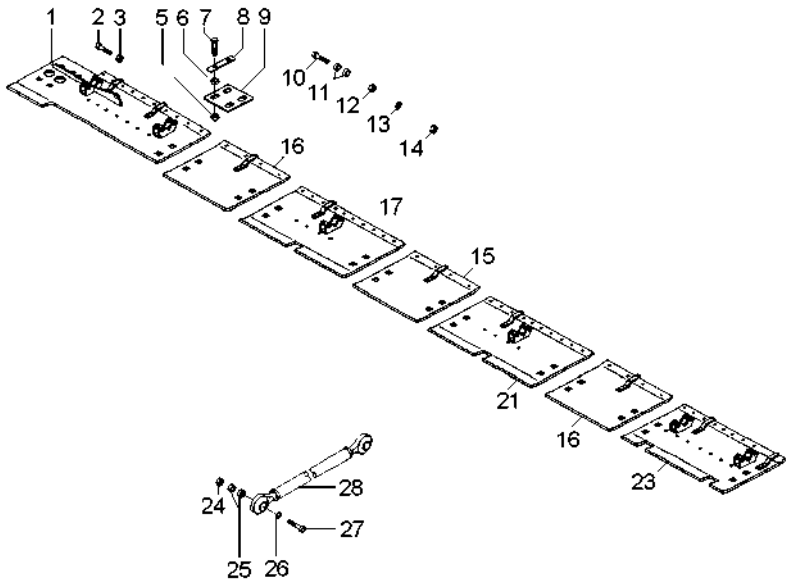

1	6209692M92	◀	1	DESLIZADOR	SLIDER	CURSOR
		▶ 16' - 7S000011				
1	6213819M91	◀	1	CJ. DESLIZADOR	KIT, SLIDER	KIT, SLIDER
		▶ 16' - 7S000012				
2	7700578		2	PARAFUSO	BOLT	PERNO
3	704239		2	PORCA	NUT	TUERCA
3	704015		1	PORCA	NUT	TUERCA
5	704247		26	PORCA	NUT	TUERCA
6	71315615		24	ESPAÇADOR	SPACER	PIEZA DISTANCIA
7	70931809		X	PARAFUSO	BOLT	PERNO
8	71315614		12	GUARNIÇÃO	FOAM	ESPUMA
9	71315613		6	SUPORTE	BRACKET	SOPORTE
10	7701659		8	PARAFUSO	BOLT	PERNO
10	70931363		1	PARAFUSO	BOLT	PERNO
10	70921671		4	PARAFUSO	BOLT	PERNO
11	71322606		24	ESPAÇADOR	SPACER	PIEZA DISTANCIA
12	704254		10	PORCA	NUT	TUERCA
12	704155		10	PORCA	NUT	TUERCA
13	705632		8	ARRUELA	WASHER	ARANDELA
14	7774458		12	PORCA FLANGEADA	FLANGE NUT	TUERCA FLANGE
15	6216365M91		1	DESLIZADOR	SLIDER	CURSOR
16	6216381M91	◀	1	DESLIZADOR	SLIDER	CURSOR
17	6216357M91	▶	1	DESLIZADOR	SLIDER	CURSOR
21	6216359M91	▶	1	DESLIZADOR	SLIDER	CURSOR
23	6216368M91	▶	1	DESLIZADOR	SLIDER	CURSOR
24	704635		2	PORCA	NUT	TUERCA
25	71341521		4	ESPAÇADOR	SPACER	PIEZA DISTANCIA
26	700709603		2	ARRUELA	WASHER	ARANDELA
27	068767		1	PARAFUSO	BOLT	PERNO
27	7701055		1	PARAFUSO	BOLT	PERNO
28	71343187	230-305 No	1	ESTABILIZADOR	STABILISER	ESTABILIZADOR

Deslizador
Slider
Deslizador

230-520

Para Plataformas Powerflex 18'
For Headers Powerflex 18'
Para Cabezal Powerflex 18'

VALTRA

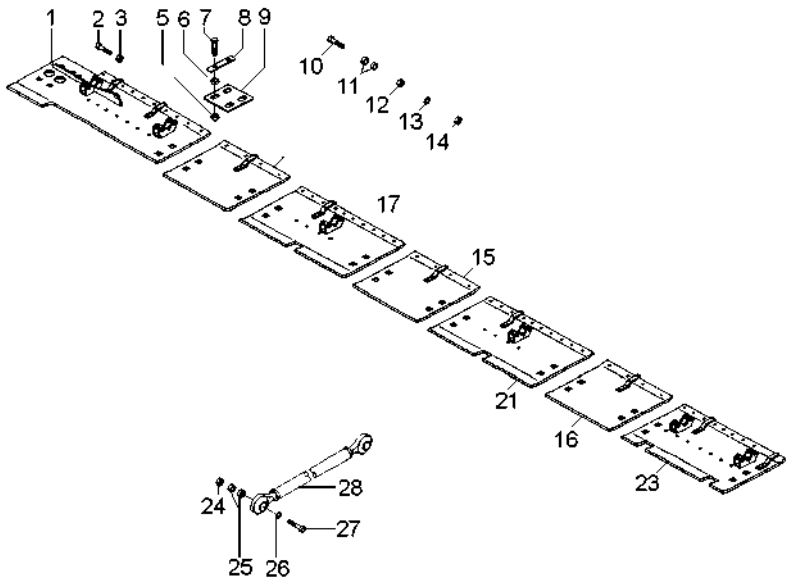

1	6206583M92	◀	1	DESLIZADOR	SLIDER	CURSOR
		➡ 18' - 7S000064				
1	6232400M91	◀	1	CJ. DESLIZADOR	KIT, SLIDER	KIT, SLIDER
2	7700578		2	PARAFUSO	BOLT	PERNO
3	704239		2	PORCA	NUT	TUERCA
3	704015		1	PORCA	NUT	TUERCA
5	704247		26	PORCA	NUT	TUERCA
6	71315615		24	ESPAÇADOR	SPACER	PIEZA DISTANCIA
7	700054		24	PARAFUSO	BOLT	PERNO
7	068619		10	PARAFUSO	BOLT	PERNO
8	71315614		12	GUARNIÇÃO	FOAM	ESPUMA
9	71315613		6	SUPORTE	BRACKET	SOPORTE
10	7701659		8	PARAFUSO	BOLT	PERNO
10	70931363		1	PARAFUSO	BOLT	PERNO
10	70921671		4	PARAFUSO	BOLT	PERNO
11	71322606		24	ESPAÇADOR	SPACER	PIEZA DISTANCIA
12	704254		10	PORCA	NUT	TUERCA
12	704155		4	PORCA	NUT	TUERCA
13	705632		8	ARRUELA	WASHER	ARANDELA
14	7774458		12	PORCA FLANGEADA	FLANGE NUT	TUERCA FLANGE
15	6216365M91		1	DESLIZADOR	SLIDER	CURSOR
16	6216381M91	◀	1	DESLIZADOR	SLIDER	CURSOR
17	6216357M91	▶	1	DESLIZADOR	SLIDER	CURSOR
21	6216359M91	▶	1	DESLIZADOR	SLIDER	CURSOR
23	6216346M91	▶	1	DESLIZADOR	SLIDER	CURSOR
24	704635		2	PORCA	NUT	TUERCA
25	71341521		4	ESPAÇADOR	SPACER	PIEZA DISTANCIA
26	700709603		2	ARRUELA	WASHER	ARANDELA
27	7701055		1	PARAFUSO	BOLT	PERNO
27	068767		1	PARAFUSO	BOLT	PERNO
28	71343187	👁 230-305 No	1	ESTABILIZADOR	STABILISER	ESTABILIZADOR

Deslizador
Slider
Deslizador

230-525

Para Plataformas Powerflex 20'
For Headers Powerflex 20'
Para Cabezal Powerflex 20'

VALTRA

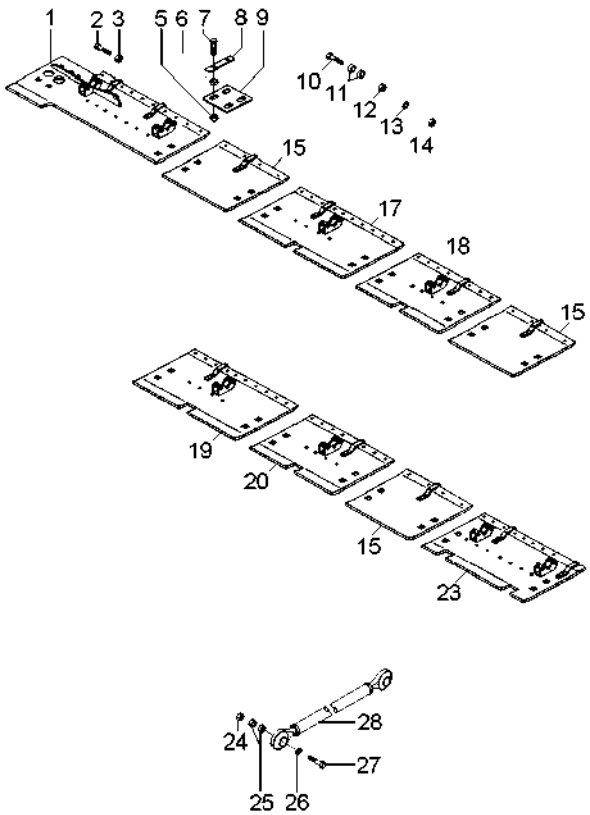

1	6209692M92	◀	1	DESLIZADOR	SLIDER	CURSOR
		➡ 20' - 7S000069				
1	6213819M91	◀	1	CJ. DESLIZADOR	KIT, SLIDER	KIT, SLIDER
		➡ 20' - 7S000070				
2	7700578		3	PARAFUSO	BOLT	PERNO
3	704239		2	PORCA	NUT	TUERCA
3	704015		1	PORCA	NUT	TUERCA
5	704247		34	PORCA	NUT	TUERCA
6	71315615		32	ESPAÇADOR	SPACER	PIEZA DISTANCIA
7	700054		32	PARAFUSO	BOLT	PERNO
7	068619		12	PARAFUSO	BOLT	PERNO
8	71315614		16	GUARNIÇÃO	FOAM	ESPUMA
9	71315613		8	SUPORTE	BRACKET	SOPORTE
10	7701659		12	PARAFUSO	BOLT	PERNO
10	70931363		1	PARAFUSO	BOLT	PERNO
10	70921671		4	PARAFUSO	BOLT	PERNO
11	71322606		32	ESPAÇADOR	SPACER	PIEZA DISTANCIA
12	704254		12	PORCA	NUT	TUERCA
12	704155		4	PORCA	NUT	TUERCA
13	705632		8	ARRUELA	WASHER	ARANDELA
14	7774458		16	PORCA FLANGEADA	FLANGE NUT	TUERCA FLANGE
15	6216365M91		3	DESLIZADOR	SLIDER	CURSOR
17	6216344M91	▶	1	DESLIZADOR	SLIDER	CURSOR
18	6216375M91	▶	1	DESLIZADOR	SLIDER	CURSOR
19	6216379M91	◀	1	DESLIZADOR	SLIDER	CURSOR
20	6216377M91	▶	1	DESLIZADOR	SLIDER	CURSOR
23	6216368M91	▶	1	DESLIZADOR	SLIDER	CURSOR
24	704635		2	PORCA	NUT	TUERCA
25	71341521		4	ESPAÇADOR	SPACER	PIEZA DISTANCIA
26	700709603		2	ARRUELA	WASHER	ARANDELA
27	7701055		1	PARAFUSO	BOLT	PERNO
27	068767		1	PARAFUSO	BOLT	PERNO
28	71343187	👁 230-305 No	1	ESTABILIZADOR	STABILISER	ESTABILIZADOR

Deslizador
Slider
Deslizador

230-530

Para Plataformas Powerflex 25'
For Headers Powerflex 25'
Para Cabezal Powerflex 25'

VALTRA

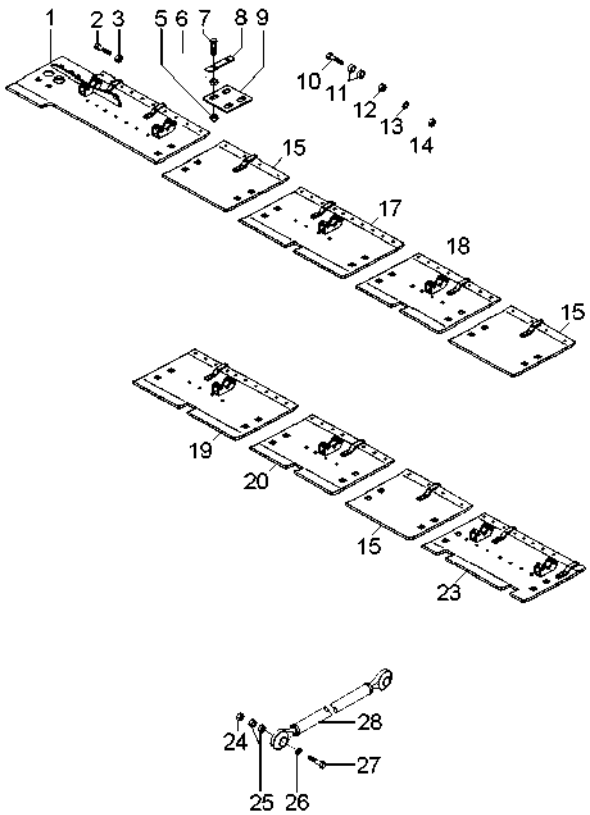

1	6209691M92	◀	1	DESLIZADOR	SLIDER	CURSOR
		➡	25' - 7S002228			
1	6232402M91	▶| 25' - 7S002229	1	CJ. DESLIZADOR	KIT, SLIDER	KIT, SLIDER
2	70927075		8	PARAFUSO	BOLT	PERNO
3	70931277		8	PORCA	NUT	TUERCA
5	70931211	25'	32	PORCA	NUT	TUERCA
6	71315615	25'	32	ESPAÇADOR	SPACER	PIEZA DISTANCIA
7	70931809		11	PARAFUSO	BOLT	PERNO
8	71315614	25'	16	GUARNIÇÃO	FOAM	ESPUMA
9	71315613	25'	8	SUPORTE	BRACKET	SOPORTE
10	70923269	25'	12	PARAFUSO	BOLT	PERNO
10	70921671		4	PARAFUSO	BOLT	PERNO
11	71322606	25'	32	ESPAÇADOR	SPACER	PIEZA DISTANCIA
12	70931187	25'	12	PORCA	NUT	TUERCA
12	70918935		4	PORCA	NUT	TUERCA
13	70918268		12	ARRUELA	WASHER	ARANDELA
14	70930921	25'	16	PORCA	NUT	TUERCA
15	71347397	➡| 6S002133	3	PLACA	PLATE	PLATO
15	6216365M91	▶| 6S002133	3	DESLIZADOR	SLIDER	CURSOR
17	71347403	▶	1	PLACA	PLATE	PLATO
		➡	6S002132			
17	6216357M91	▶| 6S002133	1	DESLIZADOR	SLIDER	CURSOR
18	71347405	▶	1	PLACA	PLATE	PLATO
		➡	6S002132			
18	6216359M91	▶| 6S002133	1	DESLIZADOR	SLIDER	CURSOR
19	71347411	◀	1	PLACA	PLATE	PLATO
		➡	6S002132			
19	6216361M91	▶| 6S002133	1	DESLIZADOR	SLIDER	CURSOR
20	71347413	▶	1	PLACA	PLATE	PLATO
		➡	6S002132			
20	6216363M91	▶| 6S002133	1	DESLIZADOR	SLIDER	CURSOR
23	71366186	▶	1	PLACA	PLATE	PLATO
		➡	6S002132			
23	6219651M91	▶| 6219651M91	1	DESLIZADOR	SLIDER	CURSOR
24	70923428		2	PORCA	NUT	TUERCA
25	71341521		4	ESPAÇADOR	SPACER	PIEZA DISTANCIA
26	70917378		2	ARRUELA	WASHER	ARANDELA
27	70922869		1	PARAFUSO	BOLT	PERNO
27	70921971		1	PARAFUSO	BOLT	PERNO
28	71343187	👁 230-305 No	1	ESTABILIZADOR	STABILISER	ESTABILIZADOR

Deslizador
Slider
Deslizador

230-535

Para Plataformas Powerflex 30'
For Headers Powerflex 30'
Para Cabezal Powerflex 30'

VALTRA

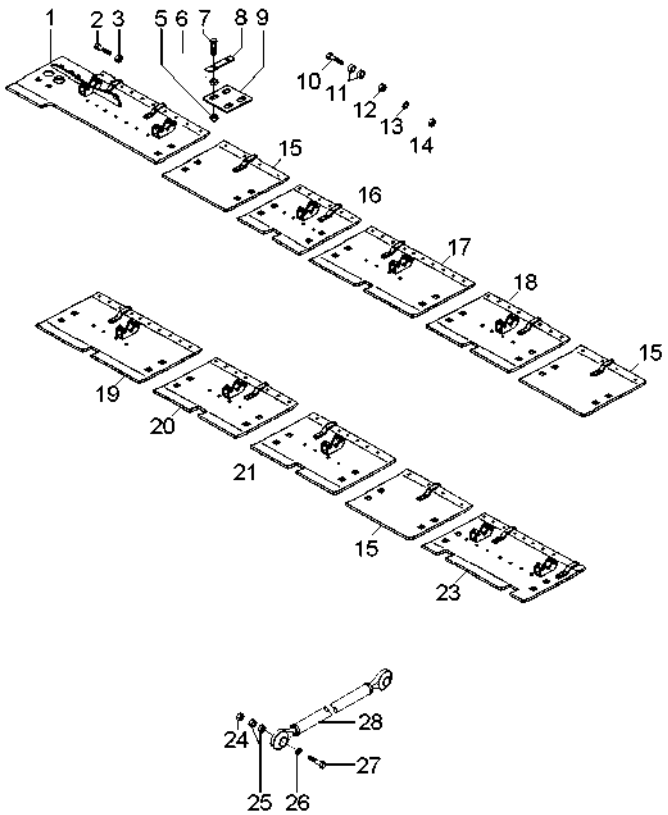

1	6213819M91		1	CJ. DESLIZADOR	KIT, SLIDER	KIT, SLIDER
		30' - 7S000651				
1	6209692M92		1	DESLIZADOR	SLIDER	CURSOR
		30' - 7S000650				
2	70927075		8	PARAFUSO	BOLT	PERNO
3	70931277		8	PORCA	NUT	TUERCA
5	70931211		40	PORCA	NUT	TUERCA
6	71315615		40	ESPAÇADOR	SPACER	PIEZA DISTANCIA
7	70931809		13	PARAFUSO	BOLT	PERNO
8	71315614		20	GUARNIÇÃO	FOAM	ESPUMA
9	71315613		10	SUPORTE	BRACKET	SOPORTE
10	70923269		16	PARAFUSO	BOLT	PERNO
10	70931363		1	PARAFUSO	BOLT	PERNO
10	70921671		4	PARAFUSO	BOLT	PERNO
11	71322606		40	ESPAÇADOR	SPACER	PIEZA DISTANCIA
12	70931187		14	PORCA	NUT	TUERCA
12	70918935		4	PORCA	NUT	TUERCA
13	70918268		8	ARRUELA	WASHER	ARANDELA
14	70930921		20	PORCA	NUT	TUERCA
15	71347397		3	PLACA	PLATE	PLATO
16	71366683		1	PLACA	PLATE	PLATO
		6S000355				
16	6216356M91	6S000353 - 354	1	DESLIZADOR	SLIDER	CURSOR
		6S000356				
17	71347403		1	PLACA	PLATE	PLATO
		6S000355				
17	6216357M91	6S000353 - 354	1	DESLIZADOR	SLIDER	CURSOR
		6S000356				
18	71347405		1	PLACA	PLATE	PLATO
		6S000355				
18	6216359M91	6S000353 - 354	1	DESLIZADOR	SLIDER	CURSOR
		6S000356				
19	71347411		1	PLACA	PLATE	PLATO
		6S000355				
19	6216361M91	6S000353 - 354	1	DESLIZADOR	SLIDER	CURSOR
		6S000356				
20	71347413		1	PLACA	PLATE	PLATO
		6S000355				
20	6216363M91	6S000353 - 354	1	DESLIZADOR	SLIDER	CURSOR
		6S000356				
21	71366681		1	PLACA	PLATE	PLATO
		6S000355				
21	6216351M91	6S000353 - 354	1	DESLIZADOR	SLIDER	CURSOR
		6S000356				
23	71360678		1	PLACA	PLATE	PLATO
		6S000355				
23	6216368M91	6S000353 - 354	1	DESLIZADOR	SLIDER	CURSOR
		6S000356				
24	70923428		2	PORCA	NUT	TUERCA
25	71341521		4	ESPAÇADOR	SPACER	PIEZA DISTANCIA

Deslizador
Slider
Deslizador

230-535

Para Plataformas Powerflex 30'
For Headers Powerflex 30'
Para Cabezal Powerflex 30'

VALTRA

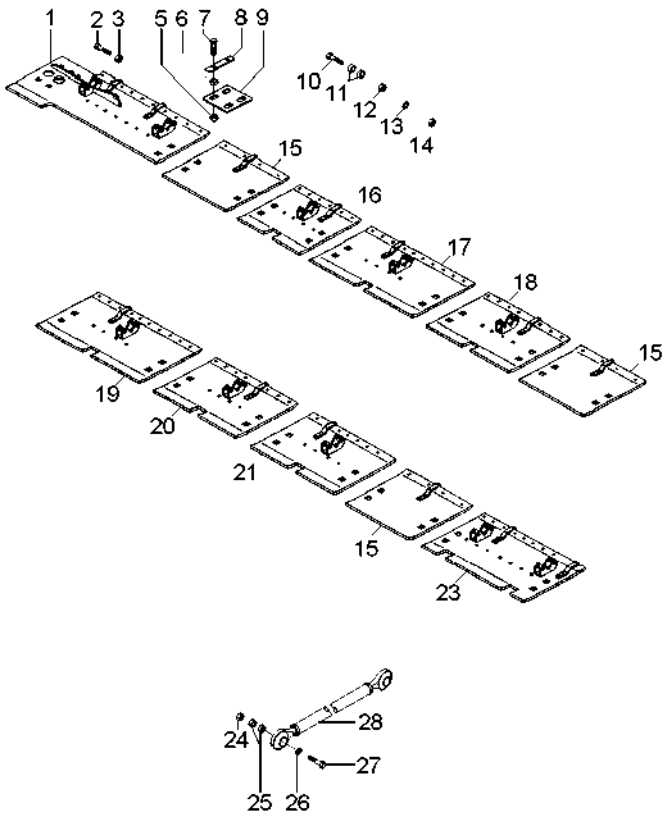

26	70917378		2	ARRUELA	WASHER	ARANDELA
27	70922869		1	PARAFUSO	BOLT	PERNO
27	70921971		1	PARAFUSO	BOLT	PERNO
28	71343187	230-305 No	1	ESTABILIZADOR	STABILISER	ESTABILIZADOR

Instalação Dos Deslizadores Plásticos
Plastic Sliders Assy
Instalacién Deslizadores Platicos

230-540

Para Plataformas Powerflex 16'
For Headers Powerflex 16'
Para Cabezal Powerflex 16'

VALTRA

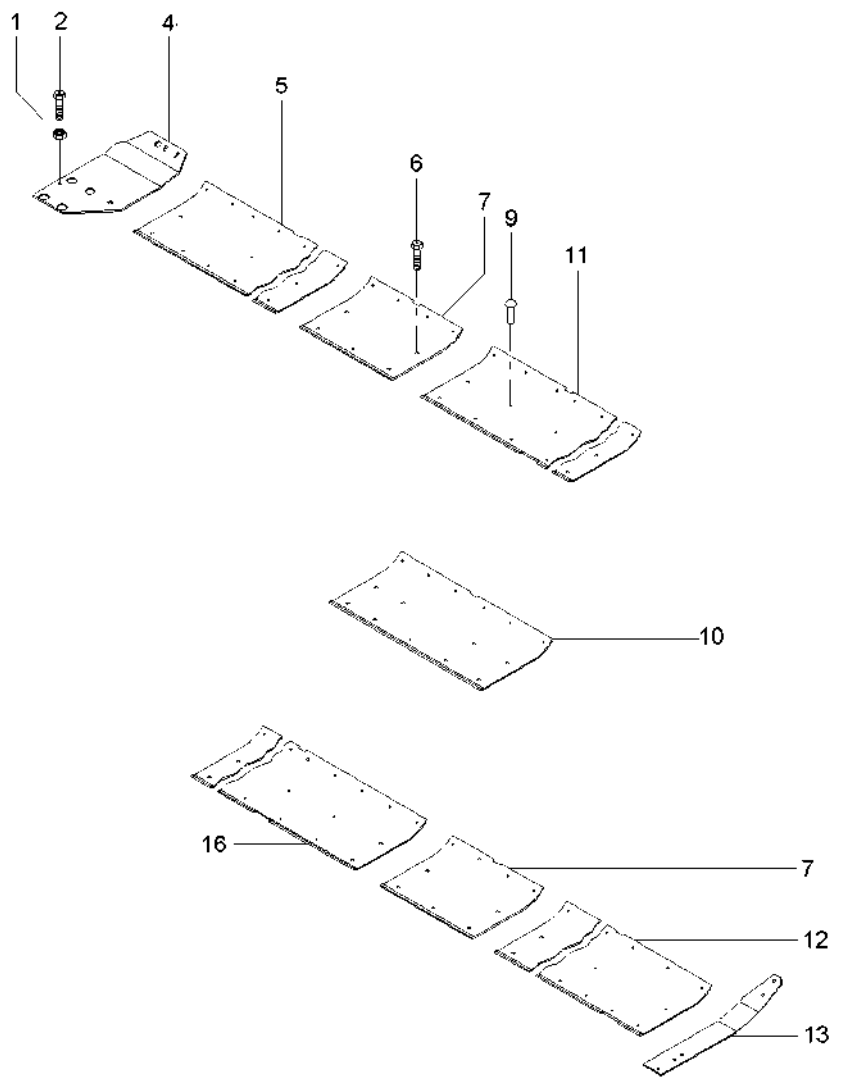

1	70931277		1	PORCA	NUT	TUERCA
2	70927075		1	PARAFUSO	BOLT	PERNO
4	6202224M1		1	DESLIZADOR	SLIDER	CURSOR
		16' - 7S000011				
4	6217744M1	16' - 7S000012	1	CJ. DESLIZADOR	KIT, SLIDER	KIT, SLIDER
5	6202226M1		1	DESLIZADOR	SLIDER	CURSOR
		16' - 7S000011				
5	6217745M1		1	CJ. DESLIZADOR	KIT, SLIDER	KIT, SLIDER
		16' - 7S000012				
		7S000010				
6	70923220		32	PARAFUSO	BOLT	PERNO
7	6210131M1		2	DESLIZADOR	SLIDER	CURSOR
9	70936495		87	REBITE	RIVET	REMACHE
10	6202289M1		1	DESLIZADOR	SLIDER	CURSOR
11	6202281M1		1	DESLIZADOR	SLIDER	CURSOR
12	6202291M1		1	DESLIZADOR	SLIDER	CURSOR
13	6202277M1		1	DESLIZADOR	SLIDER	CURSOR
		16' - 7S000011				
13	6217737M1	16' - 7S000012	1	CJ. DESLIZADOR	KIT, SLIDER	KIT, SLIDER
		7S000010				
16	6202279M1		1	DESLIZADOR	SLIDER	CURSOR

Instalação Dos Deslizadores Plásticos
Plastic Sliders Assy
Instalacién Deslizadores Platicos

230-545

Para Plataformas Powerflex 16'
For Headers Powerflex 16'
Para Cabezal Powerflex 16'

VALTRA

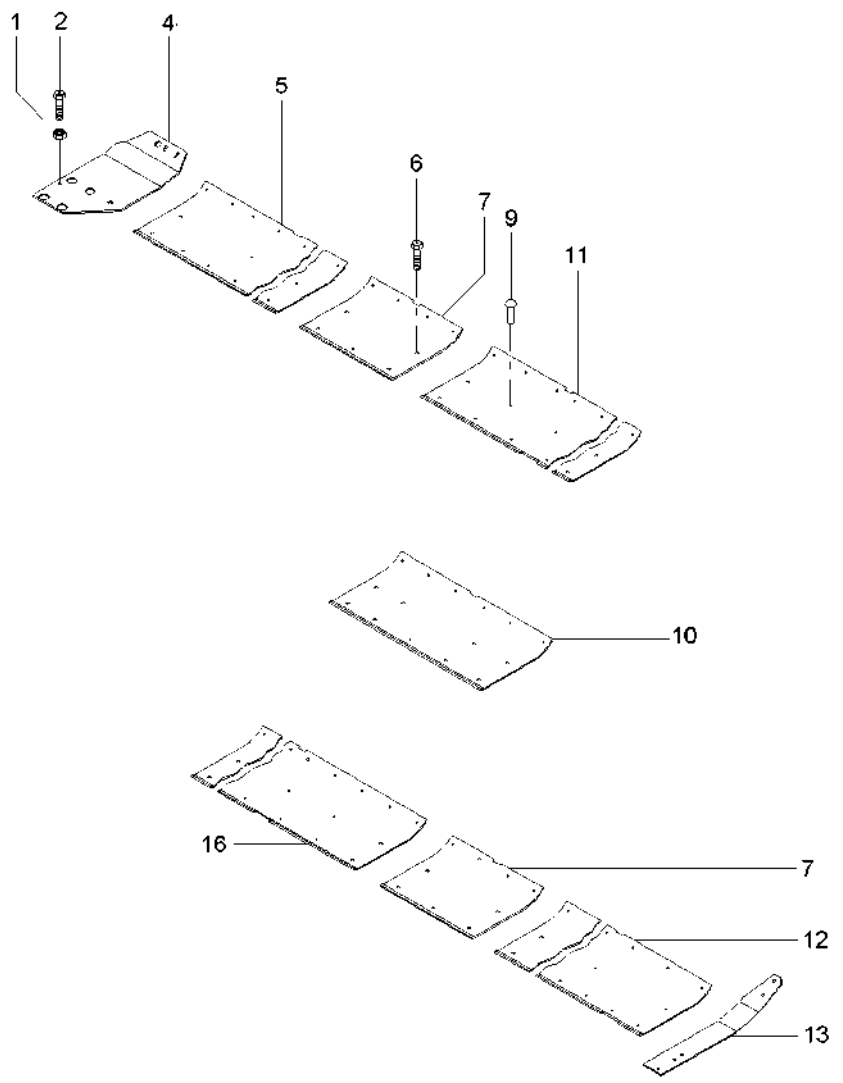

1	70931277		1	PORCA	NUT	TUERCA
2	70927075		1	PARAFUSO	BOLT	PERNO
4	6202224M1		1	DESLIZADOR	SLIDER	CURSOR
		18' - 7S000064				
4	6217744M1	18' - 7S000065	1	CJ. DESLIZADOR	KIT, SLIDER	KIT, SLIDER
5	6210362M1		1	DESLIZADOR	SLIDER	CURSOR
		18' - 7S000064				
5	6232412M1		1	DESLIZADOR	SLIDER	CURSOR
		18' - 7S000065				
6	70923220		32	PARAFUSO	BOLT	PERNO
7	6210131M1		2	DESLIZADOR	SLIDER	CURSOR
9	70936495		87	REBITE	RIVET	REMACHE
10	6202289M1		1	DESLIZADOR	SLIDER	CURSOR
11	6202281M1		1	DESLIZADOR	SLIDER	CURSOR
12	71373874		1	DESLIZADOR	SLIDER	CURSOR
13	6202277M1		1	DESLIZADOR	SLIDER	CURSOR
		18' - 7S000064				
13	6217737M1	18' - 7S000065	1	CJ. DESLIZADOR	KIT, SLIDER	KIT, SLIDER
16	6202279M1		1	DESLIZADOR	SLIDER	CURSOR

Instalação Dos Deslizadores Plásticos
Plastic Sliders Assy
Instalacién Deslizadores Platicos

230-550

Para Plataformas Powerflex 20'
For Headers Powerflex 20'
Para Cabezal Powerflex 20'

VALTRA

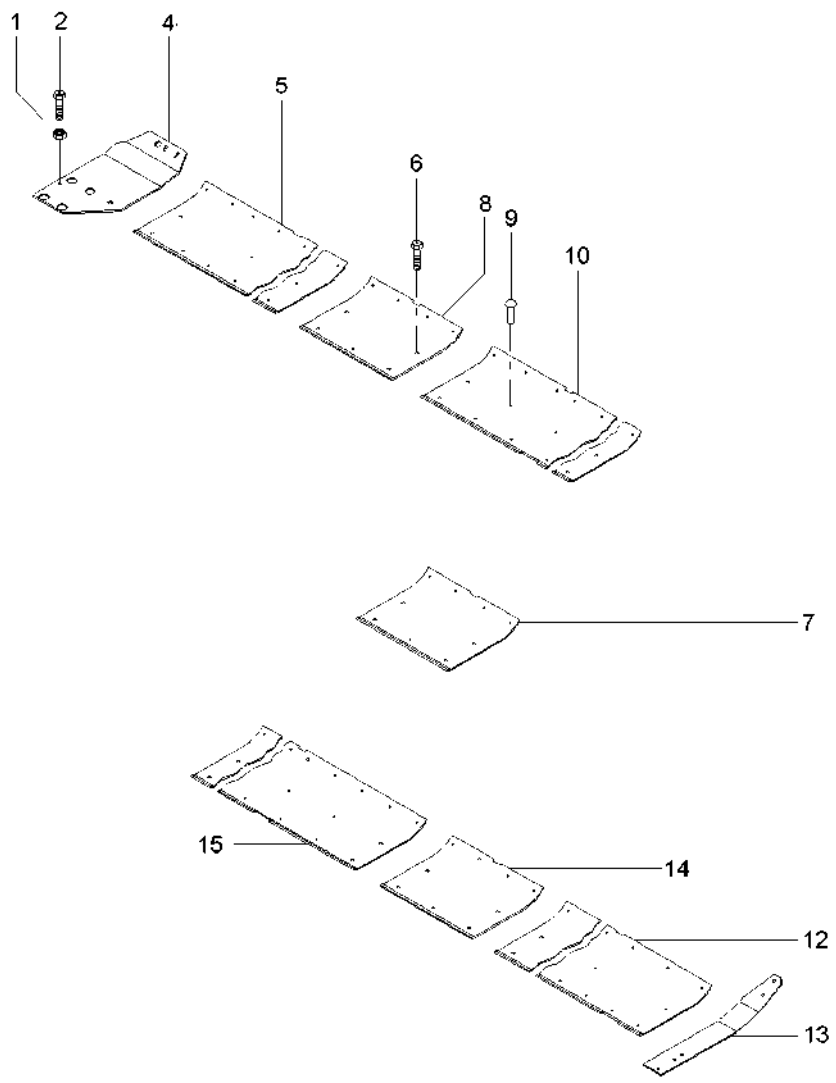

1	70931277		1	PORCA	NUT	TUERCA
2	70927075		1	PARAFUSO	BOLT	PERNO
4	6202224M1	◀	1	DESLIZADOR	SLIDER	CURSOR
		➡ 20' - 7S000069				
4	6217744M1	➡ 20' - 7S000070	1	CJ. DESLIZADOR	KIT, SLIDER	KIT, SLIDER
5	6202226M1	◀	1	DESLIZADOR	SLIDER	CURSOR
		➡ 20' - 7S000069				
5	6217745M1	◀	1	CJ. DESLIZADOR	KIT, SLIDER	KIT, SLIDER
		➡ 20' - 7S000069				
6	70923220		32	PARAFUSO	BOLT	PERNO
7	6202289M1		1	DESLIZADOR	SLIDER	CURSOR
8	6210128M1		1	DESLIZADOR	SLIDER	CURSOR
9	70936495		95	REBITE	RIVET	REMACHE
10	6210130M1		1	DESLIZADOR	SLIDER	CURSOR
12	6202291M1	▶	1	DESLIZADOR	SLIDER	CURSOR
13	6202277M1	▶	1	DESLIZADOR	SLIDER	CURSOR
		➡ 20' - 7S000069				
13	6217737M1	➡ 20' - 7S000070	1	CJ. DESLIZADOR	KIT, SLIDER	KIT, SLIDER
14	6210129M1		1	DESLIZADOR	SLIDER	CURSOR
15	6210127M1		1	DESLIZADOR	SLIDER	CURSOR

Instalação Dos Deslizadores Plásticos
Plastic Sliders Assy
Instalacién Deslizadores Platicos

230-555

Para Plataformas Powerflex 25'
For Headers Powerflex 25'
Para Cabezal Powerflex 25'

VALTRA

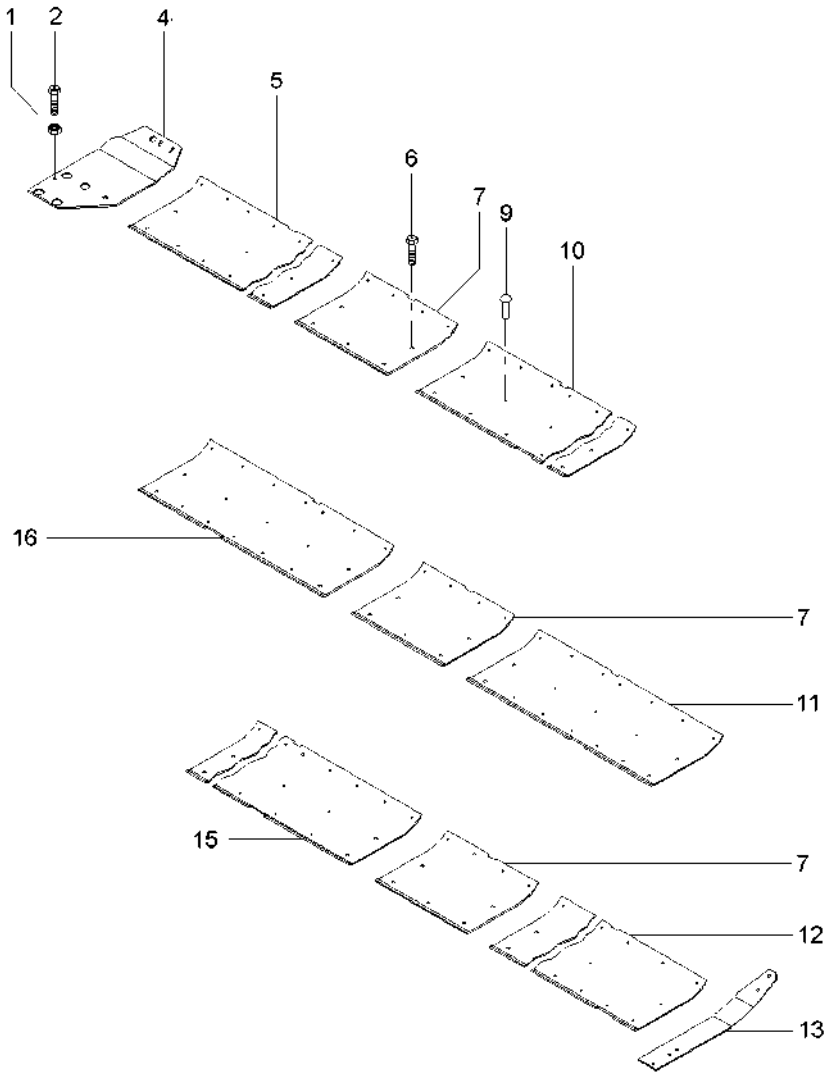

1	70931277		1	PORCA	NUT	TUERCA
2	70927075		1	PARAFUSO	BOLT	PERNO
4	6202224M1	◀	1	DESLIZADOR	SLIDER	CURSOR
		↔ 25' - 7S002228				
4	6217744M1	◀	1	CJ. DESLIZADOR	KIT, SLIDER	KIT, SLIDER
		↔ 25' - 7S002229				
5	6202230M1	◀	1	DESLIZADOR	SLIDER	CURSOR
		↔ 25' - 7S002228				
5	6232413M1	◀	1	DESLIZADOR	SLIDER	CURSOR
		↔ 25' - 7S002229				
6	70923220	25'	32	PARAFUSO	BOLT	PERNO
7	6202289M1		3	DESLIZADOR	SLIDER	CURSOR
9	70936495	25'	116	REBITE	RIVET	REMACHE
10	6202283M1		1	DESLIZADOR	SLIDER	CURSOR
11	6202281M1		1	DESLIZADOR	SLIDER	CURSOR
12	6202228M1	▶	1	DESLIZADOR	SLIDER	CURSOR
		25'				
13	6202277M1	▶	1	DESLIZADOR	SLIDER	CURSOR
		↔ 25' - 7S002228				
13	6217737M1	↔ 25' - 7S002229	1	CJ. DESLIZADOR	KIT, SLIDER	KIT, SLIDER
15	6202288M1		1	DESLIZADOR	SLIDER	CURSOR
16	6202279M1		1	DESLIZADOR	SLIDER	CURSOR

Instalação Dos Deslizadores Plásticos
Plastic Sliders Assy
Instalacién Deslizadores Platicos

230-560

Para Plataformas Powerflex 30'
For Headers Powerflex 30'
Para Cabezal Powerflex 30'

VALTRA

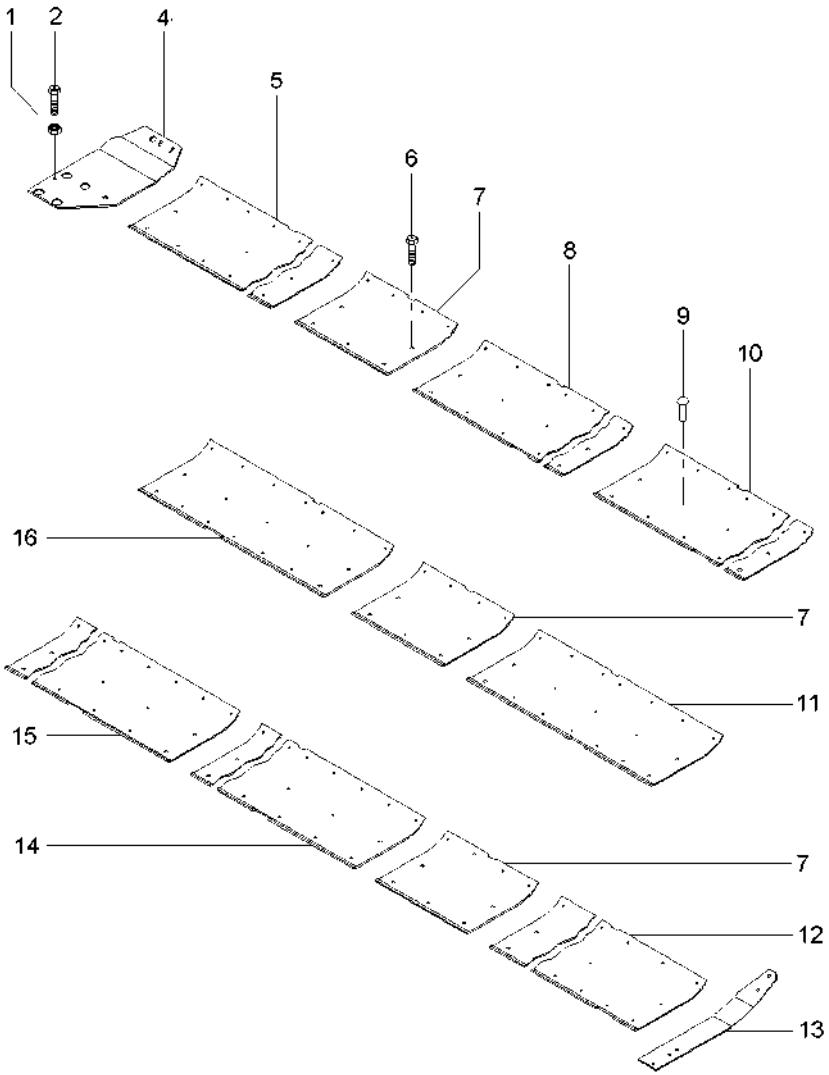

1	70931277		1	PORCA	NUT	TUERCA
2	70927075		1	PARAFUSO	BOLT	PERNO
4	6202224M1	◀	1	DESLIZADOR	SLIDER	CURSOR
		30' - 7S000650				
4	6217744M1	30' - 7S000651	1	CJ. DESLIZADOR	KIT, SLIDER	KIT, SLIDER
		7S000563 - 565				
5	6202226M1	◀	1	DESLIZADOR	SLIDER	CURSOR
		30' - 7S000650				
5	6217745M1	◀	1	CJ. DESLIZADOR	KIT, SLIDER	KIT, SLIDER
		30' - 7S000651				
6	70923220	30'	40	PARAFUSO	BOLT	PERNO
7	6202289M1		3	DESLIZADOR	SLIDER	CURSOR
8	6202293M1	30'	1	DESLIZADOR	SLIDER	CURSOR
9	70936495	30'	141	REBITE	RIVET	REMACHE
10	6202283M1		1	DESLIZADOR	SLIDER	CURSOR
11	6202281M1		1	DESLIZADOR	SLIDER	CURSOR
12	6202228M1	▶	1	DESLIZADOR	SLIDER	CURSOR
		25'				
12	6202291M1	▶	1	DESLIZADOR	SLIDER	CURSOR
		30'				
13	6202277M1	▶	1	DESLIZADOR	SLIDER	CURSOR
		30' - 7S000650				
13	6217737M1	30' - 7S000651	1	CJ. DESLIZADOR	KIT, SLIDER	KIT, SLIDER
		7S000563 - 565				
14	6202295M1	30'	1	DESLIZADOR	SLIDER	CURSOR
15	6202288M1		1	DESLIZADOR	SLIDER	CURSOR
16	6202279M1		1	DESLIZADOR	SLIDER	CURSOR

Menu

Instalação Chapas Flexíveis
Flexibles Plates Assy
Instalación Placas Flexibles

230-565

VALTRA

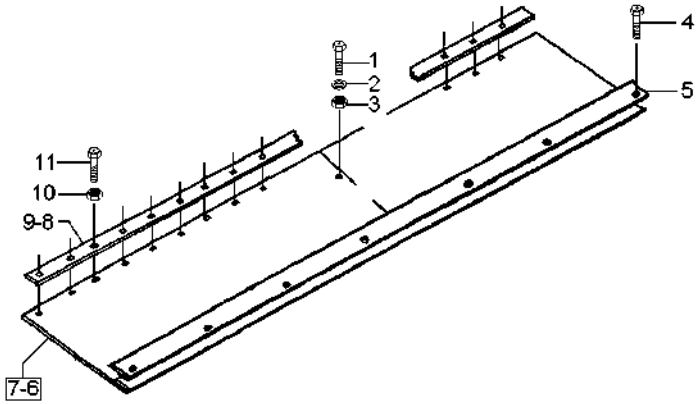

1	70931331	25'	4	PARAFUSO	BOLT	PERNO
1	70931331	30'	6	PARAFUSO	BOLT	PERNO
1	700708649	16' - 18' - 20'	4	PARAFUSO	BOLT	PERNO
2	70917378	25'	4	ARRUELA	WASHER	ARANDELA
2	70917378	30'	6	ARRUELA	WASHER	ARANDELA
2	700709603	16' - 18' - 20'	4	ARRUELA	WASHER	ARANDELA
3	70923362	25'	4	PORCA	NUT	TUERCA
3	70923362	30'	6	PORCA	NUT	TUERCA
3	704619	16' - 18' - 20'	4	PORCA	NUT	TUERCA
4	71335689	25'	32	PARAFUSO	BOLT	PERNO
4	71335689	30'	36	PARAFUSO	BOLT	PERNO
4	71335689		30	PARAFUSO	BOLT	PERNO
4	71335689		26	PARAFUSO	BOLT	PERNO
4	71335689		24	PARAFUSO	BOLT	PERNO
5	059774P1	➡| 30' - 2S000026 3.000MM	3	CHAPA	PLATE	CHAPA
5	068110P1	|➡ 30' - 2S000027 3015MM	3	CHAPA	PLATE	CHAPA
5	059773P1	➡| 25' - 2S000194 2.254MM	2	CHAPA	PLATE	CHAPA
5	059773P2	|➡ 25' - 2S000195 ▶	2	CHAPA	PLATE	CHAPA
5	059774P1	➡| 25' - 2S000194 3.000MM	1	CHAPA	PLATE	CHAPA
5	059774P2	|➡ 25' - 2S000195 3.000MM	1	CHAPA	PLATE	CHAPA
5	072519P1	|➡ 30' - 2S000027 ◀	1	CHAPA	PLATE	CHAPA
5	71391987	20'	1	TIRA	STRIP	TIRA
5	71391989	20'	2	TIRA	STRIP	TIRA
5	71391992	16' - 18'	1	TIRA	STRIP	TIRA
5	71391990	18'	2	TIRA	STRIP	TIRA
5	71391991		2	TIRA	STRIP	TIRA
6	6207148M91	[A] 1.392MM	1	PROTEÇÃO	GUARD	DEFENSA
6	6213693M91	30' 1.314MM ◀	3	PROTEÇÃO	GUARD	DEFENSA
6	6213694M91	25' 1.572MM ◀	4	PROTEÇÃO	GUARD	DEFENSA
6	6215232M91	20' ◀	2	PROTEÇÃO	GUARD	DEFENSA
6	6215235M91	18' ◀	2	PROTEÇÃO	GUARD	DEFENSA
6	6215230M91	16' ◀	2	PROTEÇÃO	GUARD	DEFENSA

Instalação Chapas Flexíveis
Flexibles Plates Assy
Instalación Placas Flexibles

230-565

VALTRA

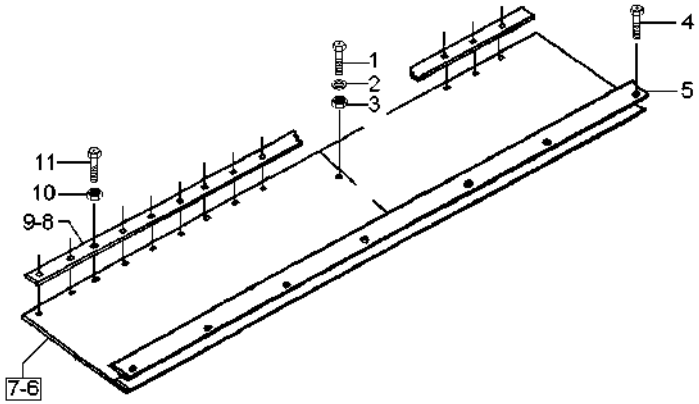

7	6207147M91	25' 1.572MM ▶	2	PROTEÇÃO	GUARD	DEFENSA
7	6207146M91	30' 1.314MM ▶	3	PROTEÇÃO	GUARD	DEFENSA
7	6215233M91	20' ▶	2	PROTEÇÃO	GUARD	DEFENSA
7	6215236M91	18' ▶	2	PROTEÇÃO	GUARD	DEFENSA
7	6215231M91	16' ▶	2	PROTEÇÃO	GUARD	DEFENSA
8	71357550	1.996MM 18'-20'-25'-30'	1	CHAPA	PLATE	CHAPA
8	71361382	16'	1	TIRA	STRIP	TIRA
9	71361377	25' 2.767MM	2	CHAPA	PLATE	CHAPA
9	71366190	30' 3.533MM	2	CHAPA	PLATE	CHAPA
9	71357549	20'	2	TIRA	STRIP	TIRA
9	71361379	18'	2	TIRA	STRIP	TIRA
10	70931277	25'	39	PORCA	NUT	TUERCA
10	70931277	30'	49	PORCA	NUT	TUERCA
10	704239	20'	37	PORCA	NUT	TUERCA
10	704239		31	PORCA	NUT	TUERCA
10	704239		23	PORCA	NUT	TUERCA
11	71335690	25'	39	PARAFUSO	BOLT	PERNO
11	71335690	30'	49	PARAFUSO	BOLT	PERNO
11	71335690	20'	37	PARAFUSO	BOLT	PERNO
11	71335690	18'	31	PARAFUSO	BOLT	PERNO
11	71335690	16'	23	PARAFUSO	BOLT	PERNO

[A] CENTRAL
CENTER
CENTRAL

Protetor Protector Protector	Lado Esquerdo Left Hand Lado Izquierdo	230-570	Até Nº Série 16' - 7s000011, 18' - 7s000064, 20' - 7s000069, 25' - 7s002228, 30' - 7s000650 Up To S/N 16' - 7s000011, 18' - 7s000064, 20' - 7s 000069, 25' - 7s002228, 30' - 7s000650 Hasta El N/S 16' - 7s000011, 18' - 7s000064, 20' - 7s000069, 25' - 7s002228, 30' - 7s000650

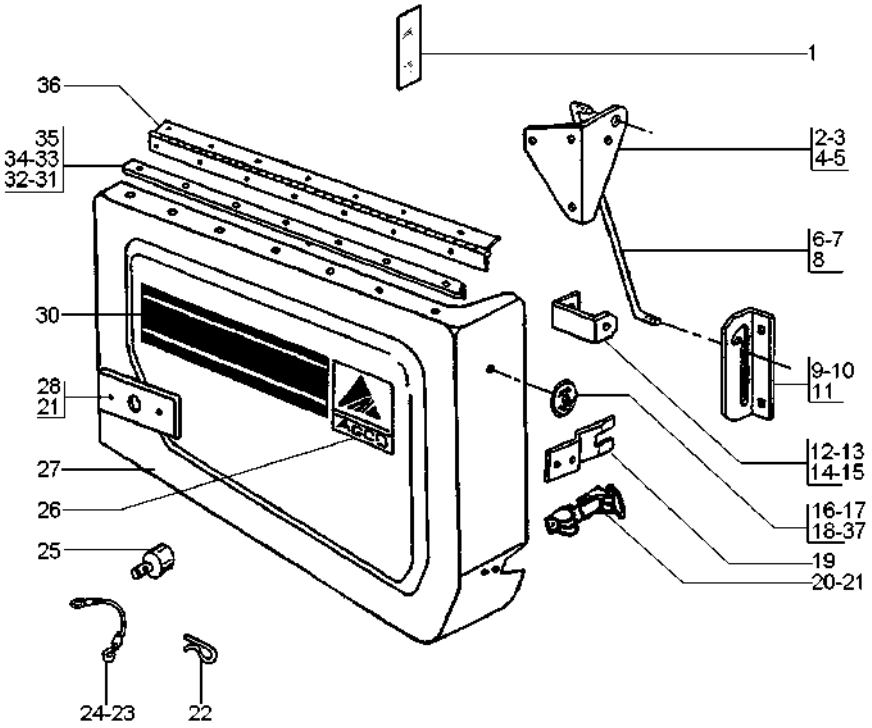

1	057853P1	[A]	1 REFLETOR	REFLECTOR	CATADIOPTRICO
2	71366963		1 SUPORTE	BRACKET	SOPORTE
3	70918249		3 PARAFUSO	BOLT	PERNO
4	70917372		3 PORCA	NUT	TUERCA
5	70917356		3 ARRUELA	WASHER	ARANDELA
6	71367502		1 TIRANTE	ROD	VARILLA
7	70918266		4 ARRUELA	WASHER	ARANDELA
8	70918452		4 CONTRAPINO	DOWEL	CENTRAJE
9	71366961	25" ➡ 4S001400	1 GUIA	GUIDE	GUIA
9	71366961	30" ➡ 4S000156	1 GUIA	GUIDE	GUIA
9	6209331M1	25" ➡ 4S001401	1 GUIA	GUIDE	GUIA
9	6209331M1	30" ➡ 4S000157	1 GUIA	GUIDE	GUIA
10	70931348		2 PARAFUSO	BOLT	PERNO
11	70931211		3 PORCA	NUT	TUERCA
12	71367521		1 SUPORTE	BRACKET	SOPORTE
13	70918157		1 PARAFUSO	BOLT	PERNO
14	70916964		1 ARRUELA	WASHER	ARANDELA
15	70920435		1 PORCA	NUT	TUERCA
16	6204651M1		1 REFLETOR	REFLECTOR	CATADIOPTRICO
17	70918150		1 PARAFUSO	BOLT	PERNO
18	70917415		1 PORCA	NUT	TUERCA
19	71366973	25" ➡ 4S001400	1 BATENTE	STOP	PARO
19	71366973	30" ➡ 4S000156	1 BATENTE	STOP	PARO
19	6209330M1	25" ➡ 4S001401	1 BATENTE	RETAINER	RETENEDOR
19	6209330M1	30" ➡ 4S000157	1 BATENTE	RETAINER	RETENEDOR
20	71348712		1 TRINCO	LATCH	CERROJO
21	70925160		5 REBITE	RIVET	REMACHE
22	400060M2		1 GRAMPO	CRAMP	PASADOR
23	71369629		1 CABO	CABLE	CABLE
24	70924283		1 REBITE	RIVET	REMACHE
25	71387654		1 PROTEÇÃO	GUARD	DEFENSA
26	054525P1		1 DECAL	DECAL	CALCOMANIA
27	71373626	◀ ➡ 18' - 7S000049 25' - 7S002219 30' - 7S000635	1 PROTEÇÃO	GUARD	DEFENSA
27	6229153M91	➡ 18' - 7S000050 25' - 7S002220 30' - 7S000636	CJ. TAMPA	KIT, COVER	JUEGO DE TAPA
28	71373666		2 PLACA	PLATE	PLATO

Protetor Protector Protector	Lado Esquerdo Left Hand Lado Izquierdo	230-570	Até Nº Série 16' - 7s000011, 18' - 7s000064, 20' - 7s000069, 25' - 7s002228, 30' - 7s000650 Up To S/N 16' - 7s000011, 18' - 7s000064, 20' - 7s 000069, 25' - 7s002228, 30' - 7s000650 Hasta El N/S 16' - 7s000011, 18' - 7s000064, 20' - 7s000069, 25' - 7s002228, 30' - 7s000650

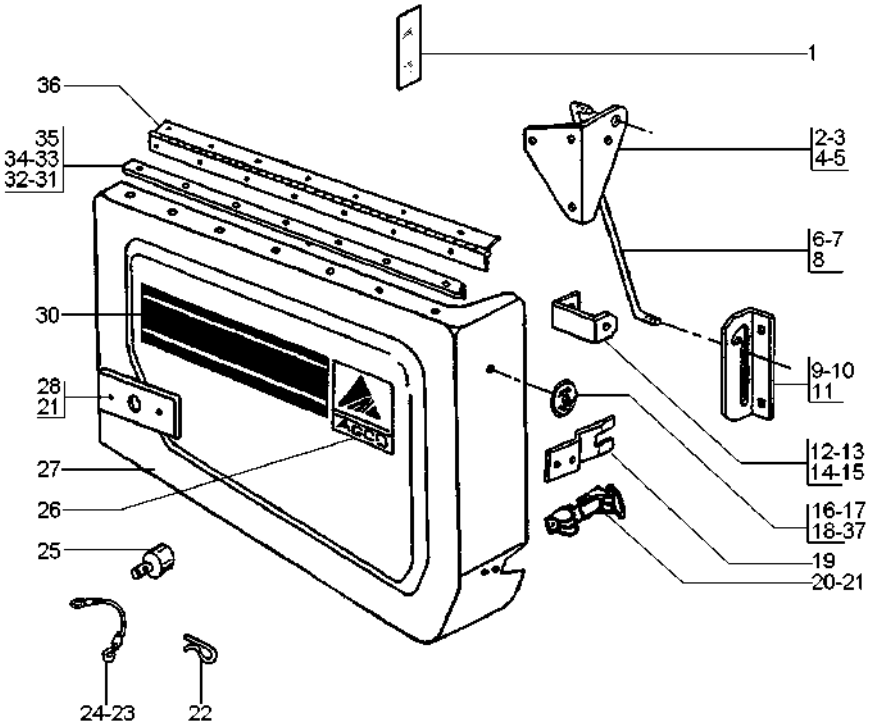

28	6231383M1	➡ 18' - 7S000050 25' - 7S002220 30' - 7S000636	1	ESPAÇADOR	SPACER	PIEZA DISTANCIA
30	6202244M1	◀	1	DECAL	DECAL	CALCOMANIA
31	71368924		1	SUPORTE	BRACKET	SOPORTE
31	6210049M1	➡ 20' - 7S000060	1	CANTONEIRA	ANGLE	ANGULO
31	6210049M1	25" ⇤⇥ 4S001401 7S000060	1	CANTONEIRA	ANGLE	ANGULO
31	6210049M1	30" ⇤⇥ 4S000157 7S000636	1	CANTONEIRA	ANGLE	ANGULO
32	70925160		19	REBITE	RIVET	REMACHE
33	70918155		7	PARAFUSO	BOLT	PERNO
34	70916964		8	ARRUELA	WASHER	ARANDELA
35	70920435		8	PORCA	NUT	TUERCA
36	71361225		1	DOBRADIÇA	HINGE	BISAGRA
37	70917365		1	ARRUELA	WASHER	ARANDELA

[A] VERMELHO
RED
ROJO

Blindagem
Shield
Blindaje

230-575

A Partir N/S 16' - 7s000012, 18' - 7s000065, 20' - 7s000070, 25' - 7s002229, 30' - 7s000651
From S/N 16' - 7s000012, 18' - 7s000065, 20' - 7s0 00070, 25' - 7s002229, 30' - 7s000651
Desde El N/S 16' - 7s000012, 18' - 7s000065, 20' - 7s000070, 25' - 7s002229, 30' - 7s000651

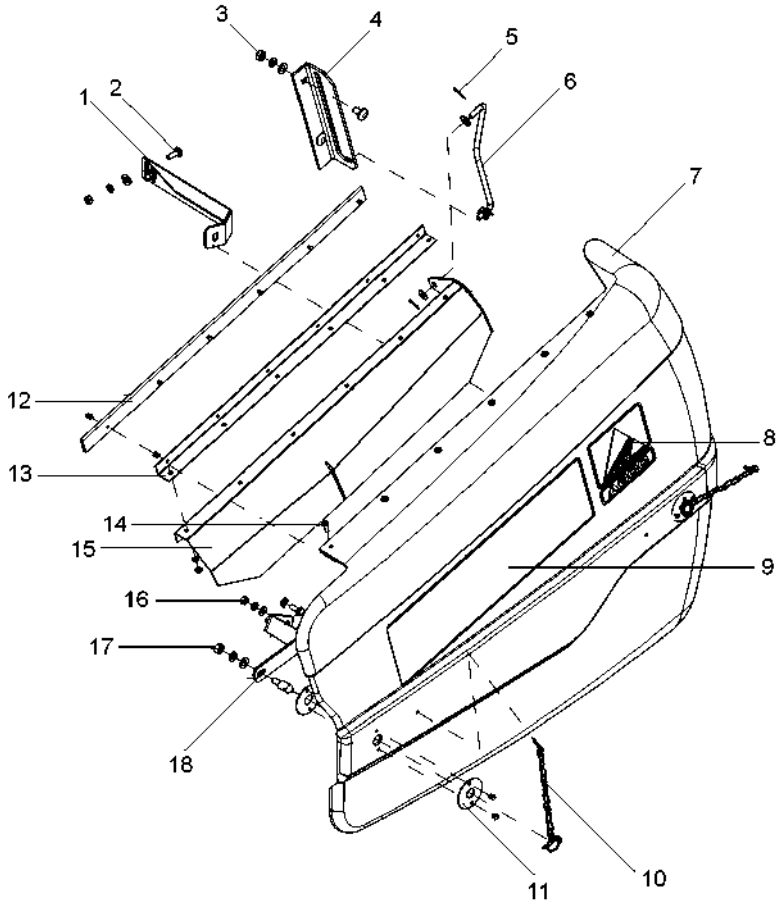

1	6232459M1	1	BATENTE	STOP	PARO
2	391018X1	2	PINO	PIN	PASADOR
2	339169X1	2	PORCA	NUT	TUERCA
2	339374X1	2	ARRUELA	WASHER	ARANDELA
2	353756X1	2	ARRUELA	WASHER	ARANDELA
3	385372X1	2	PARAFUSO	BOLT	PERNO
3	339376X1	2	ARRUELA	WASHER	ARANDELA
3	339402X1	2	PORCA	NUT	TUERCA
3	353756X1	2	ARRUELA	WASHER	ARANDELA
4	6209331M1	1	GUIA	GUIDE	GUIA
5	1442992X1	4	PINO	PIN	PASADOR
5	353756X1	4	ARRUELA	WASHER	ARANDELA
6	6218015M1	1	BARRA	BAR	BARRA
7	71415874	1	TAMPA	COVER	CUBIERTA
8	054525P1	2	DECAL	DECAL	CALCOMANIA
9	6202244M1	1	DECAL	DECAL	CALCOMANIA
10	863415	2	PINO	PIN	PASADOR
11	71400739	4	CHAPA	PLATE	CHAPA
11	3010934X1	4	REBITE	RIVET	REMACHE
12	71415869	1	TIRA	STRIP	TIRA
12	3010934X1	12	REBITE	RIVET	REMACHE
13	6232457M1	1	CANTONEIRA	ANGLEPIECE	PIEZA ANGULAR
14	339375X1	6	ARRUELA	WASHER	ARANDELA
14	339030X1	6	PORCA	NUT	TUERCA
14	3001753X1	6	PARAFUSO	BOLT	PERNO
15	71407724	1	CJ. SUPORTE	KIT, BRACKET	JUEGO SOPORTE
16	391166X1	4	ARRUELA	WASHER	ARANDELA
16	339169X1	2	PORCA	NUT	TUERCA
16	339374X1	2	ARRUELA	WASHER	ARANDELA
16	339123X1	2	PARAFUSO	BOLT	PERNO
17	339376X1	2	ARRUELA	WASHER	ARANDELA
17	339402X1	2	PORCA	NUT	TUERCA
17	353756X1	2	ARRUELA	WASHER	ARANDELA
17	6223702M1	2	PINO	PIN	PASADOR
18	71415857	1	SUPORTE	BRACKET	SOPORTE

Menu

Blindagem
Shield
Blindaje

230-580

A Partir N/S 16' - 7s000012, 18' - 7s000065, 20' - 7s000070, 25' - 7s002229, 30' - 7s000651
From S/N 16' - 7s000012, 18' - 7s000065, 20' - 7s0 00070, 25' - 7s002229, 30' - 7s000651
Desde El N/S 16' - 7s000012, 18' - 7s000065, 20' - 7s000070, 25' - 7s002229, 30' - 7s000651

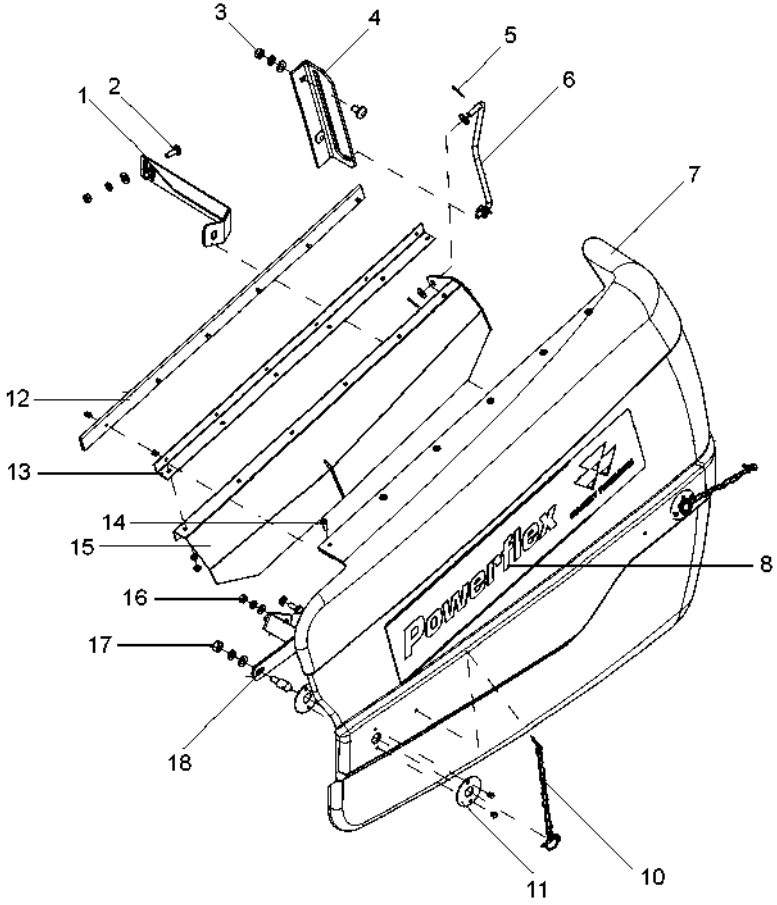

1	6232459M1	1	BATENTE	STOP	PARO
2	391018X1	2	PINO	PIN	PASADOR
2	339169X1	2	PORCA	NUT	TUERCA
2	339374X1	2	ARRUELA	WASHER	ARANDELA
2	353756X1	2	ARRUELA	WASHER	ARANDELA
3	385372X1	2	PARAFUSO	BOLT	PERNO
3	339376X1	2	ARRUELA	WASHER	ARANDELA
3	339402X1	2	PORCA	NUT	TUERCA
3	353756X1	2	ARRUELA	WASHER	ARANDELA
4	6209331M1	1	GUIA	GUIDE	GUIA
5	1442992X1	4	PINO	PIN	PASADOR
5	353756X1	4	ARRUELA	WASHER	ARANDELA
6	6218015M1	1	BARRA	BAR	BARRA
7	71415874	1	TAMPA	COVER	CUBIERTA
8	6223185M1	1	DECAL	DECAL	CALCOMANIA
10	863415	2	PINO	PIN	PASADOR
11	71400739	4	CHAPA	PLATE	CHAPA
11	3010934X1	4	REBITE	RIVET	REMACHE
12	71415869	1	TIRA	STRIP	TIRA
12	3010934X1	12	REBITE	RIVET	REMACHE
13	6232457M1	1	CANTONEIRA	ANGLEPIECE	PIEZA ANGULAR
14	339375X1	6	ARRUELA	WASHER	ARANDELA
14	339030X1	6	PORCA	NUT	TUERCA
14	3001753X1	6	PARAFUSO	BOLT	PERNO
15	71407724	1	CJ. SUPORTE	KIT, BRACKET	JUEGO SOPORTE
16	391166X1	4	ARRUELA	WASHER	ARANDELA
16	339169X1	2	PORCA	NUT	TUERCA
16	339374X1	2	ARRUELA	WASHER	ARANDELA
16	339123X1	2	PARAFUSO	BOLT	PERNO
17	339376X1	2	ARRUELA	WASHER	ARANDELA
17	339402X1	2	PORCA	NUT	TUERCA
17	353756X1	2	ARRUELA	WASHER	ARANDELA
17	6223702M1	2	PINO	PIN	PASADOR
18	71415857	1	SUPORTE	BRACKET	SOPORTE

Menu

Desviador
Baffler
Desviador

230-585

VALTRA

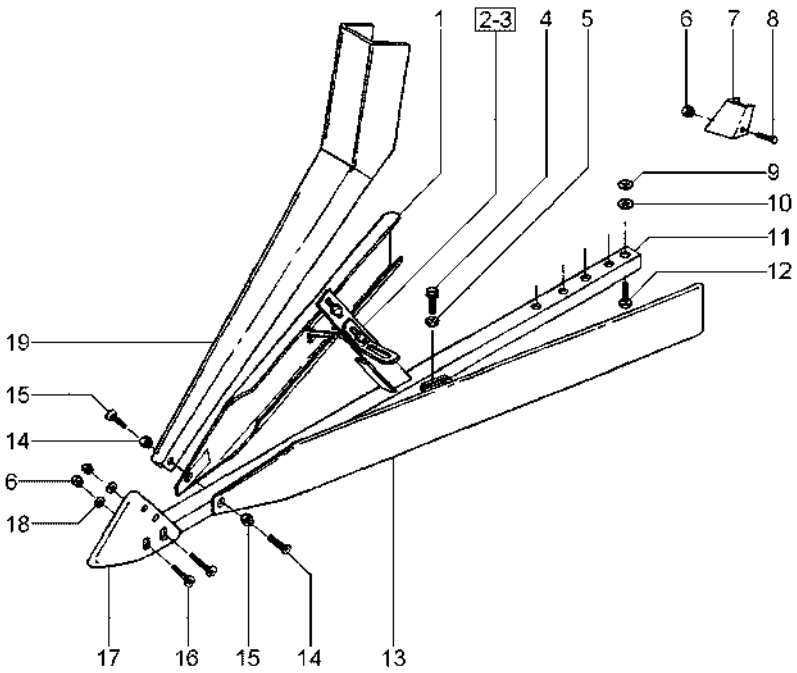

1	71366251	230-590 No	2	PROTEÇÃO	GUARD	DEFENSA
2	71366245		4	SUPORTE	BRACKET	SOPORTE
3	70933261		4	PARAFUSO	BOLT	PERNO
4	70934654		4	PARAFUSO	BOLT	PERNO
5	70931211		8	PORCA	NUT	TUERCA
6	70931277		2	PORCA	NUT	TUERCA
7	71367357		2	DEFLETOR	DEFLECTOR	DEFLECTOR
8	70921719		2	PARAFUSO	BOLT	PERNO
9	70916965		4	ARRUELA	WASHER	ARANDELA
10	70922755		4	ARRUELA	WASHER	ARANDELA
11	71366243		2	SUPORTE	BRACKET	SOPORTE
12	70921972		4	PARAFUSO	BOLT	PERNO
13	71366252	230-595 No	2	PROTEÇÃO	GUARD	DEFENSA
14	70936460		8	PARAFUSO	BOLT	PERNO
15	70923362		8	PORCA	NUT	TUERCA
16	70931804		4	PARAFUSO	BOLT	PERNO
17	71366258		2	PONTEIRA	TOGGLE	TENSOR
18	71369903		4	ESPAÇADOR	SPACER	PIEZA DISTANCIA
19	71366256	230-600 No	2	PROTEÇÃO	GUARD	DEFENSA

Proteção
Protection
Protecion

230-590

VALTRA

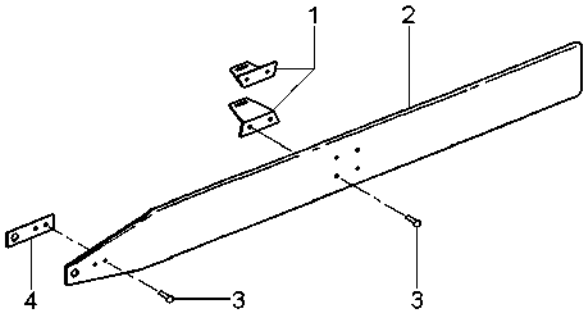

1	71372806	**2** SUPORTE	CLEVIS	GANCHO SEGURI.
2	71366248	**1** PROTEÇÃO	GUARD	DEFENSA
3	70924837	**6** REBITE	RIVET	REMACHE
4	71366250	**1** REFORÇO	REINFORCEMENT	REFUERZO

Proteção
Protection
Protecion

230-595

VALTRA

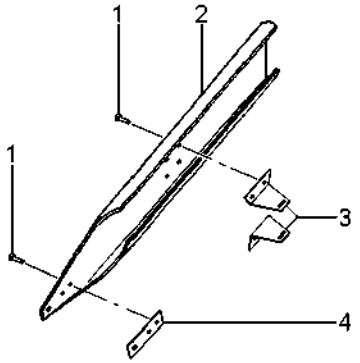

1	70924837	**6**	REBITE	RIVET	REMACHE
2	71366249	**1**	PROTEÇÃO	GUARD	DEFENSA
3	71372806	**2**	SUPORTE	CLEVIS	GANCHO SEGURI.
4	71366250	**1**	REFORÇO	REINFORCEMENT	REFUERZO

Proteção
Protection
Protecion

230-600

VALTRA

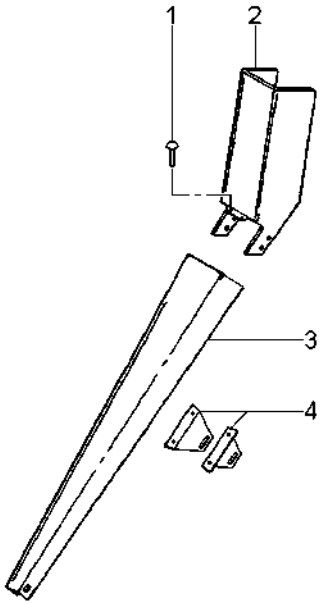

1	70924280	**10**	REBITE	RIVET	REMACHE
2	71366255	**1**	EXTENSÃO	EXTENSION	EXTENSION
3	71372959	**1**	PROTEÇÃO	GUARD	DEFENSA
4	71372806	**2**	SUPORTE	CLEVIS	GANCHO SEGURI.

Limitador Torque Molinete
Reel Torque Limiter
Limitador Torque Molinete

230-605

VALTRA

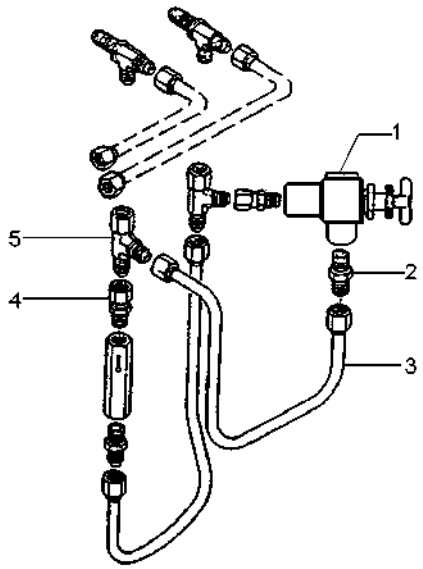

1	71338550	[A]	**1**	VÁLVULA	VALVE	VALVULA
2	70919128		**1**	CONECTOR	CONNECTOR	CONECTOR
3	71358984		**1**	TUBO	PIPE	CANO
4	70937499		**1**	CONEXÃO	CONNECTION	CONEXION
5	70921298		**2**	CONEXÃO "T"	CONNECTION T	CONEXION T

[A] VÁLVULA ALÍVIO
RELIEF VALVE
VALVULA ALIVIO

1	057850P1	1	DECAL	DECAL	CALCOMANIA
2	71385088	1	DECAL	DECAL	CALCOMANIA

1

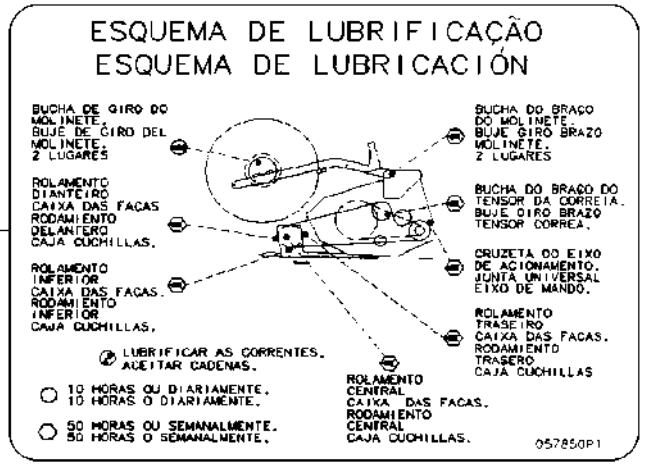

2

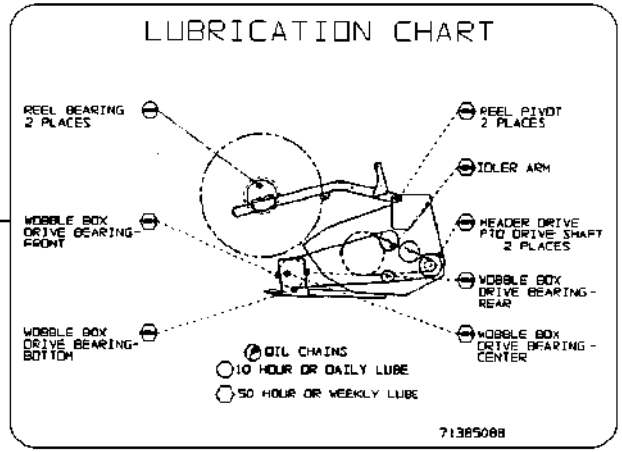

Caracol
Auger
Sinfin

230-615

Para Plataformas Powerflex 16'
For Headers Powerflex 16'
Para Cabezal Powerflex 16'

VALTRA

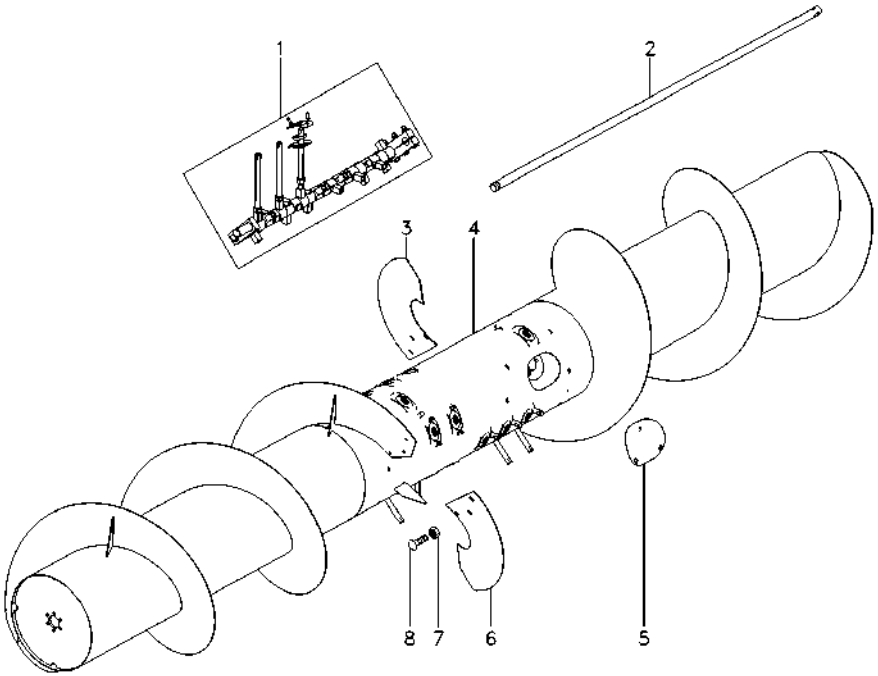

1	6202784M91	230-640 No	1	CJ DEDO RETRÁTIL	KIT RETR FINGER	JG. DEDO RETRACT
2	6201596M1		1	ÁRVORE	AXLE	EJE
3	71375590G	▶	1	EXTENSÃO	EXTENSION	EXTENSION
4	6201595M91		1	TRANSPORTADOR	TRANSFER	CROMO
5	71137123	230-650 No	1	TAMPA	COVER	CUBIERTA
6	71375591G	◀	1	EXTENSÃO	EXTENSION	EXTENSION
7	70931277		12	PORCA	NUT	TUERCA
8	70931333		12	PARAFUSO	BOLT	PERNO

Caracol
Auger
Sinfin

230-620

Para Plataformas Powerflex 18'
For Headers Powerflex 18'
Para Cabezal Powerflex 18'

VALTRA

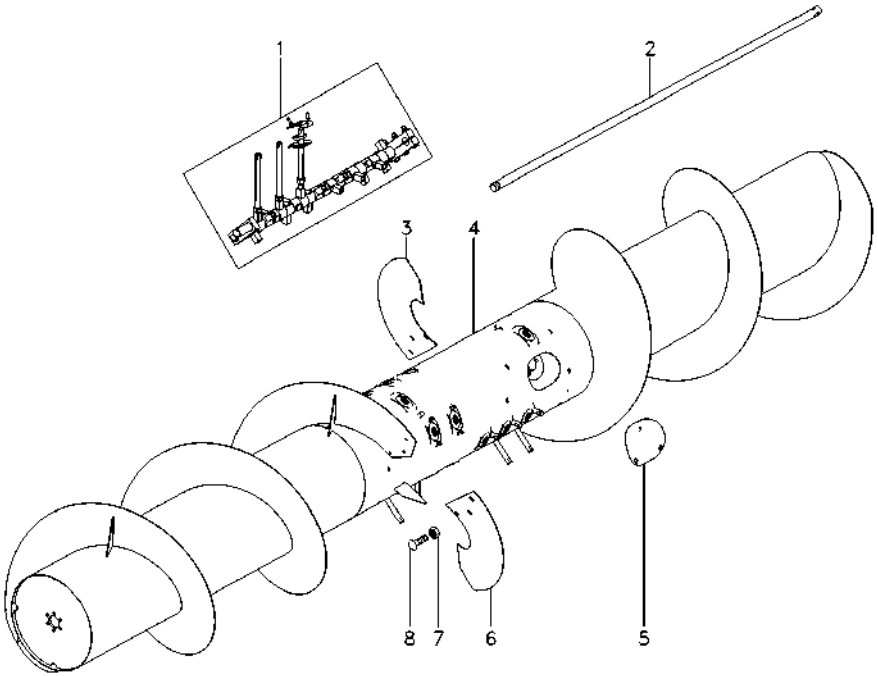

1	6202784M91	230-640 No	1	CJ DEDO RETRÁTIL	KIT RETR FINGER	JG. DEDO RETRACT
2	71376507		1	ÁRVORE	AXLE	EJE
3	71375590G	▶	1	EXTENSÃO	EXTENSION	EXTENSION
4	6206636M91		1	TRANSPORTADOR	TRANSFER	CROMO
5	71137123	230-650 No	2	TAMPA	COVER	CUBIERTA
6	71375591G	◀	1	EXTENSÃO	EXTENSION	EXTENSION
7	70931277		12	PORCA	NUT	TUERCA
8	70931333		12	PARAFUSO	BOLT	PERNO

Caracol
Auger
Sinfin

230-625

Para Plataformas Powerflex 20'
For Headers Powerflex 20'
Para Cabezal Powerflex 20'

VALTRA

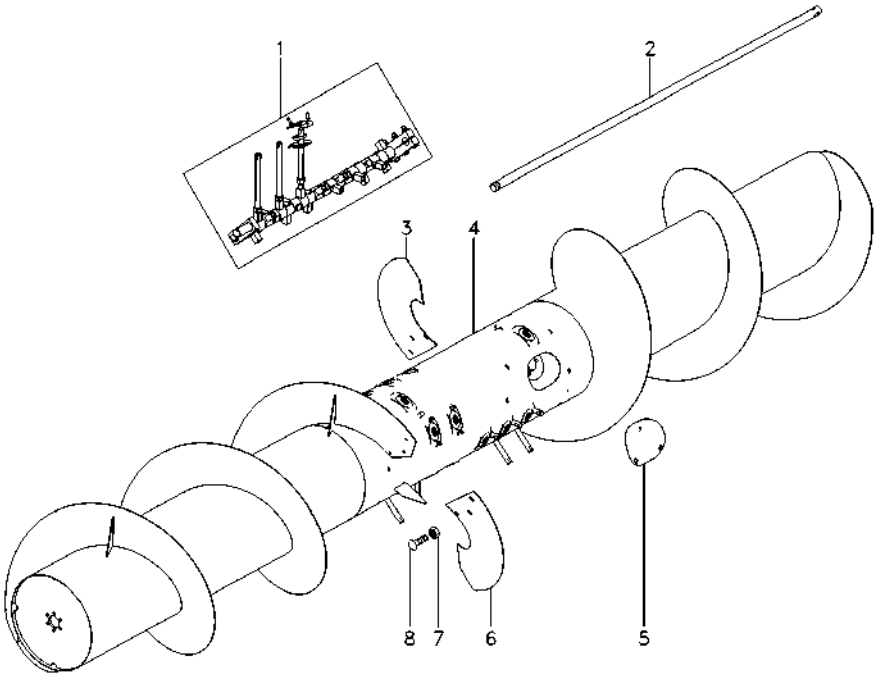

1	6202784M91	230-640 No	1	CJ DEDO RETRÁTIL	KIT RETR FINGER	JG. DEDO RETRACT
2	71376508		1	ÁRVORE	AXLE	EJE
3	71375590G	▶	1	EXTENSÃO	EXTENSION	EXTENSION
4	6206637M91		1	TRANSPORTADOR	TRANSFER	CROMO
5	71137123	230-650 No	1	TAMPA	COVER	CUBIERTA
6	71375591G	◀	1	EXTENSÃO	EXTENSION	EXTENSION
7	70931277		12	PORCA	NUT	TUERCA
8	70931333		12	PARAFUSO	BOLT	PERNO

Caracol
Auger
Sinfin

230-630

Para Plataformas Powerflex 25'
For Headers Powerflex 25'
Para Cabezal Powerflex 25'

VALTRA

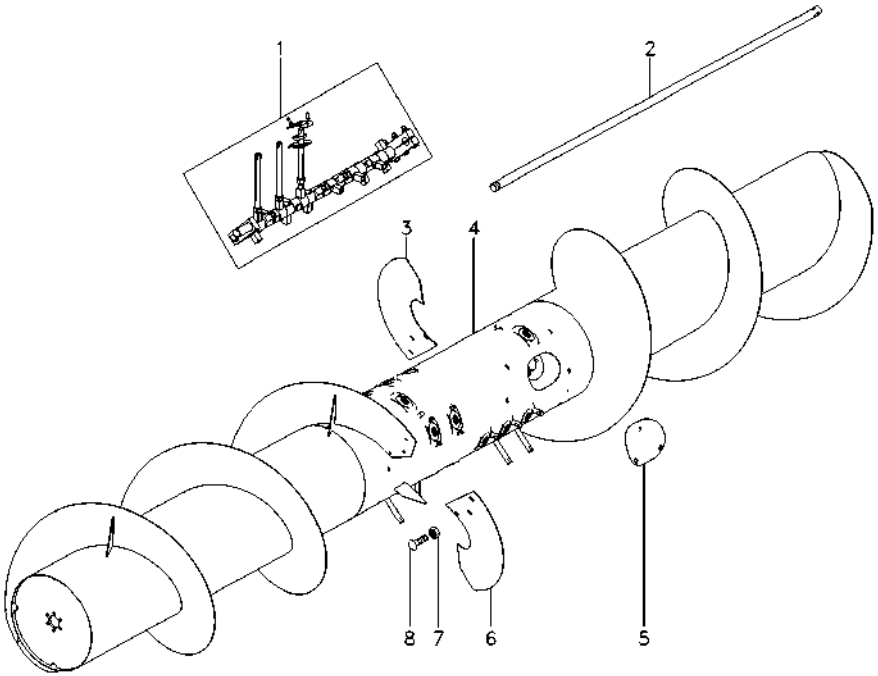

1	6202784M91	230-640 No	1	CJ DEDO RETRÁTIL	KIT RETR FINGER	JG. DEDO RETRACT
2	71371630		1	ÁRVORE	AXLE	EJE
3	71375590G	▶	1	EXTENSÃO	EXTENSION	EXTENSION
4	71378323G		1	TRANSPORTADOR	TRANSFER	CROMO
5	71137123	230-650 No	2	TAMPA	COVER	CUBIERTA
6	71375591G	◀	1	EXTENSÃO	EXTENSION	EXTENSION
7	70931277		12	PORCA	NUT	TUERCA
8	70931333		12	PARAFUSO	BOLT	PERNO

Caracol
Auger
Sinfin

230-635

Para Plataformas Powerflex 30'
For Headers Powerflex 30'
Para Cabezal Powerflex 30'

VALTRA

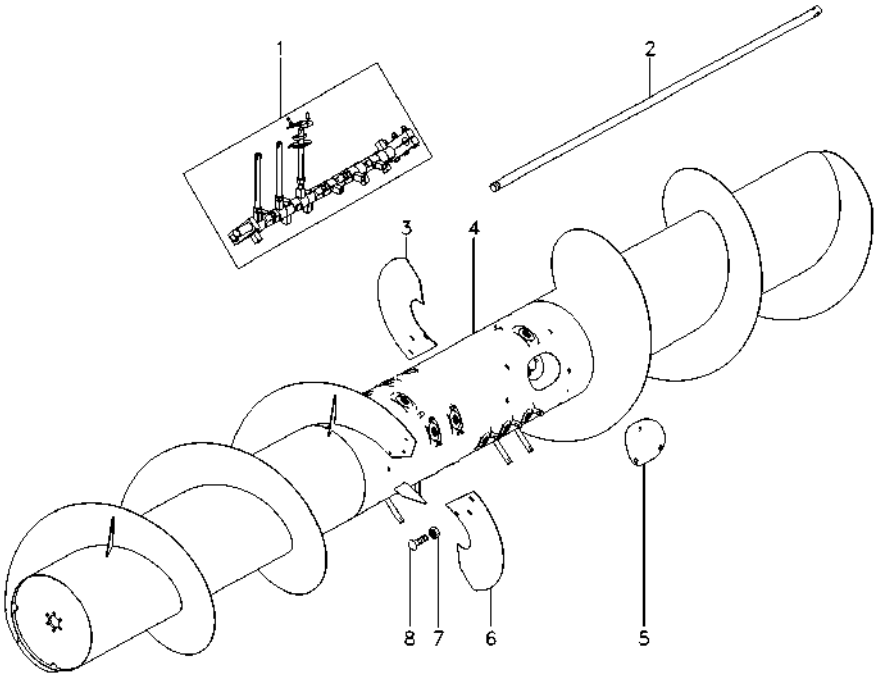

1	6202784M91	230-640 No	1	CJ DEDO RETRÁTIL	KIT RETR FINGER	JG. DEDO RETRACT
2	71371871		1	ÁRVORE	AXLE	EJE
3	71375590G	▶	1	EXTENSÃO	EXTENSION	EXTENSION
4	71378322G		1	TRANSPORTADOR	TRANSFER	CROMO
5	71137123	230-650 No	2	TAMPA	COVER	CUBIERTA
6	71375591G	◀	1	EXTENSÃO	EXTENSION	EXTENSION
7	70931277		12	PORCA	NUT	TUERCA
8	70931333		12	PARAFUSO	BOLT	PERNO

Conjunto Dedos Retráteis
Assembly Retractable Fingers
Conjunto Dedos Retractiles

230-640

VALTRA

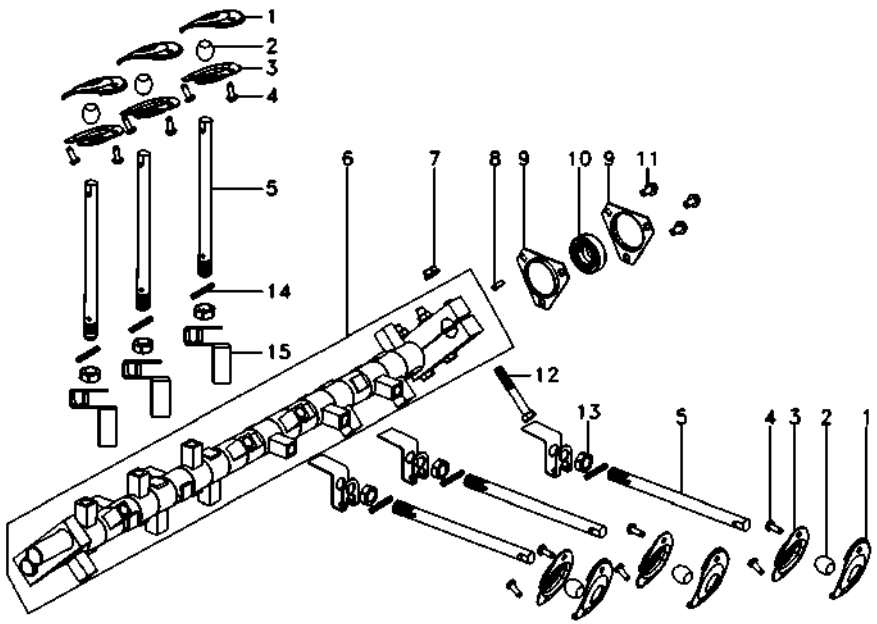

1	71320327	16'	21	TAMPA	COVER	CUBIERTA
		➡	6S000007			
1	6219036M1	16'	21	TAMPA	COVER	CUBIERTA
			➡ 6S000008			
1	71320327	18'	21	TAMPA	COVER	CUBIERTA
		➡	6S000014			
1	6219036M1	18	21	TAMPA	COVER	CUBIERTA
			➡ 6S000015			
1	71320327	20'	21	TAMPA	COVER	CUBIERTA
		➡	6S000041			
1	6219036M1	20'	21	TAMPA	COVER	CUBIERTA
			➡ 6S000042			
1	71320327	25'	21	TAMPA	COVER	CUBIERTA
		➡	6S002145			
1	6219036M1	25'	21	TAMPA	COVER	CUBIERTA
			➡ 6S002146			
1	71320327	30'	21	TAMPA	COVER	CUBIERTA
		➡	6S000463 -6S000459			
1	6219036M1	30'	21	TAMPA	COVER	CUBIERTA
			➡ 6S000464 +6S000459			
2	71320323	16'	21	GUIA	GUIDE	GUIA
		➡	6S000007			
2	6212875M1	16'	21	GUIA	GUIDE	GUIA
			➡ 6S000008			
2	71320323	18'	21	GUIA	GUIDE	GUIA
		➡	6S000014			
2	6212875M1	18'	21	GUIA	GUIDE	GUIA
			➡ 6S000015			
2	71320323	20'	21	GUIA	GUIDE	GUIA
		➡	6S000041			
2	6212875M1	20'	21	GUIA	GUIDE	GUIA
			➡ 6S000042			
2	71320323	25'	21	GUIA	GUIDE	GUIA
		➡	6S002145			
2	6212875M1	25'	21	GUIA	GUIDE	GUIA
			➡ 6S002146			
2	71320323	30'	21	GUIA	GUIDE	GUIA
		➡	6S000463 -6S000459			
2	6212875M1	30'	21	GUIA	GUIDE	GUIA
			➡ 6S000464 +6S000459			
3	71320326	16'	21	SUPORTE	BRACKET	SOPORTE
		➡	6S000007			
3	6219035M1	16'	21	SUPORTE	CLEVIS	GANCHO SEGURI.
			➡ 6S000008			

Conjunto Dedos Retráteis
Assembly Retractable Fingers
Conjunto Dedos Retractiles

230-640

VALTRA

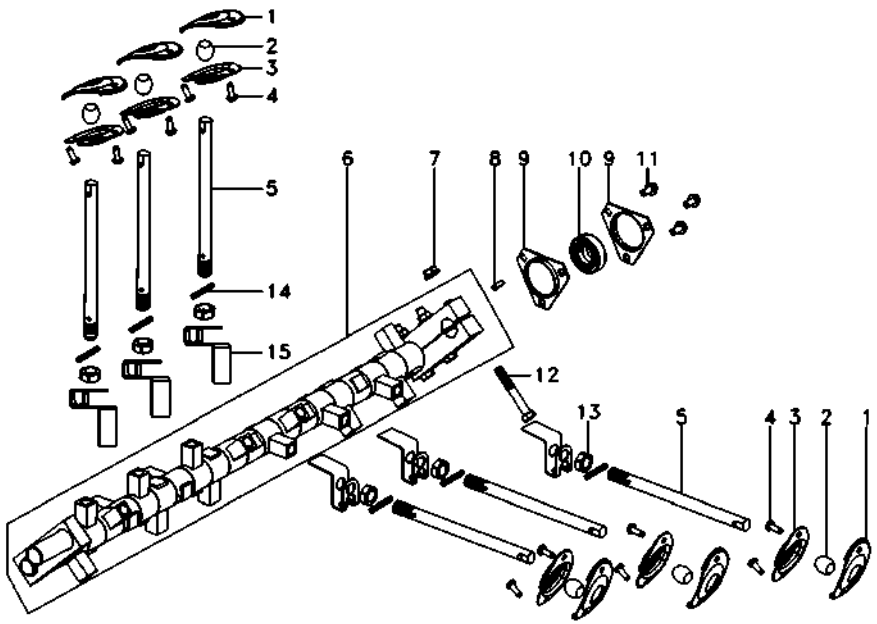

3	71320326	18' ➡ 6S000014	21	SUPORTE	BRACKET	SOPORTE
3	6219035M1	18' ➡ 6S000015	21	SUPORTE	CLEVIS	GANCHO SEGURI.
3	71320326	20' ➡ 6S000041	21	SUPORTE	BRACKET	SOPORTE
3	6219035M1	20' ➡ 6S000042	21	SUPORTE	CLEVIS	GANCHO SEGURI.
3	71320326	25 ➡ 6S002145	21	SUPORTE	BRACKET	SOPORTE
3	6219035M1	25' ➡ 6S002146	21	SUPORTE	CLEVIS	GANCHO SEGURI.
3	71320326	30' ➡ 6S000463 -6S000459	21	SUPORTE	BRACKET	SOPORTE
3	6219035M1	30' ➡ 6S000464 +6S000459	21	SUPORTE	CLEVIS	GANCHO SEGURI.
4	71335690		42	PARAFUSO	BOLT	PERNO
5	6203783M1	16' ➡ 6S000007	21	DEDO RETRÁTIL	RETRACTABLE FING	DEDO RETRACTILE
5	6219032M1	16' ➡ 6S000008	21	DEDO RETRÁTIL	RETRACTABLE FING	DEDO RETRACTILE
5	6203783M1	18' ➡ 6S000014	21	DEDO RETRÁTIL	RETRACTABLE FING	DEDO RETRACTILE
5	6219032M1	18' ➡ 6S000015	21	DEDO RETRÁTIL	RETRACTABLE FING	DEDO RETRACTILE
5	6203783M1	20' ➡ 6S000041	21	DEDO RETRÁTIL	RETRACTABLE FING	DEDO RETRACTILE
5	6219032M1	20' ➡ 6S000042	21	DEDO RETRÁTIL	RETRACTABLE FING	DEDO RETRACTILE
5	6203783M1	25' ➡ 6S002145	21	DEDO RETRÁTIL	RETRACTABLE FING	DEDO RETRACTILE
5	6219032M1	25' ➡ 6S002146	21	DEDO RETRÁTIL	RETRACTABLE FING	DEDO RETRACTILE
5	6203783M1	30' ➡ 6S000463 -6S000459	21	DEDO RETRÁTIL	RETRACTABLE FING	DEDO RETRACTILE
5	6219032M1	30' ➡ 6S000464 +6S000459	21	DEDO RETRÁTIL	RETRACTABLE FING	DEDO RETRACTILE
6	6215144M91	👁 230-645 No	1	CJ. EIXO	KIT, AXLE	JUEGO DE EJE
7	70931187		1	PORCA	NUT	TUERCA
8	70905126		1	CHAVETA	KEY	CLAVE
9	890014420030		6	FLANGE	FLANGE	PLETINA
10	71133728		3	MANCAL	BEARING	COJINETE
11	70931649		9	PARAFUSO	BOLT	PERNO
12	70920990		1	PARAFUSO	BOLT	PERNO
13	70913160	16' ➡ 6S000007	21	PORCA	NUT	TUERCA

Conjunto Dedos Retráteis
Assembly Retractable Fingers
Conjunto Dedos Retractiles

230-640

VALTRA

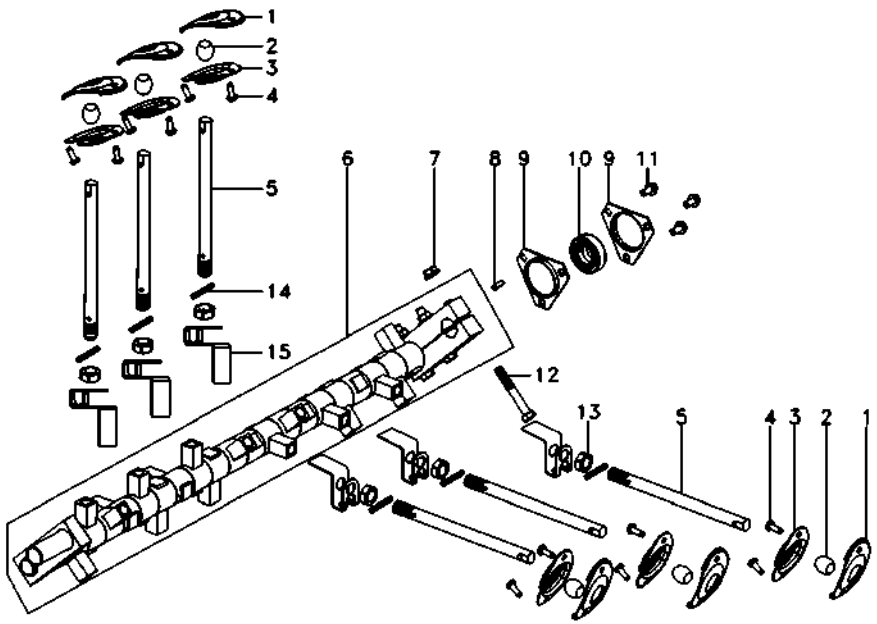

13	375113X1	16' ➡ 6S000008	21	PORCA	NUT	TUERCA
13	70913160	18' ➡ 6S000014	21	PORCA	NUT	TUERCA
13	375113X1	18' ➡ 6S000015	21	PORCA	NUT	TUERCA
13	70913160	20' ➡ 6S000041	21	PORCA	NUT	TUERCA
13	375113X1	20' ➡ 6S000042	21	PORCA	NUT	TUERCA
13	70913160	25' ➡ 6S002145	21	PORCA	NUT	TUERCA
13	375113X1	25' ➡ 6S002146	21	PORCA	NUT	TUERCA
13	70913160	30' ➡ 6S000463 -6S000459	21	PORCA	NUT	TUERCA
13	375113X1	30' ➡ 6S000464 +6S000459	21	PORCA	NUT	TUERCA
14	339311X1	16' ➡ 6S000008	21	PINO	PIN	PASADOR
14	339311X1	18' ➡ 6S000015	21	PINO	PIN	PASADOR
14	339311X1	20' ➡ 6S000042	21	PINO	PIN	PASADOR
14	339311X1	25' ➡ 6S002146	21	PINO	PIN	PASADOR
14	339311X1	30' ➡ 6S000464 +6S000459	21	PINO	PIN	PASADOR
15	6219076M1	16' ➡ 6S000008	21	SUPORTE	CLEVIS	GANCHO SEGURI.
15	6219076M1	18' ➡ 6S000015	21	SUPORTE	CLEVIS	GANCHO SEGURI.
15	6219076M1	20' ➡ 6S000042	21	SUPORTE	CLEVIS	GANCHO SEGURI.
15	6219076M1	25' ➡ 6S002146	21	SUPORTE	CLEVIS	GANCHO SEGURI.
15	6219076M1	30' ➡ 6S000464 +6S000459	21	SUPORTE	CLEVIS	GANCHO SEGURI.

Eixo
Shaft
Eje

230-645

VALTRA

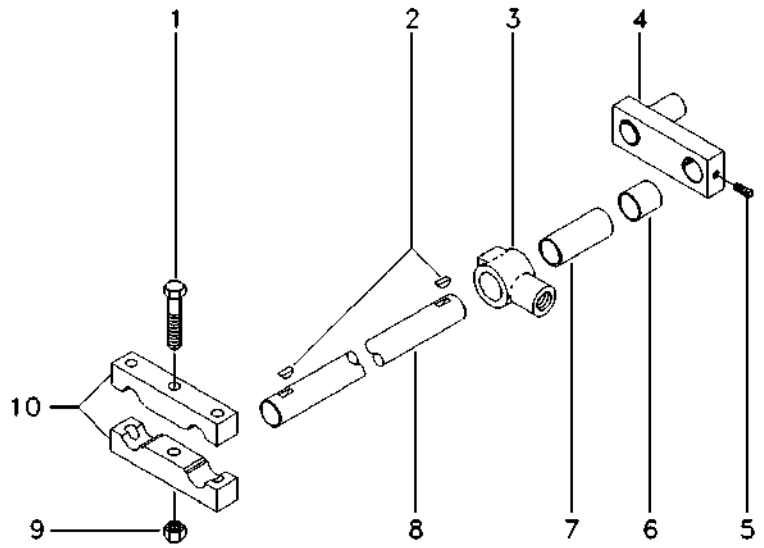

1	70920990	2	PARAFUSO	BOLT	PERNO
2	70905126	2	CHAVETA	KEY	CLAVE
3	6215145M1	21	SUPORTE	CLEVIS	GANCHO SEGURI.
4	6213242M91	1	SUPORTE	CLEVIS	GANCHO SEGURI.
5	70919425	1	PARAFUSO	BOLT	PERNO
6	71176360	1	BUCHA	BUSH	CASQUILLO
7	71176156	10	BUCHA	BUSH	CASQUILLO
8	71332796	1	ÁRVORE	AXLE	EJE
9	70931187	2	PORCA	NUT	TUERCA
10	71371417	2	FIXAÇÃO	FASTENER	CIERRE

Cj. Tampa
Cover
Tapa

230-650

VALTRA

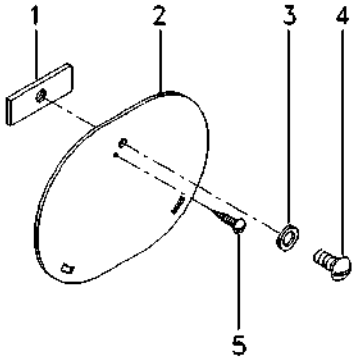

1	71139987	1	PORCA	NUT	TUERCA
2	71137124	1	TAMPA	COVER	CUBIERTA
3	70909367	1	ARRUELA	WASHER	ARANDELA
4	70918155	1	PARAFUSO	BOLT	PERNO
5	70921593	1	PARAFUSO	BOLT	PERNO

Kit Redutor De Velocidades Do Caracol
Kit Auger Speed Reducter
Kit Reductor De Velocidad Del Sin-Fin

230-655

VALTRA

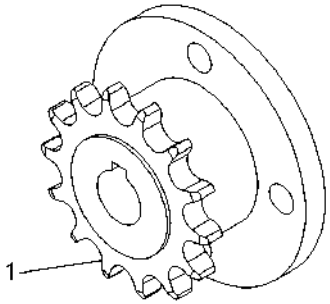

1	064198S1	25"	1	ENGRENAGEM	GEAR	ENGRANAJE
		4S001400				
1	064198S1	30"	1	ENGRENAGEM	GEAR	ENGRANAJE
		4S000156				
1	6207465M91	25"	1	ENGRENAGEM	GEAR	ENGRANAJE
		4S001401				
		13				
1	6207465M91	30"	1	ENGRENAGEM	GEAR	ENGRANAJE
		4S000157				
		13				
1	6207465M91	16", 18", 20"	1	ENGRENAGEM	GEAR	ENGRANAJE
		13				
1	6207465M91	16' - 18' - 20'	1	ENGRENAGEM	GEAR	ENGRANAJE

Carreta Transporte Plataforma Corte
Table Waggon Transport
Carreta De Transporte De La Plataforma

230-660

VALTRA

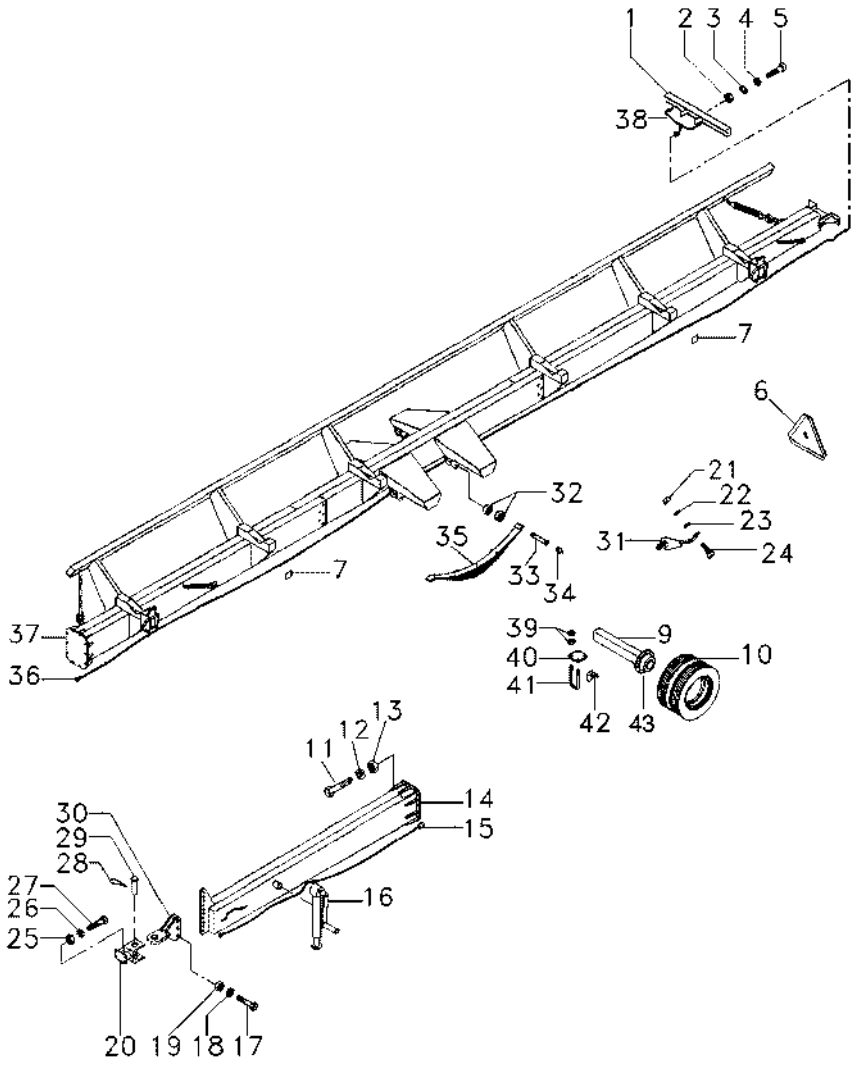

1	06156681	230-665 No	1	PÁRA-CHOQUE	BUMPER	PARAGOLPES
2	339402X1		4	PORCA	NUT	TUERCA
3	390734X1		4	ARRUELA	WASHER	ARANDELA
4	339376X1		4	ARRUELA	WASHER	ARANDELA
5	339401X1		4	PARAFUSO	BOLT	PERNO
6	142301550400		1	TRIÂNGULO	TRIANGLE	TRIANGULO
7	06165205		4	DECAL	DECAL	CALCOMANIA
9	06157221		1	CJ. EIXO	KIT, AXLE	JUEGO DE EJE
10	06158984	230-670 No	4	CJ. RODA	KIT, WHEEL	JUEGO DE RUEDA
11	391888X1		10	PARAFUSO	BOLT	PERNO
12	339377X1		10	ARRUELA	WASHER	ARANDELA
13	339034X1		10	PORCA	NUT	TUERCA
14	053745S1		1	BRAÇO	ARM	BRAZO
15	06159564	[A]	1	CHICOTE	HARNESS	MAZO CABLES
16	06162741		1	APOIO	BASE	BASE
17	391888X1		3	PARAFUSO	BOLT	PERNO
18	339377X1		1	ARRUELA	WASHER	ARANDELA
19	339034X1		3	PORCA	NUT	TUERCA
20	06157087		1	ACOPLADOR	COUPLER	ACOPLADOR
21	339054X1		2	PORCA	NUT	TUERCA
22	339369X1		2	ARRUELA	WASHER	ARANDELA
23	339704X1		2	ARRUELA	WASHER	ARANDELA
24	339299X1		2	PARAFUSO	BOLT	PERNO
25	339054X1		4	PORCA	NUT	TUERCA
26	339369X1		4	ARRUELA	WASHER	ARANDELA
27	390887X1		4	PARAFUSO	BOLT	PERNO
28	04000843		1	CONTRAPINO	DOWEL	CENTRAJE
29	04000577		1	CJ. PINO	KIT, PIN	JUEGO PASADOR
30	06157089		1	ENGATE	COUPLER	ACOPLADOR
31	054162S1	◀	1	ENGATE	COUPLER	ACOPLADOR
31	054161S1	▶	1	ACOPLADOR	COUPLER	ACOPLADOR
32	06154221		4	PORCA	NUT	TUERCA
33	06165126		2	PINO	PIN	PASADOR
34	06156464		2	GRAXEIRA	GREASER	ENGRASADOR
35	06165155		2	MOLA	SPRING	RESORTE
36	06164040	[B]	1	CHICOTE	HARNESS	MAZO CABLES
37	053883S1		1	CHASSI	CHASSIS	CHASIS
38	06157838		1	CHICOTE	HARNESS	MAZO CABLES
39	06154519		16	PORCA	NUT	TUERCA
40	06165127		2	PLACA	PLATE	PLATO
41	06165125		4	GRAMPO	CRAMP	PASADOR
42	06165156		2	GUIA	GUIDE	GUIA
43	6201128M91		2	CJ. CUBO	KIT, HUB	JUEGO DE CUBO

[A] CHICOTE DA LANÇA
LANCE HARNESS
MAZO CABLES LANZA

[B] CHICOTE CORPO DA CARRETA
FRAME HARNESS
MAZO CABLES CARRETA

Pára-Choque
Bumper
Parachoques

230-665

VALTRA

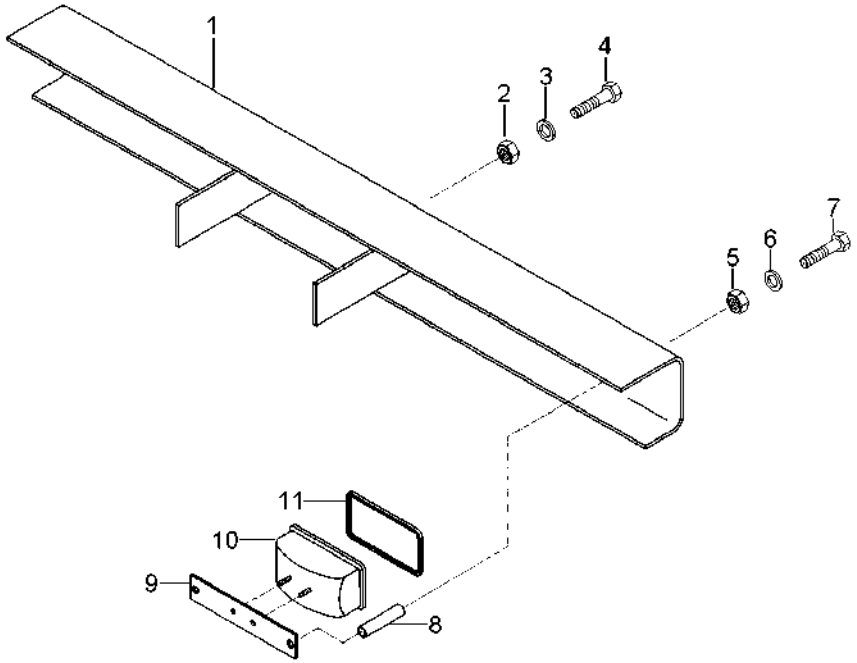

1	06156687		1	PÁRA-CHOQUE	BUMPER	PARAGOLPES
2	01112858		4	PORCA	NUT	TUERCA
3	01107110		4	ARRUELA	WASHER	ARANDELA
4	01112529		4	PARAFUSO	BOLT	PERNO
5	01112824		4	PORCA	NUT	TUERCA
6	01138374		4	ARRUELA	WASHER	ARANDELA
7	01117193		4	PARAFUSO	BOLT	PERNO
8	06156678		4	ESPAÇADOR	SPACER	PIEZA DISTANCIA
9	06156677		2	PLACA	PLATE	PLATO
10	06155682	▶	1	SINALEIRA	SIGNAL	AVISADOR
10	06155683	◀	1	SINALEIRA	SIGNAL	AVISADOR
11	06156684		2	BORRACHA	RUBBER	CAUCHO

Roda
Wheel
Rueda

230-670

VALTRA

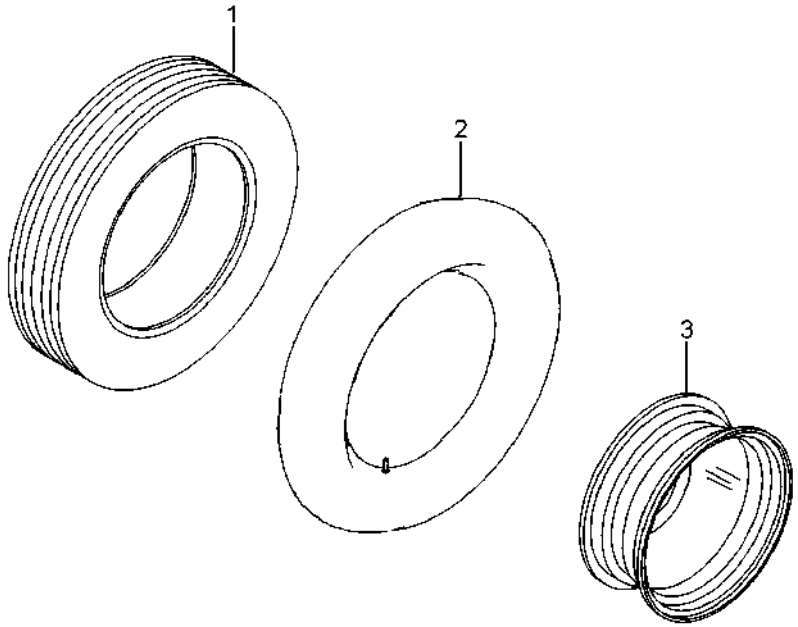

1	06157224	185R15	**1**	PNEU	TYRE	NEUMATICO
2	06157225	185R15	**1**	CÂMARA	CHAMBER	CAMARA
3	06157222		**1**	RODA	WHEEL	RUEDA

Kit Feijão **Bean Kit** **Kit Frijol**	**Fundo Perfurado** **Perforate Botton Plate** **Fondo Perfurado**	**230-675**

Para Plataformas Powerflex 25" E 30"
For Headers Powerflex 25" And 30"
Para Cabezal Powerflex 25" Y 30"

VALTRA

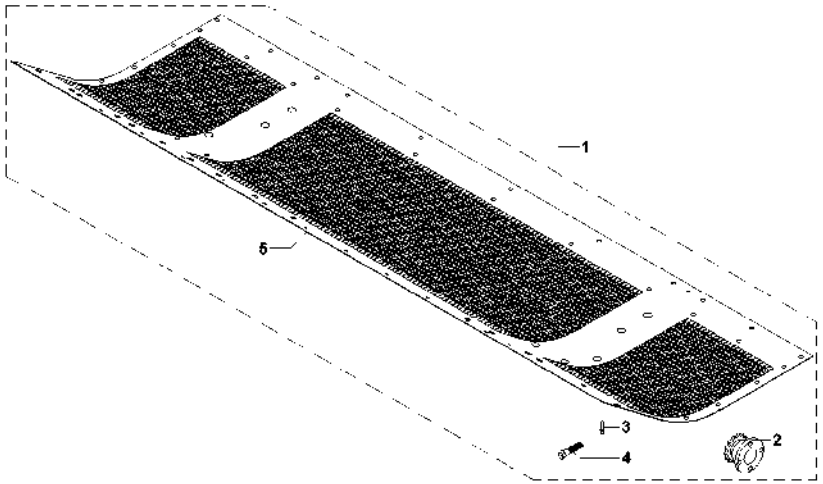

1	C0169070		**1**	CJ. FUNDO	BOTTOM PLATE ASS	CJTO. FONDO
2	064198S1	➡ 5S002050	**1**	ENGRENAGEM	GEAR	ENGRANAJE
2	064198S1	➡ 5S000318	**1**	ENGRENAGEM	GEAR	ENGRANAJE
2	6207465M91	➡ 5S002051	**1**	ENGRENAGEM	GEAR	ENGRANAJE
2	6207465M91	➡ 5S000319	**1**	ENGRENAGEM	GEAR	ENGRANAJE
3	70936495		**23**	REBITE	RIVET	REMACHE
4	71335690		**8**	PARAFUSO	BOLT	PERNO
5	066600P1		**1**	FUNDO	BOTTOM	FONDO

Kit Feijão Bean Kit Kit Frijol	Levantador De Cultura Culture Lift Levante De Cultura	230-680	Para Plataformas Powerflex 25' |-> 3s000670 For Headers Powerflex 25' |-> 3s000670 Para Cabezal Powerflex 25' |-> 3s000670

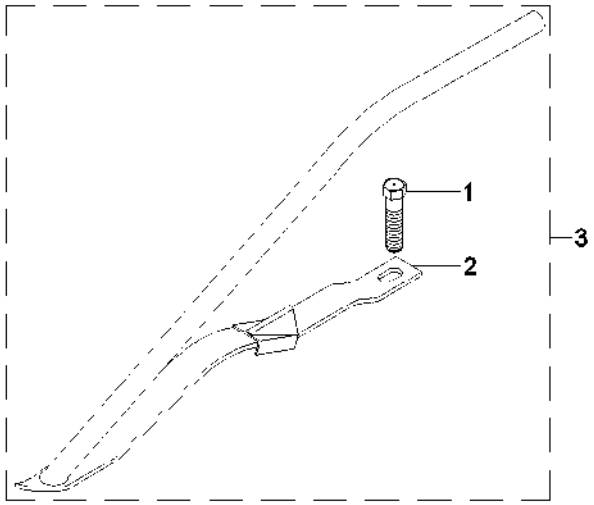

1	70922869	20	PARAFUSO	BOLT	PERNO
1	70923220	14	PARAFUSO	BOLT	PERNO
2	072255T1	34	LEVANTADOR	LIFTER	LEVANTADOR
3	C0169071	1	CJ. LEVANTADOR	LIFTER ASSY.	CJTO. LEVANTADOR

Kit Feijão Bean Kit Kit Frijol	Levantador De Cultura Culture Lift Levante De Cultura	230-685	Para Plataformas Powerflex 30" For Headers Powerflex 30" Para Cabezal Powerflex 30"	VALTRA

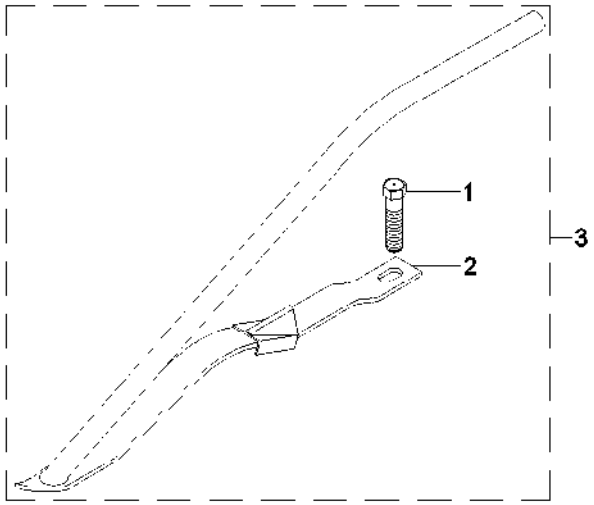

1	70922869	27 PARAFUSO	BOLT	PERNO
1	70923220	14 PARAFUSO	BOLT	PERNO
2	072255T1	41 LEVANTADOR	LIFTER	LEVANTADOR
3	C0169072	1 CJ. LEVANTADOR	LIFTER ASSY.	CJTO. LEVANTADOR

Peças - Piezas - Parts / Serviços - Servicios - Service
Rua Capitão Francisco de Almeida, 695
08740-300 - Mogi das Cruzes - SP
Telefone (PABX) 11 - 4795-2000
Telefax: 11 - 4727-4643 - Peças / Piezas / Parts
Telefax: 11 - 4727-2049 - Serviços / Servicios / Service

85437800
Janeiro - Enero - January / 2008