Massey Ferguson

165

TRACTOR/TRACTEUR

SCHLEPPER/TRACTOR

819 536 M5

Includes All Modifications Issued Up To And Including Release And Change Bulletin No. 682

Printed in U.K. Massey-Ferguson (United Kingdom) Ltd. 1/74

THIS BOOK IS PRINTED IN TWO SECTIONS. THE FIRST SECTION CONTAINS A PICTORIAL AND GROUP INDEX PLUS A NUMERICAL INDEX OF ALL PART NUMBERS INCLUDED IN THIS BOOK. THE PAGES IN THIS SECTION ARE NUMBERED WITH ROMAN NUMERALS.

THE SECOND SECTION INCLUDES A PART NUMBER LISTING, REFERENCED TO ITEM NUMBERS ON THE ILLUSTRATED PAGE DIRECTLY OPPOSITE. PAGES IN THIS SECTION ARE NUMBERED WITH ARABIC NUMERALS.

THE PAGE NUMBERS APPEAR IN THE UPPER OUTER CORNER OF THE PAGE. PARTS BOOK NUMBER AND DATE APPEAR IN THE LOWER RIGHT HAND CORNER OF THE PAGE. ALL PAGES WILL ALSO CARRY THE MACHINE NAME TO ASSIST IN IDENTIFYING THE MACHINE TO WHICH THE PARTS BOOK APPLIES.

WHEN CHANGES TO THE MACHINE OCCUR, THE INFORMATION WILL BE ISSUED IN THE FORM OF A "PARTS RELEASE AND CHANGE BULLETIN". INFORMATION FROM THESE BULLETINS SHOULD BE ENTERED IN THE APPROPRIATE PAGES AS SOON AS THE BULLETINS ARE RECEIVED.

FROM TIME TO TIME NEW OR REVISED PAGES FOR THIS BOOK WILL BE ISSUED. THE REVISED PAGES WILL CARRY THE SAME PAGE NUMBERS AS THOSE THEY REPLACE. NEW PAGES WILL CARRY AN EXISTING PAGE NUMBER WITH AN ALPHA SUFFIX, THESE WILL BE INSERTED IN THE PARTS BOOK FOLLOWING THE EXISTING PAGE. THE ISSUE NUMBER AND DATE WILL BE ADVANCED FOR NEW AND REVISED PAGES AND THE EFFECTIVE PARTS RELEASE AND CHANGE BULLETIN NUMBER WILL BE INDICATED AT THE FOOT OF EACH PAGE.

IT IS IMPERATIVE THAT NEW AND REVISED PARTS BOOK PAGES BE INSERTED INTO THEIR RESPECTIVE PARTS BOOKS AS SOON AS THEY ARE RECEIVED. FAILURE TO DO SO WILL LEAD TO CONFUSION AND DEFEAT THE PURPOSE OF THE BOOK.

INDENTED PARTS IN THE DESCRIPTIVE LIST ARE A PART OF THE PRECEDING ASSEMBLY OR SUB-ASSEMBLY.

THE QUANTITY SHOWN IN THE "NUMBER REQUIRED" COLUMN IS THE NUMBER OF PARTS USED ON A MACHINE, EXCEPT WHERE PARTS ARE INDENTED IN THE DESCRIPTIVE LIST. IN THIS CASE THE QUANTITY SHOWN IS THE NUMBER REQUIRED FOR THE PRECEDING ASSEMBLY OR SUB-ASSEMBLY.

FOR CERTAIN PARTS, SUCH AS KITS, SHIMS, ETC., AN "X" WILL BE SHOWN IN THE "NUMBER REQUIRED" COLUMN. THIS "X" INDICATES THAT THE QUANTITY IS "AS REQUIRED".

CE CATALOGUE EST IMPRIME EN 2 PARTIES. LA PREMIERE PARTIE COMPORTE UN INDEX VISUEL, UNE TABLE DES MATIERES ET UN INDEX NUMERIQUE DE TOUS LES NUMEROS DE PIECES INSCRITS DANS CE CATALOGUE. LES PAGES DE CETTE PREMIERE PARTIE SONT NUMEROTEES EN CHIFFRES ROMAINS.

LA SECONDE PARTIE COMPORTE LES DESSINS D'ILLUSTRATION ET SUR LA PAGE VOISINE, LA LISTE DE PIECES SE RAPPORTANT A CES DESSINS. LES PAGES DE CETTE PARTIE SONT NUMEROTEES EN CHIFFRES ARABES.

LES NUMEROS DES PAGES SONT INSCRITS SUR LE COIN INTERIEUR ET EXTERIEUR DE CHAQUE PAGE. LE NUMERO DU CATALOGUE, LE NUMERO D'EMISSION ET LA DATE APPARAISSENT DANS LE COIN INFERIEUR DROIT DES PAGES. CHAQUE PAGE PORTE EGALEMENT LE NOM DE LA MACHINE.

LORSQUE DES MODIFICATIONS INTERVIENDRONT, LES RENSEIGNEMENTS SERONT DIFFUSES PAR LE CANAL DES "BULLETINS DE CHANGEMENTS". CES RENSEIGNEMENTS DEVRONT ETRE NOTES SUR LE CATALOGUE DES RECEPTION.

PERIODIQUEMENT DE NOUVELLES PAGES DE CE CATALOGUE SERONT EDITEES. LES PAGES REVISEES PORTERONT LE MEME NUMERO DE PAGE QUE CELLES QU'ELLES REMPLACENT, SEULS LE NUMERO D'EMISSION ET LA DATE SERONT MODIFIES. LES PAGES SUPPLEMENTAIRES PORTANT LE NUMERO D'UNE PAGE EXISTANTE SUIVI D'UN SUFFIXE ALPHABETIQUE SERONT INSEREES A LA SUITE DE CETTE PAGE. LE NUMERO DES BULLETINS DE CHANGEMENT FIGURERONT AU BAS DE CHAQUE PAGE.

IL EST IMPERATIF D' INSERER CES PAGES RECTIFICATIVES OU ADDITIVES DES RECEPTION. NE PAS LE FAIRE, CONDUIT A LA CONFUSION ET ENLEVE TOUT L' INTERET DE CE CATALOGUE.

LES PIECES DONT LES DESIGNATIONS SONT INSCRITES EN RETRAIT FONT PARTIE DE L' ENSEMBLE OU DU SOUS-ENSEMBLE LES PRECEDANT.

LE NOMBRE INDIQUE EN COLONNE "QUANTITE" EST CELUI DES PIECES UTILISEES SUR UNE MACHINE, SAUF POUR LES PIECES DONT LES DESIGNATIONS SONT INSCRITES EN RETRAIT. DANS CE CAS LA QUANTITE INSCRITE INDIQUE LE NOMBRE DE PIECES COMPRISES DANS L' ENSEMBLE OU LE SOUS-ENSEMBLE LES PRECEDANT.

POUR CERTAINES PIECES, COMME LES JEUX, LES CALES, ETC... DONT LA QUANTITE PEUT VARIER LE QUANTITE SERA INDIQUE PAR UN "X"

DIESE ERSATZTEILLISTE IST IN ZWEI ABSCHNITTE EINGETEILT. DER ERSTE ABSCHNITT ENHAELT BAUGRUPPENVERZEICHNIS, ALPHABETISCHES INHALTSVERZEICHNIS UND NUMMERNINDEX. DIESE SEITEN SIND MIT ROEMISCHEN ZIFFERN NUMERIERT.

DER ZWEITE TEIL ENTHAELT AUF DEN LINKEN SEITEN EINE BILDLICHE DARSTELLUNG DER EINZELNEN BAUGRUPPEN UND AUF DEN RECHTEN SEITEN DIE ENTSPRECHENDEN TEILNUMMERN UND DIE BESCHREIBUNG. DIESE SEITEN SIND MIT ARABISCHEN ZIFFERN NUMERIERT.

DIE SEITENZAHLEN STEHEN IN DEN OBEREN AEUSSEREN ECKEN DER SEITEN. TEILNUMMER UND AUSGABEDATUM DER ERSATZTEILLISTE SIND UNTEN RECHTS AUFGEFUEHRT. AUSSERDEM IST IN DER MITTE UNTEN DIE BEZEICHNUNG DER MASCHINE ANGEGEBEN, FUER DIE DIE ERSATZTEILLISTE BESTIMMT IST.

VON ZEIT ZU ZEIT WERDEN NEUE ODER GEAENDERTE SEITEN HERAUSGEGEBEN. GEAENDERTE SEITEN TRAGEN DIE GLEICHE SEITENZAHL WIE DIE ZU ERSETZENDEN. BEI NEUEN SEITEN SIND DIE SEITENZAHLEN. ZUSAETLICH MIT BUCHSTABEN VERSEHEN. DIESE SEITEN SIND ENTSPRECHEND EINZUHEFTEN. AUSGABE UND AUSGABEDATUM FUER NEUE UND GEAENDERTE SEITEN TRAGEN EIN NEUES AUSGABEDATUM UND ERHOEHTE AUSGABENUMMER. DIE ENTSPRECHENDE AENDERUNGSMITTEILUNGS - NR. IST AM FUSS DER SEITE ANGEGEBEN.

EINGERUECKTE ZEILEN IN DER BESCHREIBUNGSSPALTE BEDEUTEN, DASS DIE HIER AUFGEFUEHRTEN TEILE UNTERGRUPPEN BZW. EINZELTEILE DES VORANGEGANGENEN KOMPLETTEILS SIND.

AUS DER ANZAHLSPALTE IST DIE ERFORDERLICHE STUECKZAHL DER TEILE DIESER BAUGRUPPE ERSICHTLICH. EINE AUSNAHME BILDEN DIE EINGERUECKTEN ZEILEN, HIERBEI BEZIEHT SICH DIE ANZAHL AUF 1 STUECK DES VORANGEGANGENEN KOMPLETTEILS.

FUER GEWISSE TEILE WIE UMBAUSAETZE, EINSTELLBLECHE, USW.,IST IN DER ANZAHL-SPALTE EIN "X" AUFGEFUEHRT. DIESES X BEDEUTET "NACH BEDARF"

I N F O R M A C I O N G E N E R A L

ESTE LIBRO CONSTA DE DOS SECCIONES. LA PRIMERA CONTIENE UN INDICE GRAFICO Y DE GRUPOS, ADEMAS DEL INDICE NUMERICO DE LAS PIEZAS DE RECAMBIO O REFACCIONES INCLUIDAS EN ESTE LIBRO. LOS NUMEROS DE LAS PAGINAS CORRESPONDIENTES A ESTA SECCION TIENEN LOS NUMERALES ROMANOS.

LA SEGUNDA SECCION INCLUYE UNA LISTA DE NUMEROS DE LAS PIEZAS, RELACIONADA CON LOS NUMEROS QUE FIGURAN EN LA ILUSTRACION DE LA PAGINA OPUESTA. LOS NUMEROS DE ORDEN DE LAS PAGINAS DE ESTA SECCION TIENEN LOS NUMERALES ARABICOS O CORRIENTES.

LOS NUMEROS DE ORDEN DE LAS PIEZAS ESTAN EN LA ESQUINA SUPERIOR DE CADA PAGINA. EL NUMERO DE CODIGO DEL LIBRO Y LA FECHA ESTAN EN LA ESQUINA INFERIOR DE CADA PAGINA. TAMBIEN FIGURA EN TODAS LAS PAGINAS EL NOMBRE DE LA MAQUINA PARA FACILITAR SU IDENTIFICACION EN EL LIBRO CORRESPONDIENTE.

CUANDO SURJAN MODIFICACIONES SE INFORMARA POR MEDIO DE LOS "BOLETINES DE PIEZAS DE RECAMBIO". LA INFORMACION DADA EN ESTOS BOLETINES DEBE SER ANOTADA INMEDIATAMENTE EN LAS PAGINAS EN SU LUGAR APROPIADO.

LAS PAGINAS NUEVAS LLEVARAN EL NUMERO DE PAGINA EXISTENTE SEQUIDO POR UN SUFIJO ALFABETICO. DICHAS PAGINAS DEBEN SER INSERTADAS EN EL LIBRO INMEDIATAMENTE DETRAS DE LA PAGINA EXISTENTE. ESTAS PAGINAS NUEVAS Y REVISADAS LLEVARAN NUMEROS Y FECHAS DE EMISION CONSECUTIVOS Y EL NUMERO DEL CORRESPONDIENTE BOLETIN DE PIEZAS DE RECAMBIO SERA INDICADO AL PIE DE CADA PAGINA.

PARA EVITAR CONFUSIONES Y MANTENER EL LIBRO AL DIA, LAS PAGINAS NUEVAS Y REVISADAS DEBERAN SER INSERTADAS EN SUS CORRESPONDIENTES LIBROS TAN PRONTO LAS RECIBAN.

LAS PIEZAS QUE FIGURAN FUERA DEL MARGEN DE LA LISTA DESCRIPTIVA FORMAN PARTE DEL PRECEDENTE CONJUNTO TOTAL O PARCIAL.

LOS NUMEROS QUE FIGURAN EL LA COLUMNA "CANTIDAD" INDICAN LA CANTIDAD DE PIEZAS USADAS EN LA MAQUINA, EXCEPTO CUANDO LAS PIEZAS FIGURAN RELACIONADAS FUERA DEL MARGEN DE LA LISTA DESCRIPTIVA. EN ESTE CASO EL NUMERO SE REFIERE A LA CANTIDAD REQUERIDA PARA EL PRECEDENTE CONJUNTO TOTAL O PARCIAL.

EN ALGUNOS CASOS, POR EJEMPLO CUANDO SE TRATA DE JUEGOS, SUPLEMENTOS, ETC., EN LA COLUMNA "CANTIDAD" FIGURA UNA 'X'. ESTA 'X' INDICA QUE LA CANTIDAD ES INDETERMINADA, ESTO ES, "TANTO COMO SEA NECESARIO".

FOREWORD
INTRODUCTION
VORWORT
PREFACIO

MASSEY-FERGUSON TRACTORS, COMBINES, BALERS AND IMPLEMENTS ARE DESIGNED AND BUILT FOR MAXIMUM PERFORMANCE AND LONG LIFE. ALL SERVICE PARTS ARE MANUFACTURED WITH THE SAME CARE AND PRECISION EXERCISED IN PRODUCTION.

LES TRACTEURS, MOISSONNEUSES BATTEUSES, PRESSES ET INSTRUMENTS MASSEY-FERGUSON SONT CONCUS ET FABRIQUES POUR OBTENIR UN MAXIMUM DE SATISFACTION ET UNE LONGUE DUREE D' UTILISATION. LE MEME SOIN ET LA MEME PRECISION SONT APPORTES A LA FABRICATION DES PIECES DE RECHANGE.

MASSEY-FERGUSON SCHLEPPER, MAEHDRESCHER, BALLENPRESSEN UND GERAETE SIND FUR HOECHSTE BEANSPRUCHUNG UND LANGE LEBENSDAUER GEBAUT. SAEMTLICHE ERSATZTEILE SIND MIT DER GLEICHEN SORGFALT UND GENAUIGKEIT GEFERTIGT.

LOS TRACTORES, COSECHADORAS, ENFARDADORAS Y A PEROS AGRICOLAS MASSEY-FERGUSON, SON DISENADOS Y FABRICADOS PARA LOGRAR LA MAXIMA DURACION Y RENDIMIENTO. TODAS LAS PIEZAS DE RECAMBIO O REFACCIONES SON FABRICADAS CON IDENTICA PRECISION Y CALIDAD DE MATERIAL QUE LAS USADAS EN LA PRODUCCION.

MF
Massey Ferguson

STOCK AND SELL ONLY MASSEY-FERGUSON PARTS
YOUR CUSTOMER EXPECTS IT OF YOU

NE STOCKEZ ET NE VENDEZ QUE LES PIECES MASSEY-FERGUSON
C'EST CE QU' ATTEND DE VOUS VOTRE CLIENT

VERWENDE NUR ORIGINAL MASSEY-FERGUSON TEILE
IHR KUNDE ERWARTET ES VON IHNEN

VENDA UNICAMENTE LAS GENUINAS PIEZAS DE RECAMBIO MASSEY-FERGUSON
SON LAS QUE DESEA Y MERECE SU CLIENTE

PICTORIAL INDEX
TABLE DES MATIERES
BAUGRUPPENVERZEICHNIS
INDICE DE DIBUJOS

CPO.1264/3

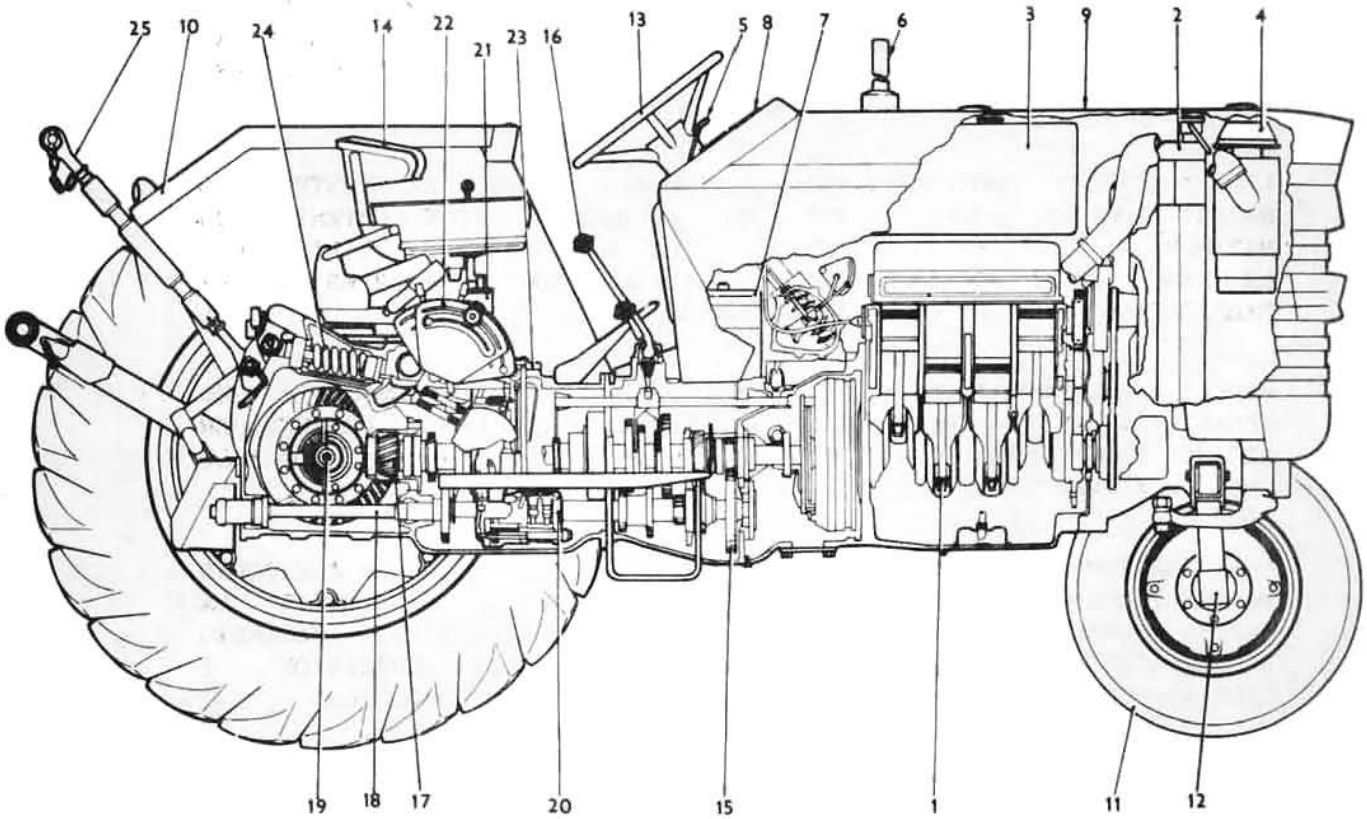

Ref. No.	Description	Designation	Benennung	Descripcion	Pages
1	Engine, AD4.203	Moteur, AD4.203	Motor, AD4.203	Motor, AD4.203	2-39
1	Engine, A4.212	Moteur, A4.212	Motor, A4.212	Motor, A4.212	40-83
2	Radiator	Radiateur	Kuehler	Radiador	97
3	Fuel Tank	Reservoir	Kraftstoffbehaelter	Tanque de Combustible	98-101
4	Air Cleaners	Filtres A Air	Luftansaugung	Entrada del Aire	108-115
5	Throttle Controls	Commande des Gaz	Motorregelung	Controles del Acelerador	116-119
6	Exhaust	Echappement	Auspuffanlage	Escape	120-123
7	Electrical Equipment	Equipement Electrique	Elektrische Anlage	Equipo Electrico	124-127
8	Instruments	Instruments	Armaturen	Instrumentos	128-131
9	Sheet Metal	Carrosserie	Verkleidung	Chapa Metalica	144-155
10	Fenders	Ailes	Kotfluegel	Guardabarros	156-163
11	Wheels	Roues	Raeder	Ruedas	166-169
12	Front Axle	Essieu Avant	Vorderachse	Suspension Delantera	170-183
13	Steering	Direction	Lenkung	Direccion	184-209
14	Seat	Siege	Fahrersitz	Asiento	210-221
15	Transmission	Boite de Vitesses	Getriebe	Transmision	223-249
16	Gear Shift	Commande de la Boite	Gangeshalhebel	Palanca Selector	250
17	Differential Assembly	Differentiel	Differential	Diferencial	260-271
18	Power Take Off	Prise de Force	Zapwelle	P.T.O.	272-279
19	Rear Axle Housing	Trompettes	Hinterachstrichter	Caja Trasera	280-285
19	Brakes	Freins	Bremsen	Frenos	286-299
20	Hydraulic Pump	Pompe Hydraulique	Hydraulikpumpe	Bomba Hidraulica	300-309
21	Auxiliary Hydraulics	Hydraulique Auxiliare	Hyd. Hilfsmechanismus	Hidraulica Auxiliar	310-353
22	Hydraulic Controls	Controles Hydraulique	Hydraulikschaltung	Controles Hidraulica	354-363
23	Lift Cover	Couvercle Relevage	Hydraulikdeckel	Tapa de Levante	370-373
24	Lift Arms	Bras de Relevage	Hubwelle	Brazos de Levante	374-377
25	Hydraulic Linkage	Attelage Trois Points	Dreipunktaufhaengung	Empalmes del Hidraulica	378-395

Description	Pages
Air Cleaners	108-115
Arms, Hydraulic Lift	374-377
Auxiliary Hydraulics:-	
Cartridge, Lockout	369
Hoses, Single Spool	333
Hoses, Two Spool	342
Kits, Auxiliary	348-353
Kits, Single Spool	334-337
Kits, Two Spool	344-347
Oil Cooler	320-327
Oil Flow	252-255
Pipes, Single Spool	329
Pipes, Two Spool	338
Pump	310-319
Valve, Selector	366
Valve, Single Spool	330
Valve, Switch	365
Valve, Two Spool	341
Axle, Front, Normal Duty	170-175
Axle, Front, Heavy Duty	176-181
Axle, Front, Heavy Duty, Kits	182
Axle Housing, Centre	256-259
Axle Housing, Rear	280-285
Battery	125
Box, Levelling, Normal Duty, Cat. I	378-381
Box, Levelling, Heavy Duty, Cat. I and II	382-389
Brakes, Disc	286-289
Brakes, Secondary	290-293
Brake Pedals and Linkage	294
Cab, Tractor	398-407
Cladding	450-487
Clutch, Dual	88-93
Clutch, Split Torque	94
Controls, Draft and Position	362
Controls, Response	354,361
Controls, Throttle	116-119
Coupling Adaptor	433
Cover, Hydraulic Lift	370-373
Cylinder, Power Steering	200-203
Differential with Differential Lock	264-267
Differential without Differential Lock	260-263
Differential Lock Mechanism	268-271
Drawbar and Stays	414
Engine Unit AD4.203 and A4.212	84-87
Engine, AD4.203:-	
Air Induction System	17
Crankshaft	10-13
Cylinder Block	2-5
Cylinder Head	6-9
Cylinder Head Cover	14
Dynamo	37
Fuel Injection System	34
Fuel Lift Pump	30
Fuel Lift Pump Kits	33
Joints and Gaskets	38
Lubricating Oil Filter	26
Lubricating Oil System	22-25
Timing Gear	18-21
Water Pump	29
Engine, A4.212:-	
Air Induction System	54
Crankshaft	46-49
Cylinder Block	41
Cylinder Head	42-45
Cylinder Head Cover	50-53
Dynamo	81
Fuel Injection System	76-79
Fuel Lift Pump	70-73
Fuel Lift Pump Kits	74
Joints and Gaskets	82
Lubricating Oil Filter	62
Lubricating Oil System	58-61
Timing Gear	57
Water Pump	64-69
Electrical Equipment	124-127
Exhaust, Horizontal	122
Exhaust, Vertical	121
Fan	84-87

Description	Pages
Fenders, Rear	156-159
Fenders, Flat Top	160-163
Filters, Fuel	102-107
Footsteps	165
Frame Mounting	430
Frame Safety	446-449
Guard, P.T.O. Pulley	417
Handbrake	296-299
Harness, Main Wiring	125
Headlamps	133,152-155
Hitch, Automatic	420-425
Hitch, Pressure Control	426
Hood	144-151
Hoses, Power Steering	190
Hub, Front Wheel, Normal Duty	170
Hub, Front Wheel, Heavy Duty	178
Instruments	128-131
I.P.T.O. Clutch, Valve and Brake	278
Jack, Tractor	429
Kits Conversion, Power Steering	204-209
Lighting Equipment	132-143
Links, Lower, Normal Duty Cat. I	378-381
Links, Lower, Heavy Duty Cat. I and II	382-389
Links, Top, Normal Duty Cat. I	390
Links, Top, Heavy Duty, Cat. I and II	392-395
Linkage, Steering, Manual and Power	186-199
Oil Coolers	320-327
Oil Flow, Transmission	252-255
Oil Pipe Kits	434
Panel, Instrument	145
Panels, Side	152-155
P.T.O. Shifter Mechanism	272-277
Pump, Hydraulic, Multipower	306-309
Pump, Hydraulic, Standard	300-305
Pump, Power Steering	192-199
Radiator	97
Seat, De Luxe	210
Seat Spring Suspension	212-221
Selector Mechanism	238
Shift Controls Multipower	250
Stabiliser Kits	436-445
Starter Motor	125
Swinging Drawbar	410-413
Tank Fuel	98-101
Transfers	397
Transmission, 8 Speed	228-237
Transmission, Multipower	240-249
Transmission, Standard	222-227
Transmission Case, Multipower	240-243
Transmission Case, Standard	222
Wheels, Front and Rear	166-169
Wheels, Steering	185
Wheel Weights	409

Designation	Pages
Ailes Arriere	156-159
Ailes Arriere - Dessus Plat	160-163
Attelage Automatique	420-425
Attelage Modulation de Presion	426
Barre a Trous	414
Barres de Direction - Manuelle et Assiste	186-199
Barre Orientable	410-413
Bati Porte - Masses et Masses	430
Batis de Securite	446-449
Batterie	125
Blocage de Differentiel	268-271
Boite de Vitesses - 8 Vitesses	228-237
Boite de Vitesses - Multipower	240-249
Boite de Vitesses - Normale	222-227
Boitier de Nivellement - Normale Cat. I	378-381
Boitier de Nivellement - Renforce Cat. I et II	382-389
Bras de Relevage	374-377
Cabine	450-487
Cabine de Tracteur	398-407
Capot	144-151
Carrosserie	152-155
Carter - Boite de Vitesses - Multipower	240-243
Carter - Boite de Vitesses, Normale	222
Carter de Pont Arriere	256-259
Commande de Frein	294
Commande des Gaz	116-119
Controle d'effort et de Position	362
Couvercle de Relevage	370-373
Cric	429
Cylindre - Direction Assiste	200-203
Delcalcomanie	397
Demarreur	125
Differential - Avec Blocage de Differentiel	264-267
Differential - Sans Blocage de Differentiel	260-263
Echappement Vertical	121
Ehcappement Horizontal	122
Eclairage	132-143
Embrayage	88-93
Embrayage et Distributeur de Prise de Force	278
Equipement Electrique	124-127
Essieu Avant - Normal Seulement	170-175
Essieu Avant - Renforce Seulement	176-181
Essieu Avant - Renforce - Jeus	182
Filtre a Air	108-115
Filtre a Combustible	102-107
Flexible - Direction Assiste	190
Freins a Disque	286-289
Frein a Main	296-299
Frein Secondaire	290-293
Garant de Poulie de P.D.F	417
Hydraulique Auxiliare:-	
Cartridge - Lockout	369
Debit de L'Huile	252-255
Distributeur - un Tiroir	330
Distributeur - a Deuxtiroir	341
Flexible et Raccords - Distributeur un Tiroir	333
Flexible et Raccords - Distributeur a Deuxtiroir	342
Jeus, Auxiliare	348-353
Jeus, Distributeur a Deux Tiroir	344-347
Jeus, Distributeur au Tiroir	334-337
Pompe	310-319
Radiateur d'Huile	320-327
Selecteur	366
Vanne de Couplage	365
Instruments	128-131
Jeu de Stabilisateurs	436-445
Jeu de Tuyauteries	434
Leviers et Pedale d'Embrayage	238
Leviers Multipower	250
Limiteur de Couple	94
Maillon Inferieurs - Normal, Cat. I	378-381
Maillon Inferieurs - Renforce, Cat. I et II	382-389
Maillon Superieur - Normal, Cat. I	390
Maillon Superieur - Renforce, Cat. I et II	392-395
Marchepieds	165
Masses de Roue Arriere	409
Modulation de Pression	354-361
Moteur - Ad4.203 et A4.212	84-87

Designation	Pages
Moteur AD4.203:-	
Bloc Cylindre	2-5
Cache - Culbuteurs	14
Culasse	6-9
Distribution	18-21
Dynamo	37
Equipement d'Injection	34
Filtre a Huile	26
Jeu Complet de Joints	38
Pompe a Eau	29
Pompe d'Alimentation	30
Pompe d'Alimentation - Jeus	33
Systeme d'Admission d'Air	17
Systeme de Lubrification	22-25
Vilebrequin	10-13
Moteur A4.212:-	
Bloc Cylindre	41
Cache Culbuteurs	50-53
Carter d'Huile	58-61
Culasse	42-45
Distribution	57
Dynamo	81
Equipement d'Injection	76-79
Filtre d'Huile	62
Jeu Complet de Joints	82
Pompe a Eau	64-69
Pompe d'Alimentation	70-73
Pompe d'Alimentation - Jeus	74
Systeme d'Admission d'Air	54
Vilebrequin	46-49
Moyeu, Essieu Avant - Normal Seulement	170-175
Moyeu, Essieu Avant - Renforce Seulement	176-181
Pale	84-87
Panneau - Instruments	145
Phares	133,152-155
Pompe - Direction Assiste	192-199
Pompe Hydraulique - Multipower	306-309
Pompe Hydraulique - Standard	300-305
Prise de Force	272-277
Raccord Auto Obturateur	433
Radiateur	97
Radiateur d'Huile	320-327
Reservoir	98-101
Roues Avant et Arriere	166-169
Siege - Deluxe	210
Siege - Suspendu	212-221
Trompettes	280-285
Tubulures a Carburant	102-107
Volant de Direction	185

Benennung	Seite
Abziehbild	397
Ackerschiene und Stabilisierungsstreben	414
Anlasser	125
Armaturen	128-131
Armaturenbrett	145
Auspuffanlage - Vertical	121
Auspuffanlage - Horizontal	122
Automatische Hitch	420-425
Baldachin	450-487
Baldachin Schlepper	398-407
Batterie	125
Beleuchtung	132-143
Bremsen	286-289
Bremspedal und Bremsgestaenge	294
Differentialgehaeuse	256-259
Differential mit Differentialsperre	264-267
Differential ohne Differentialsperre	260-263
Differentialsperre	268-271
Druckverstellung	354-361
Elektrische Anlage	124-127
Fahrersitz - Deluxe	210
Fahrersitz - Hydr. Gedaempft	212-221
Frontgewichte	430
Gehaeuse - Getriebe Multipower	240-243
Gehaeuse - Getriebe Standard	222
Getriebe 8 Gang	228-237
Getriebe Multipower	240-249
Getriebe Standard	222-227
Gewicht	430
Handbremse	296-299
Hebels und Kupplungspedal	238
Hebels - Multipower	250
Hinterachstrichter	280-285
Hinteradgewicht	409
Hinterkotfluegel	156-163
Hubwelle	374-377
Hydraulikdeckel	370-373
Hydraulikpumpe - Multipower	306-309
Hydraulikpumpe - Standard	300-305
Hydraulischer Hilfsmechanismus:-	
Cartridge - Lockout	369
Einfachsteuerventil	329
Einfachsteuerventil	330
Oelkuehler	320-327
Pompe	310-319
Reparatursatz Einfachsteuerventil	334-337
Reparatursatz - Hilfsmechanismus	348-353
Reparatursatz - Zwillingssteuerventil	344-347
Schaltventil	364-367
Schlauch und Kupplungen Einfachsteuerventil	333
Schlauch und Zwillingssteuerventil	342
Zwillingssteuerventil	341
Kuehler	97
Kraftstoffbehaelter	98-101
Kraftstoffilter	102-107
Kupplung	88-93
Kupplung und Ventil Unabhangige Zapfwelle	278
Leitung - Lenkhilfe	190
Lenkgestaenge - Hand und Lenkhilfe	186-199
Lenkrad	185
Luftansaugung	108-115
Motor AD4.203 und A4.212	84-87
Motor AD4.203:-	
Dichtungensaetze	38
Einspritzausfuestung	34
Kraftstoffoerderpumpe	30
Kraftstoffoerderpumpe - Reparatursaetze	33
Kurbelwelle	10-13
Lichtmaschine	37
Luftansauggehaeuse	17
Oelfilter	26
Schmiereinrichtung	22-25
Steuegetriebe	18-21
Wasserpumpe	29
Zylinderblock	2-5
Zylinderkopf	6-9
Zylinderkopfdeckel	14

Benennung	Seite
Motor A4.212:-	
Dichtungensaetze	82
Einspritzausruestung	76-79
Kraftstoffoerderpumpe	70-73
Kraftstoffoerderpumpe - Reparatursatz	74
Kurbelwelle	46-49
Lichtmaschine	81
Luftansauggehaeuse	54
Oelfilter	62
Schmiereinrichtung	58-61
Steurgetriebe	57
Wasserpumpe	64-69
Zylinderblock	41
Zylinderkopf	42-45
Zylinderkopfdeckel	50-53
Motorhaube	144-151
Motorregelung	116-119
Obere Lenker - Normalausfuehrung, Kat. I	390
Obere Lenker - Verstaerkte Ausfuehrung, Kat. I und II	392-395
Oelleitung Kupplung	433
Pumpe - Lenkhilfe	192-199
Radnabe - Vorderachse - Normalausfuehrung	170
Radnabe - Vorderachse - Verstaerkte Ausfuehrung	178
Rutschkupplung	94
Satz Stabilisierungsketten	436-445
Scheinwerfer	133,152-155
Sicherheitskotfluegel	160-163
Sicherheitsrahmen	446-449
Traktor Heber	429
Trittbretter	165
Unterelenker - Normalausfuehrung, Kat. I	378-381
Unterelenker - Verstaerkte Ausfuehrung, Kat. I und II	382-389
Verkleidung	152-155
Verstellvorrichtung - Normalausfuehrung, Kat. I	378-381
Verstellvorrichtung - Verstaerkte Ausfuehrung, Kat. I und II	382-389
Vorder und Hinterraeder	166-169
Vorderachse - Normalausfuehrung	170-175
Vorderachse - Verstaerkte Ausfuehrung	176-181
Vorderachse - Reparatursatz	182
Vorfilter	113
Windfluegel	84-87
Zapfwellenshaltung	272-277
Zapfwellenschutz	417
Zugkraft und Positionseinstellung	362
Zugkraftverstaerker Hitch	426
Zugpendal	410-413
Zweite Bremse	290-293
Zylinder - Lenkhilfe	200-203

Descripcion	Paginas
Adaptador de Union de Tubos	433
Asiento - Con Suspencion	212-221
Asiento - De Lujo	210
Barra Tiro Oscilante	410-413
Barra de Tiro y Tirentes	414
Barras de Direccion - Mecanica y Hidraulica	186-199
Barras del Enganche Inferiores - Servicio Normal Cat. I	378-381
Barras del Enganche Inferiores - Servicio Pesado Cat. I y II	382-389
Barras del Enganche Superior - Servicio Pesado Cat. I	390
Barras del Enganche Superior - Servicio Pesado Cat I y II	392-395
Bastidores de Defensa	446-449
Bastidor y Pesas	430
Bateria	125
Bomba - Direccion Hidraulica	192-199
Bomba Hidraulica - Multipower	306-309
Bomba Hidraulica - Standard	300-305
Brazos de Levante	374-377
Cabina	450-487
Cabina de Tractor	398-407
Caja Central	256-259
Caja Niveladora - Servicio Normal Cat. I	378-381
Caja Niveladora - Servicio Pesado Cat. I y II	382-389
Caja Transmission - Multipower	240-243
Caja Transmission - Standard	222
Caja Trasera	280-285
Calcomania	397
Capo	144-151
Cilindro - Direccion Hidraulica	200-203
Controles del Acelerador	116-119
Controles del Tiro y de Posicion	362
Controles de Presion	354-361
Cricco Solleramento	429
Cubo Suspencion Delantera - Servicio Normal	397
Cubo Suspencion Delantera - Servicio Pesado	178
Defensa de la Polea del P.T.O	417
Diferencial - Con Blocador del Diferencial	264-267
Diferencial - Sin Blocador del Diferencial	260-263
Embrague	88-93
Embrague de Torque Dividido	94
Enfriador del Aceite	320-327
Enganche Automatico	420-425
Enganche del Control de Presion	426
Entrada del Aire	108-115
Equipo Electrico	124-127
Equipo de Faros	132-143
Escape Vertical	121
Escape Horizontal	122
Estribos	165
Faros	133,152-155
Filtro Centrifugo del Aire	113
Filtro de Combustible	102-107
Freno de Mano	296-299
Freno de Disco	286-289
Freno Secondario	290-293
Guardabarros Traseros	156-159
Guardabarros Traseros - Tipo Plano	160-163
Hidraulica Auxiliar:-	
Bomba	310-319
Cartridge Lockout	369
Enfriador del Aceite	320-327
Juegos - Auxiliar	348-353
Juegos - Valvula de un Carrete	344-347
Juegos Valvula de un Carrete	334-337
Manguera y Uniones - Valvula de un Carrete	333
Manguera y Uniones - Valvula de cos Carrettes	342
Valvula de un Carrete	330
Valvula de cos Carretes	341
Valvula Commutador	365
Valvula Selectora	366
Instrumentos	128-131
Juego Establizadores	436-445
Juego Tubos del Aceite	434
Manguera - Direccion Hidraulica	190
M. Arranque	125
Mecanismo del Blocador del Diferencial	268-271
Mecanismo del Cambio del P.T.O	272-277
Motor AD4.203:-	
Bloque de Cilindros	2-5

Descripcion	Paginas
Motor AD4.203:- (Continuacion)	
Bomba de Agua	29
Bomba de Aspiracion de Combustible	30
Bomba de Aspiracion de Combustible - Juegos	33
Ciguenal	10-13
Culata	6-9
Distribucion	18-21
Dynamo	37
Equipo de Inyeccion de Combustible	34
Filtro de Aceite Lubricante	26
Juego de Juntas	38
Systema de Aceite Lubricante	22-25
Systema de Induccion de Aire	17
Tapa de Culata	14
Motor A4.212:-	
Bloque de Cilindros	41
Bomba de Agua	64-69
Bomba de Aspiracion de Combustible	70-73
Bomba de Aspiracion de Combustible - Juegos	74
Carter del Motor	58-61
Ciguenal	46-49
Culata	42-45
Distribucion	57
Dynamo	81
Equipo de Inyeccion de Combustible	76-79
Filtro de Aceite Lubricante	62
Juego de Juntas	82
Systema de Induccion de Aire	54
Tapa de Culata	50-53
Motor - Piezas de Montaje Final, AD4.203 y A4.212	84-87
Palancas y Pedal de Embrague	238
Palancas - Multipower	250
Panales	152-155
Panel - Instrumentos	145
Pedales del Freno y Varillaje	294
Pesas de Ruedas Traseras	409
Radiador	97
Ruedas Delanteras y Traseras	166-169
Suspencion Delantera - Servicio Normal	170-175
Suspencion Delantera - Servicio Pesado	176-181
Suspencion Delantera - Juegos	182
Tanque del Combustible	98-101
Tapa de Levante	370-373
Transmission 8 Velocidades	228-237
Transmision - Multipower	240-249
Transmision - Standard	222-227
Tuberial del Combustible	102-107
Ventilador	84-87
Volante de la Direccion	185

Part No.	See Page
MP 1056	170,177
GA 1773	417
GK 2151	234,245
2 760 X	Use 353 441 X1
2 950 X	222,229,241, 269
2 957 X	193,194,197, 309,362
2 971 X	358
12 501 X	Use 29 780 X
13 222 X	238
13 535 X	278
13 710 X	426
14 462 X	286,293
15 221 X	93,94
15 360 X	362
16 710 X	213
16 773 X	354
16 779 X	286,289
18 543 X	234
19 467 X	417
19 752 X	89,93,94
19 921 X	157
22 042 X	306,314
22 199 X	322,330,341
22 208 X	306,314
22 257 X	278
22 370 X	321,374
22 427 X	213,250
22 428 X	125
22 445 X	138,450,453, 458,461,462
22 463 X	125,450,453, 458,461,462
22 464 X	301
22 764 X	213,318,377
22 830 X	278
29 780 X	294
29 958 X	170,173,177, 178,186,205, 206,209,294
52 964 M1	438,442,445
67 285 M1	333,334,342, 345
180 004 M1	166
180 010 M1	170
180 313 M1	273
180 408 M2	225,234,245
180 409 M1	225,234,245
180 415 M1	225,234,245
180 418 M1	222,229,233, 241,274,277
180 419 M1	225,234,245
180 428 M2	225
180 432 M1	225,234,246
180 434 M1	225,245
180 437 M1	222,241
180 438 M2	222,233,241
180 442 M2	222,233,241
180 444 M1	222,229,233, 241
180 445 M1	225,237,245
180 446 M1	222,229,233, 241
180 449 M1	222,229,233, 241
180 451 M2	89,93,94
180 453 M1	222,241
180 455 M1	261,265
180 456 M1	261,265
180 457 M1	222,241
180 458 M1	225,237,245
180 461 M1	273
180 462 M1	225
180 465 M1	273
180 474 M1	222,229,233, 241,257,281
180 481 M1	222,241
180 482 M1	222,229,233, 241
180 485 M1	414
180 511 M2	229,238
180 579 M3	238
180 581 M1	238
180 582 M1	238
180 583 M1	238
180 673 M1	145
180 798 M1	261,265
180 801 M1	222,229,233, 241
180 809 M1	294
180 864 M1	294
180 870 M1	165,294
180 901 M91	257
180 904 M2	257,302
180 908 M1	370
180 916 M1	374
180 917 M1	374
180 924 M1	301
180 925 M1	301
180 926 M1	301
180 927 M2	301,302
180 928 M1	301,302
180 929 M1	301,302
180 930 M1	301,302
180 933 M1	301
180 940 M1	301
180 941 M1	301
180 947 M1	301
180 948 M1	301
180 972 M2	370
180 973 M2	370
180 974 M1	370
180 979 M1	370
180 980 M1	Use 887 654 M1
180 981 M1	370
180 982 M1	370
180 990 M1	374
181 041 M1	362
181 103 M1	89
181 118 M1	89
181 124 M1	89,93
181 149 M1	294
181 204 M92	273
181 211 M91	274
181 214 M1	274
181 217 M1	257,274,277
181 224 M1	261,265
181 237 M1	225,246
181 246 M1	261,265
181 247 M1	261,265
181 253 M1	261,265
181 275 M1	261,265
181 276 M1	261,265
181 277 M1	261,265
181 320 M1	210,217
181 321 M1	210,217
181 322 M1	210
181 323 M1	210
181 325 M91	210,217
181 327 M1	Use 883 766 M91
181 328 M1	170
181 345 M1	381,385,386
181 363 M1	Use 888 457 M1
181 408 M1	257
181 958 M1	294
181 964 M1	294
181 982 M1	370
181 993 M91	301
181 999 M1	301,302
182 274 M2	Use 1860 403 M1
182 457 M91	157
182 501 M1	170
182 534 M91	Use 884 701 M91
182 581 M1	370
182 582 M1	370
182 725 M1	186,205,206, 209
182 977 M1	437,441
183 021 M2	170,177
183 037 M1	225,237,245
183 038 M1	237,245
183 040 M1	225,237,245
183 054 M91	225
183 080 M1	190,201,205, 206,209
183 086 M1	170,177
183 088 M2	229
183 129 M2	89,94
183 254 M1	261,265
183 462 M1	286
183 515 M92	286
183 600 M1	417
183 611 M92	Use 1861 288 M91/ with 810 285 M91
183 614 M2	390,393
183 615 M93	390,393,414
183 618 M91	382
183 619 M92	390,393
183 621 M1	382
183 623 M93	393
183 630 M1	382,386
183 634 M1	385
183 734 M1	Use 376 393 X1
183 735 M1	Use 884 389 M1
183 838 M1	301
183 844 M1	354
183 958 M1	129
184 011 M1	225,234,245
184 012 M3	225,234,245
184 078 M91	390
184 079 M91	390
184 160 M1	225
184 161 M1	225
184 162 M1	225
184 163 M1	225
184 170 M1	225
184 171 M1	286,289
184 174 M91	Use 884 066 M91
184 182 M3	281,285
184 184 M1	261,265
184 190 M1	273
184 191 M1	261,265
184 192 M1	261,265
184 193 M1	273
184 194 M1	257
184 196 M1	281,285
184 225 M91	Use 1884 762 M91
184 257 M1	286
184 310 M1	286,289
184 311 M1	269
184 326 M91	Use 886 845 M91
184 334 M1	286
184 355 M91	390,393
184 356 M1	281
184 357 M1	378,381
184 361 M91	390
184 362 M91	390,393
184 365 M2	273
184 368 M1	378,381
184 369 M1	Use 884 436 M1
184 377 M1	378,381
184 382 M91	Use 1885 318 M91
184 441 M1	281
184 461 M92	378,414
184 462 M92	378,414
184 463 M92	378
184 464 M92	378
184 549 M92	390
184 551 M1	390,393
184 552 M91	390
184 553 M91	390,393
184 555 M1	390,393
184 568 M91	437
184 569 M1	437
184 570 M1	437
184 571 M1	437
184 572 M91	437,441
184 580 M1	238
184 584 M2	265
184 588 M2	286
184 592 M1	222,233,238, 241
184 624 M2	261
184 683 M1	269
184 684 M1	269
184 685 M1	269
184 688 M2	269
184 742 M1	281,285
184 770 M1	225,234,245
184 789 M1	222,229,233, 241
185 365 M1	414
185 425 M1	245
185 464 M1	245
185 509 M92	414
185 511 M1	414
185 551 M93	301
185 555 M1	301
185 579 M91	414
185 688 M1	253
185 800 M1	269
185 802 M4	269
185 839 M91	301
185 879 M91	333,342
186 198 M1	245
186 218 M91	333,342,433
186 506 M1	269
186 518 M1	253
186 519 M1	245
186 527 M1	253
186 531 M2	245
186 532 M1	Use 510 241 M1
186 537 M1	245
186 555 M1	273
186 567 M1	245
186 568 M1	253
186 570 M1	253
186 579 M1	245
186 580 M1	245
186 581 M1	245
186 802 M1	378

Part No.	See Page
186 808 M2	253
186 809 M1	378
186 812 M1	253
186 946 M91	378,414,441
187 074 M1	245
187 082 M1	309
187 084 M1	309,310,313
187 093 M1	309
187 137 M1	145,250,397
187 142 M91	253
187 143 M1	253
187 193 M91	414
187 271 M1	122
187 689 M1	265
188 148 M1	378
188 359 M1	378
188 803 M1	246
188 805 M2	253,306,309
188 807 M2	253
188 809 M1	309
188 810 M1	309
188 811 M91	309
188 830 M91	246
188 834 M2	246
188 838 M91	246
188 840 M1	246
188 841 M1	245
188 843 M2	245
188 844 M91	245
188 847 M92	Use 884 794 M91
188 852 M1	246
188 855 M1	309
188 859 M1	246
188 880 M2	253
188 908 M92	253,306,309
188 909 M1	190,205
189 150 M91	309
189 169 M1	354
189 318 M1	Use 506 667 M1
189 366 M1	301
189 373 M1	301
189 391 M91	246
189 396 M91	245
189 439 M1	234
189 449 M1	225,237,245
189 604 M1	98,101
189 605 M2	98,101
189 606 M1	193
190 177 M1	Use 1862 289 M1
190 342 M1	365
190 346 M1	365
190 375 M1	365
190 376 M1	365
190 560 M1	186
190 845 M91	253,306,309
190 847 M91	309
190 873 M1	250
190 874 M1	250
190 976 M1	297
191 142 M1	Use 1884 289 M1
191 221 M1	222,229,233, 241,274,277
191 250 M1	261,265
191 491 M1	238
191 495 M1	178
191 827 M92	321
191 830 M1	321
191 831 M1	321
191 832 M1	321
191 833 M1	321
191 855 M4	321
192 329 M1	Use 882 296 M1
192 431 M1	274
192 778 M1	269
192 779 M1	269
192 799 M1	213
192 805 M91	213,214
192 806 M1	213
192 807 M91	213
192 812 M1	213
192 813 M1	213
192 814 M1	213
192 815 M1	213
192 816 M91	213
192 824 M91	213
192 828 M1	213
192 829 M91	213
192 847 M1	213
192 856 M1	213
192 950 M1	213
193 006 M1	Use 888 607 M1
193 092 M1	381,385,386
193 181 M1	378
193 373 M1	213
193 446 M91	NLS Use Details
194 234 M1	146
194 235 M1	146
194 252 M1	146
194 433 M1	310,313
194 435 M1	310,313
194 444 M2	310,313
194 447 M93	310,313
194 449 M2	310,313
194 450 M91	314
194 454 M92	310
194 485 M91	253
194 559 M1	362
194 560 M1	362
194 571 M93	174
194 572 M93	174
194 742 M1	121,122
194 962 M94	241
194 963 M94	241
195 222 M1	225
195 242 M1	294
195 251 M1	417
195 258 M1	213
195 270 M1	238,294,297
195 284 M1	273
195 339 M1	437
195 340 M1	390
195 344 M1	441
195 346 M1	Use 888 086 M1
195 347 M1	257,378,382, 386,390,393, 410,413,414, 421,430,437, 441
195 348 M1	289
195 357 M1	410
195 363 M1	225,234,245
195 390 M1	321
195 396 M1	378,381
195 397 M1	382
195 405 M1	382,386
195 415 M1	378,381,382, 386,422
195 441 M1	126,138
195 453 M1	225,234,246, 273
195 457 M1	378
195 468 M1	274,277
195 490 M1	170,178
195 493 M1	225,234,245
195 494 M1	225
195 494 M1	225
195 496 M1	277
195 498 M1	273
195 499 M1	225,234
195 500 M1	225,234,246
195 501 M1	225
195 503 M1	225
195 505 M1	225
195 506 M1	Use 1860 325 M1
195 507 M1	225,234,246
195 513 M1	229,233,241
195 522 M1	273
195 527 M1	417
195 546 M1	213
195 559 M1	Use 893 741 M1
195 561 M1	354,362,366, 370
195 562 M1	274,277,374
195 567 M1	301,370
195 569 M1	257
195 573 M1	370
195 575 M1	374
195 576 M1	321,358
195 581 M1	301
195 589 M1	390,393
195 593 M1	370
195 610 M1	117
195 644 M1	378,382,386
195 648 M1	381,385,386
195 682 M1	417
195 690 M1	261,265
195 694 M1	97
195 873 M1	245
195 874 M1	366,370
195 904 M1	294
195 910 M1	294
195 914 M1	109
195 946 M1	Use 352 980 X1
195 949 M1	301
196 059 M1	186
196 079 M1	186
196 097 M1	261,265
196 108 M1	358
196 162 M1	422
196 167 M1	170,177
196 174 M1	330,341,369
196 199 M1	397
196 210 M1	397
200 191 M1	170,177,178, 378,381,382, 385,386,422, 426
254 523 X1	205
322 823 M1	213,214
327 180 M91	430
330 253 X1	229
353 446 X1	306
338 548 X1	126
338 552 X1	234
338 553 X1	238
339 011 X1	481
339 030 X1	478,485
339 053 X1	221
339 054 X1	221
339 106 X1	473
339 123 X1	478,485
339 124 X1	469,470,473, 474,478,481, 485
339 169 X1	221
339 287 X1	473
339 560 X1	469,474,477, 478,481,482, 485
339 577 X1	474,481
339 666 X1	469
339 722 X1	470
339 736 X1	Use 884 334 M91
339 763 X1	221
339 804 X1	477,482
343 968 X1	434
345 718 X1	293,297
346 160 X1	469,477,482
345 162 X1	422
347 341 X1	285
350 355 X1	170,177
352 438 X1	238,386
352 972 X1	245
352 980 X1	269,297,301
353 120 X1	105
353 213 X1	306,317,318
353 254 X1	270
353 426 X1	86,125,165, 210,213,214, 217,221,222, 229,233,241, 269,281,285, 294,414
353 427 X1	157,161,162, 166,170,173, 177,186,410, 413,422,429, 438,446
353 428 X1	126,185,270
353 429 X1	378,381
353 430 X1	89,93,94,126, 190,205,206, 209,238,286, 294,297
353 431 X1	102,129,142, 157,165,189- 213,214,217, 218,221,269, 326,329,330, 334,338,341, 345,346,426
353 432 X1	97,125,145, 146,165,185, 210,213,214, 217,221,257, 269,281,285, 286,293,294, 365,366,370, 390,393,417
353 433 X1	154,157,161, 162,170,173, 177,178,186, 409,410,413, 422,429,430, 438,442,446
353 434 X1	102,105,125,

Part No.	See Page
353 434 X1	129,142,157,165,186,189,190,194,197,205,206,217,218,221,222,225,229,233,234,241,245,289,306,314,322,326,329,334,338,345,346,362,398,426
353 435 X1	170,382,386,410,437,442,445
353 436 X1	186,205,206,209,281,382,386,417,441
353 437 X1	186,218,238,257,409,422,446
353 438 X1	370,410
353 439 X1	138,161,186,190,238,257,402,409,422,446
353 440 X1	281,290,382,410,421,437,441,442,445
353 441 X1	97,101,113,114,117,125,129,137,138,142,145,146,153,154,157,161,162,165,190,201,205,221,250,274,277,322,326,329,330,334,338,341,342,346,362,377,426,450,453,458,461,462
353 444 X1	213,214,354
353 445 X1	105,125,133,134,138,145,153,397,462
353 446 X1	97,98,101,102,109,110,113,114,121,122,133,142,145,165,190,202,205,206,209,210,218,301,309,310,313,321,322,326
353 460 X1	185,426
353 473 X1	117
353 486 X1	410
353 500 X1	97
353 501 X1	97,129,145,146,153,154,161,190,202,205,326,426
353 502 X1	117,125,138,145,146,153,201,221,342
353 503 X1	274,277,322,326,470,474,
353 503 X1	481
353 504 X1	142
353 505 X1	153
353 507 X1	117,250
353 510 X1	333,334,342,345
353 515 X1	97,102
353 516 X1	85,86,109,110,113,133,145,190,205,218,322,326
353 517 X1	97,125,190,206,209,309,321
353 518 X1	190,202
353 520 X1	146
353 521 X1	321
353 522 X1	122
353 525 X1	98
353 528 X1	206,209
353 529 X1	98,206
353 530 X1	377
353 536 X1	105
353 537 X1	105,157,213,214
353 538 X1	102,105,126,213,322,326
353 539 X1	105,129,157
353 540 X1	125,142,165,334,345,346
353 541 X1	126,142,426
353 542 X1	142,329,334,338,345,346
353 543 X1	213
353 544 X1	189,329,334,338,345
353 546 X1	125,209,314,334,345
353 548 X1	217
353 552 X1	346
353 557 X1	146
353 558 X1	374,417,434
353 559 X1	374
353 560 X1	210
353 562 X1	217,390,393
353 563 X1	86,222,229,233,241,414,417
353 564 X1	233,286,293
353 565 X1	121
353 568 X1	269
353 571 X1	294
353 572 X1	165
353 573 X1	333,342
353 575 X1	334,345
353 576 X1	125
353 582 X1	281,285
353 600 X1	186
353 609 X1	438,442
353 611 X1	157
353 613 X1	446
353 615 X1	409,446
353 616 X1	145
353 618 X1	413
353 619 X1	446
353 622 X1	186
353 623 X1	410
353 625 X1	170,177,413
353 626 X1	186
353 639 X1	225
353 643 X1	446
353 652 X1	186
353 659 X1	157,161,162
353 664 X1	154
353 665 X1	145,450,453,458,461,462
353 666 X1	125,250,377,453,461,462
353 667 X1	146,398,402,450,458,462
353 668 X1	377
353 676 X1	321
353 678 X1	121,122,142
353 680 X1	229
353 683 X1	309
353 687 X1	309
353 688 X1	377
353 690 X1	222,225,229,233,241,246,377
353 691 X1	173
353 692 X1	222,234,241,253
353 693 X1	234,398
353 694 X1	269
353 696 X1	145,274,277
353 697 X1	97,269,281,293
353 698 X1	86,238,286,354
353 699 X1	269,274,277,417
353 700 X1	165
353 701 X1	85,257,261,265,370
353 702 X1	185
353 704 X1	86
353 706 X1	86,238
353 707 X1	85
353 708 X1	86
353 710 X1	86
353 712 X1	125
353 713 X1	238,365,366
353 714 X1	85
353 717 X1	293
353 723 X1	138,161,213
353 725 X1	190,257,402
353 726 X1	446
353 727 X1	446
353 729 X1	446
353 752 X1	450,458
353 753 X1	117,125,138,145,153,190,205,206,209,213,398,401,402,406,450,458,462
353 754 X1	113,114,117,125,138,142,145,146,153,157,161,162,165,213,250,253,297,321,322,326,362,398,401,402,405,450,453,458,461,462,469,473
353 755 X1	98,101,113,117,133,145,157,161,162,165,190,206,309,417,469,470,473,474,478,481,485
353 756 X1	117,129,142,165,213.217,221,297,329,334,338,345,346,354,362,398
353 757 X1	117,121,122,213,261,265,366,390,393,434
353 758 X1	402
353 760 X1	446
353 762 X1	378,382,417
353 771 X1	157,213,214,225,234,246
353 772 X1	210,213,214,217,221,414
353 773 X1	422,446
353 774 X1	157,166,446
353 775 X1	177,281
353 785 X1	165
353 788 X1	117
353 807 X1	157,210,217
353 809 X1	157,165
353 810 X1	165
353 811 X1	165
353 863 X1	214
353 875 X1	422
353 894 X1	446
353 897 X1	241,398
353 901 X1	222,229,233,430
353 916 X1	98,109,114,122,125,146,165,218,257
353 917 X1	89,93,365,377
353 918 X1	101,117,125,137,138,142,146,157,161,162,250,321,322,326,362
353 919 X1	113,117,165,274,277,333,334,342,345,362
353 925 X1	417
353 928 X1	170,378,382,417
353 937 X1	170,177
353 957 X1	378
353 963 X1	241
353 971 X1	114
353 985 X1	213
353 995 X1	210
354 023 X1	450,458
354 039 X1	117,190,201,205,206,209,297,301,362,374
354 041 X1	202,253
354 046 X1	89,421,422
354 048 X1	89,117,417
354 055 X1	294
354 057 X1	286

NUMERICAL INDEX - MF NUMBERS
INDEX NUMERIQUE - MF NUMEROS
NUMMERN - INDEX - MF NUMMERS
INDICE NUMERICO - MF NUMEROS

Part No.	See Page
354 059 X1	238,289,293,294,297,402
354 066 X1	286,378,381,382,386,422
354 068 X1	170,289,378,382,385,386,417
354 070 X1	178
354 072 X1	178,182,309,310,313
354 074 X1	333,342,430
354 076 X1	222,229,233,241,378,414,441
354 078 X1	390,393,410
354 087 X1	422
354 089 X1	422,437,438,442,445
354 091 X1	413,422
354 101 X1	285
354 118 X1	126,138
354 119 X1	213,214
354 120 X1	125,133,134,138,145,213,374,450,458,462
354 128 X1	293
354 186 X1	374
354 198 X1	125,138,145
354 203 X1	354
354 230 X1	429
354 239 X1	210
354 244 X1	165
354 245 X1	Use 353 788 X1
354 262 X1	229,233,398
354 264 X1	186,190,206,209
354 265 X1	234
354 267 X1	289
354 271 X1	225,234,245,289
354 273 X1	362,398
354 281 X1	430
354 285 X1	409
354 286 X1	430
354 289 X1	22
354 294 X1	170,177
354 362 X1	309
354 378 X1	365
354 405 X1	417
354 415 X1	301
354 416 X1	222,229,233,241
354 431 X1	157
354 441 X1	154
354 454 X1	270
354 461 X1	385
354 465 X1	201
354 472 X1	309
354 544 X1	238
354 607 X1	462
354 650 X1	413
354 689 X1	170,177
354 691 X1	177
354 710 X1	Use 883 448 M1
354 754 X1	321
354 944 X1	310,313
355 101 X1	417
355 118 X1	138
355 124 X1	133,134,153
355 126 X1	105
355 128 X1	286
355 129 X1	138
355 286 X1	370
355 335 X1	185
355 564 X1	114,362,450,453,458,461,462
355 565 X1	98,101,122,142,210
355 566 X1	186,306,314
355 582 X1	125
355 584 X1	210,217
355 615 X1	138
355 617 X1	146,398,474,477,478,481,482,485
355 619 X1	398
355 696 X1	426
355 710 X1	422
355 723 X1	269,270
355 781 X1	301
355 791 X1	193,194,197
355 863 X1	213
355 917 X1	186
355 976 X1	382,386
355 988 X1	225,234,246
356 266 X1	321
356 302 X1	354
356 353 X1	321
356 392 X1	358
356 579 X1	329,338,349
356 580 X1	349,366
356 627 X1	349,350
356 939 X1	385
357 135 X1	333,342
357 195 X1	253,306,309
357 197 X1	193,194,197,322
357 322 X1	446
357 433 X1	213,214
357 439 X1	354
357 443 X1	369
357 459 X1	330
357 461 X1	329,334,338,346
357 515 X1	117,145,153,397
357 617 X1	330,341
357 618 X1	213
357 655 X1	354
357 783 X1	422
357 819 X1	253
357 822 X1	253
357 852 X1	306,314,318
358 380 X1	Use 376 408 X1
358 723 X1	341
358 724 X91	334,337,345,366
358 728 X91	350
358 743 X91	334,345,349,350
358 760 X91	329,334,338,345
358 762 X91	329,334,338,345,349
358 781 X91	253,306,309
358 782 X91	329,338,349,350
358 838 X91	309,333,342
358 848 X91	345
358 876 X1	278
358 890 X1	234,245
358 913 X1	225,234,246
358 950 X1	270
359 001 X1	301,334,345,365
359 002 X1	301,313,318,365
359 020 X1	213
359 136 X1	374
359 240 X1	330,341
359 242 X1	Use 1850 132 M1
359 250 X1	310,313,314,318,329,330,338,341
359 288 X1	365
359 291 X1	370
359 294 X1	358,365
359 295 X1	313,318
359 297 X1	333,342
359 404 X1	125
359 409 X1	138
359 444 X1	330,341
359 492 X1	97
359 530 X1	354
360 039 X1	97
360 222 X1	426
360 228 X1	422
360 369 X1	213
360 725 X1	109,110,113
360 834 X1	313,314
360 854 X1	329,334,338,345
361 025 X1	202
361 158 X1	365
361 160 X1	370
361 163 X1	358
361 203 X1	294
361 262 X1	213
361 298 X1	302
361 446 X1	209
361 448 X1	209
362 349 X1	301
362 361 X1	301
362 405 X1	301
362 433 X1	241,245
362 437 X1	Use 353 692 X1
362 449 X1	245
362 487 X1	286
362 551 X1	241
362 732 X1	286
363 459 X1	289
363 512 X1	269
363 517 X1	213
363 518 X1	213
363 593 X1	370
363 623 X1	209,301
363 704 X1	354
364 105 X1	369
364 159 X1	354
364 189 X1	301,310
364 258 X1	313
364 259 X1	Use 364 258 X1
364 281 X1	362
364 559 X1	330,341
364 561 X1	330,341
364 562 X1	330,341
364 564 X1	330,341
364 565 X1	330,341
364 587 X1	310
364 590 X1	310,313
364 689 X1	245,278
365 603 X1	273
365 986 X1	318
366 005 X91	314
366 045 X1	306,314,318
366 105 X1	314
366 465 X1	318
375 090 X1	190,205,206,209
375 099 X1	438,442,445
375 107 X1	117
375 108 X1	117,190,205,206,209
375 109 X1	170,177,186
375 111 X1	170,177
375 182 X1	281,285
375 184 X1	358,370
375 231 X1	421
375 285 X1	410,413
375 372 X1	417
375 373 X1	145,153
375 382 X1	321,322,326
375 415 X1	261
375 706 X1	121,122
375 718 X1	122
375 742 X1	122
375 794 X1	102,105
376 101 X1	102,105
376 267 X1	186
376 310 X1	306
376 330 X1	398,401,402
376 332 X1	398
376 393 X1	362
376 395 X1	286
376 398 X1	286
376 399 M1	378
376 401 X1	238
376 407 X1	265
376 408 X1	273,354
376 432 X1	190,205,206
376 435 X1	286,289
376 447 X1	294,446
376 448 X1	121,122,213
376 449 X1	Use 884 737 M1
376 451 X1	281,413
376 452 X1	253
376 453 X1	417
376 454 X1	197
376 459 X1	370
376 460 X1	370
376 478 X1	274,277
376 503 X1	102,105
376 521 X1	102,105
376 524 X1	102,105
376 525 X1	102,105
376 526 X1	105
376 720 X1	209
376 721 X1	286
376 760 X1	121,333,334,342,345,434
376 762 X1	354
376 763 X1	417
376 768 X1	293,297
376 781 X1	370
376 783 X1	117

Part No.	See Page
376 804 X1	117
376 805 X1	297,370
376 806 X1	117
376 807 X1	Use 22 370 X
376 816 X1	145
376 846 X1	426
376 848 X1	138
376 857 X1	277
376 859 X1	213
376 863 X1	342
376 864 X1	333,334,342, 345
376 929 X1	313
377 014 X1	281
377 045 X1	146
377 046 X1	Use 377 978 X1
377 055 X1	166
377 062 X1	310,313
377 063 X1	310,313
377 067 X1	145
377 078 X1	146
377 105 X1	413
377 106 X1	422
377 108 X1	422
377 110 X1	422
377 111 X1	422
377 112 X1	422
377 119 X1	117
377 174 X1	173,177
377 201 X1	153,154
377 213 X1	446
377 215 X1	386
377 225 X1	354
377 226 X1	354
377 227 X1	278
377 230 X91	366
377 233 X91	366
377 235 X1	157
377 244 X1	Use 1863 466 M1
377 262 X1	413
377 291 X1	173,177
377 355 X1	274,277,334
377 359 X1	450,453,458, 461,462
377 378 X1	277
377 386 X1	302
377 461 X1	417
377 505 X91	349,350
377 507 X91	349
377 512 X91	350
377 522 X1	326
390 961 X1	469
390 972 X1	221
390 981 X1	218,221
391 056 X1	469,470,473, 474,478,481, 485
391 074 X1	470
391 364 X1	473
391 382 X1	270
391 415 X1	221
391 838 X1	233
491 050 M2	378
491 105 M1	378
503 307 M1	146
504 118 M2	358
504 149 M1	358
504 822 M1	306,310,313, 314
504 823 M1	310
504 882 M1	253
505 350 M1	185
505 351 M1	185
506 183 M1	253
506 184 M1	253
506 322 M92	Use 513 624 M1
506 667 M1	253
506 782 M1	310,313
506 869 M91	358
506 873 M91	358
506 876 M1	362
506 877 M1	362
506 985 M1	310,313
506 992 M1	Use 884 389 M1
506 993 M91	369
506 994 M91	369
506 995 M1	369
508 164 M91	313
508 354 M1	238
508 575 M1	369
508 974 M1	310,313
508 975 M1	310,313
508 976 M1	310,313
509 035 M1	310
509 037 M91	310
509 040 M91	310
510 241 M1	245
510 710 M1	276
512 784 M1	253
512 854 M1	334,345
512 982 M91	174
513 039 M91	273
513 166 M1	278
513 176 M1	278
513 242 M1	278
513 592 M91	309
513 624 M91	Use 515 113 M93
513 636 M1	309
513 800 M1	174
514 210 M1	278
514 239 M1	309
515 072 M1	310,313
515 113 M93	310
515 957 M1	306,314
515 960 M91	306,314
515 961 M1	306,314,318
515 962 M1	306,314
515 963 M1	306,314
515 964 M1	306,314
515 966 M1	306,314
515 967 M91	306,314
516 259 M2	306,314,318
516 276 M91	314,318
516 364 M1	278
516 523 M92	245
518 359 M1	301
518 822 M1	309,318
519 205 M2	358
520 700 M2	225,226,245
520 701 M1	245
522 755 M1	358
522 756 M1	358
557 489	366
557 555	446
557 556	446
557 655	334
557 656	345
557 657	337
557 659	346
557 660	349
557 661	349
557 662	350
557 663	334
557 664	345
634 037 M1	109
643 613 M1	209
645 677 M1	410,413
645 917 M1	421
645 923 M1	421
645 933 M1	421
646 059 M1	170
646 663 M91	433
646 669 M1	433,434
646 670 M91	434
675 222 M1	417
731 352 M1	102,105
731 353 M1	102,105
731 364 M1	Use 884 748 M1
762 026 M1	362
762 101 M1	234,245
762 191 M1	278
763 342 M1	354
764 805 M92	286
768 300 M1	238
791 265 M91	170
810 285 M92	257,390,393, 414,421
811 201 M91	410,413
812 157 M1	434
812 560 M1	434
812 561 M1	434
816 339 M1	437
818 150 M1	433,434
818 151 M1	433,434
818 152 M1	Use 831 461 M1
818 153 M1	433,434
818 154 M1	Use 646 670 M1
818 155 M1	433,434
818 177 M92	421
818 257 M91	421
818 261 M91	421
818 263 M1	421
818 264 M1	421
818 878 M91	421
818 885 M91	421
818 887 M1	421
824 145 M1	210
824 315 M91	429
824 316 M91	429
824 324 M1	429
824 327 M1	429
824 328 M91	429
824 332 M1	437
824 360 M1	410
824 387 M1	410
824 393 M1	410
824 450 M91	410
824 455 M1	410
824 456 M91	410
824 458 M91	410
824 481 M91	429
824 483 M91	Use 824 450 M91
824 490 M93	Use 1884 943 M92
824 702 M91	421
824 705 M1	421
824 713 M91	421
824 715 M91	421
825 031 M2	354,370
825 039 M1	290
825 040 M1	290
825 041 M1	290
825 064 M1	290
825 292 M1	281
825 302 M1	85,86
825 776 M1	261,265
826 237 M1	370
826 238 M1	370,433,434
826 772 M1	97
826 809 M1	89
826 897 M1	146
827 150 M1	290
827 718 M2	301,302
827 854 M1	166
827 877 M1	121,122
827 901 M1	146,162
828 020 M1	222,229,233, 241
828 039 M1	89,93
828 049 M1	121
828 123 M1	85,86
828 217 M1	166
828 224 M1	145,153
828 301 M1	145,154
828 498 M1	190,205,206, 209
828 577 M1	190,205,206, 209
828 583 M91	98,101
828 655 M1	117
828 656 M1	117
828 665 M1	409
828 666 M1	409
828 790 M2	146
828 801 M1	281,293
828 805 M1	281,293
828 874 M1	157,162
828 915 M92	Use 1886 535 M91
828 927 M91	301
829 032 M1	414
829 099 M2	281
829 258 M1	190,205,206, 209
829 259 M1	190,205,206, 209
830 735 M91	225,237,245
831 117 M1	374
831 130 M1	301
831 144 M1	222
831 187 M1	Use 195 507 M1
831 220 M1	417
831 236 M1	417
831 262 M1	390
831 263 M1	382,386
831 420 M1	178
831 447 M1	354
831 452 M1	193,194,197, 253,301,302, 306,309,310, 313,314,318, 322,326,330, 341,349,350, 366
831 461 M1	358,433,434
831 469 M1	Use 1866 071 M1
831 485 M1	310,313
831 495 M1	329,334,338, 345

Part No.	See Page
831 496 M1	330,341,358
831 497 M1	326,350
831 513 M1	390,393
831 515 M2	378,381
831 519 M1	301
831 527 M1	238
831 528 M1	310,313,314, 318
831 575 M1	265,269
831 581 M1	246
831 872 M1	330,341
831 907 M1	301
831 985 M1	430
832 205 M1	Use 883 935 M1
832 207 M1	253
832 315 M1	250
832 486 M1	309
832 487 M1	309
832 519 M1	245
832 813 M1	293,294,297
832 845 M1	322
832 898 M1	213
832 984 M1	213
832 985 M1	213
832 987 M1	213
832 990 M1	213
833 367 M1	Use 1861 511 M1/ with 1861 510 M1
834 167 M1	306,314
834 844 M1	245
835 026 M1	430
835 052 M91	334,337,345
835 087 M91	302,306,314, 318,350,366
835 091 M91	253,306,309, 310,313,314, 322,326,349
835 130 M1	321
835 880 M91	310,313
835 951 M91	341
835 952 M91	330,341
835 954 M91	330,341
835 958 M91	330
840 916 M92	286
847 406 M1	Use 1862 267 M1
847 418 M91	170,177
847 848 M91	154
851 134 M1	306.310,313, 314,318
851 138 M1	Use 363 704 X1
851 258 M1	270,310,313
851 537 M1	213
860 703 M91	421
860 872 M91	434
868 619 M93	278
868 636 M91	434
868 638 M1	434
868 659 M91	434
868 660 M91	434
868 712 M91	433
868 713 M91	433
868 721 M91	434
868 722 M1	434
868 723 M91	434
869 413 M3	426
869 417 M1	426
869 420 M96	426
869 422 M4	426
869 426 M1	426
869 427 M1	426
869 428 M1	426
869 430 M1	426
869 431 M1	426
869 432 M2	426
869 433 M1	426
869 468 M1	426
869 835 M91	426
869 844 M91	426
869 847 M1	426
871 203 M91	421
871 217 M91	421
871 219 M91	421
871 224 M1	421
871 226 M1	433
872 122 M1	410
872 137 M91	410
872 142 M91	410
872 149 M1	410
872 151 M91	410
872 152 M91	410
872 190 M91	434
874 936 M91	413
874 938 M91	413
874 940 M91	413
874 947 M1	Use 886 164 M1/ with 886 165 M1
874 948 M1	413
874 949 M91	413
874 952 M91	413
874 953 M91	413
874 955 M91	413
874 957 M1	413
874 969 M91	422
874 971 M91	422
874 973 M3	422
874 974 M91	Use 875 259 M91
874 977 M91	422
874 979 M2	422
874 980 M93	422
874 985 M91	422
874 987 M92	422
875 259 M91	422
877 193 M91	413
880 022 M1	354
880 031 M91	109
880 054 M1	185
880 055 M1	185
880 064 M91	218
880 067 M1	213,214
880 070 M2	222,233,241
880 071 M91	365
880 073 M1	365
880 074 M1	365
880 075 M1	365
880 077 M91	290
880 078 M91	290
880 079 M93	297
880 080 M91	293,297
880 108 M1	241
880 109 M91	241
880 110 M1	241
880 111 M91	241
880 114 M1	241
880 115 M1	241
880 117 M1	126
880 118 M1	126
880 119 M1	241
880 145 M1	213
880 152 M92	85
880 161 M1	329,334,338, 345
880 201 M1	109
880 217 M93	338,341,345
880 224 M1	329,334,338, 345
880 225 M1	153,154
880 226 M1	321,322,326
880 227 M1	Use 1886 316 M1
880 236 M1	146
880 237 M1	146
880 238 M1	153
880 241 M1	153
880 243 M1	146
880 256 M93	153
880 263 M2	213,214
880 265 M1	210
880 266 M91	210
880 268 M91	210
880 271 M1	109,114
880 284 M1	178
880 306 M91	365
880 307 M1	365
880 308 M1	365
880 309 M93	222,229,233, 241
880 310 M91	Use 880 309 M92
880 345 M91	217
880 346 M91	217
880 347 M1	217
880 381 M1	Use 1884 474 M1
880 393 M1	Use 1884 478 M1
880 399 M2	138
880 400 M1	Use 1884 480 M1
880 406 M91	129
880 407 M91	129
880 418 M1	133
880 443 M1	133
880 444 M1	146
880 445 M1	133
880 447 M1	Use 1884 606 M1
880 449 M92	213,214,217
880 547 M1	341
880 549 M1	217
880 558 M91	Use 880 217 M91
880 567 M91	321
880 582 M1	365
880 583 M1	365
880 587 M91	321,322,326
880 592 M1	Use 1884 481 M1
880 598 M91	321
880 609 M91	253
880 622 M1	253
880 636 M91	321
880 637 M91	321
880 643 M91	321
880 645 M91	321
880 647 M91	321
880 667 M1	157
880 668 M1	153,157,162
880 676 M1	321
880 695 M1	257
880 712 M1	117
880 713 M1	117
880 714 M1	117
880 770 M91	129
880 772 M92	129
880 780 M1	397
880 865 M91	329,334,338, 345
880 871 M1	125
880 887 M1	330
880 909 M91	329,330,334
880 921 M91	Use 899 541 M91
880 955 M1	226
880 956 M1	Use 520 701 M1/ with 352 972 X1
880 957 M1	226,245
880 961 M1	102,105
880 973 M3	165
880 974 M2	165
881 012 M1	277
881 014 M1	277
881 018 M1	286
881 021 M93	261,265
881 085 M91	213
881 087 M91	213
881 122 M1	234,246
881 144 M1	222,229,233, 241,269
881 162 M2	166,409
881 166 M91	342
881 168 M91	Use 885 402 M91
881 170 M91	333,334,342, 345
881 171 M91	342
881 177 M1	342
88o 178 M1	333,342
881 179 M91	342
881 181 M1	342
881 182 M1	333,334,342, 345
881 184 M91	342
881 223 M1	134
881 224 M1	134
881 272 M1	286
881 286 M1	146
881 309 M1	142
881 360 M91	145
881 369 M1	134
881 384 M1	178,182
881 396 M91	129
881 409 M1	157,161,162
881 410 M1	157,161,162
881 411 M2	157,161,162
881 414 M1	Use 1884 881 M1
881 421 M1	Use 338 545 X1
881 445 M91	321,322,326
881 447 M1	126
881 448 M1	321,322,326
881 452 M1	349
881 497 M91	349
881 499 M91	226
881 510 M1	238
881 518 M91	329,338
881 520 M91	329,338
881 522 M91	329,338,349, 350
881 526 M91	333,342
881 542 M91	294
881 545 M1	277
881 554 M91	329,338
881 562 M91	253
881 564 M1	253
881 565 M1	253
881 575 M1	253
881 576 M91	329,338

Part No.	See Page
881 577 M1	330,334,341,345
881 578 M1	330,334,341,345
881 668 M1	214
881 699 M1	253
881 700 M91	253
881 703 M91	253
881 717 M92	186
881 718 M92	Use 884 797 M91
881 727 M1	190,205,206,209
881 728 M1	190,205,206,209
881 729 M1	190,205,206,209
881 736 M92	186
881 737 M91	186
881 738 M92	186
881 741 M92	186
881 807 M94	Use 888 061 M91
881 808 M94	Use 888 060 M91
881 814 M94	Use 888 062 M91
881 934 M1	89
882 011 M1	257
882 021 M91	129
882 026 M91	129
882 147 M1	129
882 218 M1	338,345
882 219 M1	329,334
882 220 M1	329,334,338,345
882 230 M91	Use 1884 726 M1
882 234 M1	253
882 263 M1	178,182
882 296 M1	245
882 369 M1	253
882 379 M1	253
882 403 M1	397
882 422 M91	353
882 424 M91	353
882 491 M2	281,285
882 514 M91	374
882 519 M91	Use 1883 356 M92
882 520 M91	Use 1883 356 M92
882 562 M1	281
882 601 M1	281,285
882 602 M1	281,285
882 603 M1	281,285
882 604 M1	281,285
882 605 M1	281
882 606 M1	281
882 607 M1	281
882 608 M1	281
882 609 M1	281
882 627 M3	277
882 632 M1	313
882 633 M91	313
882 637 M1	178
882 642 M1	89
882 659 M1	125,133,134
882 668 M91	310,313,353
882 690 M1	157
882 720 M1	Use 883 622 M1
882 721 M1	Use 883 623 M1
882 730 M91	378
882 731 M91	378
882 753 M91	378
882 754 M91	378
882 773 M91	190,206,209
882 775 M91	190,206,209
882 777 M1	190,206,209
882 778 M91	190,206,209
882 780 M1	190,206,209
882 781 M91	265
882 782 M91	261
882 783 M91	265
882 784 M91	261
882 826 M1	170,177
882 827 M1	321
882 841 M1	213
882 856 M1	165
882 868 M1	173,177
882 869 M1	173,177
882 899 M1	313
882 900 M91	313
882 902 M91	257
882 928 M91	257
882 969 M91	Use 884 791 M91
883 022 M1	105
883 034 M91	146
883 111 M1	Use 883 111 M2/ with 2 off/ 377 045 X1 and/ 377 078 X1
8883 111 M2	146
883 159 M2	146
883 176 M3	274
883 194 M1	281,285
883 221 M1	281,285
883 228 M1	126
883 229 M91	Use 888 437 M91
883 230 M1	126
883 232 M1	126
883 237 M91	126
883 238 M91	126
883 381 M91	353
883 382 M91	353
883 392 M91	157
883 393 M91	157
883 402 M91	301
883 447 M91	214
883 448 M1	281
883 475 M1	186
883 498 M1	126
883 523 M92	205
883 528 M1	142,157
883 547 M1	142
883 561 M1	318
883 569 M92	177,182
883 570 M92	177,182
883 572 M91	177
883 577 M1	178,182
883 583 M91	Use 888 185 M91
883 600 M91	Use 888 185 M91
883 601 M91	Use 888 185 M91
883 602 M1	Use 1861 070 M1/ with 2 off/ 377 244 X1
883 620 M1	225,234,246
883 621 M1	225,234,246
883 622 M1	98
883 623 M1	98,101
883 627 M1	193,194,197,206
883 645 M1	146
883 653 M91	177
883 654 M91	177
883 685 M1	109
883 686 M1	110
883 700 M1	417
883 710 M91	293
883 719 M93	293
883 741 M91	217
883 766 M91	210
883 772 M91	102
883 788 M91	370
883 790 M2	358
883 797 M91	390
883 818 M91	313
883 819 M91	354
883 864 M1	250
883 876 M91	410
883 877 M91	410
883 935 M2	245
884 042 M91	417
884 043 M91	417
884 059 M91	154
884 060 M91	154
884 066 M91	294
884 076 M91	321,322,326
884 077 M91	Use 886 325 M1
884 196 M91	253
884 198 M91	253
884 255 M1	146
884 258 M1	129
884 261 M93	358
884 262 M92	358
884 291 M1	Use 886 987 M1
884 302 M94	301
884 303 M91	Use 886 331 M91
884 334 M91	430
884 359 M92	129
884 387 M1	362
884 389 M1	362
884 391 M91	274,277
884 392 M1	274,277
884 436 M1	378,381
884 442 M1	409
884 444 M92	233
884 467 M91	102
884 514 M91	182
884 535 M93	309
884 545 M1	109
884 546 M1	109
884 555 M1	162
884 561 M91	374
884 562 M91	358
884 565 M91	358
884 568 M91	374
884 612 M92	370
884 623 M92	290,293
884 624 M92	290,293
884 625 M1	290
884 632 M91	286,293
884 633 M91	286,293
884 652 M91	86
884 653 M91	86
884 691 M1	222,229,233
884 701 M91	186
884 737 M1	117
884 740 M1	397
884 748 M1	102,105
884 750 M1	238,297
884 751 M1	238,297
884 759 M92	Use 884 797 M91
884 786 M1	297
884 791 M92	281,285
884 794 M91	Use 886 720 M91
884 797 M91	186
884 847 M91	281,285
884 849 M92	281,293
884 851 M1	282
884 867 M92	105
884 868 M91	Use 884 867 M92
884 870 M92	105
884 871 M91	Use 884 870 M92/ with 2 off/ 376 524 X1
884 906 M92	301
885 344 M1	97
885 365 M91	145
885 366 M1	145
885 367 M1	145
885 399 M91	349,350
885 402 M91	333,342
885 411 M92	97
885 412 M91	322
885 436 M91	257
885 442 M91	321
885 443 M91	110
885 444 M91	374
885 445 M91	374
885 446 M91	374
885 447 M91	374
885 448 M91	374
885 454 M1	374
885 455 M1	374
885 517 M1	261,265
885 518 M1	265
885 520 M1	261,265
885 581 M1	97
885 582 M91	97
885 780 M91	322
885 782 M1	322
885 783 M1	322
885 784 M1	322
885 785 M1	322,326
885 787 M91	322
885 789 M1	Use 886 335 M1
885 790 M1	98
885 798 M91	97
885 800 M91	322
885 802 M91	322
885 804 M91	322
885 806 M1	322,326
885 811 M1	Use 1862 805 M1
885 812 M1	Use 1862 806 M1
885 847 M1	166
885 864 M1	322,326
885 895 M91	162
885 896 M92	162
885 930 M1	94
885 931 M1	94
885 984 M1	281
885 985 M1	281
886 024 M1	294
886 029 M1	374
886 039 M1	98
886 048 M91	374
886 060 M2	145
886 086 M1	165
886 089 M1	234,245
886 157 M91	Use 874 932 M91
886 160 M1	413
886 161 M92	Use 874 940 M91
886 162 M91	413
886 163 M91	413

NUMERICAL INDEX - MF NUMBERS
INDEX NUMERIQUE - MF NUMEROS
NUMMERN - INDEX - MF NUMMERS
INDICE NUMERICO - MF NUMEROS

Part No.	See Page
865 165 M1	413
886 166 M1	413
886 187 M91	Use 874 936 M91
886 198 M91	422
886 199 M91	422
886 204 M92	422
886 206 M1	422
886 210 M1	422
886 211 M2	422
886 212 M92	Use 1861 792 M91
886 216 M92	422
886 217 M92	422
886 224 M2	413,422
886 225 M93	Use 875 259 M91
886 228 M1	422
886 229 M1	422
886 230 M1	422
886 231 M1	422
886 232 M93	422
886 233 M93	422
886 238 M94	422
886 239 M94	422
886 243 M92	422
886 244 M92	422
866 274 M1	217
886 323 M1	333,342
886 324 M1	342
886 325 M1	321
886 329 M92	301
886 331 M92	301
886 332 M92	301
886 335 M1	322
886 337 M91	170
886 348 M2	370
886 351 M1	370
886 352 M1	229,233,241,245
886 353 M1	229,233,241,245
886 354 M1	162
886 355 M91	117
886 366 M91	229,233,241
886 367 M93	314,318
886 388 M91	89
886 397 M1	89
886 399 M1	89
886 405 M1	374
886 409 M1	193,194,197
886 410 M1	374
886 420 M1	146
886 428 M1	386
886 429 M1	386
886 450 M91	386
886 455 M91	318
886 459 M1	301
886 467 M1	349,350
886 536 M1	265
886 547 M91	314,318
886 549 M2	257
886 561 M1	358
886 562 M1	358
886 563 M1	261,265
886 583 M1	269
886 632 M1	89,93,94
886 645 M91	286
886 647 M1	397
886 667 M1	349
886 668 M1	234
886 673 M1	234,245
886 679 M93	301
886 681 M93	301
886 719 M1	222,229,233,241
886 720 M91	Use 1860 889 M91
886 727 M1	89,93,94
886 739 M92	278
886 762 M91	310,313
886 797 M91	186
886 801 M91	186
886 802 M91	186
886 821 M91	306
886 943 M1	306
886 987 M1	397
886 997 M91	141
887 029 M92	105
887 040 M91	221
887 074 M1	210
887 076 M2	374
887 135 M1	170
887 169 M92	206
887 290 M2	446
887 291 M1	446
887 292 M1	446
887 298 M91	446
887 382 M91	446
887 383 M91	446
887 404 M92	446
887 407 M92	446
887 451 M91	446
887 453 M91	446
887 466 M91	446
887 470 M91	446
887 472 M91	446
887 473 M91	446
887 474 M1	446
887 485 M1	446
887 487 M91	446
887 488 M91	446
887 498 M91	446
887 499 M91	446
887 654 M1	370
887 873 M91	94
887 884 M91	93
887 889 M94	93,94
887 892 M1	93,94
887 893 M1	93,94
887 894 M1	93,94
887 895 M1	94
887 896 M1	93
887 897 M1	93,94
887 898 M1	93,94
887 899 M91	94
887 900 M91	93
887 902 M1	93
887 903 M1	93
887 905 M1	93
887 907 M1	93,94
887 910 M1	93,94
887 932 M92	222
887 933 M92	222
887 942 M91	89
887 969 M1	221
888 047 M91	322
888 049 M91	322
888 060 M92	241
888 061 M92	241
888 062 M92	241
888 071 M1	314,318
888 086 M1	257,378,382,386,390,393,414 421,430,437,441
888 108 M1	274
888 109 M2	277
888 134 M91	86
888 135 M91	86
888 164 M1	413
888 185 M91	313,318
888 324 M92	241
888 358 M91	261,265
888 437 M91	126
888 444 M91	229
888 457 M1	229
888 477 M91	105
888 479 M91	105
888 480 M91	Use 1866 136 M91
888 485 M91	102,105
888 487 M91	105
888 492 M91	105
888 524 M1	386
888 561 M91	129
888 563 M91	129
888 579 M1	Use 1867 159 M1
888 584 M1	426
888 585 M1	426
888 607 M1	381,385,386
888 700 M1	301
888 701 M1	222,241,377
888 702 M3	301
888 703 M2	278
888 705 M91	101
888 716 M95	278
888 717 M92	278
888 721 M1	333,342,345
888 722 M1	334,342,345,434
888 725 M91	333
888 734 M1	278
888 735 M1	278
888 736 M1	278
888 738 M1	278
888 739 M1	278
888 746 M1	422
888 747 M1	334,346,422
888 748 M1	Use 874 973 M3
888 749 M1	Use 874 979 M2
888 750 M1	422
888 751 M2	422
888 757 M91	105
888 760 M91	105
888 762 M92	101
888 767 M91	101
888 772 M91	101
888 776 M91	101
888 778 M1	101
888 779 M1	101
888 851 M1	410,413,421,422,429,437,441
888 852 M1	426
888 853 M1	213,214,417
888 855 M1	402
890 066 M1	117
890 085 M1	414
890 124 M2	Use 883 475 M1
890 302 M91	89
890 448 M1	333,342
890 453 M91	145
890 982 M1	85
891 387 M91	89
891 482 M2	417
891 484 M1	417
891 485 M91	Use 1885 008 M91
891 490 M1	417
891 692 M1	186
891 785 M1	190,205,206,209
891 826 M1	89,93,94
891 827 M1	89,93,94
891 869 M92	210
891 904 M1	225,234
891 947 M1	261,265
891 969 M91	102,105
891 993 M94	Use 886 388 M91/ with 886 719 M1
892 006 M1	414
892 030 M1	170,177
892 130 M92	102
892 170 M1	265
892 171 M1	265
892 172 M1	265
892 173 M1	265
892 180 M1	261
892 266 M2	297
892 267 M1	297
892 268 M1	297
892 269 M1	297
892 378 M1	286
892 387 M92	417
892 391 M1	85,86
892 432 M91	393
892 458 M1	382
892 459 M1	382
892 472 M1	397
892 474 M91	Use 1884 860 M91
892 475 M91	393
892 476 M1	390,393,414
892 496 M1	382
892 497 M1	382
892 620 M91	390
892 704 M1	157
892 791 M1	210
892 862 M1	94
893 015 M1	117
893 016 M1	210
893 017 M2	281,282,285
893 029 M1	370
893 121 M2	89
893 373 M91	178
893 374 M91	178
893 375 M91	178
893 405 M2	382,385,386
893 407 M2	382
893 410 M1	382,386
893 419 M1	281
893 420 M1	382,441
893 427 M92	Use 1884 763 M91
893 428 M93	382
893 430 M93	382
893 438 M91	393
893 439 M91	NLS Use Details
893 555 M1	430
893 567 M1	382,386
893 568 M1	382,386
893 575 M1	86
893 741 M1	390,393,414

Part No.	See Page
893 873 M1	Use 883 864 M1
894 014 M2	Use 884 691 M1
894 019 M91	417
894 028 M1	417
894 029 M1	382
894 034 M1	382,386
894 060 M3	177
894 061 M1	177
894 186 M2	250
894 208 M91	441
894 209 M91	441
894 211 M1	441
894 212 M1	441
894 216 M1	117
894 225 M1	117
894 307 M1	274,277
894 376 M91	393
894 377 M91	393
894 386 M92	Use 1884 761 M91
894 387 M92	Use 1884 761 M91
894 388 M93	382
894 389 M92	Use 894 388 M91
894 393 M1	441
894 394 M1	441
894 467 M1	370
894 495 M1	146
894 538 M1	238,297
894 596 M1	Use 883 620 M1
894 659 M1	417
894 683 M1	222,229,233, 241
894 684 M1	222,229,233
894 685 M1	222,229,233
894 702 M1	225
894 703 M1	222,233,241
894 711 M1	281,285
894 727 M1	Use 377 174 X1
894 729 M1	Use 1885 172 M1
894 730 M1	Use 1885 173 M1
894 734 M1	170
894 737 M1	185
894 738 M91	185
894 756 M1	281,285
894 757 M1	281,285
894 758 M1	281,285
894 759 M1	281,285
894 762 M1	281
894 763 M3	281,285
894 769 M1	281,285
894 772 M1	281,285
894 778 M1	281,285
894 781 M1	281,285
894 782 M2	281
894 796 M1	238
894 797 M1	238
894 799 M1	281,285
894 804 M1	269
894 805 M1	269
894 812 M1	97
894 825 M1	173,178
894 826 M1	173,178
894 844 M1	125
894 860 M1	Use 885 984 M1
894 861 M1	Use 885 985 M1
894 862 M2	281
894 867 M1	281
894 892 M92	Use 887 932 M91
894 893 M92	Use 887 933 M91
894 966 M91	NLS Use Details
894 978 M91	193,194,197
894 979 M91	193
894 980 M91	Use 1810 417 M91
894 981 M92	Use 1885 710 M91
894 982 M92	Use 1885 710 M91
894 996 M91	401
894 997 M91	286
895 214 M91	417
895 382 M1	321,322
895 610 M1	333,342
895 725 M1	426
895 738 M1	Use 895 610 M1
895 805 M1	349,350
895 911 M91	333,342
896 207 M91	350
897 001 M91	Use 884 847 M91
897 003 M2	269,270
897 005 M1	281,285
897 006 M1	261,265
897 007 M1	265
897 021 M2	225,234,245
897 057 M1	85,86
897 065 M1	222,229,233, 241
897 067 M1	125
897 068 M1	125
897 069 M1	125
897 072 M2	125
897 092 M91	170
897 093 M91	170
897 107 M92	98
897 115 M91	Use 1882 999 M91
897 146 M91	193,206
897 146 M92	194
897 146 M93	197,209
897 148 M2	193,194,197, 206,209
897 153 M91	190,206
897 153 M92	209
897 154 M1	185,205
897 159 M1	193,194,197
897 160 M91	281,293
897 163 M91	Use 884 849 M91
897 165 M1	281
897 230 M94	170
897 231 M94	170
897 232 M1	170,174
897 234 M91	Use 847 418 M91/ with 898 016 M92,/ 847 406 M1 and/ 375 111 X1
897 235 M1	170,177
897 242 M1	170
897 357 M92	97
897 367 M2	225,234,245
897 389 M91	98,101
897 404 M91	Use 1884 355 M91
897 409 M91	Use 1882 997 M92
897 426 M1	170,177
897 471 M91	177
897 475 M92	177
897 475 M94	177,182
897 476 M92	177
897 476 M94	177,182
897 487 M92	301
897 488 M91	301
897 491 M1	301
897 492 M1	301
897 493 M1	301
897 494 M1	301
897 496 M91	Use 1860 126 M91
897 498 M1	301
897 501 M1	301
897 502 M1	301
897 503 M1	302
897 504 M1	301
897 505 M1	301
897 507 M94	301,302
897 515 M1	301
897 516 M91	302
897 525 M91	117
897 529 M91	117
897 532 M1	117
897 534 M1	117
897 535 M1	117
897 536 M1	117
897 537 M1	117
897 545 M1	117
897 546 M1	117
897 547 M1	117
897 558 M2	370
897 560 M1	374
897 564 M1	374
897 567 M1	Use 897 567 M2,/ 897 580 M1 and/ 2 off 353 559 X1
897 567 M2	374
897 568 M1	374
897 573 M1	374
897 574 M2	374
897 575 M1	Use 885 444 M91
897 576 M1	Use 885 445 M91
897 577 M1	Use 885 446 M91
897 578 M1	Use 885 447 M91
897 579 M1	Use 885 448 M91
897 580 M1	374
897 581 M1	374
897 585 M1	374
897 598 M1	374
897 599 M1	301
897 618 M92	117
897 621 M91	117
897 622 M91	117
897 625 M91	177
897 648 M91	Use 1884 760 M91
897 649 M92	382,386
897 650 M1	382
897 651 M1	382
897 652 M1	382
897 653 M2	382,386
897 655 M92	382,386
897 657 M1	390,393
897 659 M1	378,381
897 678 M92	378
897 679 M92	378
897 680 M1	378
897 681 M1	378
897 683 M91	378
897 686 M1	370
897 687 M1	294
897 690 M92	238
897 699 M92	238
897 701 M92	238,274,277
897 702 M1	178
897 703 M1	294
897 711 M91	225,234,245
897 712 M2	170,177
897 719 M2	Use 884 726 M92
897 725 M1	261,265
897 726 M1	261,265
897 742 M2	165
897 743 M2	165
897 745 M1	165
897 746 M1	165
897 747 M1	Use 880 973 M1
897 748 M1	Use 880 974 M1
897 749 M1	165
897 750 M1	Use 886 086 M1
897 753 M91	165
897 754 M91	165
897 755 M1	294
897 756 M2	165
897 757 M2	165
897 793 M91	145
897 797 M1	145
897 798 M1	145
897 799 M1	145
897 800 M1	145
897 819 M1	154
897 835 M92	145
897 849 M91	145
897 851 M91	145
897 853 M1	153
897 854 M91	153
897 881 M1	Use 883 645 M1
897 882 M1	145
897 883 M91	145
897 885 M1	145
897 886 M1	Use 883 602 M1
897 887 M1	146
897 889 M1	Use 353 753 X1
897 890 M91	Use 1884 365 M91
897 892 M1	145,153
897 893 M91	Use 1884 366 M1
897 898 M91	154
897 900 M92	154
897 913 M1	121
897 914 M1	121
897 920 M91	170
897 921 M1	170
897 922 M1	170
897 923 M2	186
897 925 M91	269
897 927 M1	269
897 928 M1	269
897 929 M91	125
897 938 M1	121,122
897 949 M92	Use 1886 315 M91
897 960 M92	Use 847 848 M91
897 984 M91	Use 1884 363 M91
897 991 M1	125
897 992 M1	125
897 996 M1	257
897 997 M1	257
897 998 M1	257
898 016 M2	173,177
898 017 M1	173,177
898 018 M1	173,177
898 019 M1	173,177
898 020 M1	173,177
898 023 M2	186
898 028 M1	Use 1882 990 M1
898 030 M91	Use 1884 364 M91
898 043 M92	186
898 046 M92	186
898 050 M91	Use 881 736 M91
898 053 M93	186
898 063 M1	134

NUMERICAL INDEX - MF NUMBERS
INDEX NUMERIQUE - MF NUMEROS
NUMMERN - INDEX - MF NUMMERS
INDICE NUMERICO - MF NUMEROS

Part No.	See Page
898 064 M1	97
898 065 M1	97
898 066 M1	97
898 067 M91	Use 1884 358 M91
898 068 M1	98
898 069 M1	98
898 070 M1	98
898 077 M92	98
898 078 M2	98
898 086 M1	98
898 086 M1	257
898 107 M1	Use 376 267 X1
898 118 M91	374
898 122 M91	Use 886 048 M91
898 124 M1	374
898 125 M1	374
898 127 M1	374
898 128 M1	374
898 129 M1	374
898 135 M92	370
898 136 M1	370
898 137 M1	174
898 139 M91	374
898 142 M91	374
898 150 M1	374
898 151 M1	374
898 152 M1	374
898 153 M1	374
898 155 M91	354
898 156 M1	354
898 157 M1	354
898 159 M2	Use 883 819 M91
898 160 M1	354
898 161 M1	354
897 162 M91	354
898 168 M1	354
898 180 M1	Use 884 387 M1
898 182 M2	Use 1860 402 M1/ with 353 918 X1
898 183 M1	362
898 184 M1	362
898 189 M1	362
898 190 M1	362
898 194 M1	362
898 196 M1	362
898 198 M91	362
898 200 M1	362
898 201 M1	362
898 202 M1	302
898 203 M2	354
898 208 M2	354
898 209 M1	354
898 210 M92	354
898 215 M1	354
898 216 M1	362
898 217 M91	374
898 218 M91	374
898 220 M91	177
898 221 M92	177
898 221 M94	177,182
898 222 M92	177
898 222 M94	177,182
898 228 M92	121
898 229 M1	370
898 235 M91	374
898 236 M91	374
898 238 M91	374
898 243 M1	Use 883 819 M91
898 244 M2	362
898 245 M1	Use 353 754 X1
898 246 M91	358
898 248 M91	354
898 250 M92	354
898 252 M1	354
898 254 M91	354
898 286 M1	134
898 288 M92	358
898 291 M93	358
898 296 M1	358
898 297 M1	358
898 298 M1	358
898 301 M91	358
898 302 M1	358
898 303 M1	374
898 304 M91	370
898 305 M1	370
898 306 M1	370
898 307 M1	370
898 322 M92	377
898 326 M92	370
898 328 M1	370
898 329 M1	370
898 341 M91	190,206,209, 321
898 342 M1	177
898 343 M1	177
898 347 M92	178
898 349 M2	178
898 350 M1	178
898 352 M91	Use 884 759 M92
898 354 M1	186
898 355 M91	186,205,206, 209
898 358 M1	186,205,206, 209
898 359 M2	186,205,206, 209
898 363 M1	190,205,206, 209
898 366 M2	190,205,206, 209
898 367 M1	Use 886 562 M1
898 370 M1	153
898 371 M1	153
898 372 M1	153
898 373 M1	153
898 374 M1	153
898 376 M1	153
898 383 M91	Use 1884 361 M91
898 385 M91	97
898 388 M91	97
898 391 M1	109
898 392 M91	109,110
898 393 M2	109,110
898 395 M1	Use 883 685 M1
898 433 M92	161
898 434 M92	161
898 459 M1	161,162
898 460 M1	161,162
898 485 M91	129
898 487 M92	129
898 489 M91	129
898 491 M92	129
898 497 M1	Use 1884 086 M1
898 498 M1	Use 1884 087 M1
898 532 M91	122
898 534 M1	122
898 535 M91	122
898 537 M91	122
898 539 M1	122
898 542 M91	Use 898 542 M92/ with 897 960 M92
898 542 M92	153
898 566 M92	Use 888 477 M91
898 568 M92	Use 888 480 M91/ with 2 off/ 376 526 X1
898 570 M92	Use 888 487 M91
898 572 M92	Use 888 492 M91/ with 2 off/ 376 525 X1
898 574 M92	Use 888 479 M91
898 578 M91	105
898 580 M91	105
898 581 M92	105
898 622 M91	102
898 624 M91	102
898 626 M92	102
898 628 M91	102
898 632 M91	102
898 634 M92	Use 888 485 M91
898 636 M92	Use 884 467 M91/ with 1 off/ 376 521 X1 and/ 1 off 376 524 X1
898 640 M91	Use 1884 359 M91
898 643 M1	257
898 654 M92	297
898 678 M1	113
898 679 M1	Use 1866 184 M1
898 680 M1	113
898 681 M91	Use 886 337 M91
898 689 M2	309,310,313
898 690 M2	309,310,313
898 691 M2	309,310,313
898 693 M91	309,313
898 712 M2	265
898 714 M92	250
898 716 M91	250
898 718 M1	250
898 719 M1	250
898 720 M1	250
898 723 M91	342
898 725 M91	342
898 726 M91	205
898 727 M91	190,205
898 728 M91	190,205
898 729 M1	190,205
898 730 M91	Use 1884 356 M91
898 734 M2	193,205
898 735 M1	190,205,322
898 736 M91	157
898 737 M91	157
898 744 M1	190,206,209
898 748 M1	97
898 750 M91	122
898 753 M1	122
898 783 M92	98
898 792 M91	293,297
898 794 M91	297
898 821 M91	117
898 822 M92	117
898 826 M91	85
898 912 M1	Use 520 700 M1
898 931 M94	297
898 932 M91	297
898 934 M91	297
898 937 M1	297
898 938 M91	297
898 942 M1	297
898 943 M91	297
898 945 M1	286,293
898 947 M91	286
898 948 M91	286
898 953 M1	286,293
898 983 M1	Use 1884 735 M1
899 030 M92	250
899 044 M92	297
899 067 M92	214
899 076 M91	417
899 077 M92	417
899 080 M1	417
899 087 M1	417
899 088 M1	417
899 099 M1	417
899 101 M1	417
899 102 M1	417
899 105 M1	Use Lucas 941835
899 106 M1	257
899 117 M1	286
899 118 M1	286
899 120 M91	297
899 122 M1	297
899 140 M91	213
899 144 M1	97
899 145 M1	261,265
899 146 M1	261,265
899 149 M2	Use 897 567 M2
899 150 M2	274,277
899 152 M2	274,277
899 154 M91	301
899 156 M92	274,277
899 162 M1	409
899 164 M1	Use 1884 870 M1
899 183 M1	362
899 199 M1	265
899 205 M94	301
899 206 M92	Use 886 329 M91
899 250 M91	409
899 251 M1	409
899 257 M1	374
899 258 M1	374
899 272 M92	362
899 274 M92	362
899 277 M91	362
899 279 M92	362
899 280 M93	362
899 285 M1	Use 1884 283 M1
899 287 M91	409
899 297 M1	222,229,233
899 304 M1	410,421
899 324 M1	145
899 325 M1	145
899 328 M1	225
899 329 M1	225,234,246
899 330 M1	225,234,246
899 331 M1	225,234,246
899 332 M92	245
899 363 M91	129
899 364 M91	129
899 377 M1	225,234,246
899 385 M1	225,234,246
899 417 M91	Use 1883 124 M1
899 419 M91	129
899 421 M91	129
899 448 M1	Use 884 442 M1
899 449 M91	409

Part No.	See Page
899 455 M91	129
899 458 M91	417
899 473 M2	281
899 475 M2	281
899 483 M1	129
899 487 M1	129
899 493 M1	Use 1884 482 M1
899 524 M1	257
899 525 M2	257
899 526 M1	257
899 529 M1	261
899 531 M1	257
899 541 M92	430
899 551 M1	162
899 580 M91	146
899 595 M91	374
899 632 M91	Use 1883 124 M1
899 663 M91	129
899 665 M92	129
899 717 M91	129
899 733 M1	Use 1884 610 M1
899 737 M91	129
899 739 M1	129
899 741 M91	146
899 809 M91	213,214
899 817 M1	89
899 818 M2	89
899 823 M91	89
899 855 M1	133,134
899 878 M1	397
899 879 M1	397
899 883 M2	Use 885 811 M1
899 884 M2	Use 885 812 M1
899 950 M91	Use 1884 767 M91
899 952 M1	138
899 962 M1	138
899 963 M1	Use 1884 476 M91
899 964 M1	138
899 967 M1	133,134
906 469 M1	234
906 471 M1	234
906 743 M91	234
906 755 M1	234
906 807 M1	270
906 808 M1	270
906 811 M1	270
907 252 M1	229
964 893 M1	229
964 895 M1	229
964 898 M91	229
964 900 M91	229
964 901 M1	Use 1860 642 M1
964 902 M1	Use 186 643 M1
964 903 M91	234
964 905 M1	229
964 907 M2	229
964 910 M1	229
964 911 M1	229
964 913 M2	229
964 914 M3	229
964 916 M1	234
964 917 M1	234
964 918 M91	234
964 923 M2	229
964 924 M1	229
964 925 M1	234
964 929 M1	234
964 944 M1	234
1000 251 M1	301
1000 557 M1	310,313,329, 334,338,345
1001 833 M1	354
1005 508 M1	286
1005 509 M1	286
1005 510 M1	286
1005 512 M2	286
1026 699 M91	333,334,342, 345,433,434
1026 700 M91	433
1028 437 M91	330,341
1028 438 M1	330,341
1028 439 M1	330,341
1028 440 M1	330,341
1028 441 M1	330,341
1028 446 M1	330,341
1028 448 M1	330,341
1028 449 M1	330,341,369
1028 450 M1	330,341
1028 453 M1	330,341
1028 528 M1	369
1028 624 M1	330,341
1032 435 M1	330,341
1441 500 X1	469,470,473, 474,477,478, 481,482,485
1442 344 X1	253
1509 480 M1	310,313
1645 867 M1	198
1645 868 M1	198
1645 869 M1	198
1645 870 M1	198
1645 871 M1	198
1645 872 M1	198
1645 874 M1	198
1645 875 M1	198
1645 876 M1	198
1645 877 M1	198
1645 878 M1	198
1645 879 M1	198
1645 883 M1	198
1645 884 M1	198
1645 885 M1	198
1645 886 M1	198
1645 887 M1	198
1645 888 M1	198
1645 889 M1	198
1645 890 M1	198
1645 891 M1	198
1645 893 M1	198
1645 894 M1	198
1645 895 M1	198
1645 896 M1	198
1645 897 M1	198
1645 899 M1	198
1645 901 M1	198
1645 902 M1	198
1645 903 M1	198
1645 904 M1	198
1645 905 M1	198
1645 907 M1	198
1645 908 M1	198
1645 909 M1	198
1645 910 M1	198
1645 913 M1	198
1645 914 M1	198
1645 915 M1	198
1645 916 M1	198
1645 917 M1	198
1645 944 M1	198
1645 945 M1	198
1750 123 M1	241,257,281
1752 406 M1	333,342
1752 407 M1	333,342
1752 409 M1	333,342
1752 411 M1	333,342
1753 117 M91	Use 1810 335 M91
1753 745 M1	89
1753 748 M1	89
1753 749 M1	89
1753 751 M1	89,93,94
1753 753 M92	Use 899 823 M91
1753 965 M1	89
1754 500 M1	333,334,342, 345
1754 501 M1	333,334,342, 345
1754 502 M1	333,334,342, 345
1803 694 M1	218
1803 695 M1	218
1803 696 M1	218
1803 697 M1	218,221
1803 699 M1	218
1803 701 M1	218,221
1805 743 M91	185
1805 744 M91	185
1809 289 M1	198
1810 022 M91	330,341
1810 024 M91	437
1810 025 M91	441
1810 036 M91	406
1810 037 M91	406
1810 039 M91	Use 1885 710 M91
1810 090 M91	309
1810 097 M91	302
1810 104 M91	182
1810 105 M91	182
1810 106 M91	182
1810 107 M91	182
1810 108 M91	182
1810 109 M91	182
1810 286 M91	Use 1885 775 M91
1810 291 M91	322
1810 296 M91	Use 1885 023 M91/ with 2 off/ 828 874 M1 and/ 1 off 880 668 M1
1810 297 M91	Use 1885 024 M91/ with 4 off/ 828 874 M1 and/ 2 off 880 668 M1
1810 299 M91	309
1810 316 M91	314
1810 317 M91	314
1810 318 M91	317
1810 331 M91	265
1810 332 M91	261
1810 335 M91	286
1810 348 M91	290
1810 350 M91	286
1810 366 M91	189
1810 395 M91	366
1810 417 M91	193,194
1810 429 M91	93,94
1810 430 M91	93
1810 437 M91	202
1810 438 M91	314
1810 456 M91	193
1810 460 M91	166
1810 467 M91	302
1810 469 M91	446
1810 470 M91	446
1810 509 M91	197
1810 519 M91	314
1810 539 M91	326
1848 416 M91	346
1850 090 M92	261,265
1850 132 M1	330,341
1850 207 M1	290
1850 208 M1	290
1850 210 M1	290
1850 212 M1	290
1850 213 M91	290
1850 214 M1	290
1850 215 M91	290
1850 216 M1	290
1850 218 M1	290
1850 219 M1	290
1850 377 M96	129
1850 517 M1	185
1850 519 M1	185
1850 544 M1	97
1850 546 M1	109
1850 559 M91	117
1850 730 M1	398
1850 746 M1	201
1850 747 M1	201
1850 748 M1	Use 183 080 M1
1850 751 M1	Use 1884 947 M1
1850 755 M1	201
1850 756 M1	201
1850 760 M1	201
1850 765 M1	201
1850 774 M1	201
1850 779 M1	201
1850 780 M1	201
1850 782 M1	201
1850 785 M1	201
1850 792 M1	201
1850 794 M1	201
1850 813 M1	109
1850 909 M91	265
1851 000 M2	290
1851 002 M92	290
1851 003 M91	290
1851 095 M2	97
1851 130 M1	290
1851 526 M1	290
1851 533 M91	261,265
1851 653 M91	102
1851 799 M91	170
1851 809 M91	417
1852 157 M91	261
1852 568 M1	253,310,313, 314,318,322, 329,333,334, 337,338,342, 345,346,349, 350,365,366, 369,433,434
1852 686 M91	370
1852 704 M1	201
1852 705 M1	201
1852 813 M1	185
1852 814 M1	185
1852 913 M91	261,265
1853 049 M1	214

Part No.	See Page
1853 098 M91	185
1853 104 M91	185
1853 112 M1	185
1853 115 M1	185
1853 118 M1	185
1853 119 M1	185
1853 120 M1	185
1853 121 M1	185
1853 123 M1	185
1853 124 M1	185
1853 126 M1	185
1853 127 M1	185
1853 128 M1	185
1853 138 M1	185
1853 139 M91..Use 1885 500 M91	
1853 162 M1	89
1853 164 M1	89,93,94
1853 196 M1	109
1853 206 M91	185
1853 210 M1	185
1853 227 M1	129
1853 228 M1	129
1853 230 M1	129
1853 233 M1	129
1853 466 M92	202,205,206, 209
1856 022 M1	334,345
1856 034 M1	346
1860 004 M92	229,233
1860 009 M91	234
1860 011 M1	234
1860 043 M91	246
1860 063 M91	129
1860 065 M91	129
1860 067 M91	129
1860 102 M92	278
1860 109 M1	366
1860 111 M91	354
1860 114 M91	354
1860 116 M1	354
1860 117 M1	354
1860 123 M94	314
1860 126 M91	301
1860 156 M1	146
1860 158 M1	89
1860 159 M1	89
1860 160 M1	89
1860 161 M91	89
1860 167 M91	153
1860 171 M1	153
1860 172 M1	153
1860 173 M1	153,154
1860 174 M1	153,154
1860 175 M1	154
1860 176 M1	154
1860 177 M1	153
1860 178 M1	153
1860 179 M1	134
1860 180 M1	133
1860 181 M1	154
1860 182 M1	154
1860 183 M1	153
1860 184 M1	153
1860 191 M1	153
1860 192 M1	153
1860 194 M1	221,261,265
1860 196 M91	129
1860 235 M91	170,177
1860 325 M1	273
1860 345 M1	138
1860 390 M91	105
1860 402 M1	362
1860 403 M1	362
1860 439 M91	422
1860 482 M91	261,265
1860 488 M1	366
1860 517 M1	162
1860 519 M2	138
1860 525 M1	162
1860 539 M95	278
1860 552 M1	162
1860 582 M1	386
1860 625 M91	438,442
1860 626 M91	438,442
1860 642 M1....Use 1862 401 M1	
1860 643 M1....Use 1862 401 M1	
1860 660 M91	358
1860 665 M1	354
1860 675 M93	277
1860 676 M1	277
1860 678 M1	386
1860 699 M1	354
1860 702 M2	354
1860 761 M1	233
1860 764 M1	233
1860 765 M1	233
1860 767 M1	233
1860 773 M1	233
1860 802 M1	294
1860 811 M91	362
1860 812 M91	362
1860 814 M1	362
1860 829 M1	386
1860 833 M1	386
1860 834 M1	386
1860 838 M1	265
1860 840 M1	386
1860 867 M3	234,245
1860 882 M1	265
1860 885 M1	265
1860 889 M91	245
1860 890 M91	234
1860 900 M1	257
1860 913 M1	393
1860 914 M91	370
1860 915 M1	370
1860 932 M1	393
1860 936 M1	386
1860 937 M91	386
1860 950 M1	334,345,346
1860 953 M1...Use 1864 763 M1/ with 1864 764 M1/ and 358 950 X1	
1860 954 M1	285
1860 956 M1	289
1860 958 M1	270
1860 959 M1	289
1860 960 M1	289
1860 961 M1	270
1860 963 M91	289
1860 964 M2	289
1860 965 M2	289
1860 968 M1	270
1860 970 M1	289
1860 972 M1	289
1861 070 M1...Use 1866 944 M1/ with 1866 946 M1	
1861 240 M1	89,93
1861 288 M91	390,393,414
1861 324 M1	362
1861 484 M91	370
1861 489 M1	362
1861 500 M91	93
1861 510 M1	302
1861 513 M1	302
1861 576 M1	101
1861 655 M1	285
1861 664 M1	289
1861 665 M1	289
1861 666 M1	289
1861 667 M1	289
1861 676 M91	289
1861 771 M1	133,134
1861 793 M91	422
1861 986 M1	222,233,241
1861 988 M91	434
1861 989 M1	434
1862 190 M1	257
1862 267 M1	170,177
1862 287 M1	253
1862 288 M1	253
1862 289 M2	245,278
1862 306 M91	450,458
1862 336 M1	462
1862 346 M1	462
1862 347 M1	450,458
1862 349 M1	462
1862 351 M1	462
1862 375 M1	450,458
1862 385 M1	229
1862 401 M1	238
1862 413 M92	253
1862 424 M1	334,345,446
1862 430 M1	386
1862 486 M92	302
1862 488 M92	302
1862 489 M1	302
1862 491 M1	302
1862 492 M1	302
1862 493 M1	302
1862 494 M1	302
1862 531 M1	302
1862 540 M91	302
1862 541 M1	302
1862 576 M1	302
1862 577 M1	302
1862 610 M91	437,441
1862 611 M91	437,441
1862 805 M1	397
1862 806 M1	397
1862 807 M1	121
1862 841 M91	257
1862 866 M1	233
1862 867 M1	233
1862 868 M1	233
1862 890 M92	145
1862 901 M92	146
1862 930 M93	358
1862 966 M1	285
1862 996 M91	446
1862 997 M91	446
1863 030 M91	446
1863 033 M91	446
1863 047 M91	438,442
1863 048 M91	438,442
1863 071 M91	257
1863 076 M93	442
1863 077 M93	438
1863 078 M91	438,442
1863 079 M1	438,442,445
1863 080 M93	442,445
1863 081 M93	438
1863 082 M93	442,445
1863 084 M93	438
1863 085 M91	438,442,445
1863 093 M1	386
1863 109 M91	438,442
1863 110 M91	438,442
1863 121 M91	442
1863 122 M91	442
1863 129 M93	442
1863 130 M93	438
1863 131 M91	442
1863 132 M93	442
1863 133 M93	438
1863 134 M93	442
1863 135 M93	438
1863 136 M93	442
1863 148 M91	446
1863 149 M91	446
1863 164 M91	358
1863 166 M91	358
1863 172 M1	122
1863 173 M1	122
1863 174 M1	122
1863 180 M93	438
1863 205 M93	445
1863 454 M91..Use 887 298 M91	
1863 466 M1	146
1863 502 M1	274,277
1863 584 M1	462
1863 857 M1	409
1864 457 M1	393
1864 495 M91	462
1864 496 M91	462
1864 500 M91	462
1864 501 M91	462
1864 502 M91	450,458
1864 505 M91	450,458
1864 509 M1	462
1864 577 M1	114
1864 579 M1	114
1864 591 M1	221
1864 609 M91	450,458
1864 610 M91	450,458
1864 613 M1	462
1864 614 M91	450,458
1864 617 M91	174
1864 618 M91	174
1864 622 M1	462
1864 623 M1	462
1864 626 M1	277
1864 627 M1	277
1864 631 M1	462
1864 633 M91	453,461
1864 636 M1	450,458
1864 639 M91	462
1864 642 M91	405
1864 646 M1	462
1864 648 M1	462
1864 650 M1	450,458
1864 651 M91	450,458
1864 655 M91	462
1864 659 M1	450,458
1864 660 M1	462
1864 661 M1	453,461,462

Part No.	See Page
1864 664 M91	462
1864 665 M91	462
1864 672 M91	450,458
1864 673 M1	450,458
1864 676 M1	462
1864 677 M91	450,458
1864 682 M1	453,461
1864 684 M91	450,458
1864 685 M91	462
1864 686 M91	462
1864 689 M91	450,458
1864 695 M91	462
1864 696 M91	462
1864 701 M91	450
1864 703 M1	450,458
1864 704 M91	453,461
1864 717 M91	450,458
1864 721 M91	453,461
1864 763 M1	270
1864 764 M1	270
1864 794 M91	458
1864 795 M91	458
1864 806 M91	462
1864 850 M1	450,458
1864 851 M1	450,458
1864 852 M1	285
1864 869 M1	285
1864 870 M1	285
1864 875 M1	354
1864 880 M1	450,458
1864 915 M91	473
1864 916 M91	473
1864 926 M91	469
1864 927 M91	469
1864 928 M91	469
1864 929 M91	469
1864 931 M91	470
1864 932 M91	470
1864 933 M91	470
1864 934 M91	470
1864 940 M1	450,458
1864 980 M91	466
1865 053 M92	274,277
1865 112 M91	277
1865 119 M91	354
1865 169 M1	462
1865 185 M1	450,458
1865 186 M1	453,461
1865 187 M1	277
1865 190 M1	450,458
1865 191 M1	453,461
1865 207 M1	462
1865 208 M1	450,458,462
1865 209 M1	462
1865 210 M1	457,465
1865 211 M1	462
1865 212 M1	462
1865 213 M1	462
1865 214 M1	462
1865 313 M1	450,458
1865 399 M91	469
1865 400 M91	469
1865 401 M91	469
1865 402 M91	469
1865 406 M91	469
1865 407 M91	470
1865 408 M91	469
1865 583 M1	469
1865 603 M91	114
1865 622 M1	114
1865 641 M1	114
1865 740 M1	114
1866 071 M1	225,245
1866 136 M91	105
1866 184 M1	113
1866 260 M1	278
1866 263 M93	326
1866 265 M93	326
1866 267 M92	326
1866 273 M1	326
1866 293 M92	326
1866 303 M91	362
1866 611 M93	322
1866 623 M91	322
1866 677 M92	322
1866 679 M92	322
1866 868 M1	278
1866 890 M91	209
1866 894 M1	278
1866 912 M1	322
1866 944 M1	145
1866 946 M1	145
1867 032 M1	322,326
1867 033 M1	322,326
1867 038 M91	326
1867 040 M92	326
1867 041 M93	326
1867 116 M91	401,474,481
1867 159 M1	278
1867 243 M1	285
1867 307 M91	86
1867 333 M91	334,345
1867 388 M91	94
1867 421 M1	358
1867 422 M91	358
1867 424 M1	334
1867 433 M91	94
1867 445 M91	93
1867 478 M1	358
1867 649 M91	358
1867 702 M91	450
1867 763 M91	334
1867 765 M91	345
1867 768 M91	349
1867 769 M91	349
1867 770 M91	349
1867 771 M91	334
1867 772 M91	345
1867 796 M91	477,482
1867 797 M91	477,482
1867 860 M1	345
1867 861 M91	334,345
1867 862 M91	334,345
1867 863 M91	349
1867 864 M91	334,345
1867 882 M91	326
1868 012 M91	478
1868 018 M91	477
1868 019 M91	477
1868 175 M91	478,485
1868 177 M91	485,486
1868 227 M1	481
1868 356 M91	261,265
1868 416 M91	334,346
1868 870 M91	105
1868 872 M91	105
1868 880 M91	349,350
1868 882 M91	349,350
1869 173 M91	346
1869 177 M91	334,345
1869 183 M91	349,350
1869 280 M91	334
1869 281 M91	345
1869 282 M91	337
1869 350 M1	346
1869 370 M1	346
1869 651 M1	326
1869 652 M91	326
1869 887 M91	326
1869 889 M91	326
1870 555 M91	485
1870 560 M1	481
1870 561 M1	481
1870 562 M91	481
1870 565 M91	481
1870 569 M1	481
1870 580 M91	482
1870 581 M91	482
1870 582 M91	485
1870 779 M1	481
1880 551 M1	185
1881 931 M91	281,285
1881 999 M1	434
1882 726 M1	434
1882 727 M1	434
1882 728 M1	434
1882 729 M1	434
1882 730 M1	434
1882 958 M1	334,337,345
1882 990 M1	146
1882 996 M1	166
1882 997 M91	166
1882 998 M1	166
1882 999 M92	166
1883 013 M1	Use 1884 013 M1
1883 035 M1	201
1883 036 M1	201
1883 039 M1	201
1883 040 M1	201
1883 047 M1	201
1883 050 M1	201
1883 051 M1	Use 1884 945 M1
1883 052 M1	Use 1884 378 M1/ with 1884 300 M1
1883 053 M1	201
1883 072 M91	109
1883 073 M91	109
1883 117 M1	109
1883 118 M1	109
1883 119 M1	109
1883 120 M1	109
1883 121 M1	109
1883 123 M1	166
1883 124 M1	166
1883 132 M91	185
1883 133 M91	185
1883 238 M91	210,217
1883 312 M1	193
1883 313 M1	193,194
1883 314 M1	193,194,197
1883 315 M1	193
1883 316 M1	193,194
1883 317 M1	193
1883 318 M1	193,194
1883 319 M1	193,194
1883 320 M1	193,194
1883 321 M1	193,194
1883 322 M1	193,194
1883 323 M1	193
1883 324 M1	193,194,197
1883 325 M1	Use 1810 456 M91
1883 326 M1	193
1883 327 M1	193
1883 328 M1	193
1883 329 M1	193
1883 330 M1	193
1883 331 M1	Use 2 957 X
1883 332 M1	193,194
1883 333 M92	166
1883 334 M91	166
1883 335 M91	166
1883 337 M91	201
1883 338 M1	201
1883 339 M1	201
1883 340 M91	Use 1885 543 M91
1883 341 M1	201
1883 347 M1	309
1883 348 M1	309
1883 349 M1	309
1883 350 M1	309
1883 352 M1	309
1883 356 M92	157
1883 371 M91	Use 1885 049 M91
1883 372 M91	Use 1810 345 M91
1883 373 M1	145
1883 374 M1	145
1883 385 M1	217
1883 394 M92	157
1883 405 M91	161,162
1883 407 M91	Use 1810 286 M91
1883 905 M91	218
1883 906 M91	218
1883 907 M91	218
1883 909 M91	218
1883 910 M91	218
1883 912 M1	218
1883 915 M1	218
1883 918 M1	218
1883 920 M1	218
1883 921 M1	218,221
1883 922 M1	218,221
1883 923 M1	218
1883 924 M1	218
1883 925 M91	218
1883 926 M1	218
1883 950 M92	402
1883 952 M92	398
1883 953 M92	398
1883 956 M91	398
1883 957 M91	398
1883 959 M91	398
1883 962 M91	398
1883 964 M91	398
1883 965 M92	402
1883 966 M92	402
1883 967 M91	402
1883 968 M91	402
1883 969 M1	398
1883 970 M1	398
1883 971 M1	398
1883 973 M1	398
1883 974 M1	402
1883 975 M1	402
1883 976 M1	405
1883 977 M91	402
1883 978 M91	402

NUMERICAL INDEX - MF NUMBERS
INDEX NUMERIQUE - MF NUMEROS
NUMMERN - INDEX - MF NUMMERS
INDICE NUMERICO - MF NUMEROS

Part No.	See Page
1883 979 M1	402
1883 980 M1	402
1883 981 M1	402
1883 982 M1	402
1883 983 M1	402
1883 984 M1	402
1883 985 M1	402
1883 993 M1	398
1883 994 M1	398
1883 995 M1	398
1883 996 M1	398
1883 997 M1	398
1883 998 M1	402
1883 999 M1	402
1884 000 M1	402
1884 001 M1	402
1884 002 M91	402
1884 003 M91	402
1884 004 M1	402
1884 005 M1	398
1884 006 M1	398
1884 007 M1	Use 1884 514 M1
1884 008 M91	401
1884 009 M1	401
1884 010 M1	401
1884 011 M1	Use 1867 116 M91
1884 012 M1	Use 1887 545 M91
1884 013 M1	Use 1887 545 M91
1884 014 M1	Use 1887 545 M91
1884 015 M1	401
1884 016 M92	402
1884 017 M1	402
1884 018 M1	402
1884 019 M1	402
1884 020 M1	398
1884 021 M1	398,401,402,405
1884 022 M1	402
1884 023 M1	398,401,402,406
1884 026 M1	398,401,406
1884 027 M1	398,405
1884 028 M1	Use 1887 545 M91
1884 029 M1	Use 1810 350 M91
1884 030 M1	402
1884 040 M1	138
1884 051 M1	Use 1887 545 M91
1884 061 M91	161
1884 084 M92	161
1884 085 M92	161
1884 086 M1	138,161
1884 087 M1	138,161
1884 177 M91	217
1884 221 M1	310
1884 222 M1	310
1884 228 M1	213
1884 245 M1	185
1884 251 M1	330,341
1884 255 M1	341
1884 256 M1	341
1884 257 M1	341
1884 258 M1	Use 880 887 M1
1884 259 M1	Use 880 547 M1
1884 260 M1	330,341
1884 281 M91	Use 1883 372 M91
1884 283 M1	362
1884 284 M91	354
1884 286 M92	157
1884 287 M92	157
1884 289 M1	170
1884 296 M92	145
1884 298 M1	201
1884 300 M1	201
1884 305 M1	193
1884 306 M1	193,194
1884 307 M1	193,194
1884 308 M1	193,194
1884 309 M1	193,194
1884 318 M1	401,406
1884 319 M1	401,406
1884 320 M1	401,406
1884 321 M1	401,406
1884 330 M1	398,406
1884 333 M1	398
1884 334 M1	398
1884 335 M1	398,406
1884 336 M91	402,406
1884 337 M1	402,406
1884 339 M1	138
1884 341 M1	401,406
1884 343 M1	398,406
1884 344 M1	402,406
1884 345 M1	401,406
1884 346 M1	401,406
1884 347 M1	401,406
1884 348 M1	401,406
1884 352 M1	401,406
1884 355 M91	177
1884 356 M91	190,205
1884 357 M91	193
1884 358 M92	98
1884 359 M91	102
1884 360 M92	97
1884 361 M91	97
1884 364 M93	145
1884 365 M93	145
1884 366 M91	145
1884 374 M93	201
1884 375 M1	201
1884 376 M1	378
1884 377 M91	201
1884 378 M1	201
1884 472 M92	161
1884 473 M92	161
1884 474 M1	138
1884 475 M1	138
1884 476 M1	138
1884 478 M1	138
1884 479 M1	138
1884 480 M1	138
1884 481 M2	138
1884 482 M1	161
1884 513 M1	Use 358 723 X91
1884 514 M1	398
1884 538 M91	217
1884 554 M91	Use 1884 374 M91
1884 576 M91	210
1884 588 M91	398
1884 590 M91	398
1884 592 M91	398
1884 593 M91	398
1884 606 M3	133,134
1884 610 M1	409
1884 726 M92	166
1884 735 M1	157
1884 738 M1	85
1884 760 M92	382
1884 761 M91	382
1884 762 M91	390,393
1884 763 M91	382
1884 767 M91	133
1884 777 M1	85
1884 834 M1	221
1884 835 M1	221
1884 836 M1	221
1884 860 M92	393
1884 870 M1	409
1884 877 M91	354
1884 878 M91	138
1884 879 M91	138
1884 880 M1	193,197
1884 881 M1	165
1884 921 M1	Use 1810 299 M91
1884 942 M91	166
1884 943 M92	146
1884 945 M1	201
1884 947 M1	201
1885 022 M1	138
1885 023 M92	162
1885 024 M92	162
1885 026 M1	322
1885 027 M1	322
1885 029 M1	322
1885 030 M1	322
1885 031 M1	322
1885 045 M1	409
1885 046 M1	166
1885 049 M91	145
1885 153 M1	309
1885 171 M91	97
1885 172 M1	86
1885 173 M1	86
1885 243 M91	109
1885 244 M91	109,114
1885 247 M1	109,114
1885 248 M1	109,114
1885 305 M1	314
1885 306 M1	314
1885 307 M1	306,314
1885 308 M1	306,314
1885 309 M1	306,314
1885 310 M1	306,314
1885 311 M1	306
1885 312 M1	314
1885 313 M1	314
1885 314 M1	314
1885 315 M1	314
1885 316 M91	314
1885 318 M93	Use 888 358 M91
1885 319 M1	314
1885 320 M1	314
1885 480 M1	306
1885 481 M91	306
1885 482 M1	306
1885 483 M1	306
1885 484 M1	306
1885 486 M91	186
1885 487 M1	186
1885 500 M91	185
1885 520 M91	221
1885 522 M91	186
1885 535 M91	166
1885 541 M91	201
1885 543 M91	201
1885 569 M1	201
1885 582 M1	314
1885 710 M91	201
1885 775 M91	146
1885 776 M91	146
1885 777 M91	146
1885 778 M1	146
1885 779 M1	146
1885 780 M1	146
1885 788 M1	314
1885 789 M1	Use 1886 511 M1
1885 792 M1	202
1885 793 M1	202
1885 794 M1	202
1885 795 M1	202
1885 796 ML	202
1885 797 M1	202
1885 798 M92	202
1885 800 M1	202
1885 801 M1	202
1885 802 M1	202
1885 803 M1	202
1885 804 M1	202
1885 805 M1	202
1885 806 M1	202
1885 819 M1	202
1885 821 M91	221
1885 823 M1	221
1885 824 M1	221
1885 825 M91	221
1885 826 M1	221
1885 827 M1	221
1885 828 M1	221
1885 829 M1	221
1885 830 M91	221
1885 831 M1	221
1885 832 M1	221
1885 833 M1	221
1885 834 M1	221
1885 835 M1	221
1885 836 M91	221
1885 838 M1	221
1885 839 M1	221
1885 840 M1	221
1885 841 M1	221
1885 842 M1	221
1885 843 M1	221
1885 844 M1	Use 1886 942 M91
1885 845 M1	366
1885 846 M91	366
1885 856 M1	366
1885 858 M1	366
1885 860 M1	366
1886 036 M1	314
1886 037 M1	314
1886 038 M1	314
1886 113 M91	109
1886 118 M1	194
1886 119 M1	194
1886 120 M1	194,197
1886 121 M1	194,197
1886 125 M1	194,197
1886 152 M1	194,197
1886 204 M1	194
1886 205 M1	194
1886 212 M1	194,197
1886 239 M92	202
1886 298 M91	194
1886 315 M91	153
1886 316 M1	154
1886 340 M1	141
1886 343 M1	141
1886 433 M1	141

Part No.	See Page
1886 435 M1	141
1886 436 M1	141
1886 487 M91	202
1886 488 M91	202
1886 510 M91	141
1886 511 M1	314
1886 512 M1	314
1886 535 M91	261,265
1886 559 M1	138
1886 560 M1	138
1886 561 M1	289
1886 562 M1	289
1886 563 M1	289
1886 564 M1	289
1886 565 M1	289
1886 656 M91	141
1886 659 M1	141
1886 682 M1	141
1886 695 M91	393
1886 942 M91	221
1886 966 M1	138
1887 038 M1	469
1887 039 M1	469,470,474, 481
1887 040 M1	469
1887 041 M1	469,477,482
1887 042 M1	469
1887 043 M91	469,474,481
1887 044 M1	469,474,481
1887 045 M1	469,474,478, 481,485
1887 046 M1	469
1887 047 M1	469
1887 048 M1	473
1887 049 M91	469
1887 050 M91	469
1887 051 M1	469,470
1887 052 M91	469,474,481
1887 053 M1	469
1887 054 M1	469,477,482
1887 055 M1	469,477,482
1887 056 M1	469
1887 057 M1	469
1887 058 M1	470,474,481
1887 059 M1	470
1887 060 M1	470
1887 061 M1	470
1887 062 M1	470
1887 063 M1	470
1887 064 M1	469
1887 065 M1	469
1887 066 M1	469
1887 067 M1	469,486
1887 068 M1	469
1887 070 M1	469,474,481
1887 071 M1	470
1887 072 M91	473
1887 073 M91	473
1887 074 M1	473
1887 075 M1	473
1887 076 M1	473
1887 077 M1	473,478,485
1887 078 M1	473
1887 080 M1	466
1887 081 M1	466
1887 082 M1	469,474,481
1887 083 M1	469,474,481
1887 084 M1	469,470,474, 481
1887 085 M1	469
1887 086 M1	469
1887 088 M1	469
1887 089 M1	469
1887 090 M1	474,481
1887 091 M1	469,474,481
1887 092 M1	469
1887 093 M1	470
1887 094 M1	470
1887 097 M1	470
1887 098 M91	469
1887 099 M91	469
1887 106 M1	466
1887 240 M91	470
1887 297 M91	477
1887 298 M91	477
1887 372 M91	386
1887 482 M1	469,474,481
1887 544 M1	469,477,482
1887 545 M91	401
1887 575 M91	114
1887 601 M1	114
1887 602 M1	114
1887 619 M1	402
1887 621 M1	398
1887 622 M1	398
1887 634 M1	402
1887 635 M1	402
1887 789 M91	474
1887 790 M1	474,481
1887 791 M1	474,481
1887 792 M1	474
1887 793 M1	474,481
1887 794 M91	474,481
1887 795 M1	474,481
1887 797 M91	474,481
1887 798 M1	474,481
1887 799 M1	474
1887 800 M91	474,481
1887 801 M1	474,481
1887 802 M1	474,481
1887 804 M1	474,481
1887 807 M1	474,481
1887 809 M1	474,481
1887 810 M1	474,481
1887 811 M91	474,481
1887 812 M1	474,481
1887 813 M1	474,481
1887 816 M91	478,485
1887 818 M91	478,485
1887 821 M1	477,482,486
1887 822 M1	478,485
1887 823 M1	478,485
1887 824 M91	477,482
1887 825 M1	482
1887 826 M91	477,482
1887 827 M1	477,482
1887 828 M1	477,482
1887 829 M1	477,482
1887 830 M1	477,482
1887 852 M1	478,485
1887 854 M1	474,481
1887 856 M1	474,481
1887 915 M91	478,485
1887 916 M91	478
1887 917 M91	477,482
1887 919 M91	477,482
1887 921 M1	478,485
1887 925 M1	477
1887 983 M91	197
1887 984 M91	197
1887 985 M1	197
1887 986 M1	197
1887 987 M1	197
1887 988 M1	197
1887 989 M1	197
1887 990 M1	197
1887 991 M1	197
1887 992 M1	197
1887 993 M1	197
1887 994 M1	197
1887 995 M1	197
1887 996 M1	197
1888 192 M1	314
1888 194 M1	314
1888 283 M1	477,482
1888 297 M91	482
1888 298 M91	482
1888 696 M1	481
1888 697 M1	481
1888 698 M1	481
1888 699 M1	481
1888 700 M91	485
1888 702 M1	485
1888 723 M1	481
1888 725 M1	482
1888 726 M1	482
1888 731 M1	486
1888 732 M1	486
1888 733 M1	486
1888 734 M1	486
1888 735 M1	486
1888 736 M1	486
1888 750 M1	326
1888 751 M1	326
1888 752 M1	326
1888 753 M1	326
1888 754 M1	326
1888 755 M1	326
1888 756 M1	326

NUMERICAL INDEX - PERKINS NUMBERS
INDEX NUMERIQUE - PERKINS NUMEROS
NUMMERN - INDEX - PERKINS NUMMERS
INDICE NUMERICO - PERKINS NUMEROS

Part No.	See Page
30428	30
30854	2
31419	2,41
32517	30,33,70,73,74
33423	102,105
35243	30
37251	77
37277	77
37402	77
37429	77
52703	14
55437	14
59140	29
59537	41
59617	10
59617A	10
59617B	10
59617C	10
81558	46
81558A	46
81558B	46
81558C	46
82111	10
82112	10
82119	10
82120	10
82231	2
82907	38
82908	38
83151	18
83254	50
83437	10
83437A	10
83437B	10
83437C	10
83450	50
83451	38
84195	18
84636	2
84774	10
84920	46
84957	10
85035	10
85035A	10
85035B	10
85035C	10
85042	46
85042A	46
85042B	46
85042C	46
85719	46
85811	10
86521	6
86566	42
86584	42
86721	46
86749	2
86753	46
86775	46
86957	65
87618	50
89034	66
89206	46
92427	82
92440	82
92877	41
0040057	29
0050119	10
0050344	22
0050345	18,57
0080283	29
0095250	10
0095292	26,62
0095315	34,77
0095350	2,6
0096040	6
0096201	18,37,81
0096215	58
0096232	2
0096236	5,81
0096237	2
0096238	41,42,57
0096241	58
0096432	6
0096433	42,54
0096434	42,65,66
0096436	29
0096438	58
0096439	6,42,54,57,65,66
0096440	65,66
0096441	18,29
0096445	26,54
0101138	14
0101966	37
0140034	18
0150008	6
0150144	22
0170001	10
0170002	46
0170033	14
0170040	65,66
0170046	29
0170151	50
0180103	14,50
0180107	29
0180110	29
0180194	14
0180831	22
0200080	29
0201390	6
0201396	2,41
0201562	29
0202058	50
0230001	6
0330510	14
0330517	14
0330927	29
0330934	10
0350015	18
0350016	2
0350507	34
0380098	29
0380164	29
0410227	18
0410228	10
0410231	18
0410236	10,46
0440551	2
0450035	18
0460030	29
0490024	6,38
0490251	82
0490355	58,82
0490485	6,38
0490514	26,38
0490520	26,62
0490538	30,33
0490559	30,33
0490627	30,33,70,73,74
0490685	34,38,77,82
0490690	29,38
0490692	2,38
0490695	73,74
0490697	38
0490699	2,38
0490702	6,38
0490707	6,38,82
0490734	82
0490786	102,105
0500006	65,66
0500012	46,57
0520333	37
0520420	73
0520429	14
0520430	14
0520528	30
0520580	30,33
0560244	22,58
0566002	14
0571351	14
0576002	2,34,37,58,65,66,77,81
0576051	6,18,22,42,54
0576052	6,50
0576065	6
0576102	14
0576103	29
0576301	34
0610011	22
0610012	58
0610045	2
0610844	57
0610847	30,33,73
0610904	18
0630082	22
0640102	70
0640144	22,58
0650203	42
0650204	17,54
0650507	14,50
0650540	22
0650563	2,41,42
0650566	2
0650577	41
0650582	41
0650588	2,41
0650590	6
0650618	41
0650685	6
0650710	2
0670321	37
0690061	18
0720579	50
0720677	6
0720708	30
0720709	70,73
0720721	30
0720798	2
0726260	77
0726504	50
0730103	26
0730128	30,33,70,74
0745105	2
0745138	10
0746019	17,57
0746052	6,22,58
0746053	6,57,58
0746201	22
0746211	18,41,57
0746252	57,58
0746253	58
0746254	18,22,42,58,66,77
0746255	2,18,34,37,42,57,58
0746258	6
0746354	2
0746355	18
0746424	54
0746452	6
0746453	6,42,81
0746454	2
0746460	29
0746610	62
0746851	46
0748352	18
0748404	18
0748412	21
0748414	21
0748415	18,37
0748416	81
0748418	18,37
0748420	2
0748505	57
0748613	22
0760001	14,41
0780006	6
0780007	6
0780009	14
0780224	30
0780225	30,33
0780226	30
0780240	73
0780241	70,74
0780272	42
0780273	42
0780312	22
0800044	30,33
0800082	73
0825241	14
0825258	6
0826017	34
0826208	70
0826211	2
0826222	73
0826251	30
0826259	65,66
0826264	34
0826277	77
0826280	77
0826403	45,54
0826410	42
0826413	22
0826434	18
0826439	45
0826467	42
0826478	6
0826479	14
0826481	41
0826490	42
0826510	42
0826627	6,42
0826628	50
0827619	34

Part No.	See Page
0828014	5
0860012	6
0870001	2,58
0910058	30
0920002	50,58
0920003	18,34,37,58,77
0920004	14,81
0920005	6
0920006	50
0920007	29
0920009	65,66
0920024	54
0920052	6,22,50,58
0920053	2,5,6,18,21,22,30,34,37,41,42,57,58,65,66,77,81
0920054	2,6,18,22,26,29,42,54,57,58,65,66,81
0920055	22,62
0920058	66
0920103	18
0920109	29
0920126	2,6
0920130	41
0920155	2
0920299	2,18,22
0920497	14,37,81
0920521	41
0920645	66
0920958	26
0920989	26
0921018	30,70,73
0921019	30,33,73
0921062	10,46
0921079	26,62
0921173	34,38,77,82
0921176	34,77
0921235	73,74
0921241	22
0921246	18,57
0921337	14
0921342	26
0941081	18
0941082	18,57
0941118	6
0941138	62
0941203	6
0994748	14
0994967	22
0997128	73
0997129	30,33,70,74
0999717	22,38
0999961	10
0999965	46
2116078	34,77
2172512	50
2174018	50
2176369	41
2176534	57
2182110	6
2184435	58
2185034	22
2188135	45
2211031	65,66
2211224	42
2211283	14
2211284	50
2211315	22
2211401	77
2222138	5
2227238	54
2231237	54
2232151	57
2234040	18
2238153	18,57
2411151	17,57
2411152	2,57
2411157	42
2411160	22,58
2414111	18
2415207	29
2415209	29,65,66
2415361	57
2415745	21
2415801	50,82
2415811	22,58
2417208	66
2431154	42,66
2481802	50
2485639	6
2485659	42
2485791	42
2487004	22,58
2487854	18,57
2511432	58
2524406	65,66
2641328	30
2641345	30
2641465	70
2641491	30,33
2641711	73
2644951	34,77
2645566	77
2645600	77
2645614	77
2645732	34
2646459	34
2646460	77
2646673	34
2646676	34
2646685	77
2646689	77
2646695	77
2654026	26
2654154	62
2654156	26
2654403	62
2666103	54
2724402	58
2758348	57
2871182	81
3240698	34
9095260	30
24870001	18,57
26410001	70
26410006	30,33
26410025	70,74
26410026	70
26410027	70,74
26410028	70
26410031	70
26410032	70,74
26410034	70
26410035	70
26410036	70
26410044	33
26410045	33
26410047	30
26410048	70
26410050	74
26410053	30
26410054	30
26410056	74
26410064	30
26410070	73
26410074	70,74
26410077	70
26410088	70,74
26410090	73,74
26410116	73
26410121	73
26410122	73
26410123	73
26410129	73
26410130	73
26410133	73
26540022	62
26540123	62
26540127	62
26540132	26
26540141	26
26540142	26
26560004	26
26560009	26
26560010	26
26560014	102,105
26560017	102,105
26560090	62
31117415	50
31134123	46
31134132	41
31137191	10
31137201	10
31137211	10
31137212	10
31137221	10
31137222	10
31137311	46
31137312	46
31137321	46
31137322	46
31141425	81
31146003	66
31146582	29
31146952	65,66
31148676	10
31148791	46
31171353	57
31171442	34
31171443	34
31171461	58
31171521	77
31171681	46
31358322	2
31358341	41
31415321	57
31431281	6
31431401	42
31431402	42
31431403	42
31431411	42
31431412	42
31431413	42
31431591	6
31431641	42
31431881	42
31434163	50
31434307	50
31718104	34,77
31718105	34,77
31733121	57
31734116	34
31742128	22,58
31743108	50
31744123	50
31747109	22
31786412	22
31787437	58
32116006	41
32161114	41
32161209	57
32162203	10,46
32162318	46
32181424	42
32181425	42
32181426	42
32181434	41
32413415	57
32416105	41
32417117	6
32417133	41
32417134	41
32517128	58
32523405	22
32524131	2
32524132	2
32524133	2
32526311	41
32526312	41
32526313	41
32712715	22,58
32715119	41
32716117	58
32726512	34
32753412	29
32762116	46
32764123	65
32764127	66
32811104	2
32811408	41,82
32815106	2
33114116	2,18
33114412	70
33115118	62
33115408	57
33123117	42
33125112	10
33125124	46
33135413	81
33142111	41
33143112	65,66
33152139	42
33153121	57
33153128	57
33157108	65,66
33157109	65,66
33157122	58
33157521	58
33157523	46
33173108	42
33221115	30,70,73
33221315	6
33221316	42

NUMERICAL INDEX - PERKINS NUMBERS
INDEX NUMERIQUE - PERKINS NUMEROS
NUMMERN - INDEX - PERKINS NUMMERS
INDICE NUMERICO - PERKINS NUMEROS

Part No.	See Page
33221319	10
33221321	46
33242407	22
33261723	6
33415133	6
33415135	82
33423122	42
33426161	57
33435123	58
33473106	2
33532121	22,58
33533103	58
33811113	50
33812108	22,58
33813114	29
33813313	65,66
33817114	34,77
33817117	42
33817118	42
33817119	42
33825419	57,82
33872516	50
34715124	22
34828432	14
35354202	34
35354203	34
35354234	34
35354266	77
35354267	77
35354284	34
35354292	77
35354293	77
35355289	77
35355293	77
35511109	50
35511111	50
35551503	6
35551504	6
35587323	34
35587339	2
35587344	77
35587349	2
35714103	58
35726112	58
35727512	58
35731144	50
35732516	50
35732548	14
35737193	22
35784117	57
36171114	18
36174115	22,58
36177111	42
36177409	5
36177414	6
36177415	5
36177418	6
36177511	5
36235811	2
36241316	73
36271704	10
36277831	41
36474128	34
36475706	6,42
36511123	77
36516119	34
36535415	58
36538436	58
36544324	81
36562312	321
36613125	6
36811112	14,38
36811122	50,82
36812126	2,38
36812334	41,82
36813137	57,82
36813144	18,38
36814116	18,38
36814123	57,82
36815707	58,82
36817124	38
36817125	38
36817136	41,82
36817141	2
36822111	82
36823122	82
36832122	58,82
36832409	82
36833119	82
36835425	82
36837409	6
36844116	77
36851113	73
36851409	42,82
36853514	42,82
36853515	18,38
36854103	34
36854104	34
36862131	54,82
36862132	54,82
36862133	54,82
36862134	42,45,82
36862138	57,82
36862144	38
36862151	42,82
36862152	33,38
36862153	74
36862165	30
36862166	70,82
36862512	18,38
36862517	62,82
36865108	21
36866721	65,66
36866724	65,66
36866729	65,66
36867116	17,38
36867137	65
36867138	65,82
36867156	65,66,82
36867157	65,66,82
36867167	54
36883106	2
36883108	41
36884108	22,38
37147972	2
37161581	18
37161642	57
37161651	18
37167811	18
37171823	58
37173451	22
37173453	22
37188549	50
37188559	14
37353801	2
37354381	18
37371271	50
37371281	50
37447602	65
37447603	66
37483161	66
37513581	21
37521331	50
37537481	18
37537591	54
37553121	42
37556123	29
37556142	18
37556148	57
37711631	65,66
37711632	66
37711711	65,66
37725437	22
37725443	58
37735651	42
37736341	2
37746631	6
37762701	42
37762703	42
37764181	62
37766262	6
37781333	42
37781721	6
37781781	45
37786241	17
37786631	54
37787651	54
37813113	2
38132254	81
41112796	46
41115004	18
41115023	57
41312167	29
41312366	65
41312551	66
41312913	66
41312915	66
41314054	58
41314087	22
41326905	18
41371077	58
41374416	2
41422703	57
41424202	22,38
41424203	22,38

Part No.	See Page	Part No.	See Page	Part No.	See Page	Part No.	See Page
225	137,138	199014	137	54824157	125	54937217	138
254	138	374034A	125	54520802	142	54937218	137
300	153	562416	142	54520805	142	54937219	137
6180A	125	576104	Use 880 399 M2	54522015	153	54937222	133
22780	Use Perkins 2871182	850641	133,134	54522689	153	54937223	133
26219	125	850803	137	54522690	153	54937224	133,134
26264	125	851537	133,134,137	54522769	153	54937225	133
26274	125	858711	129,133	54522771	153	54937226	133
31300A	126	861906	137,138,142	54522772	153	54937227	138
31820	126	900288	137,142	54570596	210	54937228	133,134
34920A	Use 35648	941834	125,129	54570597	137	54937229	133
35630	125	941835	129	54571453	142	54937230	138
35648	Use 35630	54028692	125	54571454	142	54937231	138
36047F	125	54028693	125	54571455	Use 883 547 M1	54937232	137
39121	125	54028714	125	54575182	137	54937764	126
52391	138	54028715	125	54575183	137	54937979	142
54359A	142	54028716	125	54935140	125	54937981	142
54360A	142	54028720	125	54935778	125	54937982	142
57147	138	54033364	133,134	54935897	125	54937983	142
65424	137	54050229	138	54935902	125	54938297	142
70181	125	54052545	153	54935903A	Use 54939859	54939859	125
76731	125	54052554	137,138,142	54935904A	125	54941747	137
82109	133,134	54057020	137	54936121	125	54942265	134
052448F	133	54057207	137	54936232	125	54942612	125
187008	446	54057245	133	54936328	125	54948700	125
187046	142	54057270	142	54936329	126	54953275	138
187080	125	54057291	138	54936514	138	54953276	138
188818	126	54322940	Use 54324157	54937216	138	54953277	138

ITEMS SERVICED BY MESSRS J. LUCAS LTD
FOURNIES PAR J. LUCAS LTD
J. LUCAS LTD - LIEFERTEILE
SUMINISTRADAS POR J. LUCAS LTD

Part No.	See Page	Part No.	See Page	Part No.	See Page	Part No.	See Page
225	137,138	199014	137	54824157	125	54937217	138
254	138	374034A	125	54520802	142	54937218	137
300	153	562416	142	54520805	142	54937219	137
6180A	125	576104	Use 880 399 M2	54522015	153	54937222	133
22780	Use Perkins 2871182	850641	133,134	54522689	153	54937223	133
26219	125	850803	137	54522690	153	54937224	133,134
26264	125	851537	133,134,137	54522769	153	54937225	133
26274	125	858711	129,133	54522771	153	54937226	133
31300A	126	861906	137,138,142	54522772	153	54937227	138
31820	126	900288	137,142	54570596	210	54937228	133,134
34920A	Use 35648	941834	125,129	54570597	137	54937229	133
35630	125	941835	129	54571453	142	54937230	138
35648	Use 35630	54028692	125	54571454	142	54937231	138
36047F	125	54028693	125	54571455	Use 883 547 M1	54937232	137
39121	125	54028714	125	54575182	137	54937764	126
52391	138	54028715	125	54575183	137	54937979	142
54359A	142	54028716	125	54935140	125	54937981	142
54360A	142	54028720	125	54935778	125	54937982	142
57147	138	54033364	133,134	54935897	125	54937983	142
65424	137	54050229	138	54935902	125	54938297	142
70181	125	54052545	153	54935903A	Use 54939859	54939859	125
76731	125	54052554	137,138,142	54935904A	125	54941747	137
82109	133,134	54057020	137	54936121	125	54942265	134
052448F	133	54057207	137	54936232	125	54942612	125
187008	446	54057245	133	54936328	125	54948700	125
187046	142	54057270	142	54936329	126	54953275	138
187080	125	54057291	138	54936514	138	54953276	138
188818	126	54322940	Use 54324157	54937216	138	54953277	138

ITEMS SERVICED BY MESSRS C.A.V. LTD
FOURNIES PAR C.A.V. LTD
C.A.V. LTD - LIEFERTEILE
SUMINISTRADAS POR C.A.V. LTD

BDLL150S6355	Use Perkins 2646673	BKBL67SD151	Use Perkins 2646459	1320513	Use Lucas 26274	5836010	102,105
BDLL150S6372	Use Perkins 2646676	Y6254-12	126	1854050	17	5836130	105
BDBL67S5151	Use Perkins 2646460	&6254-26	126	3241070	Use Perkins 37251	5836230	102,105
		1320092	125				

CYLINDER BLOCK AD4.203
BLOC CYLINDRE AD4.203
ZYLINDERBLOCK AD4.203
BLOQUE DE CYLINDROS AD4.203

Ref. No.	Part No.	Description	Designation	Benennung	Descripcion	No. Req.
1(C)	82231	Block	Bloc	Zylinderblock	Bloque	1
1(D)	84636	Block	Bloc	Zylinderblock	Bloque	1
2		Order Assembly	Comm. Ensemble	Best. Kompletteil	Pedir Conjunto	1
3	0870001	Thimble	Bague	Buchse	Manguito	10
4	0745105	Setscrew	Vis	Sechskantschraube	Tornillo	10
5	31358322	Liner	Chemise	Laufbuchse	Forro	4
6(A)	0650710	Plug	Bouchon	Verschlussdeckel	Tapon	1
6(B)	0650588	Plug	Bouchon	Verschlussdeckel	Tapon	1
6(A)	0650563	Plug	Bouchon	Verschlussdeckel	Tapon	7
12	0650566	Plug	Bouchon	Verschlussdeckel	Tapon	2
13	31419	Cock	Robinet	Wasserablassahn	Grifo	1
14	36812126	Gasket	Joint	Zylinderkopfdichtung	Junta	1
15	32524131	Stud	Goujon	Stiftschraube	Vastago	4
16	32524132	Stud	Goujon	Stiftschraube	Vastago	8
17	32524133	Stud	Goujon	Stiftschraube	Vastago	11
23	86749	Housing	Carter	Gehaeuse	Carter	1
24		Order 86749	Comm. 86749	Best. 86749	Pedir 86749	1
25		Order 86749	Comm. 86749	Best. 86749	Pedir 86749	1
26	36883106	Seal	Joint Torique	Radialdichtring	Sello	2
27	0748420	Setscrew	Vis	Sechskantschraube	Tornillo	2
28	0920053	Washer	Rondelle	Federring	Arandela	2
29	36817141	Joint	Joint	Dichtung	Junta	1
36	0746354	Setscrew	Vis	Sechskantschraube	Tornillo	3
37	0920299	Washer	Rondelle	Federring	Arandela	3
38	33114118	Shim	Cale	Einstellblech	Suplemento	3
39	0746255	Setscrew	Vis	Sechskantschraube	Tornillo	4
40(G)	2411152	Washer	Rondelle	Scheibe	Arandela	4
41	0920053	Washer	Rondelle	Federring	Arandela	4
46	37353801	Housing	Carter	Gehaeuse	Carter	1
47	0096232	Setscrew	Vis	Sechskantschraube	Tornillo	2
48	0920053	Washer	Rondelle	Federring	Arandela	2
49	0201396	Connection	Raccord	Anschlusstutzen	Union	1
55(C)	35587339	Pipe	Tuyau	Oelleitung	Tubo	1
55(D)	35587349	Pipe	Tuyau	Oelleitung	Tubo	1
56	0095350	Bolt	Boulon	Bolzen	Perno	3
57	0920126	Washer	Rondelle	Scheibe	Arandela	6
63	33473106	Connection	Raccord	Anschlusstutzen	Union	1
64	32813106	Capnut	Ecrou	Mutter	Tuerca	1
65	32811104	Washer	Rondelle	Scheibe	Arandela	1
66	0440551	Housing	Carter	Gehaeuse	Caja	1
67	30854	Seal	Joint	Dichtring	Sello	1
68	0490699	Joint	Joint	Dichtung	Junta	1
69	0746255	Setscrew	Vis	Sechskantschraube	Tornillo	4
70	0920299	Washer	Rondelle	Federring	Arandela	4
76	37736341	Connection	Raccord	Anschlusstutzen	Union	1
77	0490692	Joint	Joint	Dichtung	Junta	1
78	0096237	Setscrew	Vis	Sechskantschraube	Tornillo	1
79	0920053	Washer	Rondelle	Federring	Arandela	1
80	0826211	Stud	Goujon	Stiftschraube	Vastago	1
81	0576002	Nut	Ecrou	Sechskantmutter	Tuerca	1
82	0920053	Washer	Rondelle	Federring	Arandela	1
88	37147972	Plate	Plaque	Platte	Placa	1
89	37813113	Plug	Bouchon	Anschlussdeckel	Tapon	1
90(E)	41374416	Plug	Bouchon	Verschlusschraube	Tapon	1
91(E)	0920155	Washer	Rondelle	Scheibe	Arandela	1
92(F)	0610045	Pin	Goupille	Splint	Pasador	1
93	0350016	Dowel	Pion	Stift	Espiga	2
94	0746454	Setscrew	Vis	Sechskantschraube	Tornillo	6
95	0920054	Washer	Rondelle	Federring	Arandela	6
96	0720798	Capscrew	Vis	Imbusschraube	Tornillo	2
102	36235811	Bracket	Support	Halter	Soporte	1

CYLINDER BLOCK AD4.203
BLOC CYLINDRE AD4.203
ZYLINDERBLOCK AD4.203
BLOQUE DE CILINDROS AD4.203

CPO. 1200/3

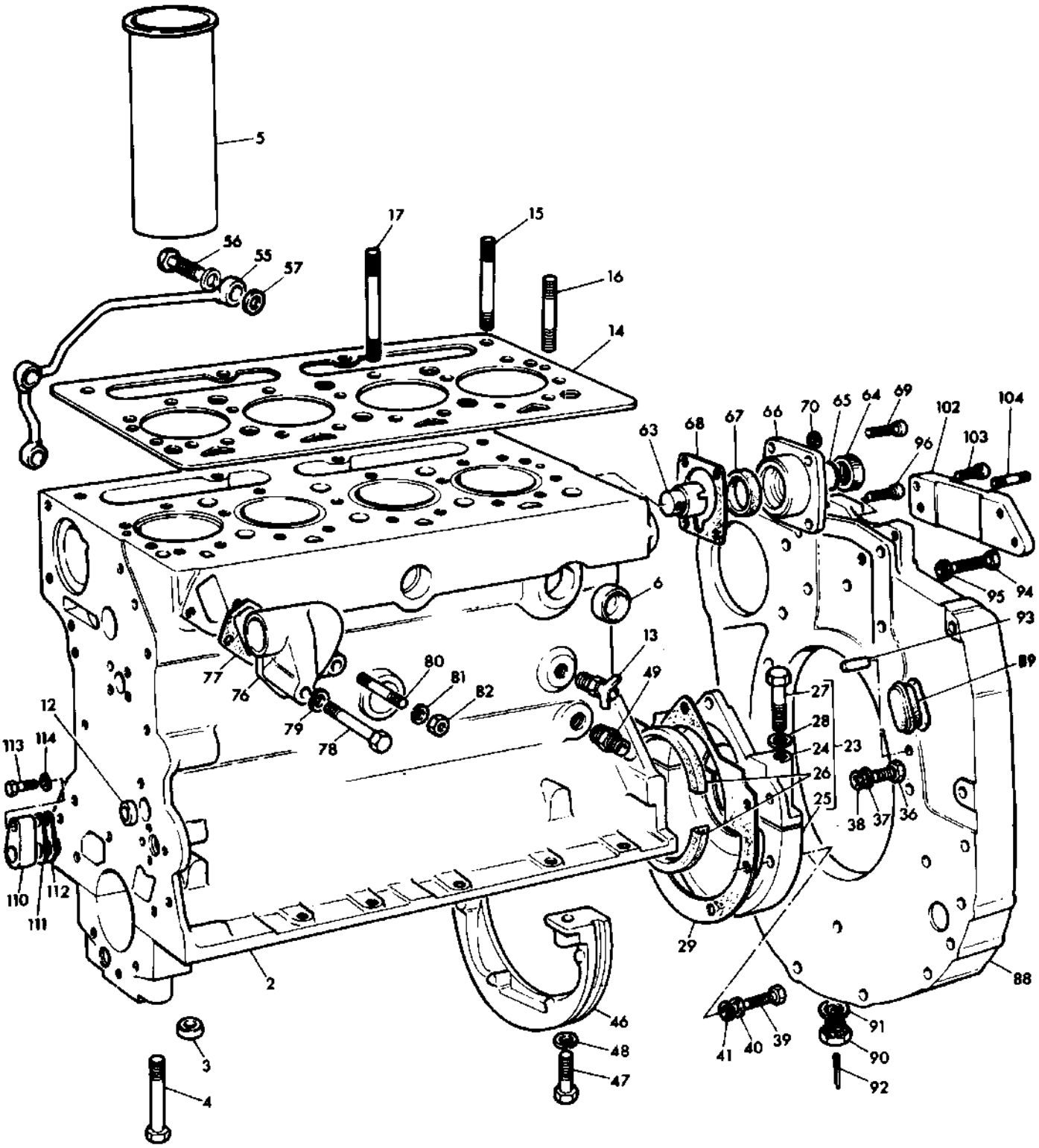

CYLINDER BLOCK AD4.203
BLOC CYLINDRE AD4.203
ZYLINDERBLOCK AD4.203
BLOQUE DE CILINDROS AD4.203

CPO. 1200/3

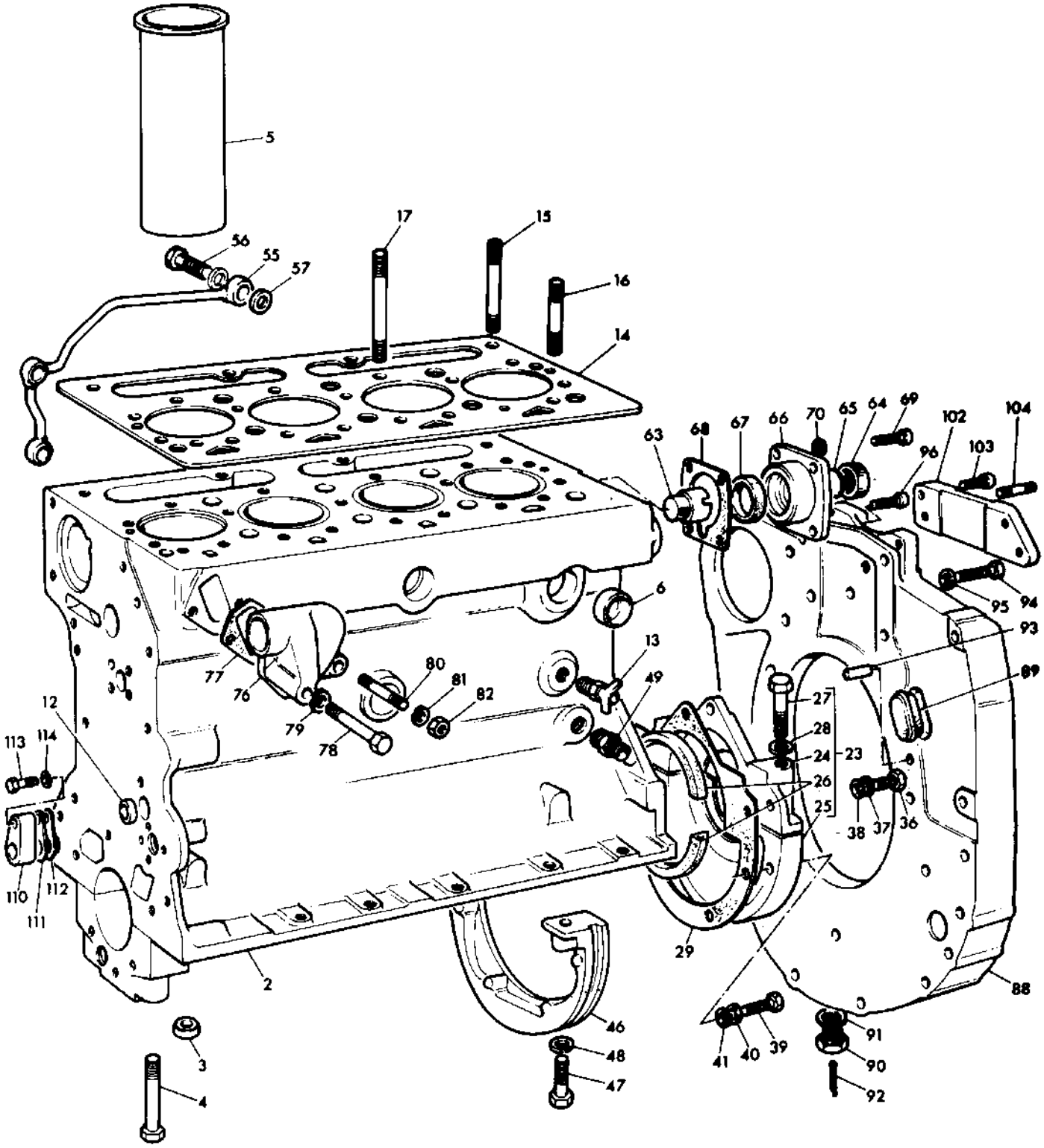

CYLINDER BLOCK AD4.203
BLOC CYLINDRE AD4.203
ZYLINDERBLOCK AD4.203
BLOQUE DE CYLINDROS AD4.203

Ref. No.	Part No.	Description	Designation	Benennung	Descripcion	No. Req.
103	2222138	Capscrew.....	Vis.....	Imbusschraube.....	Tornillo.....	2
104	0828014	Stud.....	Goujon.....	Stiftschraube.....	Vastago.....	2
110	36177511	Distance Piece.....	Entretoise.....	Abstandbuchse.....	Espaciador.....	1
111	36177415	Shim.....	Cale.....	Einstellblech.....	Suplemento.....	14
112	36177409	Shim.....	Cale.....	Einstellblech.....	Suplemento.....	1
113	0096236	Setscrew.....	Vis.....	Sechskantschraube.....	Tornillo.....	1
114	0920053	Washer.....	Rondelle.....	Federring.....	Arandela.....	1

Notes:- (A) 9 off up to engine no. 29A7649
Noter:- 9 utilise jusqu'au moteur no. 29A7649
Bemerkungen:- 9 stueck nur bis motor nr. 29A7649
Notas:- 9 usado hasta el motor no. 29A7649

(B) From engine no. 29A7650
A partir du moteur no. 29A7650
Ab motor nr. 29A7650
Desde el motor no. 29A7650

(C) Up to engine no. 29D2381
Jusqu'au moteur no. 29D2381
Bis motor nr. 29D2381
Hasta el moteur no. 29D2381

(D) From engine no. 29D2382
A partir du moteur no. 29D2382
Ab motor no. 29D2382
Desde el motor no. 29D2382

(E) Up to engine no. 29D5159
Jusqu'au motor no. 29D5159
Bis motor nr. 29D5159
Hasta el motor no. 29D5159

(F) From engine no. 29D5160
A partir du moteur no. 29D5160
Ab motor nr. 29D5160
Desde el motor no. 29D5160

(G) Used only with 37353651
Utiliser avec 37353651 seulement
Nur fuer 37353651
Usada con 37353651 solamente

CYLINDER HEAD AD4.203
CULASSE AD4.203
ZYLINDERKOPF AD4.203
CULATA AD4.203

Ref. No.	Part No.	Description	Designation	Benennung	Descripcion	No. Req.
1(D)	86521	Head	Culasse	Zylinderkopf	Culata	1
2		Order 82612	Commander 82612	Bestelle 82612	Pedir 82612	1
3	0650685	Plug	Bouchon	Verschlusschraube	Tapon	3
4	0650590	Plug	Bouchon	Verschlusschraube	Tapon	4
5	32417117	Plug	Bouchon	Verschlusschraube	Tapon	4
6(E)	0941118	Cover	Couvercle	Deckel	Tapa	1
6(G)	0941203	Cover	Couvercle	Deckel	Tapa	1
7	0490485	Joint	Joint	Dichtung	Junta	1
8(F)	0746052	Setscrew	Vis	Sechskantschraube	Tornillo	2
8(J)	0746053	Setscrew	Vis	Sechskantschraube	Tornillo	4
9	0920052	Washer	Rondelle	Federring	Arandela	6
10	33261723	Guide	Guide de Soupape	Ventilfuchrung	Guia	8
16(K)	31431281	Valve, Inlet	Soupape D'admission	Einlassventil	Valvula	4
17(K)	31431591	Valve, Exhaust	Soupape D'echappement	Auslassventil	Valvula	4
18 (K)(L)	0780007	Spring	Ressort	Ventilfeder	Resorte	1
19(K)	0780006	Spring	Ressort	Ventilfeder	Resorte	8
20(K)	33415133	Seat	Siege	Federteller	Asiento	8
21(K)	0150008	Cap	Coupelle	Federteller	Tapa	8
22(A)(K)	0230001	Cotter	Clavette	Vent Kegelstueck	Reten	1
23	0860012	Tappet	Poussoir	Stoessel	Taque	8
24	0720677	Screw	Vis	Schraube	Tornillo	8
25	0576052	Nut	Ecrou	Sechskantmutter	Tuerca	8
26	33221315	Nut	Ecrou	Sechskantmutter	Tuerca	23
32	36475706	Plate	Plaque de Levage	Aufhaengelasche	Placa	1
33	0746453	Setscrew	Vis	Sechskantschraube	Tornillo	2
34	0920054	Washer	Rondelle	Federring	Arandela	2
35(J)	36177414	Plate	Plaque de Levage	Aufhaengelasche	Placa	1
35(H)	36177418	Plate	Plaque de Levage	Aufhaengelasche	Placa	1
36(J)	0746452	Setscrew	Vis	Sechskantschraube	Tornillo	1
36(H)	2182110	Setscrew	Vis	Sechskantschraube	Tornillo	1
37	0920054	Washer	Rondelle	Federring	Arandela	1
38	36613125	Bracket	Support	Halter	Soporte	1
43	37760262	Body	Corps	Gehaeuse	Cuerpo	1
44	0490024	Joint	Joint	Dichtung	Junta	1
45	0826478	Stud	Goujon	Stiftschraube	Vastago	1
46	0576051	Nut	Ecrou	Sechskantmutter	Tuerca	1
47	0920054	Washer	Rondelle	Federring	Arandela	1
48	0996439	Setscrew	Vis	Sechskantschraube	Tornillo	1
49	0920054	Washer	Rondelle	Federring	Arandela	1
50	0746053	Setscrew	Vis	Sechskantschraube	Tornillo	3
51	0996040	Setscrew	Vis	Sechskantschraube	Tornillo	1
52	0920052	Washer	Rondelle	Federring	Arandela	4
53	2485639	Thermostat	Thermostat	Thermostat	Thermostato	1
59	37746631	Connection	Raccord	Kuehlwasseranschluss	Union	1
60	0490707	Joint	Joint	Dichtung	Junta	1
61	0996432	Setscrew	Vis	Sechskantschraube	Tornillo	2
62	0920054	Washer	Rondelle	Federring	Arandela	2
63	0201390	Connection	Raccord	Kuehlwasserverbingung	Union	1
64	0490702	Joint	Joint	Dichtung	Junta	1
65	0746258	Setscrew	Vis	Sechskantschraube	Tornillo	2
66	0920053	Washer	Rondelle	Federring	Arandela	2
72	37781721	Manifold	Collecteur	Auspuffruemmer	Multiple	1
73	36837409	Joint	Joint	Dichtung	Junta	2
74	0825258	Stud	Goujon	Stiftschraube	Vastago	4
75	0576065	Nut	Ecrou	Sechskantmutter	Tuerca	4
76	0920005	Washer	Rondelle	Federring	Arandela	4
77	0826627	Stud	Goujon	Stiftschraube	Vastago	3
83(B)	35551503	Pipe	Tuyau	Oelleitung	Tubo	1
83(C)	35551504	Pipe	Tuyau	Oelleitung	Tubo	1
84	0095350	Bolt	Boulon	Hohlschraube	Perno	2
85	0920126	Washer	Rondelle	Federring	Arandela	4

Notes:- (A) Serviced in matched pairs
Noter:- Vendu par paire
Bemerkungen:- Nur paarweise lieferbar
Notas:- Suministrado en juego de pares coincidentes

CPO. 1201/2

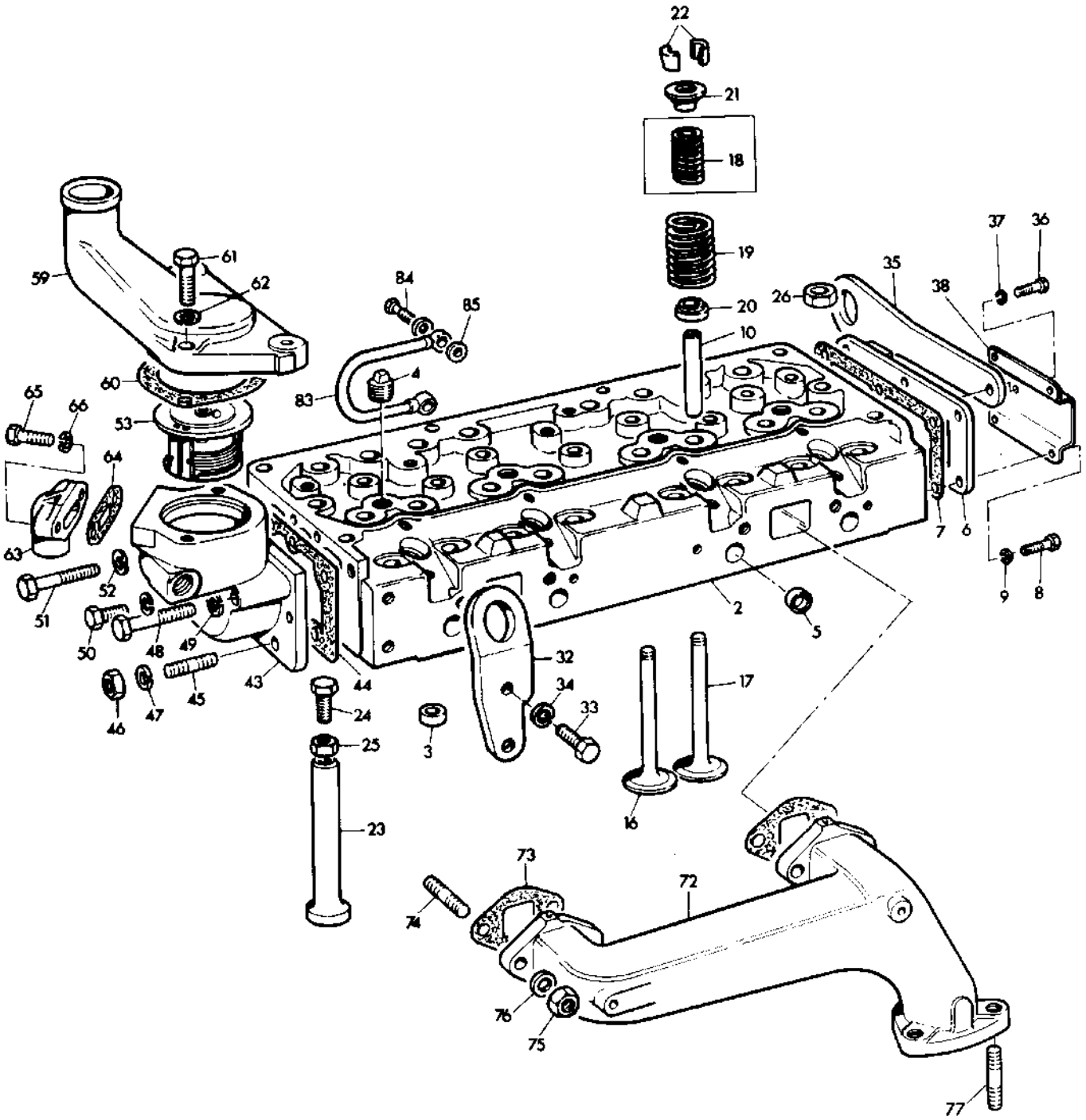
22
21
18
19
20
10
26
35
37
36
38
84
85
83
4
59
61
62
60
53
65
66
64
63
52
51
50
48
49
43
44
45
46
47
24
25
23
3
32
34
33
17
16
2
5
7
6
9
8
73
72
74
76
75
77

CYLINDER HEAD AD4.203
CULASSE AD4.203
ZYLINDERKOPF AD4.203
CULATA AD4.203

CPO. 1201/2

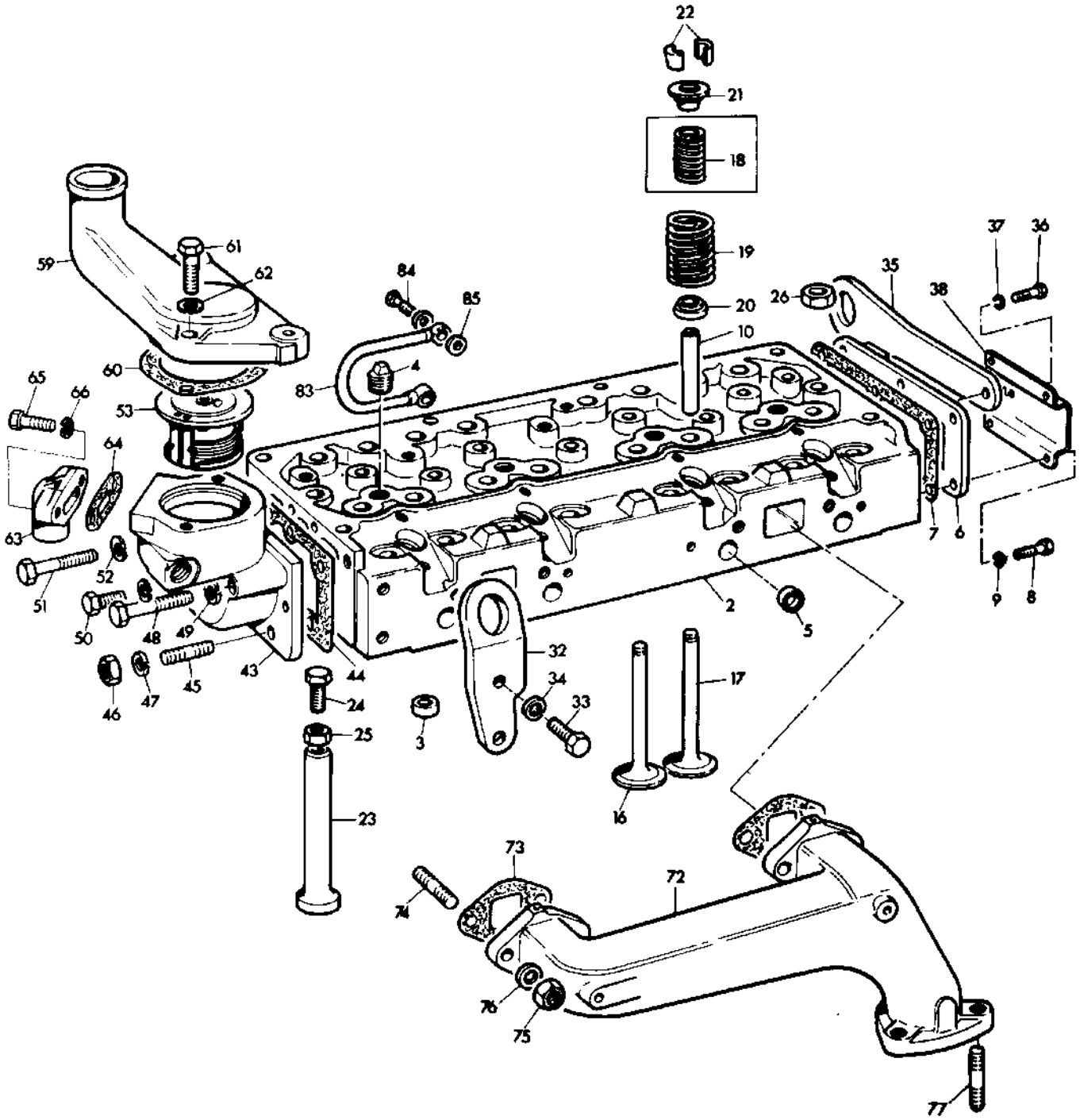

Ref. No.	Part No.	Description	Designation	Benennung	Descripcion	No. Req.

Notes:-
Noter:-
Bemerkungen:-
Notas:-

(B) Up to engine no. 29D2381
Jusqu'au moteur no. 29D2381
Bis motor nr. 29D2381
Hasta el motor no. 29D2381

(C) From engine no. 29D2382
A partir du moteur no. 29D2382
Ab motor nr. 29D2382
Desde el motor no. 29D2382

(D) Use with 36177418, 2182110 and 36613125 up to engine no. 29C0428
Utilise avec 36177418, 2182110 et 36613125 jusqu'au moteur no. 29C0428
Verwende mit 36177418, 2182110 and 36613125, ab motor nr. 29C0428
Usar con 36177418, 2182110 y 36613125 hasta el motor no. 29C0428

(E) Up to engine no. 29C0428, from 29C0429
Use 0941203 with 2 off 0746052, 4 off 0746053, 36177418, 2182110 and 36613125
Jusqu'au moteur no. 29C0428, a partir du moteur no. 29C0429 utilise 0941203 avec 2-0746052, 4-0746053, 36177418, 2182110 et 36613125
Bis motor nr. 29C0428, ab motor nr. 29C0429
Verwende 0941203 mit 2-0746052, 4-0746053, 36177418, 2182110 und 36613125
Hasta el motor nr. 29C0428, desde el motor no. 29C0429 usar 0941203 con 2-0746052, 4-0746053, 36177418, 2182110 y 36613125

(F) 6 off used with 0941118 but not included in 82612
6 utiliser avec 0941118 mais non inclus dans 82612
Traktor 6 mit 0941118, nicht in 82612
6 usado con 0941118, no incluido en 82612

(G) From engine no. 29C0429
A partir du moteur no. 29C0429
Ab motor nr. 29C0429
Desde el motor no. 29C0429

(H) Used with 0941203
Utilise avec 0941203
Traktor mit 0941203
Usado con 0941203

(J) Used with 0941118
Utilise avec 0941118
Traktor mit 0941118
Usado con 0941118

(K) Included in 86521
Inclus aussi dans 86521
Auch enthalten in 86521
Tambien incluye en 86521

(L) No longer required on this application
N'est pas necessaire dans ce cas
Entfaellt bei dieser ausfuehrung
Ahora no se necesita en este caso

CRANKSHAFT, AD4.203
VILEBREQUIN, AD4.203
KURBELWELLE, AD4.203
CIGUENAL, AD4.203

Ref. No.	Part No.	Description	Designation	Benennung	Descripcion	No. Req.
1	85811	Kit.....	Jeu.....	Reparatursatz.....	Juego.....	X
2		Order 85811.....	Comm. 85811.....	Best. 85811.....	Pedir 85811.....	1
3(ABC)	59617	Bearing, Std.....	Coussinet, Std.....	Hauptlager, Std.....	Cojinete, Std.....	1
3(ABC)	59617A	Bearing (-) 0.010"...	Coussinet (-) 0.010".	Hauptlager (-) 0.010"	Cojinete (-) 0.010"..	X
3(ABC)	59617B	Bearing (-) 0.020"...	Coussinet (-) 0.020".	Hauptlager (-) 0.020"	Cojinete (-) 0.020"..	X
3(ABC)	59617C	Bearing (-) 0.030"...	Coussinet (-) 0.030".	Hauptlager (-) 0.030"	Cojinete (-) 0.030"..	X
3(AD)	83437	Bearing, Std.....	Coussinet, Std.....	Hauptlager, Std.....	Cojinete, Std.....	X
3(ABD)	83437A	Bearing (-) 0.010"...	Coussinet (-) 0.010".	Hauptlager (-) 0.010"	Cojinete (-) 0.010"..	X
3(ABD)	83437B	Bearing (-) 0.020"...	Coussinet (-) 0.020".	Hauptlager (-) 0.020"	Cojinete (-) 0.020"..	X
3(ABD)	83437C	Bearing (-) 0.030"...	Coussinet (-) 0.030".	Hauptlager (-) 0.030"	Cojinete (-) 0.030"..	X
4		Order Assembly.....	Comm. Ensemble.....	Best. Kompletteil...	Pedir el Conjunto...	1
5		Order Assembly.....	Comm. Ensemble.....	Best. Kompletteil...	Pedir el Conjunto...	1
6		Order Assembly.....	Comm. Ensemble.....	Best. Kompletteil...	Pedir el Conjunto...	1
7		Order Assembly.....	Comm. Ensemble.....	Best. Kompletteil...	Pedir el Conjunto...	1
8(C)	31137211	Washer, Std.....	Rondelle, Std.....	Axiallager, Std.....	Arandela, Std.....	2
8	31137191	Washer, Std.....	Rondelle, Std.....	Axiallager, Std.....	Arandela, Std.....	2
8(BC)	31137212	Washer (+) 0.007"....	Rondelle (+) 0.007"..	Axiallager (+) 0.007"	Arandela (+) 0.007"..	X
9	31137221	Washer, Std.....	Rondelle, Std.....	Axiallager, Std.....	Arandela, Std.....	2
9	31137201	Washer, Std.....	Rondelle, Std.....	Axiallager, Std.....	Arandela, Std.....	2
9(B)	31137222	Washer (+) 0.007"....	Rondelle (+) 0.007"..	Axiallager (+) 0.007"	Arandela (+) 0.007"..	X
10(A)	85035	Bearing, Std.....	Coussinet, Std.....	Pleuelager, Std.....	Cojinete, Std.....	X
10(AB)	85035A	Bearing (-) 0.010"...	Coussinet (-) 0.010".	Pleuelager (-) 0.010"	Cojinete (-) 0.010"..	X
10(AB)	85035B	Bearing (-) 0.020"...	Coussinet (-) 0.020".	Pleuelager (-) 0.020"	Cojinete (-) 0.020"..	X
10(AB)	85035C	Bearing (-) 0.030"...	Coussinet (-) 0.030".	Pleuelager (-) 0.030"	Cojinete (-) 0.030"..	X
11		Order Assembly.....	Comm. Ensemble.....	Best. Kompletteil...	Pedir el Conjunto...	X
17(D)	84774	Rod.....	Bielle.....	Pleuelstange.....	Biela.....	4
18		Order 84774.....	Comm. 84774.....	Best. 84774.....	Pedir 84774.....	1
19		Order 84774.....	Comm. 84774.....	Best. 84774.....	Pedir 84774.....	1
20	0095250	Bolt.....	Boulon.....	Bolzen.....	Perno.....	2
21	33[illegible]319	Nut.....	Ecrou.....	Sechskantmutter.....	Tuerca.....	2
22	0050119	Bush.....	Bague.....	Pleuelbuchse.....	Buje.....	1
28(E)	82112	Piston.....	Piston.....	Kolben.....	Piston.....	4
29(E)	82111	Piston.....	Piston.....	Kolben.....	Piston.....	1
30(E)		Order 82111.....	Comm. 82111.....	Best. 82111.....	Pedir 82111.....	1
31(E)		Order 82111.....	Comm. 82111.....	Best. 82111.....	Pedir 82111.....	1
32(E)	0170001	Circlip.....	Circlip.....	Sicherungsring.....	Aro Reten.....	2
33(E)	84957	Kit.....	Jeu.....	Reparatursatz.....	Juego.....	X
34		Order 84957.....	Comm. 84957.....	Best. 84957.....	Pedir 84957.....	1
35		Order 84957.....	Comm. 84957.....	Best. 84957.....	Pedir 84957.....	1
36		Order 84957.....	Comm. 84957.....	Best. 84957.....	Pedir 84957.....	4
37		Order 84957.....	Comm. 84957.....	Best. 84957.....	Pedir 84957.....	1
38		Order 84957.....	Comm. 84957.....	Best. 84957.....	Pedir 84957.....	1
39	82120	Kit.....	Jeu.....	Reparatursatz.....	Juego.....	X
39(F)	82119	Kit, Piston.....	Jeu, Piston.....	Reparatursatz, Kolben	Juego, Piston.....	4
46	0999961	Flywheel.....	Volant.....	Schwungrad.....	Volante.....	1
47		Order 0999961.....	Comm. 0999961.....	Best. 0999961.....	Pedir 0999961.....	1
48	0410236	Ring.....	Couronne Demarreur...	Anlasszahnkranz.....	Corona.....	1
49	32162203	Setscrew.....	Vis.....	Sechskantschraube.....	Tornillo.....	6
50	0921062	Tabwasher.....	Frein a Vis.....	Sicherungsblech.....	Arandela.....	3
56	0410228	Gear.....	Pignon.....	Zahnrad.....	Engranaje.....	1
57	0330934	Distance Piece.....	Entretoise.....	Abstandbuchse.....	Espaciador.....	1
58	31148676	Pulley.....	Poulie.....	Keilriemenscheibe.....	Polea.....	1
59	36271704	Key.....	Clavette.....	Scheibenfeder.....	Chaveta.....	1
60	0745138	Setscrew.....	Vis.....	Sechskantschraube.....	Tornillo.....	1
61	33125112	Washer.....	Rondelle.....	Scheibe.....	Arandela.....	1

Notes:- (A) Bearings are pre-finished
Noter:- Les coussinets sont pre-finis
Bemerkungen:- Fertiglager
Notas:- Los cojinetes son preacabados
(B) Not included in crankshaft kit 85811
Non inclus dans le jeu 85811
Nicht enthalten in reparatursatz 85811
No incluido en el juego 85811

CPO. 3225

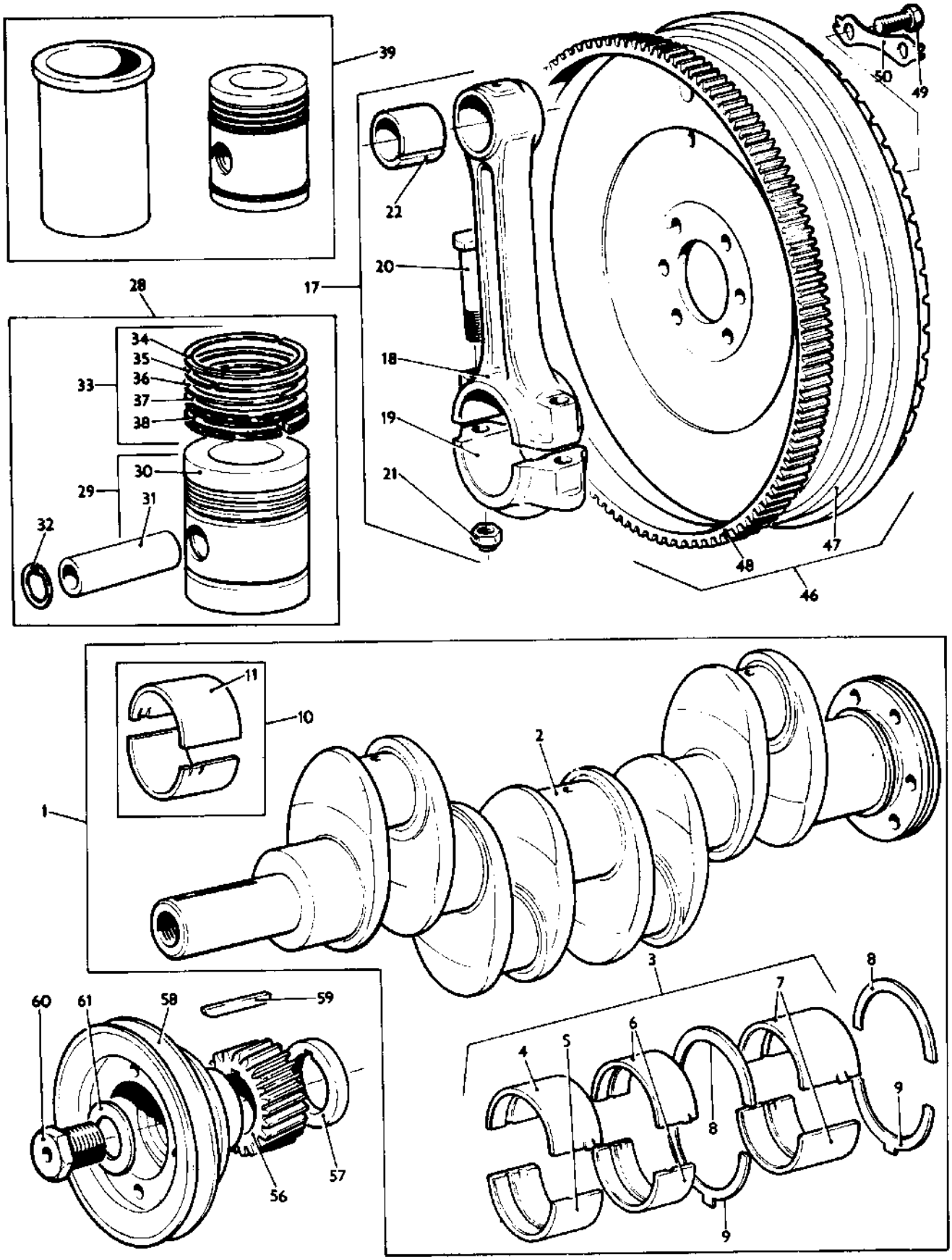
39
22
20
17
18
19
21
50
49
47
48
46
28
34
35
36
33
37
38
30
29
31
32
11
10
1
2
3
8
7
6
4
5
8
9
9
60
61
58
59
56
57

CRANKSHAFT AD4.203
VILEBREQUIN AD4.203
KURBELWELLE AD4.203
CIGUENAL AD4.203

CPO. 3225

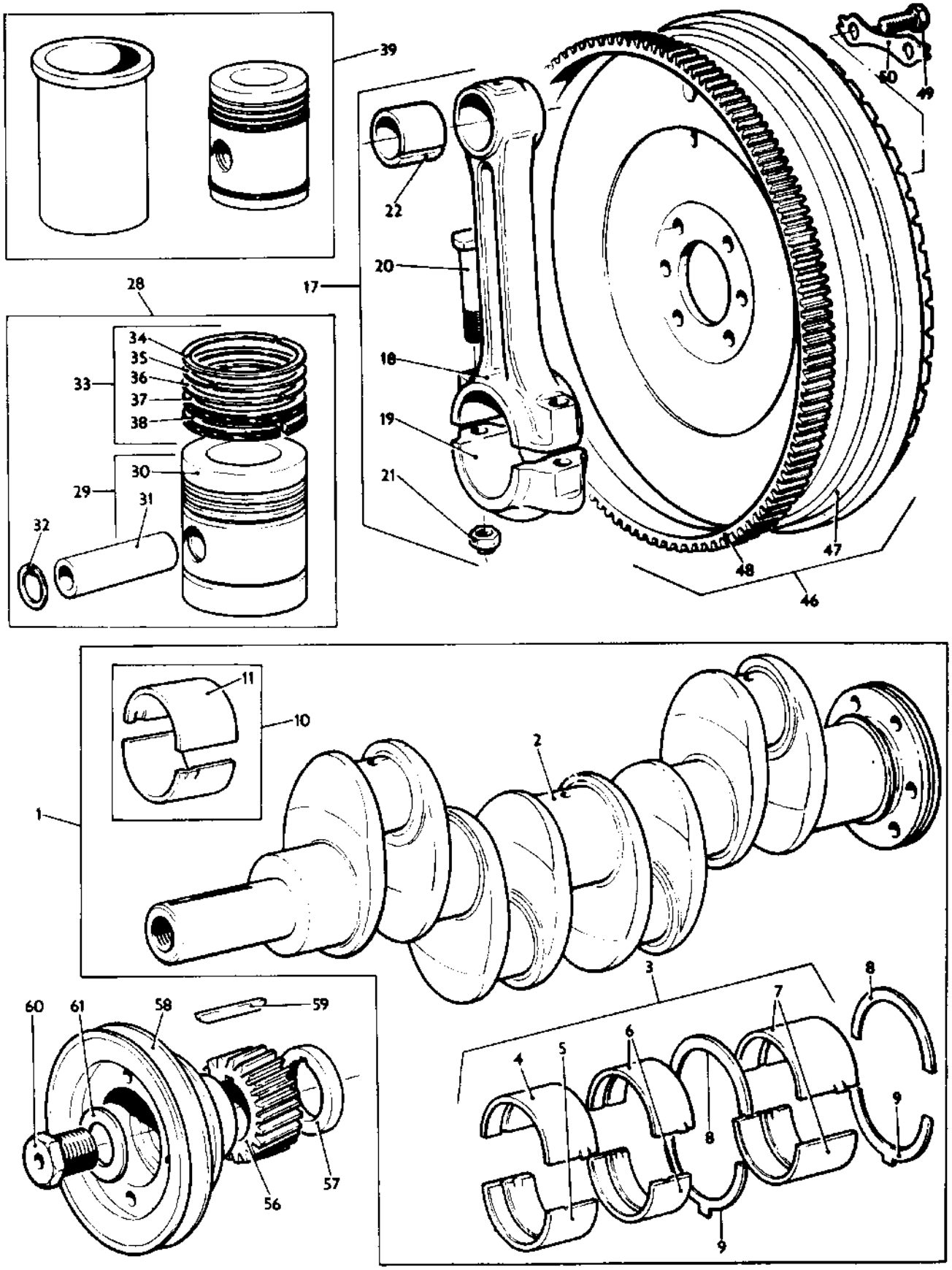

Ref. No.	Part No.	Description	Designation	Benennung	Descripcion	No. Req.

Notes:- (C) Up to engine No. 29D3533, from 29D3570 up to 29D3669, from 29D3736 up to 29D3801, used only with crankshaft 31315144

Noter:- Jusqu'au moteur No. 29D3533, a partirdu No. 29D3570 jusqu'au 29D3669 a partir du 29D3736 jusqu'au 29D3801, utilise avec le vilebrequin 31315144 seulement

Bemerkungen:- Bis motor Nr. 29D3533, ab. Nr. 29D3570 bis Nr. 29D3669, ab. Nr. 29D3736 bis Nr. 29D3801, nur fuer kurbelwelle 31315144

Notas:- Hasta el motor No. 29D3535, desde el No. 29D3570 hasta el No. 29D3669, desde el No. 29D3736 hasta el No. 29D3801 usar con ciguenal 31315144 solemente

(D) From engine No. 29D3534 up to 29D3569, from 29D3670 up to 29D3735, from 29D3802 used only with crankshaft 31315145
A partir de moteur No. 29D3534 jusqu'au 29D3569 a partir de 29D3670 jusqu'au 29D3735, a partir de 29D3802, utilise avec le vilebrequin 31315145 seulement
Ab motor Nr. 29D3534 bis Nr. 29D3569, ab Nr. 29D3670 bis 29D3735, ab Nr. 29D3802, nur fuer kurbelwelle 31315145
Desde el motor No.29D3534 hasta el No. 29D3569, desde el No. 29D3670 hasta el No. 29D3735, desde el No. 29D3802, usar con ciguenal 31315145 solemente

(E) Included in kit 82119
Inclus dans le jeu 82119
Enthalten in reparatursatz 82119
Incluye en el juego 82119

(F) Includes items marked (E)
Comprend les pieces marquees (E)
Enschl. allter mit (E) gekennzeichneten tiele
Incluye las piezas marcados con (E)

CYLINDER HEAD COVER AD4.203
CACHE-CULBUTEURES AD4.203
ZYLINDERKOPFDECKEL AD4.203
TAPA DE CULATA AD4.203

Ref. No.	Part No.	Description	Désignation	Benennung	Descripción	No. Req.
1	37188559	Cover	Couvercle	Zylinderkopfdeckel	Tapa	1
2	36811112	Joint	Joint	Dichtung	Junta	1
3	0576102	Nut	Ecrou	Sechskantmutter	Tuerca	3
4	0920497	Washer	Rondelle	Scheibe	Arandela	3
5	0921337	Washer	Rondelle	Lederscheibe	Arandela	3
11	35732548	Pipe	Tuyau	Rohr	Tubo	1
12	34828432	Hose	Durite	Schlauch	Manguera	1
13	0180103	Clip	Collier	Schelle	Abrazadera	2
14	0180194	Clip	Collier	Schelle	Abrazadera	1
19	55437	Shaft	Rampe de culbuteurs	Kipphebelwelle	Eje	1
20	52703	Shaft	Arbre	Kipphebelwelle	Eje	1
21		Order 52703	Commande 52703	Bestelle 52703	Pedir 52703	1
22	0650507	Plug	Bouchon	Verschlussdeckel	Tapón	2
23	0170033	Circlip	Circlip	Sicherungsring	Aro reten	2
24	0780009	Spring	Ressort	Feder	Resorte	4
25	0760001	Shim	Cale	Einstellblech	Suplemento	X
26	0101138	Bracket	Support	Halter	Soporte	5
27	0520430	Lever R.H.	Levier D.	Kipphebel R.	Palanca D.	4
28	0520429	Lever L.H.	Levier G.	Kipphebel L.	Palanca I.	4
29	0330517	Distance-piece	Entretoise	Abstandbuchse	Espaciador	4
30	0330510	Distance-piece	Entretoise	Abstandbuchse	Espaciador	1
31	0994748	Pipe	Tuyau	Rohr	Tubo	1
37	0571351	Nut	Ecrou	Ueberwurfmutter	Tuerca	1
38	0566002	Olive	Olive	Dichtkegel	Oliva	1
39	0825241	Stud	Goujon	Stiftschraube	Vástago	3
40	0826479	Stud	Goujon	Stiftschraube	Vástago	2
41	2211283	Nut	Ecrou	Sechskantmutter	Tuerca	5
42	0920004	Washer	Rondelle	Scheibe	Arandela	5

CPO. 1203/1

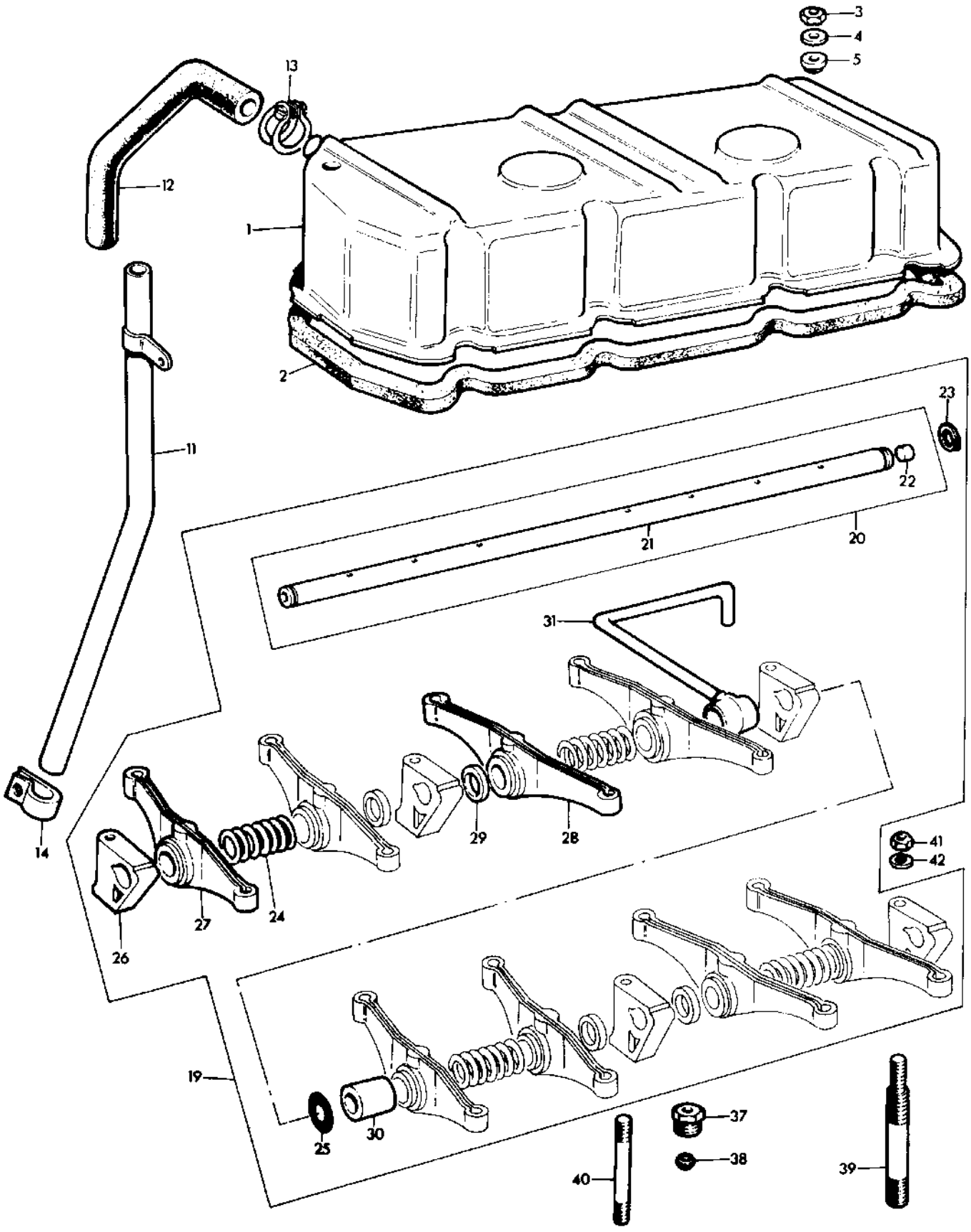
3
4
5
13
12
1
2
11
23
22
21
20
31
14
29
28
41
42
27
24
26
19
25
30
37
38
40
39

AIR INDUCTION SYSTEM AD4.203
SYSTEME D'ADMISSION D'AIR AD4.203
LUFTANSAUGGEHAEUSE AD4.203
SISTEME DE INDUCCION DE AIRE AD4.203

CPO. 1204

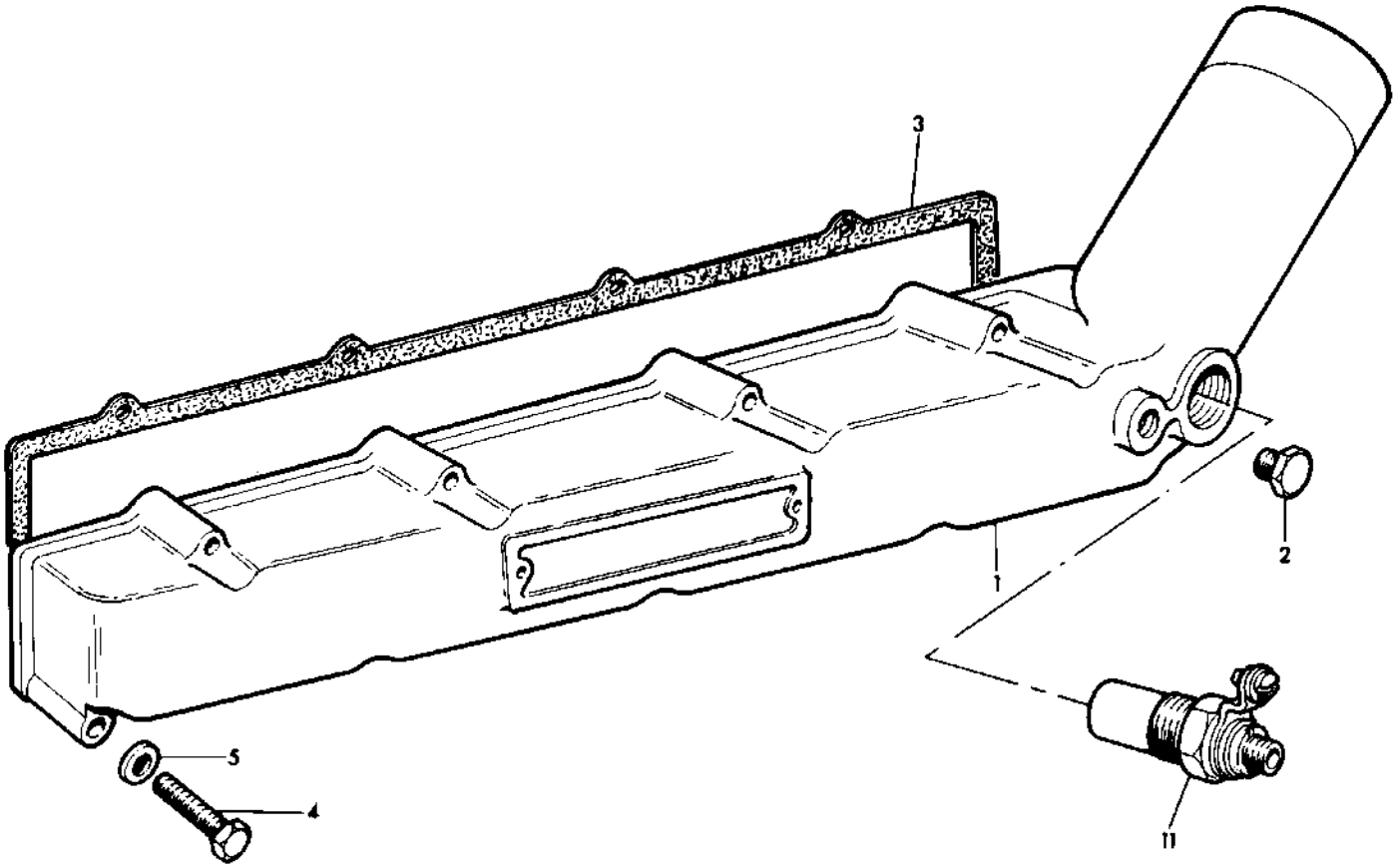

AIR INDUCTION SYSTEM AD4.203
SYSTEME D'ADMISSION D'AIR AD4.203
LUFTANSAUGGEHAEUSE AD4.203
SISTEMA DE INDUCCION DE AIRE AD4.203

Ref. No.	Part No.	Description	Désignation	Benennung	Descripción	No. Req.
1	37786241	Manifold	Collecteur	Ansaugkruemmer	Múltiple	1
2	0650204	Plug	Bouchon	Verschlussschraube	Tapon	1
3	36867116	Joint	Joint	Dichtung	Junta	1
4	0746019	Setscrew	Vis	Sechskantschraube	Tornillo	9
5	2411151	Washer	Rondelle	Scheibe	Arandela	9
11 (A)	1854050	Heater	Thermostart	Thermostart	Calentador	1

Notes:- (A) Serviced by Messrs. C.A.V. Ltd.
Noter:- Fournies par C.A.V. Ltd.
Bemerkungen:- C.A.V. Ltd., - Lieferteile
Notas:- Suministrados por C.A.V. Ltd.

TIMING GEAR AD4.203
DISTRIBUTION AD4.203
STEUERGETRIEBE AD4.203
DISTRIBUCION AD4.203

Ref. No.	Part No.	Description	Designation	Benennung	Descripcion	No. Req.
1	0140034	Camshaft	Arbre a Cames	Nockenwelle	Arbol de Levas	1
2	0410231	Gear	Pignon	Nockenwellenrad	Engranaje	1
3	0746254	Setscrew	Vis	Sechskantschraube	Tornillo	3
4	0920053	Washer	Rondelle	Federring	Arandela	3
5	0941081	Plate	Plaque de Poussee	Anlaufring	Arandela	1
6	0610904	Pin	Pion	Stift	Pasador	1
12	0450035	Hub	Moyeu	Nabe	Cubo	1
13	0410227	Gear	Pignon	Zwischenrad	Engranaje	1
14	0941082	Plate	Plaque	Sicherungsplatte	Placa	1
15	0826434	Stud	Goujon	Stiftschraube	Vastago	3
16	0576051	Nut	Ecrou	Sechskantmutter	Tuerca	3
17	0921246	Tabwasher	Frein d'ecrou	Sicherungsblech	Arandela	1
23	0450035	Hub	Moyeu	Nabe	Cubo	1
24	41115004	Gear	Pignon	Zwischenrad	Engranaje	1
25		Order 41115004	Comm. 41115004	Best. 41115004	Pedir 41115004	1
26	0050345	Bush	Bague	Buchse	Buje	2
27	0941082	Plate	Plaque	Sicherungsplatte	Placa	1
28	0826434	Stud	Goujon	Stiftschraube	Vastago	3
29	0576051	Nut	Ecrou	Sechskantmutter	Tuerca	3
30	0921246	Tabwasher	Frein D'ecrou	Sicherungsblech	Arandela	1
36(A)	37161581	Housing	Carter	Gehaeuse	Caja	1
36(B)	37161651	Housing	Carter	Gehaeuse	Caja	1
37	36814116	Joint	Joint	Dichtung	Junta	1
38	0350015	Dowel	Pion	Stift	Espiga	2
39	0746355	Setscrew	Vis	Sechskantschraube	Tornillo	4
40	0920299	Washer	Rondelle	Federring	Arandela	4
41	33114118	Shim	Cale	Einstellblech	Suplemento	4
42	0096201	Setscrew	Vis	Sechskantschraube	Tornillo	1
43	0746255	Setscrew	Vis	Sechskantschraube	Tornillo	8
44	0920003	Washer	Rondelle	Federring	Arandela	8
45	0920053	Washer	Rondelle	Federring	Arandela	9
51	37556142	Cover	Couvercle	Deckel	Tapa	1
52	2234040	Bolt	Boulon	Bolzen	Perno	3
53	2238153	Nut	Ecrou	Sechskantmutter	Tuerca	3
54	0920054	Washer	Rondelle	Federring	Arandela	3
60(A)	83151	Cover	Couvercle	Deckel	Tapa	1
60(B)	84195	Cover	Couvercle	Deckel	Tapa	1
61(A)		Order 83151	Comm. 83151	Best. 83151	Pedir 83151	1
61(B)	37167811	Order 84195	Comm. 84195	Best. 84195	Pedir 84195	1
62	36171114	Plate	Plaquette	Federplatte	Placa	1
63	0690061	Rivet	Rivet	Niet	Remache	2
64(C)	36813144	Joint	Joint	Dichtung	Junta	1
65(B)	37537481	Cover	Couvercle	Deckel	Tapa	1
66(B)	36853515	Joint	Joint	Dichtung	Junta	1
67(B)	0748415	Setscrew	Vis	Sechskantschraube	Tornillo	2
68(B)	0748418	Setscrew	Vis	Sechskantschraube	Tornillo	2
69(B)	0920053	Washer	Rondelle	Federring	Arandela	4
70(D)	2414111	Seal	Joint Torique	Dichtring	Sello	1
71	41326905	Cover	Couvercle	Deckel	Tapa	1
72		Order 41326905	Comm. 41326905	Best. 41326905	Pedir 41326905	1
73	2487854	Cap	Bouchon	Deckel	Tapa	1
74		Order 2487854	Comm. 2487854	Best. 2487854	Pedir 2487854	1
75	24870001	Joint	Joint	Dichtring	Sello	1
76	36862512	Joint	Joint	Dichtung	Junta	1
77	0748352	Setscrew	Vis	Sechskantschraube	Tornillo	6
78	0920103	Washer	Rondelle	Scheibe	Arandela	6
79	0746211	Setscrew	Vis	Sechskantschraube	Tornillo	8
80	0920053	Washer	Rondelle	Federring	Arandela	8
86(E)	0748404	Setscrew	Vis	Sechskantschraube	Tornillo	6
87(F)	0748418	Setscrew	Vis	Sechskantschraube	Tornillo	3
88	0748418	Setscrew	Vis	Sechskantschraube	Tornillo	1
89	0920053	Washer	Rondelle	Federring	Arandela	10
90	0096441	Setscrew	Vis	Sechskantschraube	Tornillo	2
91	0920054	Washer	Rondelle	Federring	Arandela	2
97	37354381	Cover	Couvercle	Deckel	Tapa	1

TIMING GEAR AD4.203
DISTRIBUTION AD4.203
STEUERGETRIEBE AD4.203
DISTRIBUCION AD4.203

CPO. 1205/2

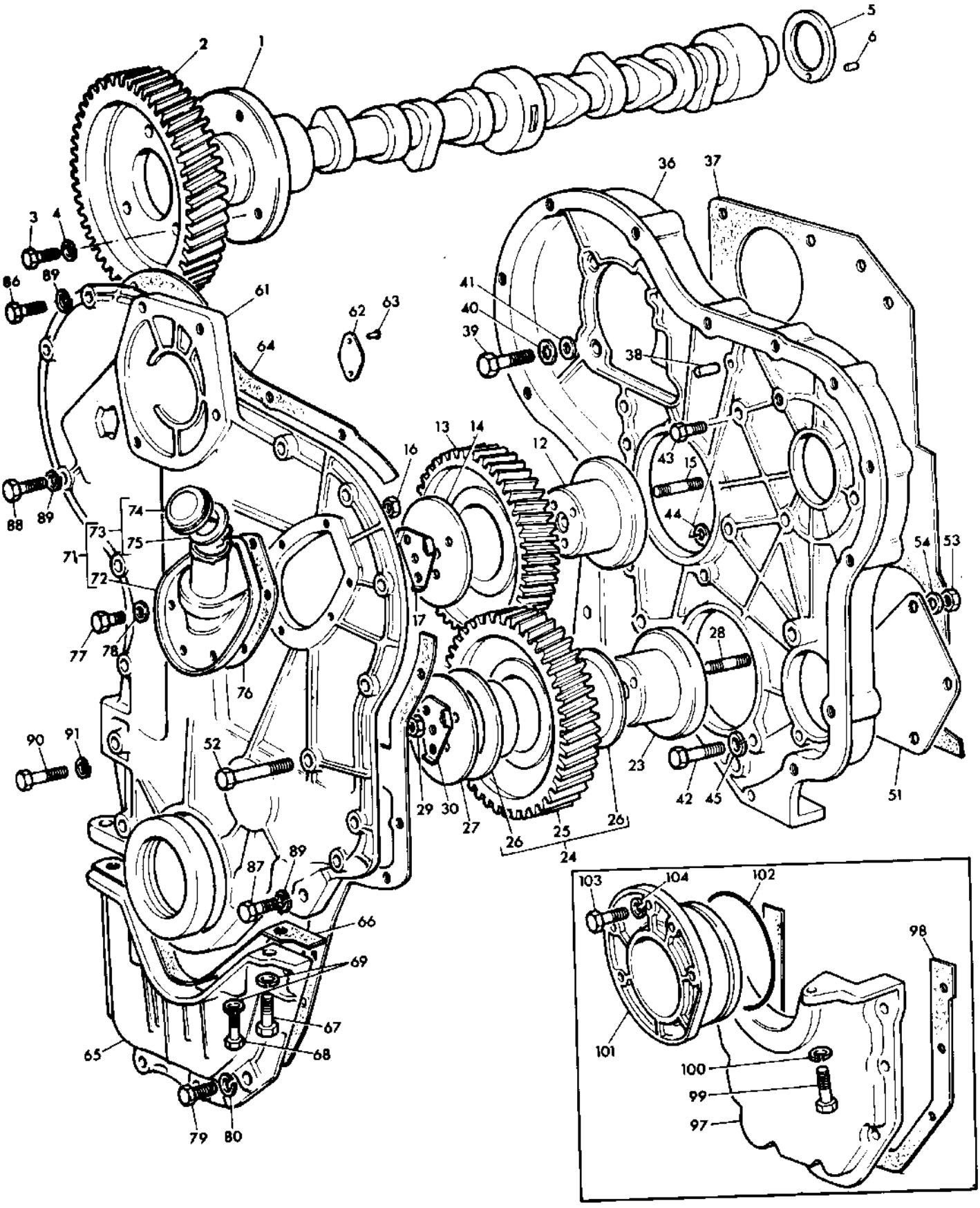

TIMING GEAR AD4.203
DISTRIBUTION AD4.203
STEUERGETRIEBE AD4.203
DISTRIBUCION AD4.203

CPO. 1205/2

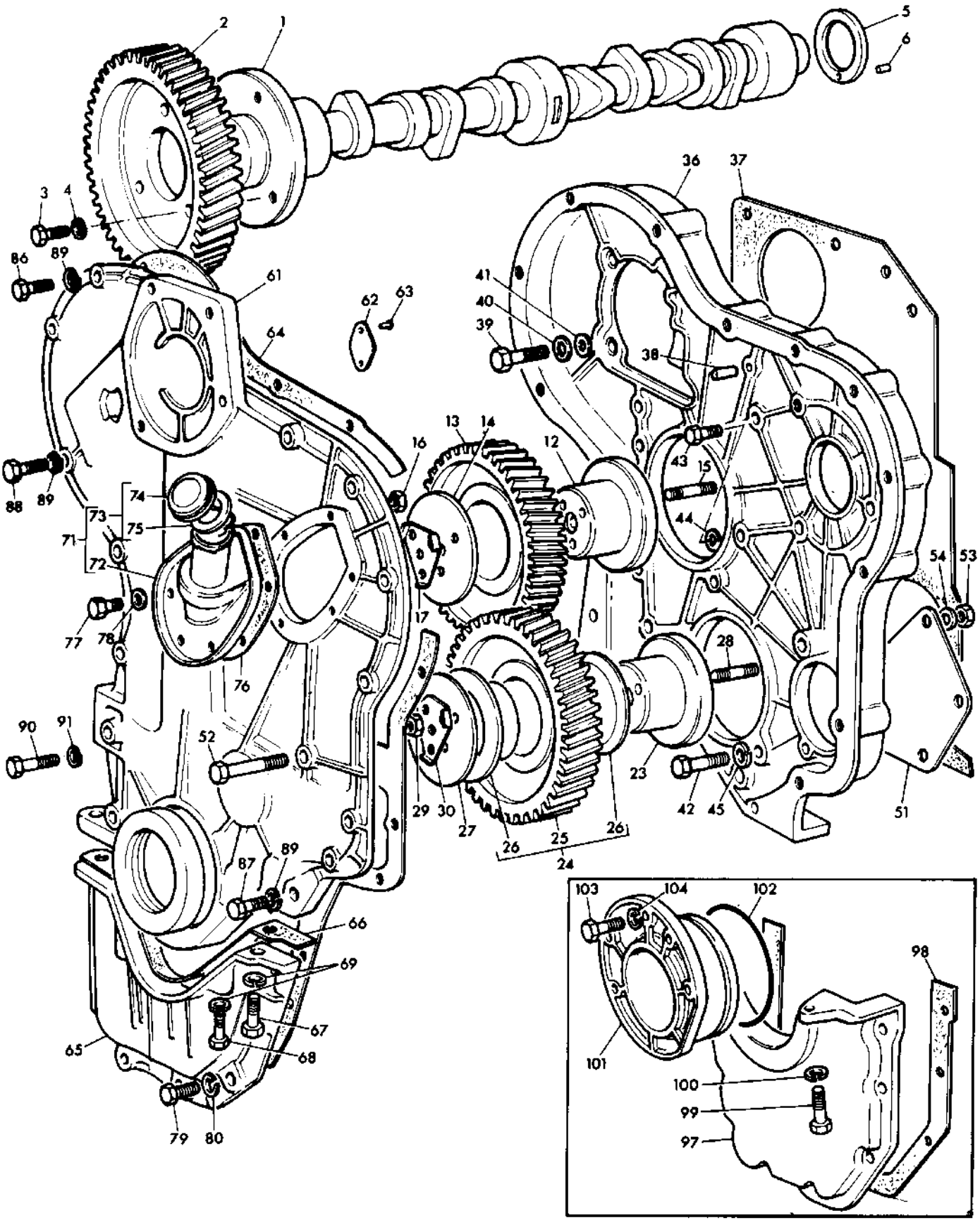

Ref. No.	Part No.	Description	Designation	Benennung	Descripcion	No. Req.
98(G)	36865108	Joint	Joint	Dichtung	Junta	1
99(A)	0748414	Setscrew	Vis	Sechskantschraube	Tornillo	2
100(A)	0920053	Washer	Rondelle	Federring	Arandela	2
101(A)	37513581	Housing	Carter	Gehaeuse	Caja	1
102(A)	2415745	Ring	Collier	Ring	Aro	1
103(A)	0748412	Setscrew	Vis	Sechskantschraube	Tornillo	4
104(A)	0920053	Washer	Rondelle	Federring	Arandela	4

Notes:-
Noter:-
Bemerkungen:-
Notas:-

(A) Up to engine no. 29C1083
Jusqu'au moteur no. 29C1083
Bis motor nr. 29C1083
Hasta el motor no. 29C1083

(B) From engine no. 29C1084
A partir de moteur no. 29C1084
Ab motor - Nr. 29C1084
Desde el motor no.29C1084

(C) Not included in 84195
Non inclus dans 84195
Nicht in 84195 enthalten
No incluido en 84195

(D) Not included in 83151
Non inclus dans 83151
Nicht in 83151 enthalten
No incluido en 83151

(E) 8 fitted up to engine no. 29C1083
8 montes jusqu'au moteur no. 29C1083
Bis motor nr. 29C1083 8 stueck
8 colocados hasta el motor No. 29C1083

(F) 1 fitted up to engine no. 29C1083
1 montes jusqu'au No. 29C1083
Bis motor nr. 29C1083 1 stueck
1 colocado hasta el motor no. 29C1083

(G) No longer required on this application
N'est plus necessaire dans ce cas
Entfaellt bei dieser ausfuehrung
Ahora no se necesita en este cajo

LUBRICATING OIL SUMP AD4.203
CARTER D'HUILE AD4.203
OELWANNE AD4.203
CARTER DEL MOTOR AD4.203

Ref. No.	Part No.	Description	Designation	Benennung	Descripcion	No. Req.
1(L,M,H)	37173451	Sump	Carter	Oelwanne	Carter	1
1(A)	37173453	Sump	Carter	Oelwanne	Carter	1
2(B)	0650540	Plug	Bouchon	Oelablasschraube	Tapon	1
3(C)	2487004	Plug	Bouchon	Oelablasschraube	Tapon	1
4(C)	2411160	Washer	Rondelle	Scheibe	Arandela	1
5	37725437	Strainer	Crepine	Oelsieb	Colador	1
6	31747109	Spring	Ressort	Feder	Resorte	1
7(A)(D)	0999717	Joint	Joint	Dichtung	Junta	1
7(B)(E)	41424202	Joint	Joint	Dichtung	Junta	1
7(H)	41424203	Joint	Joint	Dichtung	Junta	1 Pr
8	36884108	Joint	Joint	Dichtung	Junta	1
9	0746201	Setscrew	Vis	Sechskantschraube	Tornillo	6
9(N)	354 289 X1	Bolt	Boulon	Sechskantschraube	Perno	2
10(F)	2185034	Setscrew	Vis	Sechskantschraube	Tornillo	6
10(H)	32523405	Stud	Goujon	Stiftschraube	Vastago	6
11(G)	0920053	Washer	Rondelle	Federring	Arandela	6
12	0746613	Setscrew	Vis	Sechskantschraube	Tornillo	2
13	0920055	Washer	Rondelle	Federring	Arandela	2
14	0826413	Stud	Goujon	Stiftschraube	Vastago	2
15	0576051	Nut	Ecrou	Sechskantmutter	Tuerca	2
16	0920054	Washer	Rondelle	Federring	Arandela	2
17	2211315	Nut	Ecrou	Sechskantmutter	Tuerca	6
20	31786412	Dipstick	Jauge	Oelmesstab	Varilla Nivel	1
21		Order 31786412	Commander 31786412	Bestelle 31786412	Pedir 31786412	1
22	33812108	Washer	Rondelle	Dichtring	Arandela	1
23	33242407	Tube	Tube	Rohr	Tubo	1
29	35737193	Pipe	Tuyau	Rohr	Tubo	1
30	36174115	Flange	Rebord	Flansch	Pestana	1
31	0640144	Seal	Joint Torique	Dichtring	Sello	1
32	0746254	Setscrew	Vis	Sechskantschraube	Tornillo	2
33	0920053	Washer	Rondelle	Federring	Arandela	2
34	0746052	Setscrew	Vis	Sechskantschraube	Tornillo	1
35	0920052	Washer	Rondelle	Federring	Arandela	1
40	41314087	Pump	Pompe A Huile	Oelpumpe	Bomba	1
41		Order 41314087	Commander 41314087	Bestelle 41314087	Pedir 41314087	1
42	2415811	Ring	Joint Torique	'O' Ring	Sello 'O'	1
43(J)	0630082	Plunger	Plongeur	Ueberdruckventil	Embolo	1
43	32712715	Plunger	Plongeur	Ueberdruckventil	Embolo	1
44(K)	0780312	Spring	Ressort	Feder	Resorte	1
44	31742128	Spring	Ressort	Feder	Resorte	1
45	0150144	Cap	Chapeau	Kappe	Tapa	1
46	0610011	Pin	Goupille	Splint	Pasador	1
47	0746254	Setscrew	Vis	Sechskantschraube	Tornillo	3
48	0920299	Washer	Rondelle	Federring	Arandela	3
49	0994967	Gear	Pignon	Zahnrad	Engranaje	1
50		Order 0994967	Commander 0994967	Bestelle 0994967	Pedir 0994967	1
51	0050344	Bush	Bague	Buchse	Buje	1
52	0921241	Washer	Rondelle	Scheibe	Arandela	1
53	0180831	Clip	Collier	Sicherungsring	Reten	1
59	34715124	Pipe	Tube	Rohr	Tubo	1
60	33532121	Nut	Ecrou	Ueberwurfmutter	Tuerca	2
61	0560244	Olive	Olive	Dichtkegel	Oliva	2

Notes:- (A) From engine no. 29A4291. Up to engine no. 29D2381
Noter:- Use 37171523 with 2487004 and 2411160
Bemerkungen:- A partir du moteur no. 29A4291. Jusqu'au Moteur
Notas:- No. 29D2381 utilise 37171523 avec 2487004, 2411160
Ab motor - nr. 29A4291. Bis motor no. 29D2381
verwende 3717523 mit 2487004, 2411160
Desde el motor no. 29A4291. Hasta el motor
no. 29D2381 usar 37171523 con 2487004, 2411160

(B) Used with early sump 37171521
Utilise avec le premier carter 37171521
Fuer oelwanne 37171521 aeltere ausfuehring
Usado con el carter anterior no. 37171521

(C) Used with sump 37171523
Utilise avec le carter 37171523
Nur fuer oelwanne 37171523
Usado con el carter no. 37171523

CPO. 1206/2

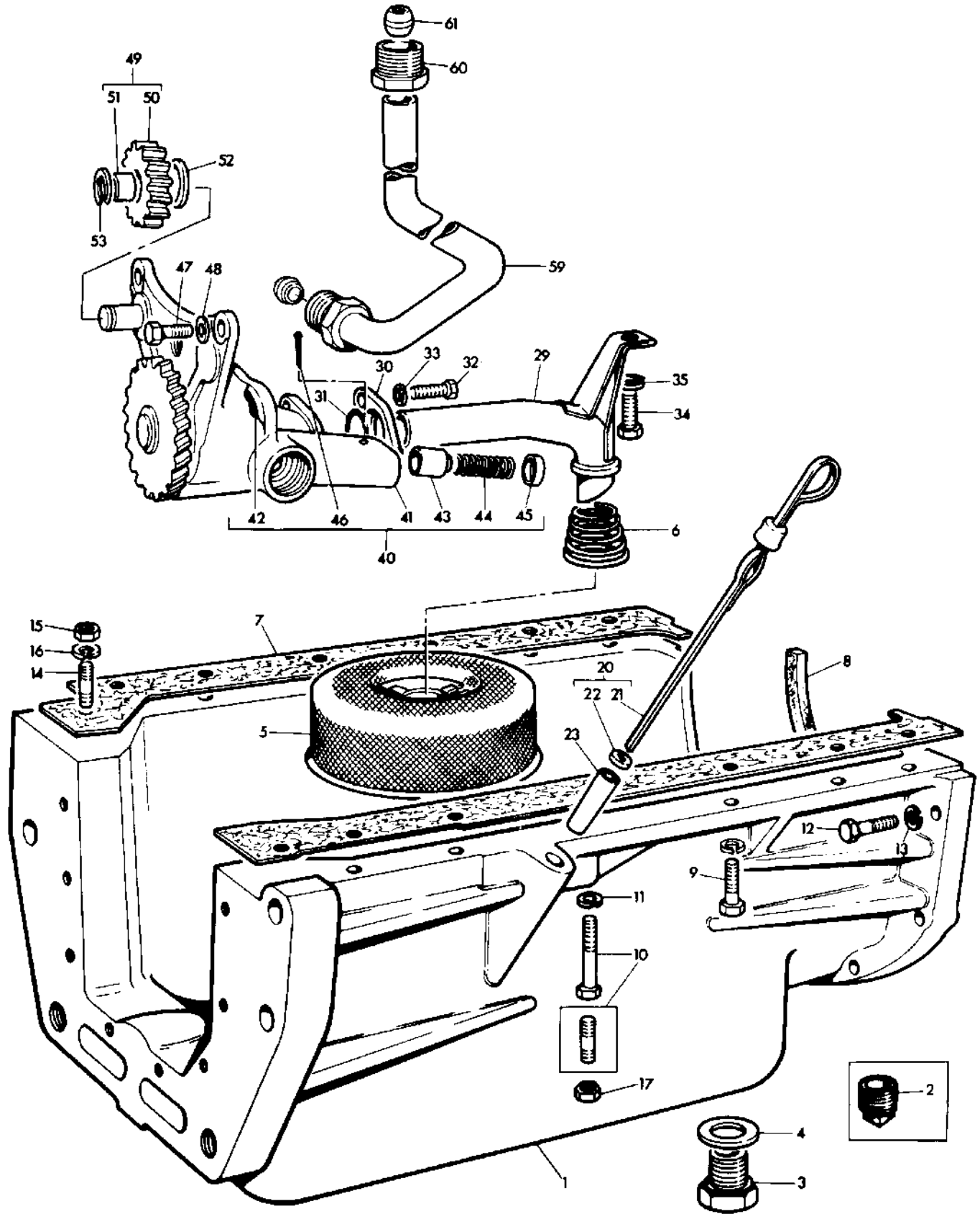
61
60
49
51
50
52
53
59
47
48
30
33
32
29
35
31
34
42
46
41
43
44
45
40
6
15
16
14
7
8
20
22
21
5
23
12
13
9
11
10
17
2
4
1
3

LUBRICATING OIL SUMP AD4.203
CARTER D'HUILE AD4.203
OELWANNE AD4.203
CARTER DEL MOTOR AD4.203

CPO. 1206/2

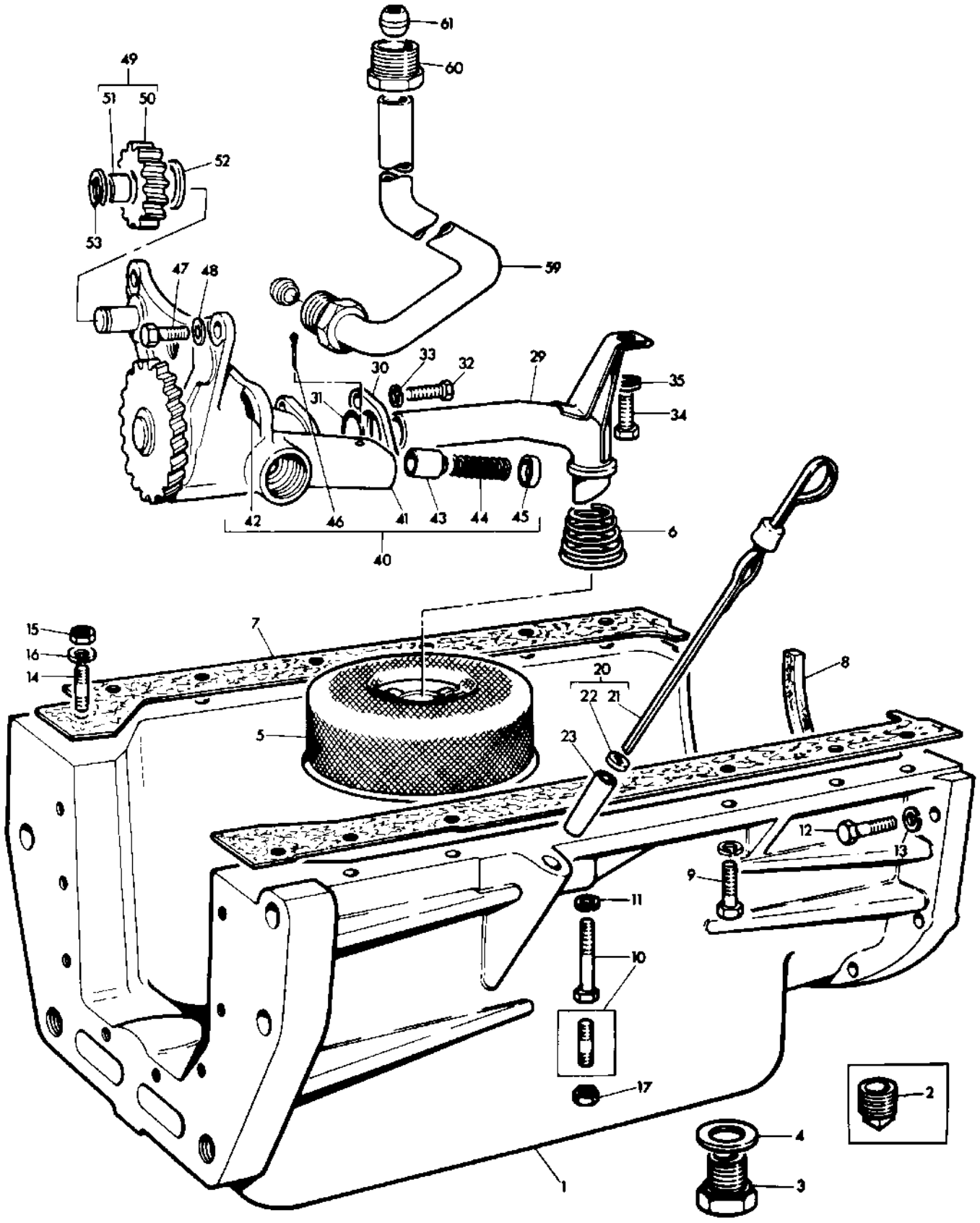

Ref. No.	Part No.	Description	Designation	Benennung	Descripcion	No. Req.

Notes:- (D) Up to Engine No. 29C 1083
Noter:- Jusqu'au Moteur No. 29C 1083
Bemerkungen:- Bis Motor - Nr. 29C 1083
Notas:- Hasta el Motor No. 29C 1083

(E) From Engine No. 29C 1084
A partir du Moteur No. 29C 1084
Ab Motor - Nr. 29C 1084
Desde el Motor No. 29C 1084

(F) Up to Engine No. 29D 2381
Jusqu'au Moteur No. 29D 2381
Bis Motor - Nr. 29D 2381
Hasta el Motor No. 29D 2381

(G) Up to Engine No. 29D 2381, 12 off required
12 montes jusqu'au Moteur No. 29D 2381
Bis Motor No. 29D 2381 12 stueck
12 colocados hasta el Motor No. 29D 2381

(H) From Engine No. 29D 2382
A partir du Moteur No. 29D 2382
Ab Motor - Nr. 29D 2382
Desde el Motor No. 29D 2382

(J) Used only with 0780312
Utilise avec 0780312 seulement
Nur fuer 0780312
Para usar con 0780312

(K) Used only with 41314033
Utilise avec 41314033 seulement
Nur fuer 41314033
Para usar con 41314033

(L) With bolt 354 289 X1
Utilise avec boulon 354 289 X1
Nur fuer sechskantschraube 354 289 X1
Usado con perno 354 289 X1

(M) From Engine No. 203 UA 45974D
A partir du Moteur No. 203 UA 45974D
Ab Motor - Nr. 203 UA 45974D
Desde el Motor No. 203 UA 45974D

(N) Used only with 37173451
Utilise avec 37173451 seulement
Nur fuer 37173451
Para usar con 37173451

LUBRICATING OIL FILTER AD4.203
FILTRE A HUILE AD4.203
OELFILTER AD4.203
FILTRO DE ACEITE LUBRICANTE AD4.203

Ref. No.	Part No.	Description	Designation	Benennung	Descripcion	No. Req.
1(A)	2654156	Filter	Filtre	Oelfilter	Filtro	1
1	2654026	Filter	Filtre	Oelfilter	Filtro	1
2		Order 2654026	Comm. 2654026	Bestelle 2654026	Pedir 2654026	1
3	0490520	Joint	Joint	Dichtring	Junta	1
4	0730103	Seal	Joint	Dichtring	Sello	1
5	26540132	Element	Mallette	Oelfiltereinsatz	Elemento	1
6		Order 2654026	Comm. 2654026	Bestelle 2654026	Pedir 2654026	1
7	0920989	Washer	Rondelle	Dichtring	Arandela	1
8(C)	26540141	Container	Cuve	Oelbehaelter	Tazon	1
8(B)		Order 2654026	Comm. 2654026	Bestelle 2654026	Pedir 2654026	1
9(C)	26560010	Seal	Joint	Dichtring	Sello	1
10(B)	0920958	Washer	Rondelle	Scheibe	Arandela	1
10(C)	26560009	Plate	Plaque	Druckplatte	Placa	1
11(B)		Order 2654026	Comm. 2654026	Bestelle 2654026	Pedir 2654026	1
11(C)	26560004	Spring	Ressort	Feder	Resorte	1
12(B)		Order 2654026	Comm. 2654026	Bestelle 2654026	Pedir 2654026	1
12(C)	26540142	Container	Cuve	Oelbehaelter	Tazon	1
13(B)	0921342	Washer	Rondelle	Dichtring	Arandela	1
14(B)		Order 2654026	Comm. 2654026	Bestelle 2654026	Pedir 2654026	1
15(C)	0095292	Setscrew	Vis	Schraube	Tornillo	1
16(C)	0921079	Washer	Rondelle	Scheibe	Arandela	1
22	0490514	Joint	Joint	Dichtring	Junta	1
23	0096445	Setscrew	Vis	Schraube	Tornillo	2
24	0920054	Washer	Rondelle	Federring	Arandela	2

Notes:- (A) No longer serviced, order 2654026
Noter:- Pas fournies, commander 2654026
Bemerkungen:- Nicht lieferteile, bestelle 2654026
Notas:- No suministrada, pedir 2654026

(B) Use with filter 2654026 only
Utilise avec 2654026 seulement
Nur fuer 2654026
Usado con 2654026 solamente

(C) Use with filter 2654156 only
Utilise avec 2654156 seulement
Fur fuer 2654156
Usado con 2654156 solamente

CPO.1207/1

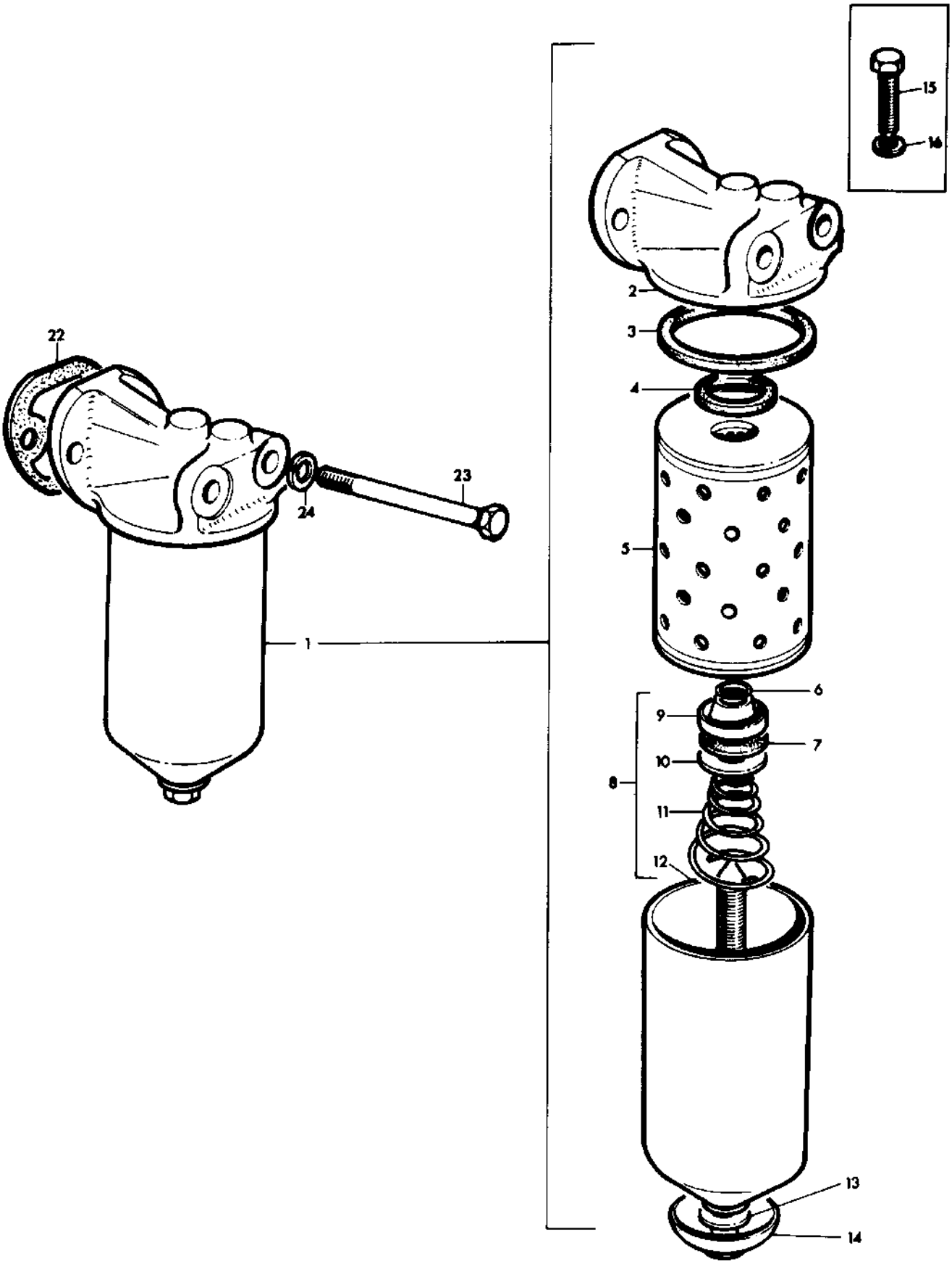

WATER PUMP AD4.203
POMPE A EAU AD4.203
WASSERPUMPE AD4.203
BOMBA DE AGUA AD4.203

CPO. 1208/1

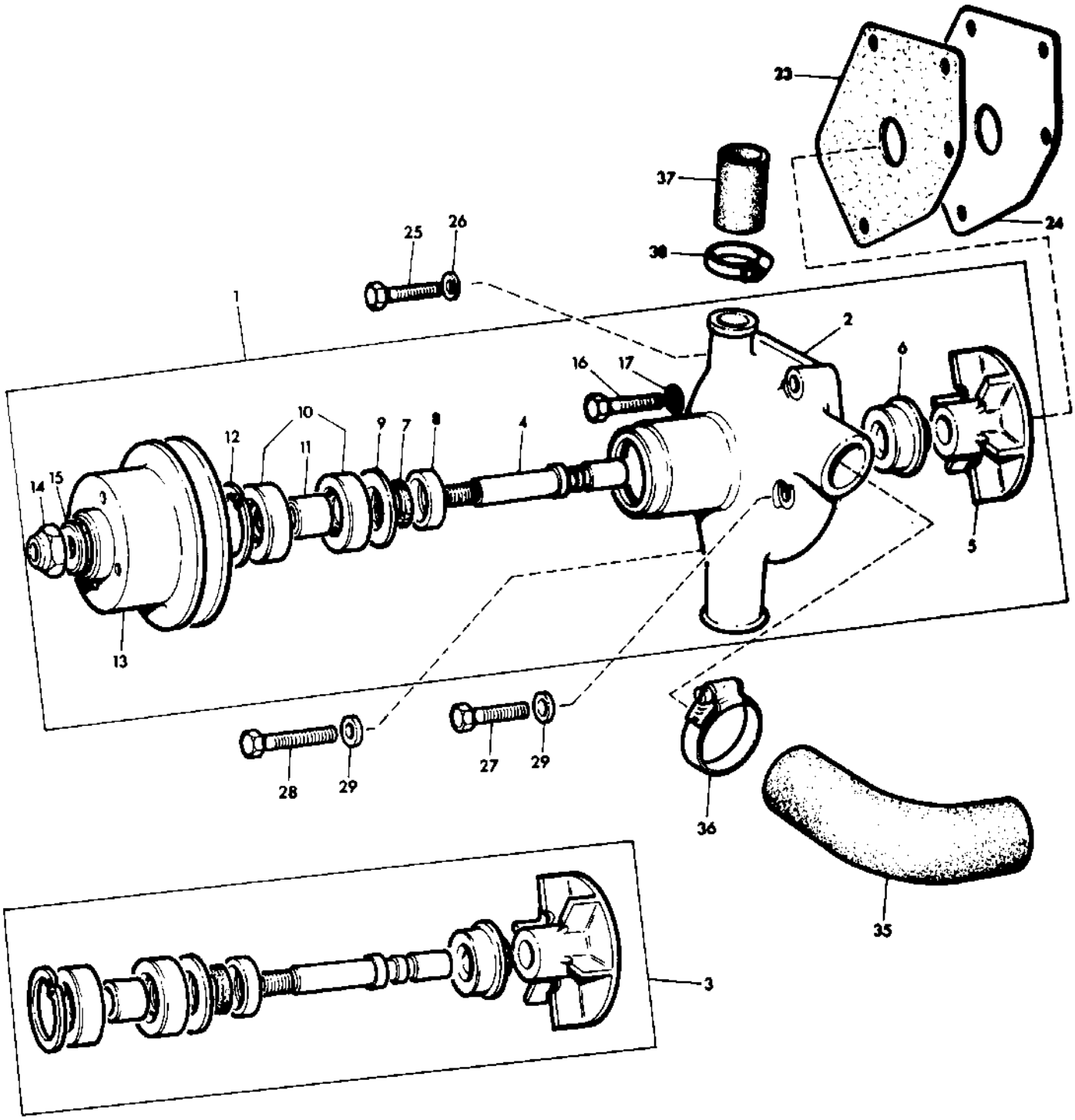

WATER PUMP AD4.203
POMPE À EAU AD4.203
WASSERPUMPE AD4.203
BOMBA DE AGUA AD4.203

Ref. No.	Part No.	Description	Désignation	Benennung	Descripción	No. Req.
1	41312167	Pump	Pompe à eau	Wasserpumpe	Bomba	1
2	0080283	Body	Corps	Gehaeuse	Cuerpo	1
3	59140	Kit	Jeu	Reparatursatz	Juego	1
4	32753412	Shaft	Arbre	Wasserpumpenwelle	Eje	1
5	0460030	Impeller	Turbine	Fluegelrad	Turbina	1
6(A)	2415207	Seal	Joint	Packung	Sello	1
6(B)	2415209	Seal	Joint	Packung	Sello	1
7	33813114	Seal	Joint	Dichtring	Sello	1
8	0380098	Housing	Carter	Gehaeuse	Carter	1
9	0380164	Plate	Plaque	Scheibe	Reten	1
10	0040057	Bearing	Roulement	Kugellager	Cojinete	2
11	0330927	Distance-piece	Entretoise	Abstandbuchse	Espaciador	1
12	0170046	Circlip	Circlip	Sicherungsring	Aro reten	1
13	31146582	Pulley	Poulie	Keilriemenscheibe	Polea	1
14	0576103	Nut	Ecrou	Sechskantmutter	Tuerca	1
15	0920007	Washer	Rondelle	Scheibe	Arandela	1
16	0096441	Setscrew	Vis	Sechskantschraube	Tornillo	1
17	0920054	Washer	Rondelle	Federring	Arandela	1
23	0490690	Joint	Joint	Dichtung	Junta	1
24	37556123	Backplate	Plaque	Zwischenplatte	Contraplaca	1
25	0096441	Setscrew	Vis	Sechskantschraube	Tornillo	1
26	0920054	Washer	Rondelle	Federring	Arandela	1
27	0746460	Setscrew	Vis	Sechskantschraube	Tornillo	1
28	0096436	Setscrew	Vis	Sechskantschraube	Tornillo	1
29	0920109	Washer	Rondelle	Scheibe	Arandela	2
35	0201562	Hose	Durite	Schlauch	Manguera	1
36	0180110	Clip	Collier	Schelle	Abrazadera	2
37	0200080	Hose	Durite	Schlauch	Manguera	1
38	0180107	Clip	Collier	Schelle	Abrazadera	2

NOTES:-
NOTER:-
BEMERKUNGEN:-
NOTAS:-

(A) Up to Engine No. 2978061. Not included in Pump Assembly and Kit.
Jus qu'au Moteur No. 2978061. Non inclus dans L'ensemble de Pompe ni dans le Jeu.
Bis Motor - Nr. 2978061. Nicht in Pumpe Vollst und Satz Enthalten.
Hasta el Motor No. 2978061. No includida en el Conjunto y Juego de la Bomba.

(B) From Engine No. 2978062
A partir du Moteur No. 2978062
AB Motor - Nr. 2978062
Desde el Motor No. 2978062

FUEL LIFT PUMP AD4.203
POMPE D'ALIMENTATION AD4.203
KRAFTSTOFFOERDERPUMPE AD4.203
BOMBA DE ASPIRACION DE COMBUSTIBLE AD4.203

Ref. No.	Part No.	Description	Designation	Benennung	Descripcion	No. Req.
1(A)(F)	2641345	Pump	Pompe	Pumpe	Bomba	1
1(G)	2641328	Pump	Pompe	Pumpe	Bomba	1
2(F)	26410053	Housing	Carter	Gehaeuse	Cabeza	1
2(G)	26410064	Housing	Carter	Gehaeuse	Cabeza	1
3(B)(F)	26410054	Housing	Carter	Gehaeuse	Cabeza	1
3(G)		Order 26410064	Comm. 26410064	Best. 26410064	Pedir 26410064	1
4	32517	Valve	Valve	Ventil	Valvula	2
5	0490627	Joint	Joint	Dichtung	Junta	2
6	0995260	Bowl	Cuve de Verre	Schauglas	Taza	1
7	0490538	Joint	Joint	Dichtring	Junta	1
8	30428	Stirrup	Support de Cuve	Klembuegel	Sujetador	1
9	0800044	Strainer	Crepine	Sieb	Colador	1
10	0720721	Screw	Vis	Schraube	Tornillo	6
11(E)	0921018	Washer	Rondelle	Scheibe	Arandela	6
12(C)	26410047	Body	Corps	Gehaeuse	Cuerpo	1
13		Order 26410047	Comm. 26410047	Best. 26410047	Pedir 26410047	1
14	0730128	Seal	Joint	Dichtring	Sello	1
15	0997129	Retainer	Carter de Joint	Dichtringgehaeuse	Reten	1
16	35243	Primer	Ensemble de Levier	Vorpumpteilesatz	Cebador	1
17		Order 35243	Comm. 35243	Best. 35243	Pedir 35243	1
18	0780226	Spring	Ressort	Feder	Resorte	1
19	2641491	Diaphragm	Membrane	Membrane	Diafragma	1
20	0780224	Spring	Ressort	Feder	Resorte	1
21	0520580	Lever	Levier	Betaetigungshebel	Palanca	1
22	0520528	Arm	Bras	Kipphebel	Brazo	1
23	0780225	Spring	Ressort	Feder	Resorte	1
24	0610847	Pin	Axe	Welle	Pasador	1
25	0921019	Washer	Rondelle	Scheibe	Arandela	2
26	26410006	Retainer	Arret d'axe	Sicherungsplatte	Reten	2
32(D)	0490559	Joint	Joint	Dichtung	Junta	1
33(D)	0910058	Plate	Plaque	Halteplatte	Reten	1
34(D)	0720708	Screw	Vis	Schraube	Tornillo	2
40	36862165	Joint	Joint	Dichtung	Junta	1
41	0826251	Stud	Goujon	Stiftschraube	Vastago	2
42	33221115	Nut	Ecrou	Sechskantmutter	Tuerca	2
43	0920053	Washer	Rondelle	Federring	Arandela	2

Notes:- (A) From engine no. 2961654. Up to engine no. 2961653 use 2641345 with 2 off 0826251
Noter:- A partir du moteur no. 2961654. Jusqu'au moteur no. 2961653 utilise 2641345 avec 2-0826251
Bemerkungen:- Ab motor nr. 2961654. Bis motor no. 2961653 verwende 2641345 mit 2 stueck 0826251
Notas:- Desde el motor no. 2961654. Hasta el motor no. 2961653 usar 2641345 con 2-0826251

(B) Use 26410053 on early models
Utilise 26410053 sur les premiers modeles
Verwende 26410053 fuer aeltere ausfuehrung
Usar 26410053 en modelos anteriores

(C) From engine no. 2961654. Up to engine no. 2961653 use 26410047 with 2 off 0826251
A partir du moteur no. 2961654. Jusqu'au moteur no. 2961653 utilise 26410047 avec 2-0826251
Ab motor nr. 2961654. Bis motor nr. 2961653 verwende 26410047 mit 2 stueck 0826251
Desde el motor no. 2961654. Hasta el motor no. 2961653 usar 26410047 con 2-0826251

(D) Used on early models
Utilise sur les premiers modeles
Fuer aeltere ausfuehrung
Usado en los modelos anteriores

(E) Used only with 0720709
Utilise avec 0720709 seulement
Nur fuer 0720709
Usado con 0720709 solamente

(F) Up to engine no. 29F4248
Jusqu'au moteur no. 29F4248
Bis motor nr. 29F4248
Hasta el motor no. 29F4248

(G) From engine no. 29F4249
A partir du moteur no. 29F4249
Ab motor nr. 29F4249
Desde el motor no. 29F4249

FUEL LIFT PUMP AD4.203
POMPE D'ALIMENTATION AD4.203
KRAFTSTOFFOEDERPUMPE AD4.203
BOMBA DE ASPIRACION DE COMBUSTIBLE AD4.203

CPO.1209/1

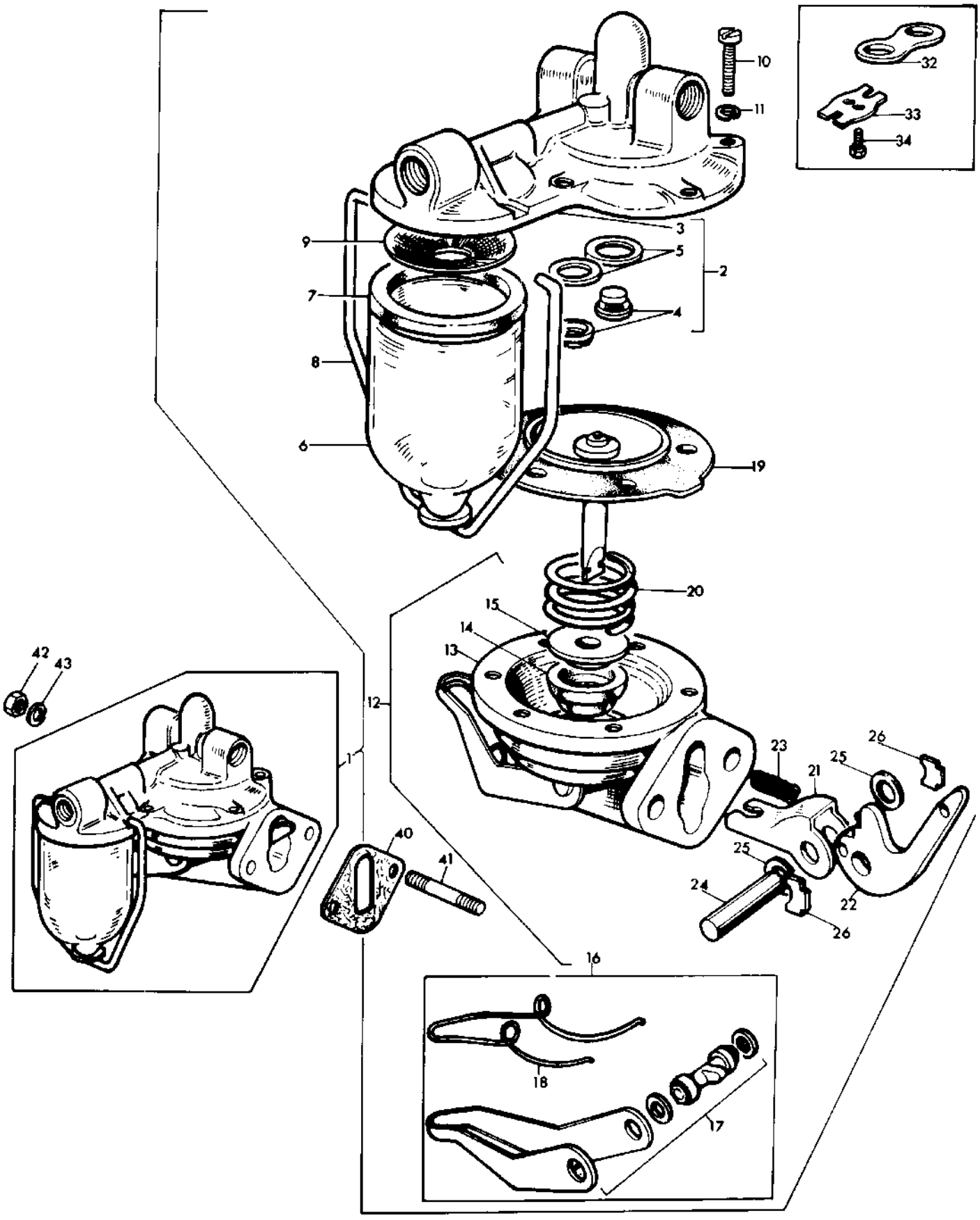

FUEL LIFT PUMP - KITS AD4.203
POMPE D'ALIMENTATION - JEUS AD4.203
KRAFTSTOFFOERDERPUMPE - REPARATURSATZEN AD4.203
BOMBA DE ASPIRACION DE COMBUSTIBLE - JUEGOS AD4.203

CPO.1491

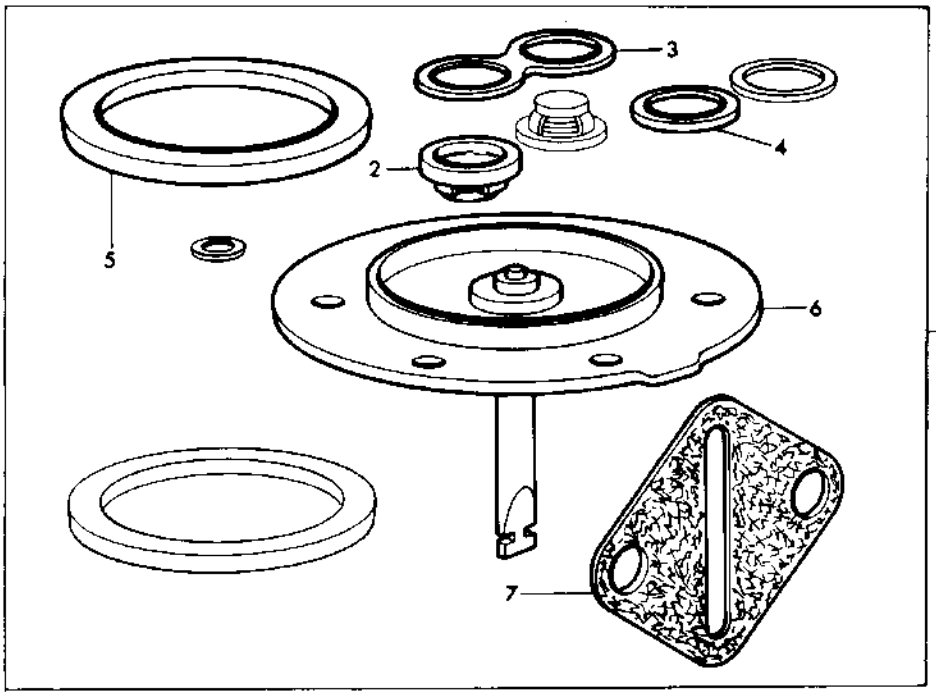

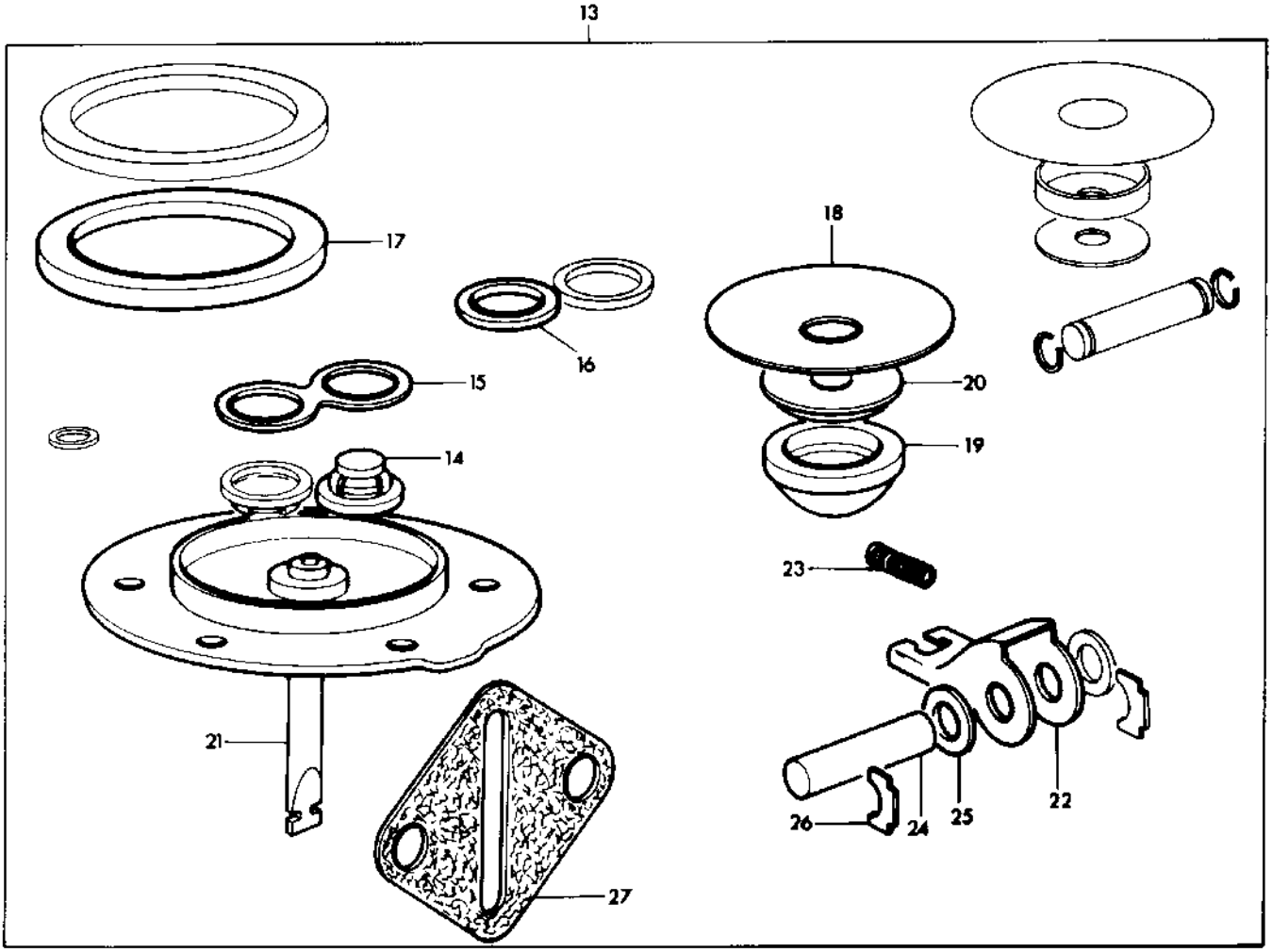

FUEL LIFT PUMP - KITS AD4.203
POMPE D'ALIMENTATION - JEUS AD4.203
KRAFTSTOFFOERDERPUMPE - REPARATURSATZEN AD4.203
BOMBA DE ASPIRACION DE COMBUSTIBLE - JUEGOS AD4.203

Ref. No.	Part No.	Description	Designation	Benennung	Descripcion	No. Req.
1	26410044	Kit	Jeu	Reparatursatz	Juego	X
2	32517	Valve	Valve	Ventil	Valvula	2
3	0490559	Joint	Joint	Dichtung	Junta	1
4	0490627	Joint	Joint	Dichtring	Junta	2
5	0490538	Joint	Joint	Dichtring	Junta	1
6	2641491	Diaphragm	Membrane	Membrane	Diafragma	1
7	36862152	Joint	Joint	Dichtung	Junta	1
13	26410045	Kit	Jeu	Reparatursatz	Juego	X
14	32517	Valve	Valve	Ventil	Valvula	2
15	0490559	Joint	Joint	Dichtung	Junta	1
16	0490627	Joint	Joint	Dichtring	Junta	2
17	0490538	Joint	Joint	Dichtring	Junta	1
18	0800044	Strainer	Crepine	Sieb	Colador	1
19	0730128	Seal	Joint	Dichtring	Sello	1
20	0997129	Retainer	Carter de Joint	Dichtringgehaeuse	Reten	1
21	2641491	Diaphragm	Membrane	Membrane	Diafragma	1
22	0520580	Lever	Levier	Betaetigungshebel	Palanca	1
23	0780225	Spring	Ressort	Feder	Resorte	1
24	0610847	Pin	Axe	Welle	Pasador	1
25	0921019	Washer	Rondelle	Scheibe	Arandela	2
26	26410006	Retainer	Arret d'axe	Sicherungsplatte	Reten	2
27	36862152	Joint	Joint	Dichtung	Junta	1

FUEL INJECTION PUMP AD4.203
POMPE A INJECTION AD4.203
EINSPRITZPUMPE AD4.203
BOMBA DE INYECCION AD4.203

Ref. No.	Part No.	Description	Designation	Benennung	Descripcion	No. Req.
1(A)	3240698	Pump	Pompe	Einspritzpumpe	Bomba	1
2	2644951	Sleeve	Manchon	Buchse	Manguito	1
3	31718104	Seal	Joint	Dichtring	Sello	1
4	31718105	Wire	Fil de Fer	Draht	Alambre	1
5	0490685	Joint	Joint	Dichtung	Junta	1
6	0837619	Stud	Goujon	Stiftschraube	Vastago	3
7	0576002	Nut	Ecrou	Sechskantmutter	Tuerca	3
8	0920003	Washer	Rondelle	Scheibe	Arandela	3
9	0920053	Washer	Rondelle	Federring	Arandela	3
13(C)	31171443	Gear	Pignon	Zahnrad	Engranaje	1
13(D)	31171442	Gear	Pignon	Zahnrad	Engranaje	1
14	0350507	Dowel	Pion	Zylinderstift	Espiga	1
14	2116078	Dowel	Pion	Zylinderstift	Espiga	1
15	0746255	Setscrew	Vis	Sechskantschraube	Tornillo	3
16(F)	31734116	Tabwasher	Frein de Vis	Sicherungsblech	Arandela	1
16(E)	0920053	Washer	Rondelle	Federring	Arandela	3
23	35354254	Pipe	Tuyau	Druckleitung	Tubo	1
24	35354202	Pipe	Tuyau	Druckleitung	Tubo	1
25	35354203	Pipe	Tuyau	Druckleitung	Tubo	1
26	35354284	Pipe	Tuyau	Druckleitung	Tubo	1
32	36854104	Clip	Collier	Schelle	Sujetador	2
33	36474128	Clip	Collier	Schelle	Sujetador	2
34	36854103	Clip	Collier	Schelle	Sujetador	1
35	36516119	Clip	Collier	Schelle	Sujetador	1
36	0826017	Stud	Goujon	Stiftschraube	Vastago	3
37	0576301	Nut	Ecrou	Sechskantmutter	Tuerca	3
43(B)	2645732	Atomiser	Injecteur	Einspritzduese	Inyector	4
44(D)	2646673	Nozzle	Nez	Einspritzduese	Tobera	1
44(C)	2646676	Nozzle	Nez	Einspritzduese	Tobera	1
45	0921173	Washer	Rondelle	Scheibe	Arandela	1
46	2646459	Holder	Porte Injecteur	Duesenhalter	Porta Tobera	1
47	33817114	Shield	Protege	Staubring	Defensa	4
48	0826264	Stud	Goujon	Stiftschraube	Vastago	8
49	0576002	Nut	Ecrou	Sechskantmutter	Tuerca	4
50	32726512	Nut	Ecrou	Sechskantmutter	Tuerca	4
56	35587323	Pipe	Tuyau	Leckoelleitung	Tubo	1
57	0095315	Bolt	Boulon	Hohlschraube	Perno	4
58	0921176	Washer	Rondelle	Dichtring	Arandela	8

Notes:- (A) Serviced by C.A.V. Ltd.
Noter:- Fournies par C.A.V. Ltd.
Bemerkungen:- C.A.V. Ltd. lieferteile
Notas:- Suministrados por C.A.V. Ltd.

(B) From engine no. 29D1494 ,up to engine no. 29D1493 2645732 may be fitted in engine set only

(C) From engine no. 29D1494
A partir du moteur no. 29D1494
Ab motor nr. 29D1494
Desde el motor no. 29D1494

(D) Up to engine no. 29D1493
Jusqu'au moteur no. 29D1493
Bis motor nr. 29D1493
Hasta el motor no. 29D1493

(E) Used only with 2116078
Utilise avec 2116078
Nur fuer 2116078
Usada con 2116078 solamente

(F) Used only with 0350507
Utilise avec 0350507 seulement
Nur fuer 0350507
Usada con 0350507 solamente

CPO.1211/2

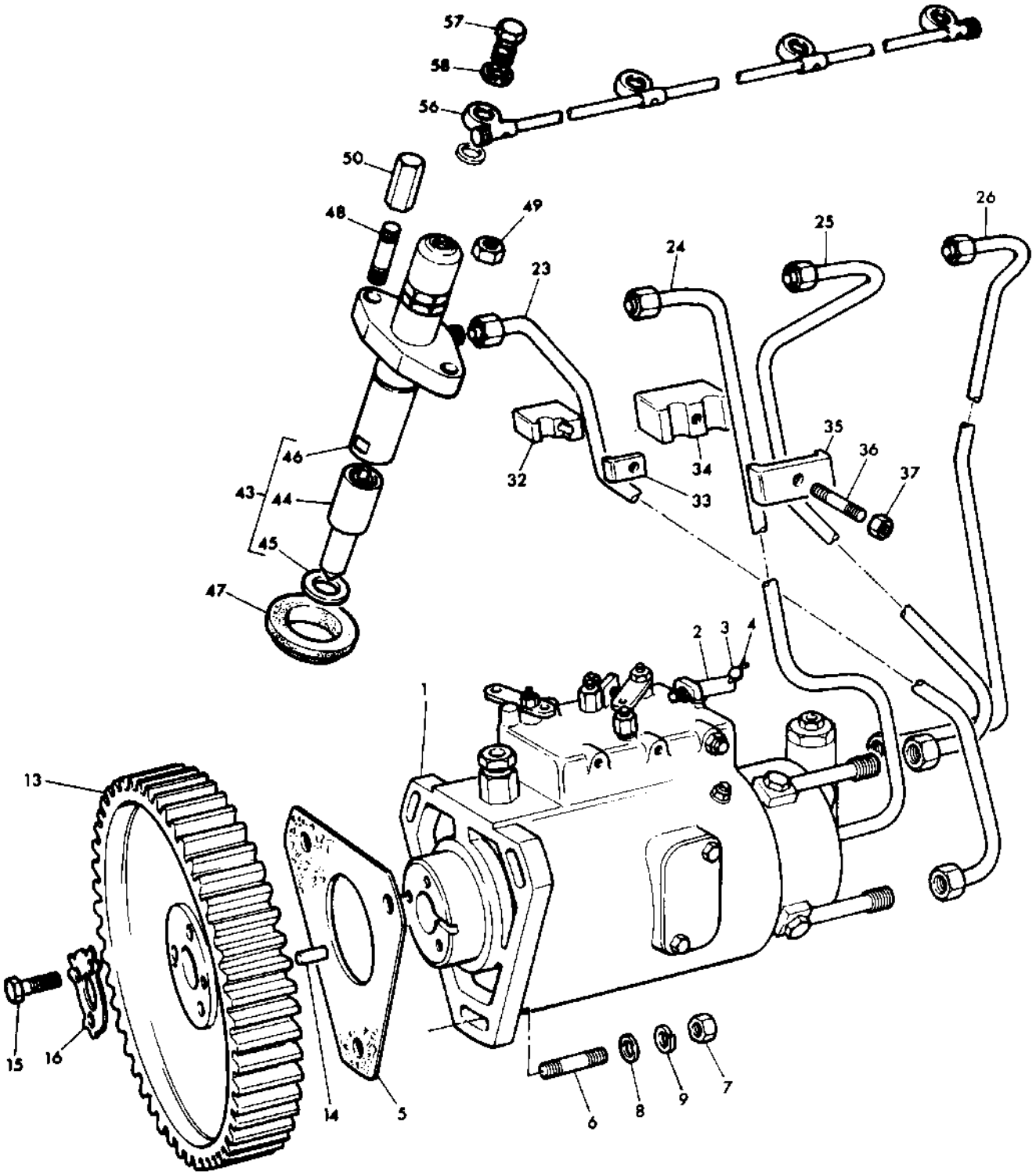
57
58
56
50
48
49
23
24
25
26
46
43
44
45
47
32
33
34
35
36
37
2
3
4
1
13
15
16
14
5
6
8
9
7

DYNAMO AD4.203
DYNAMO AD4.203
LICHTMASCHINE AD4.203
DINAMO AD4.203

CPO.1212

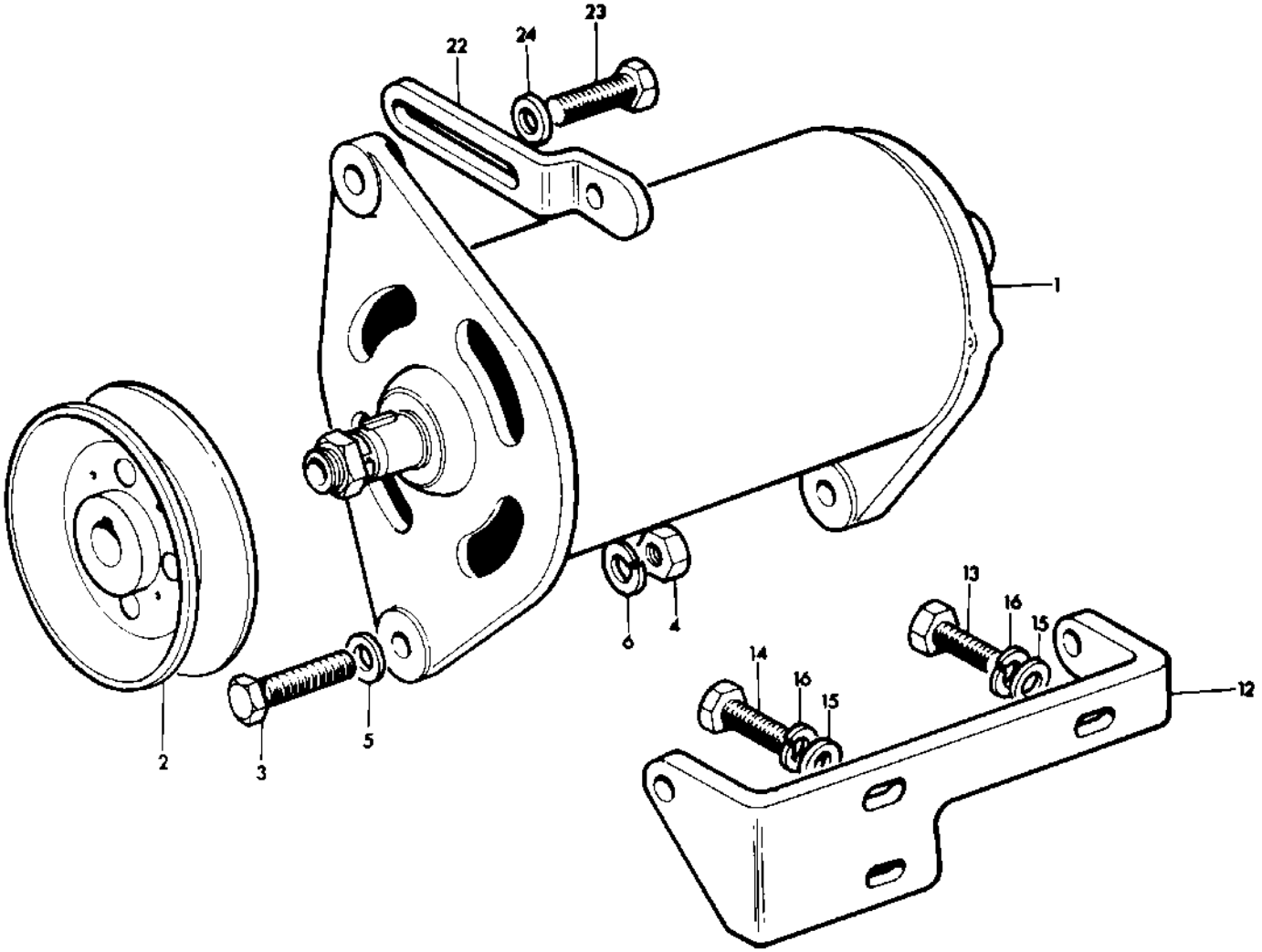

DYNAMO AD4.203
DYNAMO AD4.203
LICHTMASCHINE AD4.203
DINAMO AD4.203

Ref. No.	Part No.	Description	Designation	Benennung	Descripcion	No. Req.
1(A)	22780	Dynamo	Dynamo	Lichtmaschine	Dinamo	1
2	0670321	Pulley	Poulie	Riemenscheibe	Polea	1
3	0096201	Bolt	Boulon	Sechskantschraube	Perno	2
4	0576002	Nut	Ecrou	Sechskantmutter	Tuerca	2
5	0920497	Washer	Rondelle	Scheibe	Arandela	2
6	0920053	Washer	Rondelle	Federring	Arandela	2
12	0101966	Bracket	Support	Halter	Soporte	1
13	0746255	Setscrew	Vis	Sechskantschraube	Tornillo	1
14	0748415	Setscrew	Vis	Sechskantschraube	Tornillo	2
15	0920003	Washer	Rondelle	Scheibe	Arandela	3
16	0920053	Washer	Rondelle	Federring	Arandela	3
22	0520335	Lever	Levier	Einstellasche	Palanca	1
23	0748418	Setscrew	Vis	Sechskantschraube	Tornillo	1
24	0920497	Washer	Rondelle	Scheibe	Arandela	1

Notes:- (A) Serviced by J. Lucas Ltd.
Notes:- Fournies par J. Lucas Ltd.
Bemerkungen:- J. Lucas Ltd. lieferteile
Notas:- Suministrados por J. Lucas Ltd.

JOINTS AND GASKETS - SETS AD4.203
JEU COMPLET DE JOINTS AD4.203
DICHTUNGENSAETZE AD4.203
JUEGO DE JUNTAS AD4.203

Ref. No.	Part No.	Description	Designation	Benennung	Descripcion	No. Req.
1	82907	Set.....	Jeu de Joints.....	Dichtungensatz.....	Juego de Juntas.....	X
2	36812126	Gasket.....	Joint.....	Dichtung.....	Junta.....	1
3	0490485	Joint.....	Joint.....	Dichtung.....	Junta.....	1
4	0490024	Joint.....	Joint.....	Dichtung.....	Junta.....	1
5	0490707	Joint.....	Joint.....	Dichtung.....	Junta.....	1
6	0490702	Joint.....	Joint.....	Dichtung.....	Junta.....	1
7	36862144	Joint.....	Joint.....	Dichtung.....	Junta.....	2
8	36811112	Joint.....	Joint.....	Dichtung.....	Junta.....	1
9	36867116	Joint.....	Joint.....	Dichtung.....	Junta.....	1
10	0490690	Joint.....	Joint.....	Dichtung.....	Junta.....	1
11	0921173	Washer.....	Rondelle.....	Dichtring.....	Arandela.....	4
17(A)	82908	Set.....	Jeu de Joints.....	Dichtungensatz.....	Juego de Juntas.....	X
17(B)	83451	Set.....	Jeu de Joints.....	Dichtungensatz.....	Juego de Juntas.....	X
18	36817125	Joint.....	Joint.....	Dichtung.....	Junta.....	1
19	36817124	Joint.....	Joint.....	Dichtung.....	Junta.....	1
20	0490699	Joint.....	Joint.....	Dichtung.....	Junta.....	1
21	0490692	Joint.....	Joint.....	Dichtung.....	Junta.....	1
22	36814116	Joint.....	Joint.....	Dichtung.....	Junta.....	1
23	0490697	Joint.....	Joint.....	Dichtung.....	Junta.....	1
24	36813144	Joint.....	Joint.....	Dichtung.....	Junta.....	1
25	36862512	Joint.....	Joint.....	Dichtung.....	Junta.....	1
26	0490514	Joint.....	Joint.....	Dichtung.....	Junta.....	1
27	36862152	Joint.....	Joint.....	Dichtung.....	Junta.....	1
28	0490685	Joint.....	Joint.....	Dichtung.....	Junta.....	1
29(E)	36853515	Joint.....	Joint.....	Dichtung.....	Junta.....	1
30(F)	0999717	Joint.....	Joint.....	Dichtung.....	Junta.....	1
30(C)(E)	41424202	Joint.....	Joint.....	Dichtung.....	Junta.....	1
30(D)	41424203	Joint.....	Joint.....	Dichtung.....	Junta.....	1
31	36884108	Joint.....	Joint.....	Dichtung.....	Junta.....	1

Notes:-
Noter:-
Bemerkungen:-
Notas:-

(A) Up to Engine No. 29C1083
Jusqu'au Moteur No. 29C1083
Bis Motor Nr. 29C1083
Hasta el Motor No. 29C1083

(B) From Engine No. 29C1084
A partir du Moteur No. 29C1084
Ab Motor Nr. 29C1084
Desde el Motor No. 29C1084

(C) Up to Engine No. 29D2381
Jusqu'au Moteur No. 29D2381
Bis Motor Nr. 29D2381
Hasta el Motor No. 29D2381

(D) From Engine No. 29D2382
A partir du Moteur No. 29D2382
Ab Moteur No. 29D2382
Desde el Motor No. 29D2382

(E) Not included in 82908
Non inclus dans 82908
Nicht in 82908 enthalten
No incluido en 82908

(F) Not included in 83427
Non inclus dans 83427
Nicht in 83427 enthalten
No incluido en 83427

CPO. 1213/1

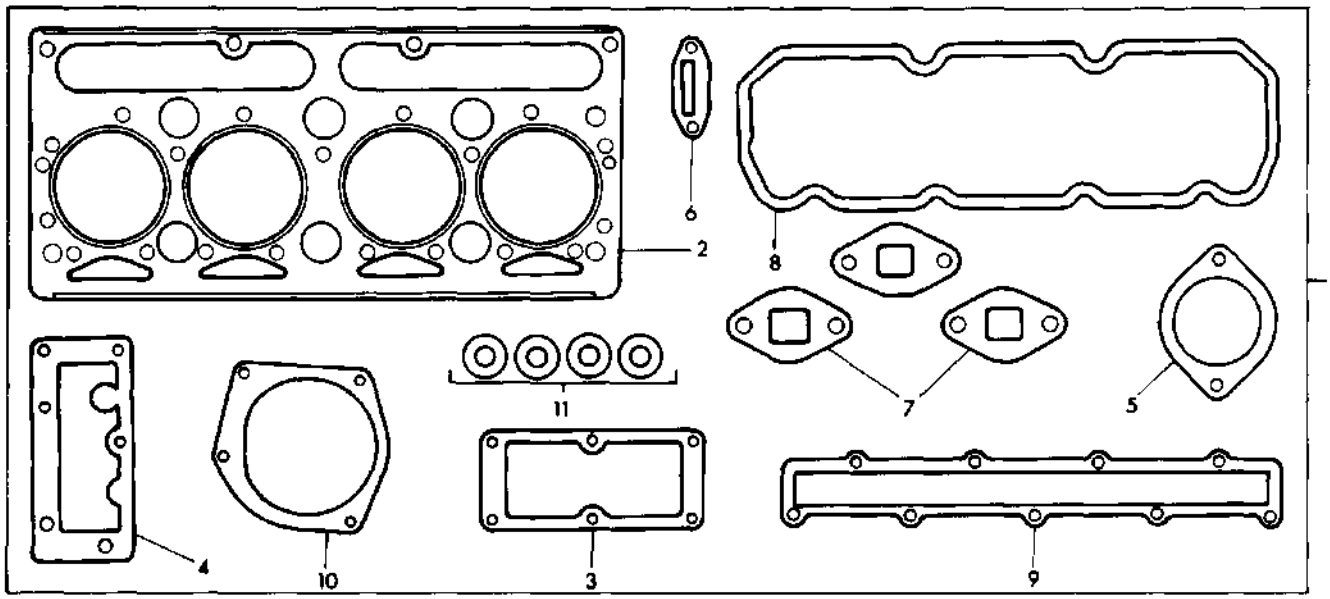

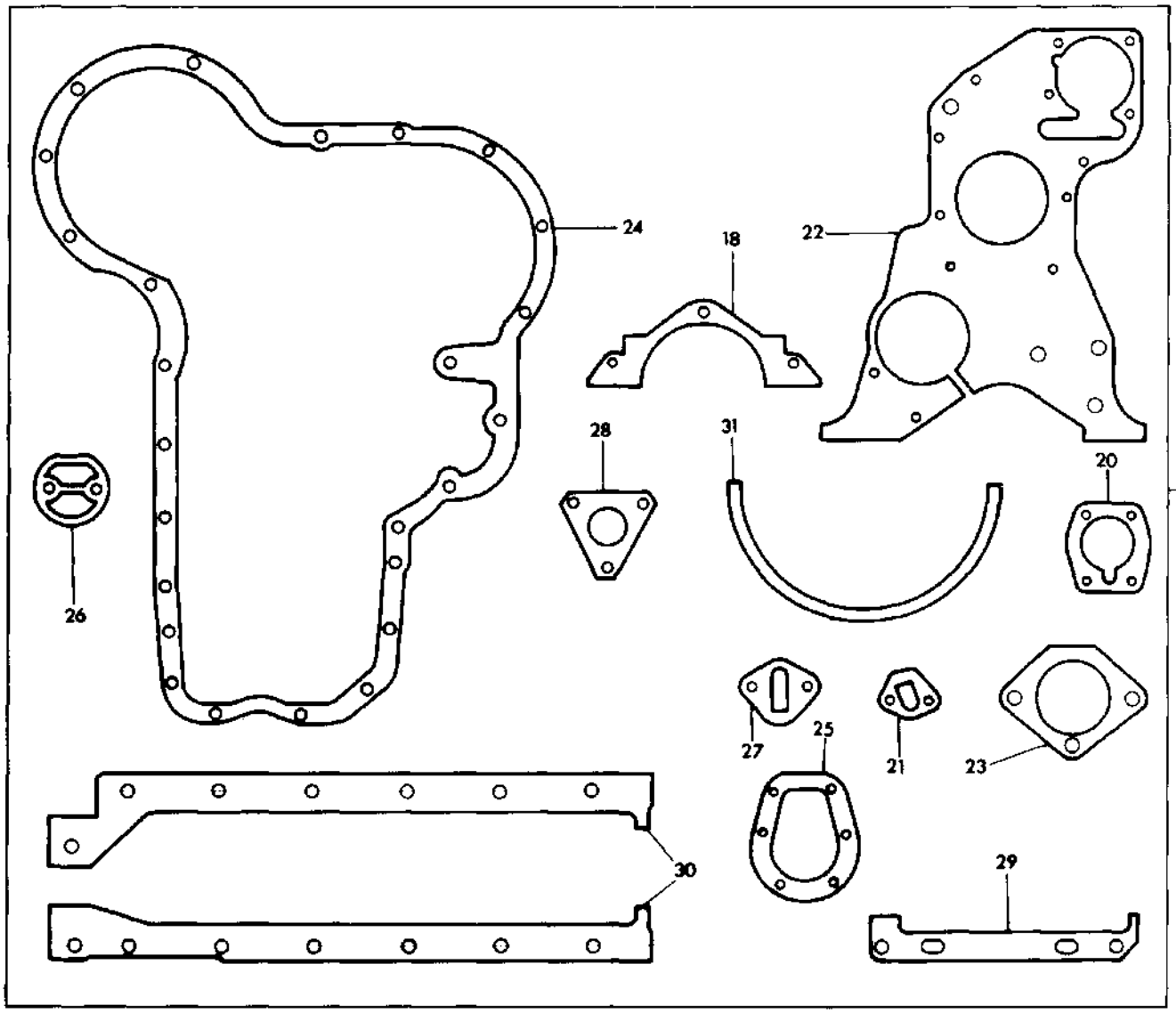

CYLINDER BLOCK A4.212
BLOC CYLINDRE A4.212
ZYLINDERBLOCK A4.212
BLOQUE DE CILINDROS A4.212

CPO. 2676/2

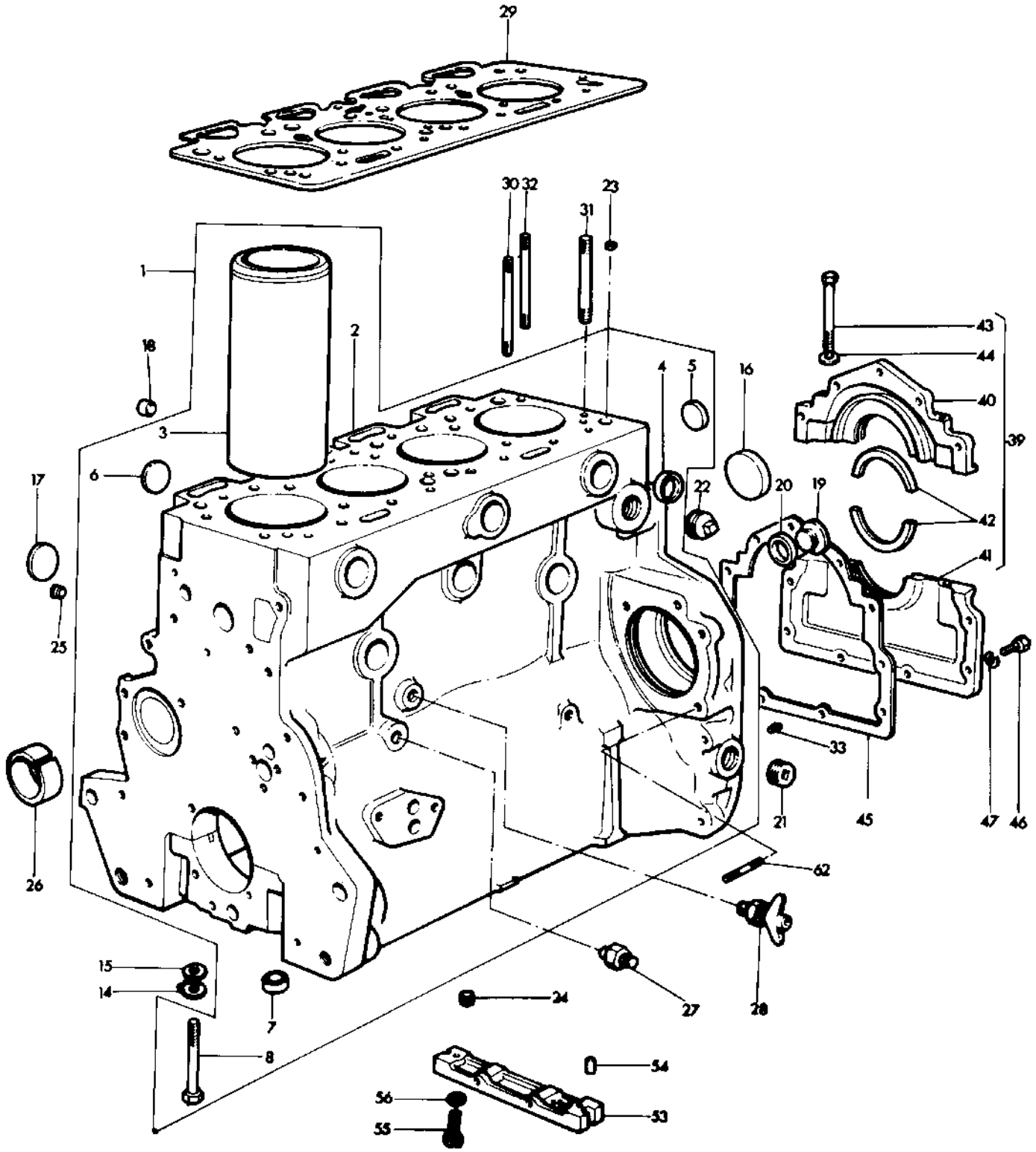

CYLINDER BLOCK A4.212
BLOC CYLINDRE A4.212
ZYLINDERBLOCK A4.212
BLOQUE DE CILINDROS A4.212

Ref. No.	Note	Part No.	Description	Designation	Benennung	Descripcion	No. Req.
1	(A)	92877	Block	Bloc	Zylinderblock	Bloque	1
2			Order Assembly	Commander Ensemble	Bestelle Kompletteil	Pedir Conjunto	1
3		31358341	Liner	Chemise	Laufbuchse	Forro	4
4		0650563	Plug	Bouchon	Verschlussdeckel	Tapon	6
5		0650563	Plug	Bouchon	Verschlussdeckel	Tapon	2
6		0650618	Plug	Bouchon	Verschlussdeckel	Tapon	4
7		33142111	Thimble	Bague	Buchse	Manguito	10
8		32181434	Setscrew	Vis	Sechskantschraube	Tornillo	10
14	(B)		Tabwasher	Frein de Vis	Sicherungsblech	Arandela	10
15		0760001	Shim	Cale	Einstellblech	Suplemento	10
16		32416105	Plug	Bouchon	Verschlussdeckel	Tapon	1
17		0650577	Plug	Bouchon	Verschlussdeckel	Tapon	4
18		32417133	Plug	Bouchon	Verschlussdeckel	Tapon	1
19		0650582	Plug	Bouchon	Verschlusschraube	Tapon	1
20		0920130	Washer	Rondelle	Scheibe	Arandela	1
21		0650588	Plug	Bouchon	Verschlusschraube	Tapon	1
22		0650588	Plug	Bouchon	Verschlusschraube	Tapon	2
23		32417134	Plug	Bouchon	Verschlussdeckel	Tapon	1
24		32116006	Plug	Bouchon	Verschlusschraube	Tapon	1
25		32161114	Plug	Bouchon	Verschlusschraube	Tapon	1
26		31134132	Bush	Bague	Buchse	Buje	1
27		0201396	Connection	Raccord	Anschlusstutzen	Union	1
28		31419	Cock	Robinet	Wasserablasshahn	Grifo	1
29		36812334	Gasket	Joint	Zylinderkopfdichtung	Junta	1
30	(C)	32526311	Stud	Goujon	Stiftschraube	Vastago	12
31	(C)	32526312	Stud	Goujon	Stiftschraube	Vastago	8
31	(D)	32526312	Stud	Goujon	Stiftschraube	Vastago	2
32	(C)	32526313	Stud	Goujon	Stiftschraube	Vastago	2
33		32715119	Pin	Pion	Stift	Pasador	1
39		59537	Housing	Carter	Gehaeuse	Carter	1
40			Order Assembly	Commander Ensemble	Bestelle Kompletteil	Pedir Conjunto	1
41			Order Assembly	Commander Ensemble	Bestelle Kompletteil	Pedir Conjunto	1
42		36883108	Seal	Joint Torique	Radialdichtring	Sello	2
43		0096238	Setscrew	Vis	Sechskantschraube	Tornillo	2
44		0920053	Washer	Rondelle	Federring	Arandela	2
45		36817136	Joint	Joint	Dichtung	Junta	1
46		0746211	Setscrew	Vis	Sechskantschraube	Tornillo	11
47		0920053	Washer	Rondelle	Federring	Arandela	11
53		36277831	Bridge-Piece	Entretoise	Abstandplatte	Puente	1
54		32811408	Joint	Joint	Dichtung	Junta	2
55		2176369	Screw	Vis	Schraube	Tornillo	2
56		0920521	Washer	Rondelle	Scheib	Arandela	2
62	(E)	0826481	Stud	Goujon	Stiftschraube	Vastago	3

Notes:- (A) From Engine No. 212UA34687
Noter:- A partir de Moteur No. 212UA34687
Bemerkungen:- Ab Motor Nr. 212UA34687
Notas:- Desde el Motor No. 212UA34687

(B) No longer required
N'est plus demande
Nicht mehr benoetigt
Ya no se necesita

(C) Up to Engine No. 212UA87000
Jusqu'au Moteur No. 212UA87000
Bis Motor Nr. 212UA87000
Hasta el Motor No. 212UA87000

(D) From Engine No. 212UA87001
A partir de Moteur No. 212UA87001
Ab Motor Nr. 212UA87001
Desde el Motor No. 212UA87001

(E) From Engine No. 212UA35417
A partir de Moteur No. 212UA35417
Ab Motor Nr. 212UA35417
Desde el Motor No. 212UA35417

CYLINDER HEAD A4.212
CULASSE A4.212
ZYLINDERKOPF A4.212
CULATA A4.212

Ref. No.	Note	Part No.	Description	Designation	Benennung	Descripcion	No. Req.
1(H)		86584	Head	Culasse	Zylinderkopf	Culata	1
1(G)		86566	Head	Culasse	Zylinderkopf	Culata	1
2			Order Assembly	Commander Ensemble	Bestelle Kompletteil	Pedir Conjunto	1
3		0650563	Plug	Bouchon	Verschlussdeckel	Tapon	1
4(Q)		2431154	Plug	Bouchon	Verschlusschraube	Tapon	2
5		36851409	Joint	Joint	Dichtung	Junta	1
6		37553121	Cover	Couvercle	Deckel	Tapa	1
7		0746254	Setscrew	Vis	Sechskantschraube	Tornillo	6
8		0920053	Washer	Rondelle	Federring	Arandela	6
9(A)		0650203	Plug	Bouchon	Verschlusschraube	Tapon	1
10(A)		2411157	Washer	Rondelle	Scheibe	Arandela	1
16(B)		31431641	Valve Std	Soupape Std	Ventil Std	Valvula Std	4
16(B,J)		31431401	Valve (+) 0.003"	Soupape (+) 0.003"	Ventil (+) 0.003"	Valvula (+) 0.003"	X
16(B,J)		31431402	Valve (+) 0.015"	Soupape (+) 0.015"	Ventil (+) 0.015"	Valvula (+) 0.015"	X
16(B,J)		31431403	Valve (+) 0.030"	Soupape (+) 0.030"	Ventil (+) 0.030"	Valvula (+) 0.030"	X
17(C)		31431881	Valve Std	Soupape Std	Ventil Std	Valvula Std	4
17(C,J)		31431411	Valve (+) 0.003"	Soupape (+) 0.003"	Ventil (+) 0.003"	Valvula (+) 0.003"	X
17(C,J)		31431412	Valve (+) 0.015"	Soupape (+) 0.015"	Ventil (+) 0.015"	Valvula (+) 0.015"	X
17(C,J)		31431413	Valve (+) 0.030"	Soupape (+) 0.030"	Ventil (+) 0.030"	Valvula (+) 0.030"	X
18		33817117	Seal Std	Joint Std	Dichtring Std	Sello Std	8
18(J)		33817118	Seal (+) 0.015"	Joint (+) 0.015"	Dichtring (+) 0.015"	Sello (+) 0.015"	X
18(J)		33817119	Seal (+) 0.030"	Joint (+) 0.030"	Dichtring (+) 0.030"	Sello (+) 0.030"	X
19		0780272	Spring	Ressort	Ventilfeder	Resorte	8
20		0780273	Spring	Ressort	Ventilfeder	Resorte	8
21		33123117	Seat	Siege	Federteller	Asiento	8
22		33423122	Cap	Coupelle	Federsitz	Tapa	8
23(D)		33173108	Cotters	Clavette	Ventilkegelstueck	Reten	8
24		33152139	Insert	Chapeau	Verschlussdeckel	Inserto	4
25(K)		33221316	Nut	Ecrou	Sechskantmutter	Tuerca	22
25(L)		33221316	Nut	Ecrou	Sechskantmutter	Tuerca	2
26(L)		32181425	Setscrew	Vis	Sechskantschraube	Tornillo	12
27(L)		32181424	Setscrew	Vis	Sechskantschraube	Tornillo	6
28(L)		32181426	Setscrew	Vis	Sechskantschraube	Tornillo	2
34(M)		37762701	Body	Corps	Gehaeuse	Cuerpo	1
34(N)		37762703	Body	Corps	Gehaeuse	Cuerpo	1
35(P)		2431154	Plug	Bouchon	Verschlusschraube	Tapon	1
36		2485791	Valve	Soupape	Ventil	Valvula	1
37		36853514	Joint	Joint	Dichtung	Junta	1
38		0096434	Setscrew	Vis	Sechskantschraube	Tornillo	2
39		0096439	Setscrew	Vis	Sechskantschraube	Tornillo	1
40		0920054	Washer	Rondelle	Federring	Arandela	3
41		0746255	Setscrew	Vis	Sechskantschraube	Tornillo	2
42		0096238	Setscrew	Vis	Sechskantschraube	Tornillo	1
43		0920053	Washer	Rondelle	Federring	Arandela	3
44		0826467	Stud	Goujon	Stiftschraube	Vastago	1
45		0576051	Nut	Ecrou	Sechskantmutter	Tuerca	1
46		0920054	Washer	Rondelle	Federring	Arandela	1
47		2485659	Thermostat	Thermostat	Thermostat	Thermostato	1
53		37735651	Connection	Raccord	Kuehlwasseranschluss	Union	1
54		36862151	Joint	Joint	Dichtung	Junta	1
55		0096433	Setscrew	Vis	Sechskantschraube	Tornillo	2
56		0920053	Washer	Rondelle	Federring	Arandela	2
62		36475706	Plate	Plaque de Levage	Aufhaengelasche	Placa	1
63		0746453	Setscrew	Vis	Sechskantschraube	Tornillo	2
64		0920054	Washer	Rondelle	Federring	Arandela	2
65		36177111	Plate	Plaque de Levage	Aufhaengelasche	Placa	1
66		0746453	Setscrew	Vis	Sechskantschraube	Tornillo	2
67		0920054	Washer	Rondelle	Federring	Arandela	2
73(F,M)		37781333	Manifold	Collecteur	Auspuffkruemmer	Multiple	1
74(M)		36862134	Joint	Joint	Dichtung	Junta	2
75(E,M)		0826490	Stud	Goujon	Stiftschraube	Vastago	1
76(M)		0826410	Stud	Goujon	Stiftschraube	Vastago	2
77(F,M)		0826510	Stud	Goujon	Stiftschraube	Vastago	1
78(M)		2211224	Nut	Ecrou	Sechskantmutter	Tuerca	4
79(M)		0826627	Stud	Goujon	Stiftschraube	Vastago	3

CYLINDER HEAD A4.212
CULASSE A4.212
ZYLINDERKOPF A4.212
CULATA A4.212

CPO. 2677/2

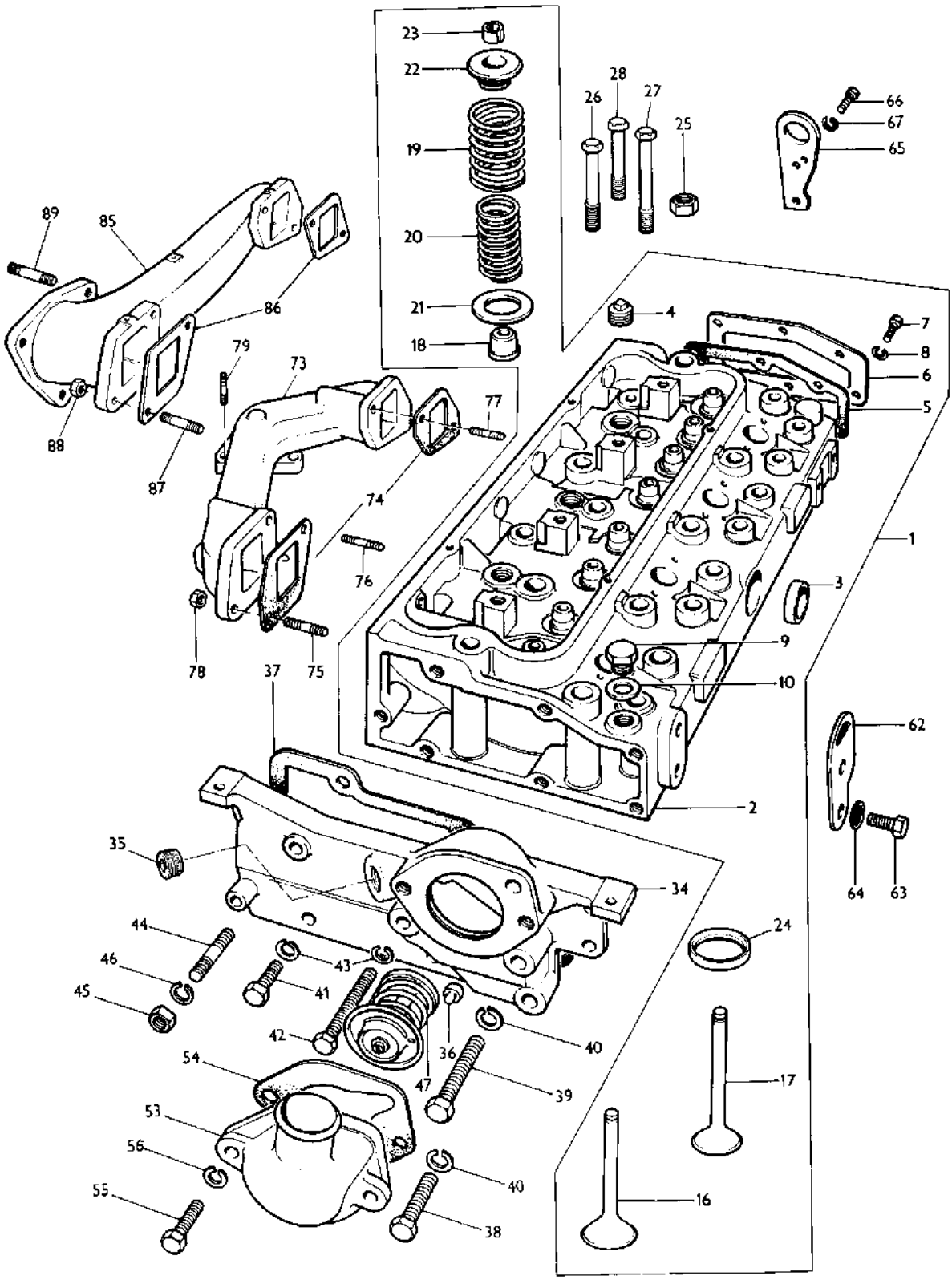

CYLINDER HEAD A4.212
CULASSE A4.212
ZYLINDERKOPF 4.212
CULATA A4.212

CPO. 2677/2

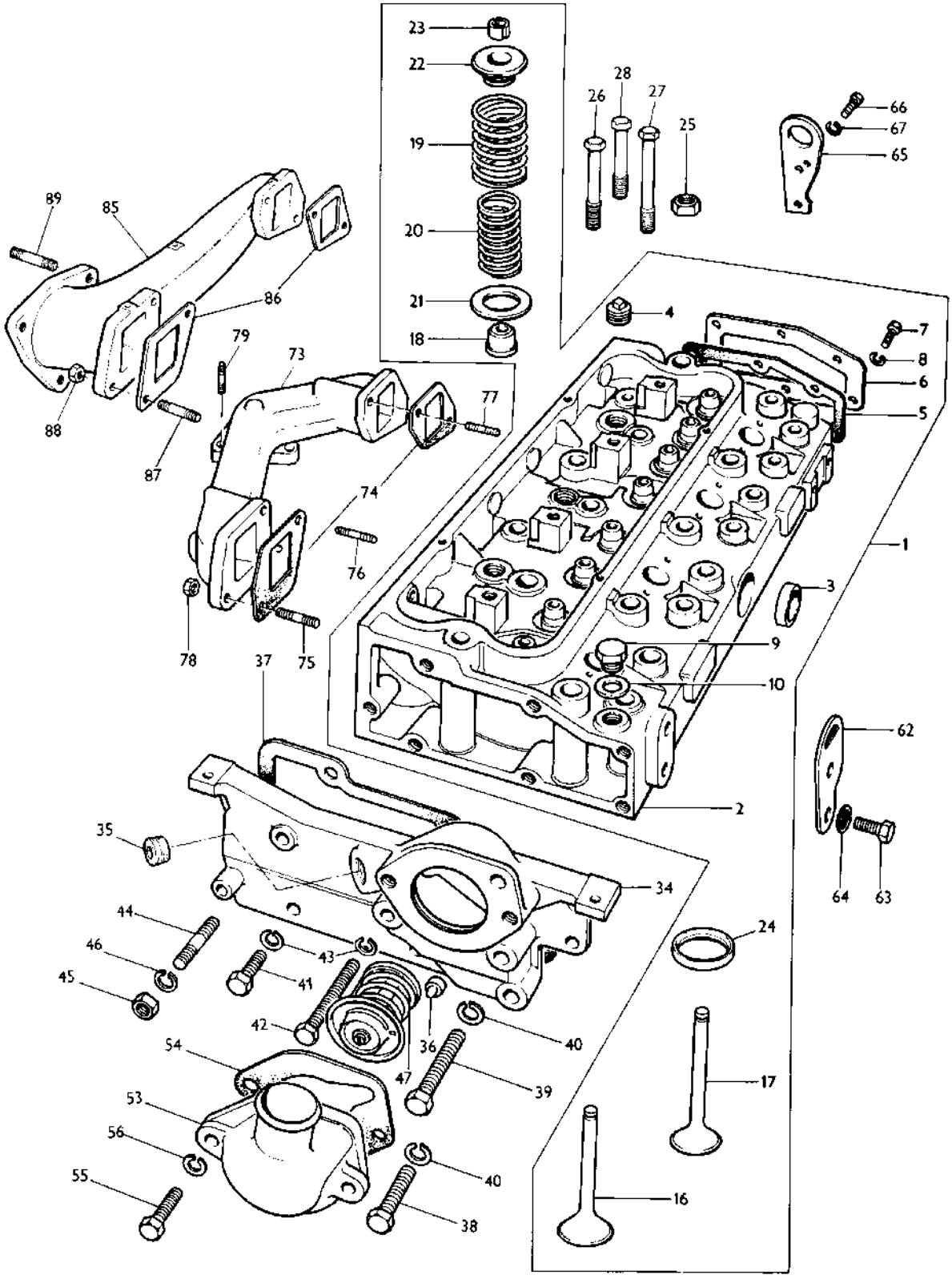

Ref. No.	Note	Part No.	Description	Designation	Benennung	Descripcion	No. Req.
85(N)		37781781	Manifold	Collecteur	Auspuffkruemmer	Multiple	1
86(N)		36862134	Joint	Joint	Dichtung	Junta	2
87(N)		0826439	Stud	Goujon	Stiftschraube	Vastago	4
88(N)		2188135	Nut	Ecrou	Sechskantmutter	Tuerca	4
89(N)		0826403	Stud	Goujon	Stiftschraube	Vastago	3

Notes:- (A) Not required on this application
Noter:- Non necessaire dans ce cas
Bemerkungen:- Fuer diese ausfuehrung nicht erforderlich
Notas:- En este caso no es necesaria

(B) Inlet valve
Soupape d'admission
Einlessventil
Valvula de admission

(C) Exhaust valve
Soupapa d'echappement
Auslassventil
Valvula de escape

(D) Serviced in pairs
Servi par paires
Vird satzweise geliefert
Suministrada en pares

(E) 2 required when used with 37781332 up to Engine No. 212UA52250
Utiliser 2 jusqu'au No. 212UA52250 avec 37781332
Gebrauchen 2 bis Nr. 212UA52250 mit 37781332
Emplear e hasta el no. 212UA52250 con 37781332

(F) From Engine No. 212UA52251
A partir du Moteur No. 212UA52251
Ab Motor Nr. 212UA52251
Desde el Motor No. 212UA52251

(G) Up to Engine No. 212UA22433 use 86584 with 35511111 and 33811113
Jusqu'au Moteur No. 212UA22433 utilise 86584 avec 35511111,33811113
Bis Motor Nr. 212UA22433 verwende 86584 mit 35511111, 33811113
Hasta el Motor No. 212UA22433 usar 86584 con 35511111, 35511113

(H) From Engine No. 212UA22434
A partir du Moteur No. 212UA22434
Ab Motor No. 212UA22434
Desde el Motor No. 212UA22434

(J) Not included in assembly
Non inclus dans ensemble
Nicht in kompletteil enthalten
No incluido en conjunto

(K) Up to Engine No. 212UA87000
Jusqu'au Moteur No. 212UA87000
Bis Motor Nr. 212UA87000
Hasta el Motor No. 212UA87000

(L) From Engine No. 212UA87001
A partir du Moteur No. 212UA87001
Ab Motor Nr. 212UA87001
Desde el Motor No. 212UA87001

(M) Up to Engine No. 212UA78662
Jusqu'au Moteur No. 212UA78662
Bis Motor Nr. 212UA78662
Hasta el Motor No. 212UA78662

(N) From Engine No. 212UA78663
A partir du Moteur No. 212UA78663
Ab Motor Nr. 212UA78663
Desde el Motor No. 212UA78663

(P) Used only with body 37762703
Utilise seulement avec corps 37762703
Nur fuer gehaeuse 37762703
Empleado solamente con la cuerpo 37762703

(Q) Up to Engine No. 212UA121698
Jusqu'Au Moteur No. 212UA121698
Bis Motor Nr. 212UA121698
Hasta el Motor No. 212UA121698

CRANKSHAFT A4.212
VILEBREQUIN A4.212
KURBELWELLE A4.212
CIGUENAL A4.212

Ref. No.	Note	Part No.	Description	Designation	Benennung	Descripcion	No. Req
1(A)		85719	Kit	Jeu	Satz	Juego	1
2			Order Assembly	Commander Ensemble	Bestelle Kompletteil.	Pedir Conjunto	1
3(B)		81558	Bearing (Std)	Coussinet Std	Hauptlager Std	Cojinete Std	1
3(B,C)		81558A	Bearing (-) 0.010"	Coussinet (-) 0.010"	Hauptlager (-) 0.010"	Cojinete (-) 0.010"	X
3(B,C)		81558B	Bearing (-) 0.020"	Coussinet (-) 0.020"	Hauptlager (-) 0.020"	Cojinete (-) 0.020"	X
3(B,C)		81558C	Bearing (-) 0.030"	Coussinet (-) 0.030"	Hauptlager (-) 0.030"	Cojinete (-) 0.030"	X
4			Order Assembly	Commander Ensemble	Best. Kompletteil	Pedir Conjunto	4
5			Order Assembly	Commander Ensemble	Best. Kompletteil	Pedir Conjunto	4
6			Order Assembly	Commander Ensemble	Best. Kompletteil	Pedir Conjunto	1
7			Order Assembly	Commander Ensemble	Best. Kompletteil	Pedir Conjunto	1
8(B)		85042	Bearing (Std)	Coussinet Std	Hauptlager Std	Cojinete Std	1
8(B,C)		85042A	Bearing (-) 0.010"	Coussinet (-) 0.010"	Hauptlager (-) 0.010"	Cojinete (-) 0.010"	X
8(B,C)		85042B	Bearing (-) 0.020"	Coussinet (-) 0.020"	Hauptlager (-) 0.020"	Cojinete (-) 0.020"	X
8(B,C)		85042C	Bearing (-) 0.030"	Coussinet (-) 0.030"	Hauptlager (-) 0.030"	Cojinete (-) 0.030"	X
9			Order Assembly	Commander Ensemble	Best. Kompletteil	Pedir Conjunto	8
10		31137311	Washer (Std)	Rondelle Std	Axiallager Std	Arandela Std	2
10(C)		31137312	Washer (+) 0.007"	Rondelle (+) 0.007"	Axiallager (+) 0.007"	Arandela (+) 0.007"	X
11		31137321	Washer (Std)	Rondelle Std	Axiallager Std	Arandela Std	2
11(C)		31137322	Washer (+) 0.007"	Rondelle (+) 0.007"	Axiallager (+) 0.007"	Arandela (+) 0.007"	X
17		31171681	Gear	Pignon	Zahnrad	Engranaje	1
18		0500012	Key	Clavette	Scheibenfeder	Chaveta	1
19		33157523	Flange	Deflecteur	Oelschleuderscheibe	Deflector	1
20		31148791	Pulley	Poulie	Keilriemensscheibe	Polea	1
21		32162318	Screw	Vis	Schraube	Tornillo	1
22		33125124	Washer	Rondelle	Scheibe	Arandela	1
28		84920	Rod	Bielle	Pleuelstange	Biela	4
29			Order Assembly	Commander Ensemble	Bestelle Kompletteil.	Pedir Conjunto	1
30			Order Assembly	Commander Ensemble	Bestelle Kompletteil.	Pedir Conjunto	1
31		32762116	Bolt	Boulon	Bolzen	Perno	2
32		33221321	Nut	Ecrou	Sechskantmutter	Tuerca	2
33		31134123	Bush	Baque	Buchse	Buje	1
39(F)		86721	Piston Assy Minor	Piston	Kolben	Piston	4
39(G)		89206	Piston Assy Minor	Piston	Kolben	Piston	4
40			Order Assembly	Commander Ensemble	Bestelle Kompletteil.	Pedir Conjunto	1
41			Order Assembly	Commander Ensemble	Bestelle Kompletteil.	Pedir Conjunto	1
42		0170002	Circlip	Circlip	Sicherungsring	Aro Reten	2
43		86753	Kit	Jeu	Satz	Juego	X
43		86775	Kit	Jeu	Satz	Juego	X
44(F)			Order Assembly	Commander Ensemble	Bestelle Kompletteil.	Pedir Conjunto	1
44(G)			Order Assembly	Commander Ensemble	Bestelle Kompletteil.	Pedir Conjunto	1
45(F)			Order Assembly	Commander Ensemble	Bestelle Kompletteil.	Pedir Conjunto	1
45(G)			Order Assembly	Commander Ensemble	Bestelle Kompletteil.	Pedir Conjunto	1
46(F)			Order Assembly	Commander Ensemble	Be telle Kompletteil.	Pedir Conjunto	1
46(G)			Order Assembly	Commander Ensemble	Bestelle Kompletteil.	Pedir Conjunto	1
47(F)			Order Assembly	Commander Ensemble	Bestelle Kompletteil.	Pedir Conjunto	1
47(G)			Order Assembly	Commander Ensemble	Bestelle Kompletteil.	Pedir Conjunto	1
53(D)		41112796	Flywheel	Volant	Schwungrad	Volante	1
53(E)		0999965	Flywheel	Volant	Schwungrad	Volante	1
54			Order Assembly	Commander Ensemble	Bestelle Kompletteil.	Pedir Conjunto	1
55		0410236	Ring	Couronne Demarreur	Anlasszahnkranz	Corona	1
56(D)		0746851	Setscrew	Vis	Sechskantschraube	Tornillo	1
56(E)		32162203	Setscrew	Vis	Sechskantschraube	Tornillo	6
57		0921062	Tabwasher	Frein de Vis	Sicherungsblech	Arandela	6

Notes:- (A) Crankshaft and Bearings kit
Noter:- Velibrequin et jeu de coussinets
Bemerkungen:- Kurbelwelle mit hauptlagern
Notas:- Juego de ciguenal y cojinetes

(B) Bearings are pre-finished
Les coussinets sont pre-finis
Fertilager
Los cojinetes son preaceabados

(C) Not included in 85719
Non inclus dans 85719
Nicht in 85719 enthalten
No incluido en 85719

CPO. 2678/1

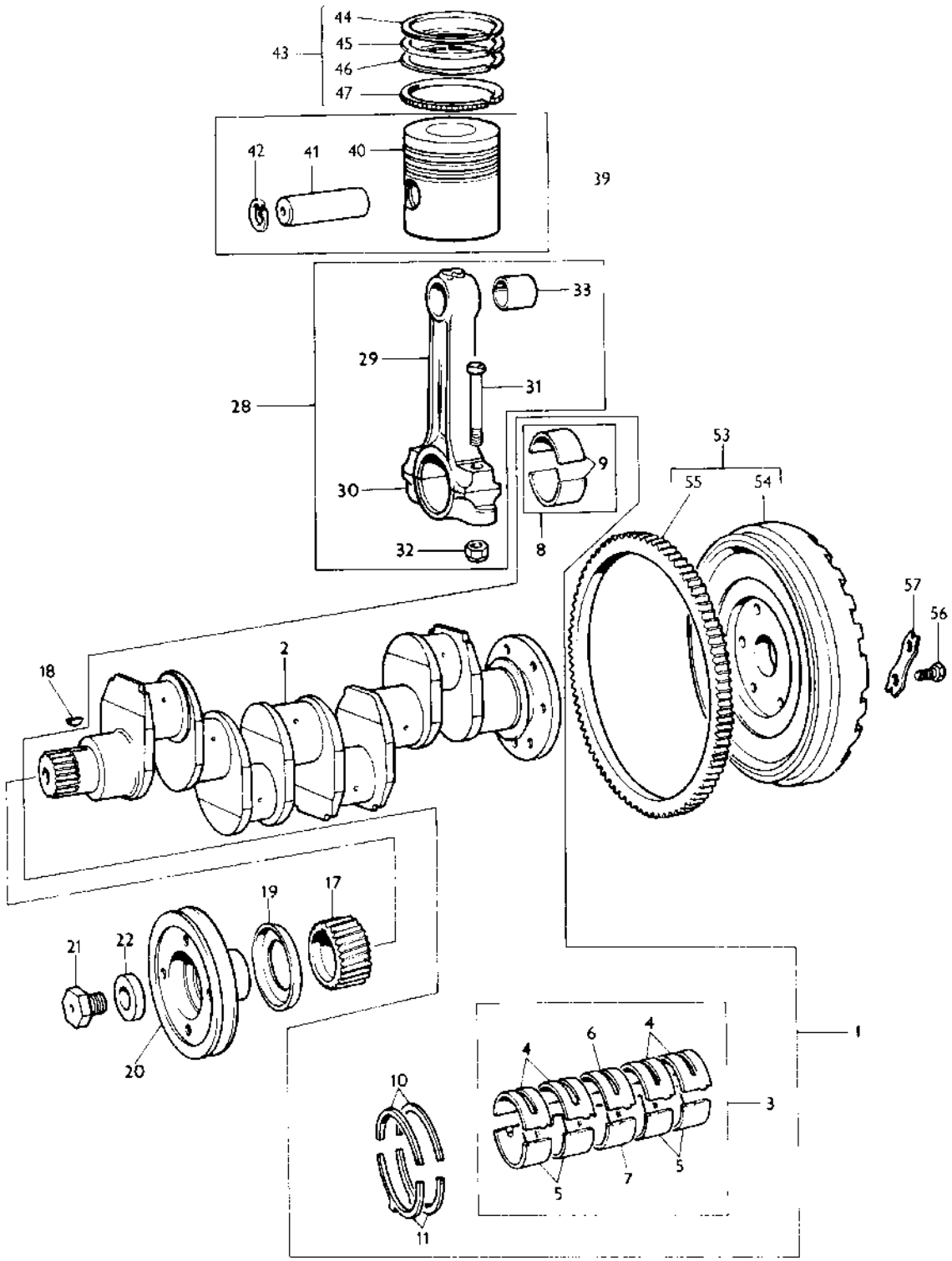
44
45
46
47
43
42
41
40
39
33
29
31
28
30
32
9
8
53
55
54
57
56
18
2
19
17
21
22
20
1
4
6
4
3
10
5
7
5
11

CRANKSHAFT A4.212
VILEBREQUIN A4.212
KURBELWELLE A4.212
CIGUENAL A4.212

CPO. 2678/1

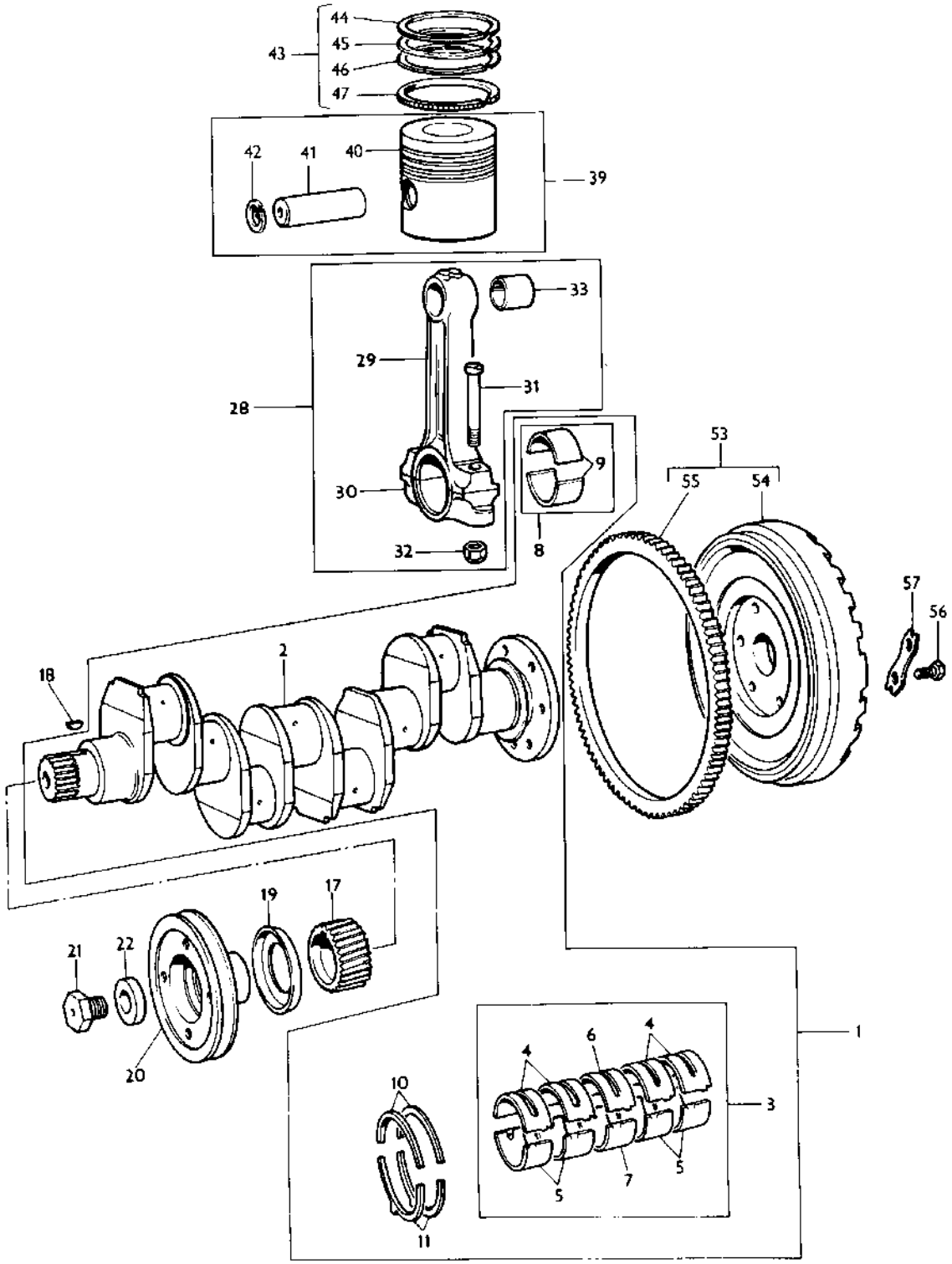

Ref. No.	Part No.	Description / Designation / Benennung / Descripcion	No. Req.

Notes:-
Noter:-
Bemerkungen:-
Notas:-

(D) For 12" clutch
Pour embrayage 12"
Fuer kupplung 12"
Para embragues 12"

(E) For 11" clutch up to Engine No.212UA78663
Pour embrayage 11" Jusqu'au moteur no. 212UA78663
Fuer kupplung 11" Bis motor nr. 212UA78663
Para embragues 11" Hasta el motor no. 212UA78663

(F) Up to Engine No.212UA87000
Jusqu'au Moteur No.212UA87000
Bis Motor Nr. 212UA87000
Hasta el Motor No.212UA87000

(G) From Engine No.212UA87001
A partir du Moteur 212UA87001
Ab Motor Nr. 212UA87001
Desde el Motor No. 212UA87001

CYLINDER HEAD COVER A4.212
CACHE-CULBUTEURES A4.212
ZYLINDERKOPFDECKEL A4.212
TAPA DE CULATA A4.212

Ref. No.	Part No.	Description	Designation	Benennung	Descripcion	No. Req.
1	37188549	Cover	Couvercle	Zylinderkopfdeckel	Tapa	1
2	36811122	Joint	Joint	Dichtung	Junta	1
3(J)	2174018	Screw	Vis	Schraube	Tornillo	4
3(K)	2172512	Screw	Vis	Schraube	Tornillo	4
4	0920002	Washer	Rondelle	Scheibe	Arandela	4
5	0920052	Washer	Rondelle	Federring	Arandela	4
11(G)	35732516	Pipe	Tuyau de Reniflard	Rohr	Tubo	1
12(G)	0202058	Hose	Durite	Schlauch	Manguera	1
13(G)	0180103	Clip	Collier	Schelle	Abrazadera	2
14(H)	33872516	Pipe	Tuyau de Reniflard	Rohr	Tubo	1
15(H)	2481802	Clip	Collier	Schelle	Abrazadera	2
16(H)	35731144	Pipe	Tuyau	Rohr	Tubo	1
19(A)	87618	Shaft	Rampe de Culbuteurs	Kipphebelwelle	Eje	1
19(B)	83254	Shaft	Rampe de Culbuteurs	Kipphebelwelle	Eje	1
20	83450	Shaft	Arbre	Kipphebelwelle	Eje	1
21		Order Assembly	Commander Ensemble	Bestelle Kompletteil	Pedir Conjunto	1
22	0650507	Plug	Bouchon	Verschlussdeckel	Tapon	2
23	33117415	Washer	Rondelle	Scheibe	Arandela	2
24	0170151	Circlip	Circlip	Sicherungsring	Aro Reten	2
25	31744123	Spring	Ressort	Feder	Resorte	2
26	31743103	Spring	Ressort	Feder	Resorte	2
27	37521331	Bracket	Support	Halter	Soporte	4
28	37371281	Lever R.H.	Levier D.	Kipphebel R.	Palanca D.	4
29	37371271	Lever L.H.	Levier G.	Kipphebel L.	Palanca I.	4
30(C)	35511111	Pipe	Tuyau	Rohr	Tubo	1
30(D)	35511109	Pipe	Tuyau	Rohr	Tubo	1
31(E)	2415801	'O' Ring	Joint 'O'	Dichtring	Sello 'O'	1
32	0726504	Screw	Vis	Schraube	Tornillo	1
33	0730579	Screw	Vis	Schraube	Tornillo	8
34	0576052	Nut	Ecrou	Sechskantmutter	Tuerca	8
35(F)	33811111	'O' Ring	Joint 'O'	Dichtring	Sello 'O'	1
41	0826628	Stud	Goujon	Stiftschraube	Vastago	4
42	2211284	Nut	Ecrou	Sechskantmutter	Tuerca	4
43	0920006	Washer	Rondelle	Scheibe	Arandela	4
49	31434163	Tappet	Poussoir	Stoessel	Taque	8
50	31434307	Push Rod	Tige	Stosstange	Botador	8

Notes:- (A) From Engine No. 212UA22434
Noter:- A partir du Moteur No. 212UA22434
Bemerkungen:- Ab Motor Nr. 212UA22434
Notas:- Desde el Motor No. 212UA22434

(B) Up to Engine No. 212UA22433 use 87618 with 33811113
Jusqu'au Moteur No. 212UA22433 utilise 87618 avec 33811113
Bis Motor Nr. 212UA22433 verwende 87618 mit 33811113
Hasta el Motor No. 212UA22433 usar 87618 con 33811113

(C) From Engine No. 212UA22434 use with 33811113
A partir du No. 212UA22434 utilise avec 33811113
Ab Motor Nr. 212UA22434 verwende mit 33811113
Desde el No. 212UA22434 usar con 33811113

(D) Up to Engine No. 212UA22433 use 35511111 with 33811113
Jusqu'au Moteur No. 212UA22433 utilise 35511111 avec 33811113
Bis Motor Nr. 212UA22433 verwende 35511111 mit 33811113
Hasta el Motor Nr. 212UA22433 usar 35511111 con 33811113

(E) Use only with 35511109
Utilise avec 35511109 seulement
Nur fuer 35511109
Usada con 35511109 solamento

(F) Use only with 35511111
Utilise avec 35511111 seulement
Nur fuer 35511111
Usada con 35511111 solamento

(G) Up to Engine No. 212UA122267
Jusqu'au moteur No. 212UA122267
Bis Motor Nr. 212UA122267
Hasta el Motor No. 212UA122267

(H) From Engine No. 212UA122268
A partir du no. 212UA122268
Ab Motor Nr. 212UA122268
Desde el No. 212UA122268

CYLINDER HEAD COVER A4.212
CACHE-CULBUTEURS A4.212
ZYLINDERKOPFDECKEL A4.212
TAPA DE CULATA A4.212

CPO. 2679/3

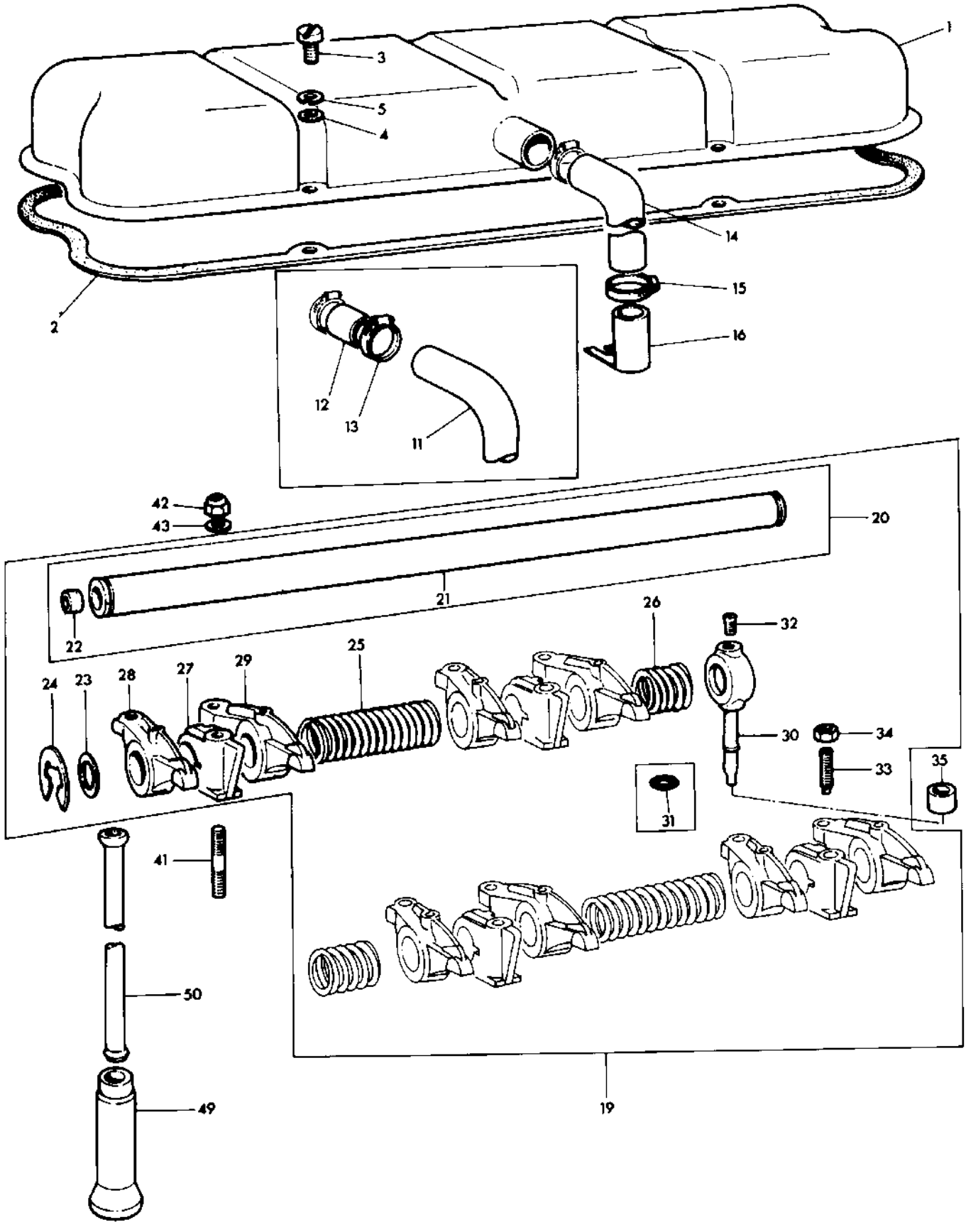

CYLINDER HEAD COVER A4.212
CACHE-CULBUTEURS A4.212
ZYLINDERKOPFDECKEL A4.212
TAPA DE CULATA A4.212

CPO.2679/3

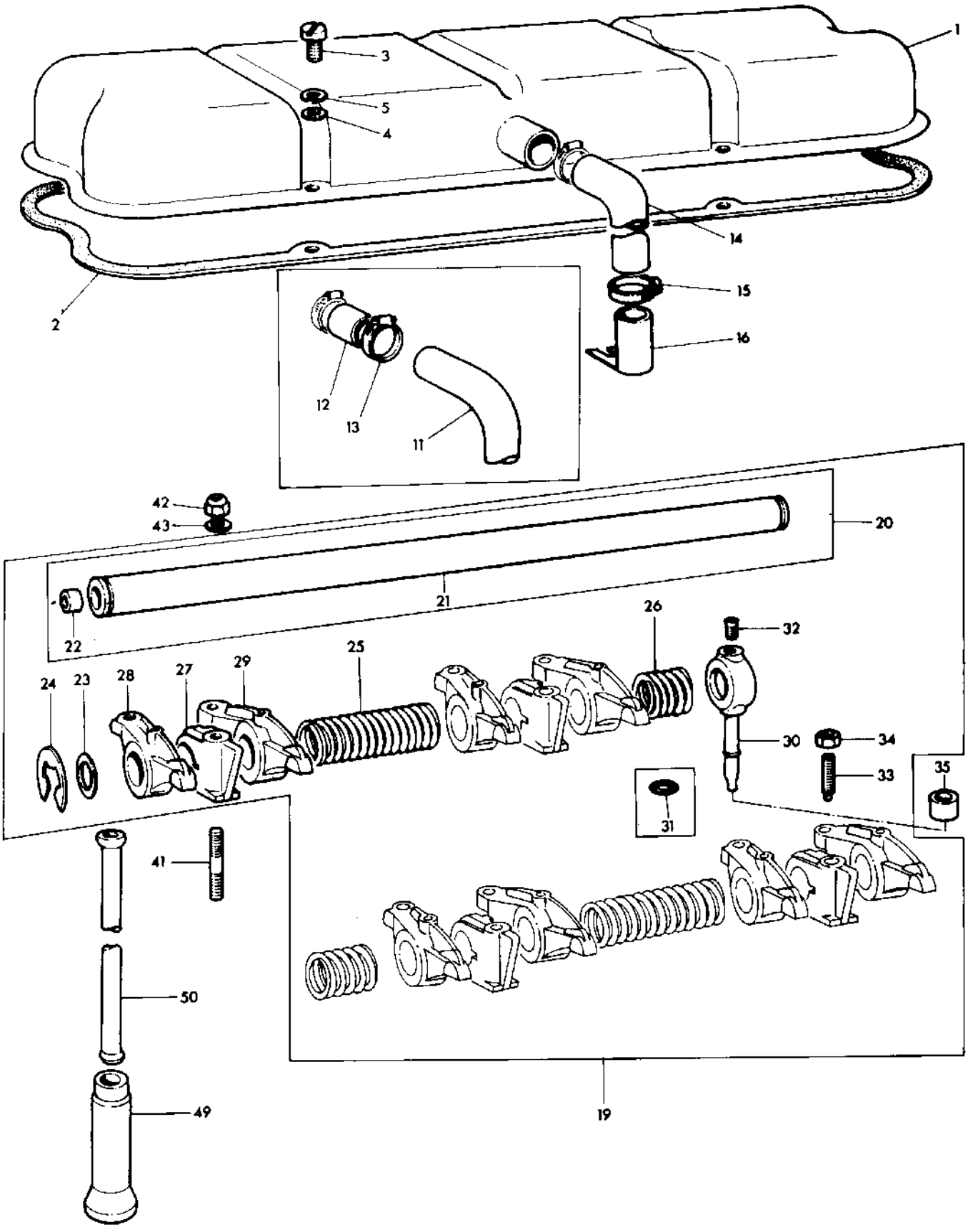

CYLINDER HEAD COVER A4.212
CACHE-CULBUTEURES A4.212
ZYLINDERKOPFDECKEL A4.212
TAPA DE CULATA A4.212

Ref. No.	Part No.	Description	Designation	Benennung	Descripcion	No. Req.

Notes:- (J) Up to Engine No. 212UA145875
Noter:- Jusqu'au Moteur No. 212UA145875
Bemerkungen:- Bis Motor Nr. 212UA145875
Notas:- Hasta el Motor No. 212UA145875
(K) From Engine No. 212UA145875
A Partir Du No. 212UA145875
Ab Motor Nr. 212UA145875
Desde el No. 212UA145875

AIR INDUCTION SYSTEM A4.212
SYSTEME D'ADMISSION D'AIR A4.212
LUFTANSAUGGEHAEUSE A4.212
SYSTEME DE INDUCCION DE AIRE A4.212

Ref. No.	Part No.	Description	Designation	Benennung	Descripcion	No. Req.
1(A)	37787651	Manifold	Collecteur	Ansaughkruemmer	Multiple	1
2(A)	0650204	Plug	Bouchon	Verschlusschraube	Tapon	1
3(A)	36862132	Joint	Joint	Dichtung	Junta	1
4(A)	36862133	Joint	Joint	Dichtung	Junta	1
5(A)	36862131	Joint	Joint	Dichtung	Junta	1
6(A)	0826403	Stud	Goujon	Stiftschraube	Vastago	1
7(A)	0576051	Nut	Ecrou	Sechskantmutter	Tuerca	1
8(A)	0920054	Washer	Rondelle	Federring	Arandela	1
9(A)	0096439	Setscrew	Vis	Sechskantschraube	Tornillo	1
10(A)	0746424	Setscrew	Vis	Sechskantschraube	Tornillo	4
11(A)	0920054	Washer	Rondelle	Federring	Arandela	5
12(A)	2666103	Heater	Thermostart	Thermostart	Calentador	1
18(B)	37786631	Manifold	Collecteur	Ansaughkruemmer	Multiple	1
19(B)	36867167	Joint	Joint	Dichtung	Junta	1
20(B)	37537591	Backplate	Plaque Arriere	Zwischenplatte	Contraplaca	1
21(B)	2227238	Screw	Vis	Schraube	Tornillo	8
22(B)	2231237	Screw	Vis	Schraube	Tornillo	1
23(B)	0920024	Washer, Flat	Rondelle	Scheibe	Arandela	1
24(B)	0650204	Plug	Bouchon	Verschlusschraube	Tapon	1
25(B)	36862132	Joint	Joint	Dichtung	Junta	1
26(B)	36862133	Joint	Joint	Dichtung	Junta	1
27(B)	36862131	Joint	Joint	Dichtung	Junta	1
28(B)	0096433	Setscrew	Vis	Sechskantschraube	Tornillo	5
29(B)	0096445	Setscrew	Vis	Sechskantschraube	Tornillo	1
30(B)	0920054	Washer	Rondelle	Federring	Arandela	6
31(B)	2666103	Heater	Thermostart	Thermostart	Calentador	1

Notes:- (A) Up to Engine No. 212UA119496
Noter:- Jusqu'au moteur No. 212UA119496
Bemerkungen:- Bis motor Nr. 212UA119496
Notas:- Hasta el motor No. 212UA119496

(B) From Engine No. 212UA119496
A partir du moteur no. 212UA119496
Ab motor Nr. 212UA119496
Desde el motor no. 212UA119496

AIR INDUCTION SYSTEM A4.212
SYSTEME D'ADMISSION D'AIR A4.212
LUFTANSAUGGEHAEUSE A4.212
SYSTEME DE INDUCCION DE AIRE A4.212

CPO.2680/1

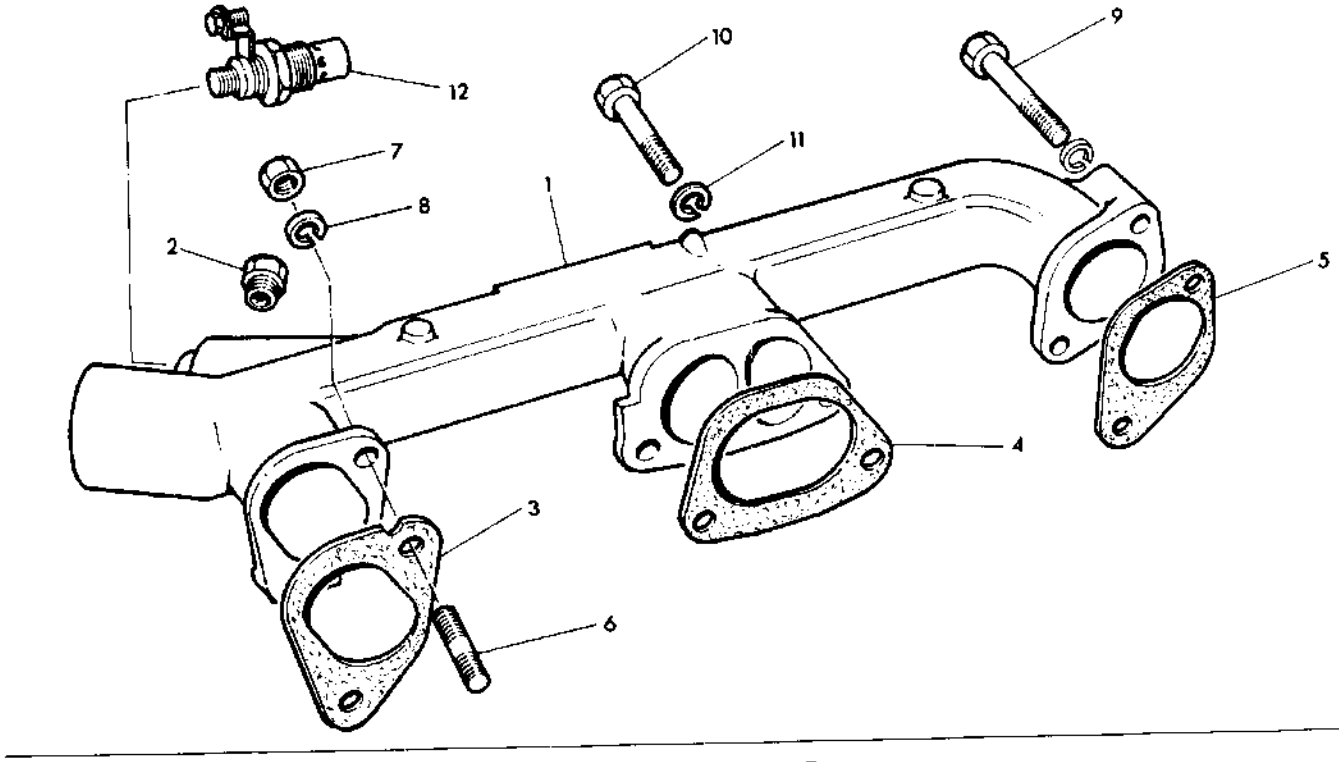

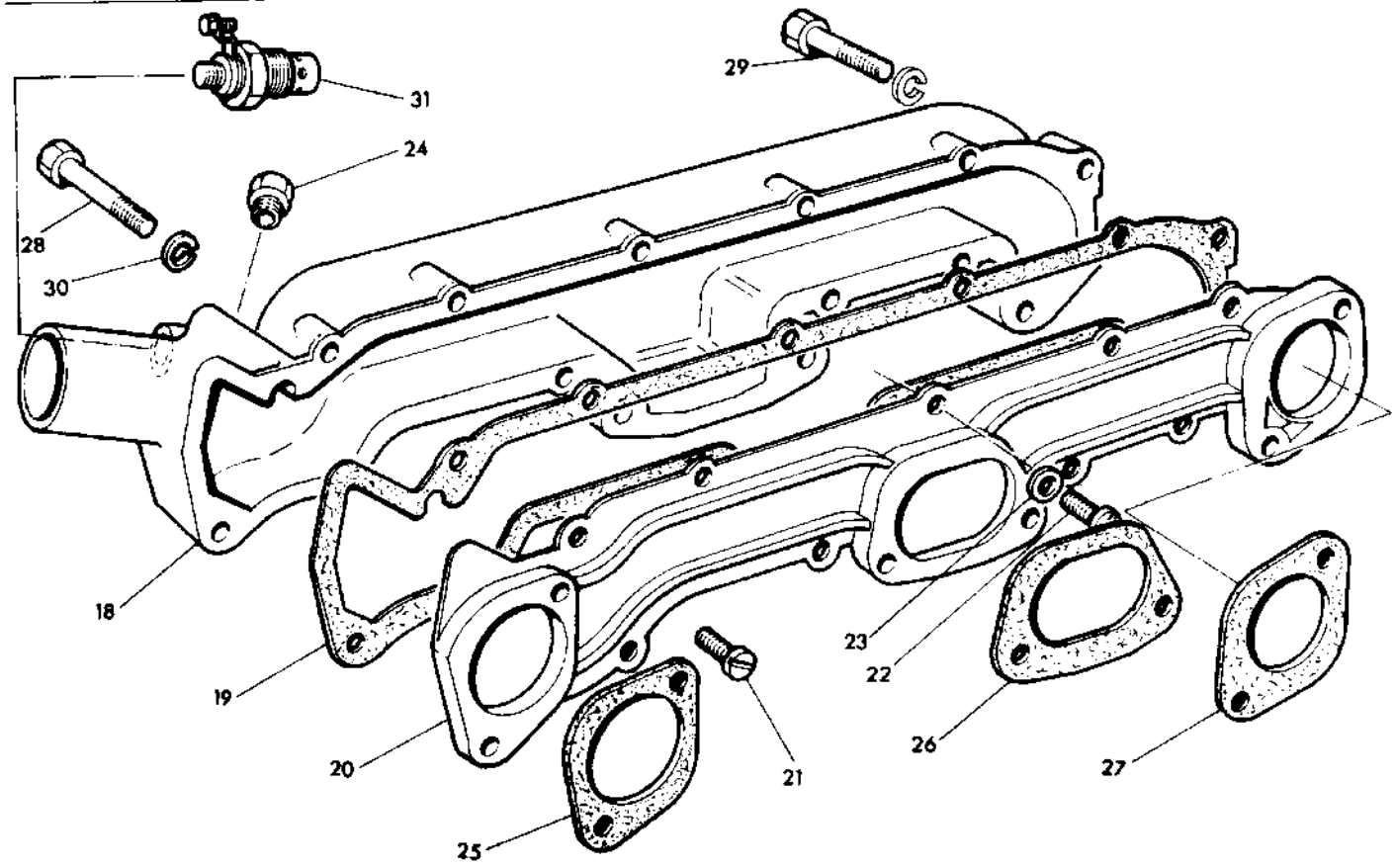

TIMING GEAR A4.212
DISTRIBUTION A4.212
STEUERGETRIEBE A4.212
DISTRIBUCION A4.212

CPO. 2681

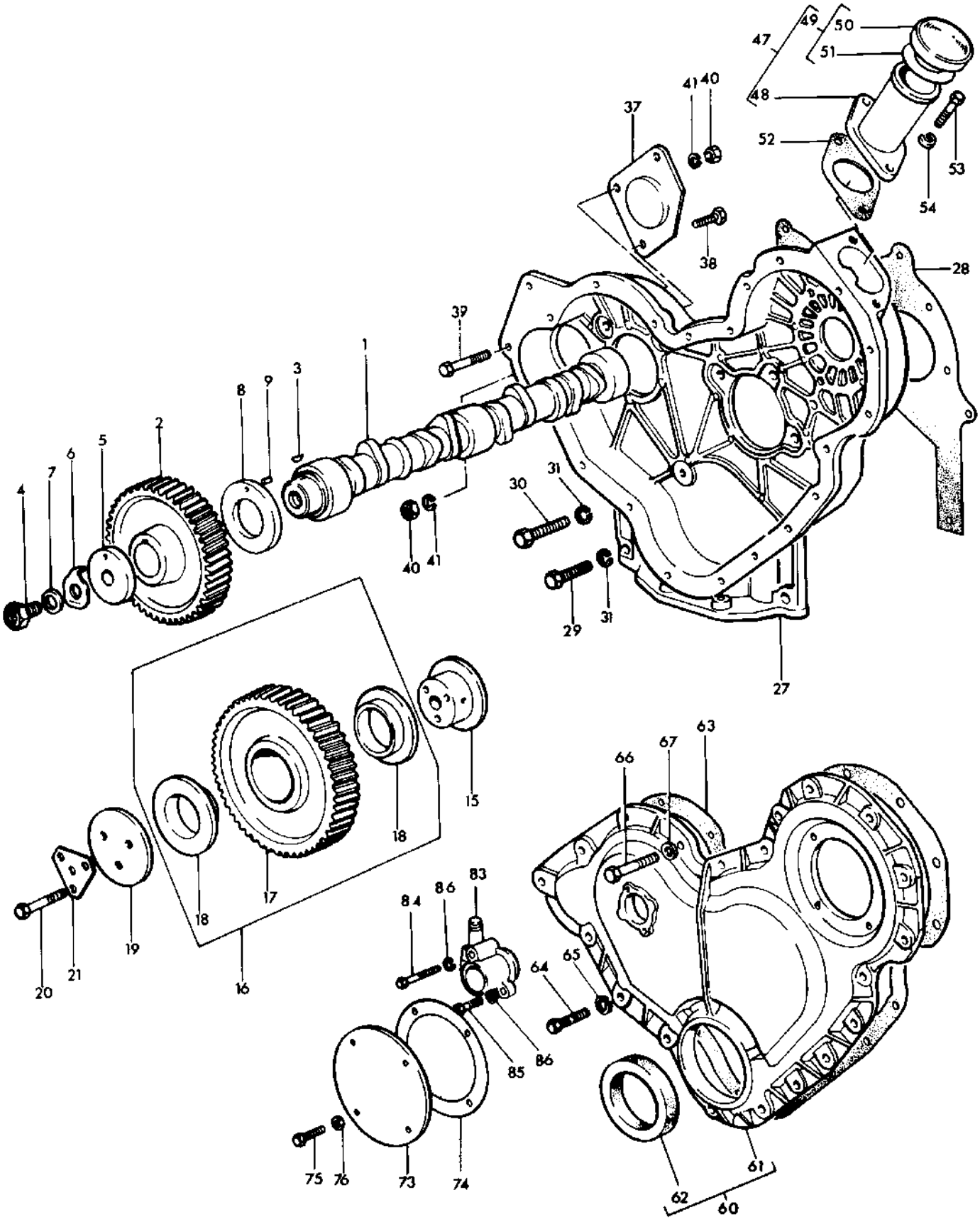

TIMING GEAR A4.212
DISTRIBUTION A4.212
STEUERGETRIEBE A4.212
DISTRIBUCION A4.212

Ref. No.	Note	Part No.	Description	Designation	Benennung	Descripcion	No. Req.
1		31415321	Camshaft	Arbre a Cames	Nockenwelle	Arbol de Levas	1
2		31171353	Gear	Pignon	Nockenwellenrad	Engranaje	1
3		0500012	Key	Clavette	Scheibenfeder	Chaveta	1
4		32161209	Setscrew	Vis	Sechskantschraube	Tornillo	1
5		33153128	Washer	Rondelle	Scheibe	Arandela	1
6		31733121	Tabwasher	Frein de Vis	Sicherungsblech	Arandela	1
7		33115408	Shim	Cale	Einstellblech	Suplemento	1
8		33153121	Washer	Rondelle	Scheibe	Arandela	1
9		0610844	Dowel	Pion	Stift	Espiga	1
15		33426161	Hub	Moyeu	Nabe	Cubo	1
16		41115023	Gear	Pignon	Zwischenrad	Engranaje	1
17			Order Assembly	Commander Ensemble	Bestelle Kompletteil.	Pedir Conjunto	1
18		0050345	Bush	Bague	Buchse	Buje	2
19		0941082	Plate	Plaque	Sicherungsplatte	Placa	1
20		0096439	Setscrew	Vis	Sechskantschraube	Tornillo	3
21		0921246	Tabwasher	Frein de Vis	Sicherungsblech	Arandela	1
27		37161642	Housing	Carter	Gehaeuse	Caja	1
28		36814123	Joint	Joint	Dichtung	Junta	1
29		0746255	Setscrew	Vis	Sechskantschraube	Tornillo	8
30		0746211	Setscrew	Vis	Sechskantschraube	Tornillo	1
31		0920053	Washer	Rondelle	Federring	Arandela	9
37		37556148	Plate	Plaque	Platte	Placa	1
38	(A)	0748505	Bolt	Boulon	Bolzen	Perno	1
39	(A)	2232151	Bolt	Boulon	Bolzen	Perno	2
40	(A)	2238153	Nut	Ecrou	Sechskantmutter	Tuerca	3
41	(A)	0920054	Washer	Rondelle	Federring	Arandela	3
47		35784117	Body	Corps	Gehaeuse	Cuerpo	1
48			Order Assembly	Commander Ensemble	Bestelle Kompletteil.	Pedir Conjunto	1
49		2487854	Cap	Bouchon	Deckel	Tapa	1
50			Order Assembly	Commander Ensemble	Bestelle Kompletteil	Pedir Conjunto	1
51		24870001	Joint	Joint	Dichtring	Junta	1
52		36862138	Joint	Joint	Dichtung	Junta	1
53		2176534	Screw	Vis	Schraube	Tornillo	2
54		2411152	Washer	Rondelle	Scheibe	Arandela	2
60		41422703	Cover	Couvercle	Deckel	Tapa	1
61			Order Assembly	Commander Ensemble	Bestelle Kompletteil.	Pedir Conjunto	1
62		2415361	Seal	Joint Torique	Dichtring	Sello	1
63		36813137	Joint	Joint	Dichtung	Junta	1
64		0746255	Setscrew	Vis	Sechskantschraube	Tornillo	14
65		0920053	Washer	Rondelle	Federring	Arandela	14
66		0096238	Setscrew	Vis	Sechskantschraube	Tornillo	4
67		2411152	Washer	Rondelle	Scheibe	Arandela	4
73		32413415	Cover	Couvercle	Deckel	Tapa	1
74		33825419	Joint	Joint	Dichtring	Junta	1
75		0746252	Setscrew	Vis	Sechskantschraube	Tornillo	4
76		2411152	Washer	Rondelle	Scheibe	Arandela	4
83		2758348	Tachometer	Transmission	Antrieb	Traccion	1
84		0746019	Setscrew	Vis	Sechskantschraube	Tornillo	1
85		0746053	Setscrew	Vis	Sechskantschraube	Tornillo	1
86		2411151	Washer	Rondelle	Scheibe	Arandela	2

Notes:- (A) Also secure hydraulic pump when fitted
Noter:- Bloquer egalement la pompe hydraulique lorsqu'elle est montee
Bemerkungen:- Auch zur befestigung der hydraulikpumpe wenn eingebaut
Notas:- Tambien sujetan la bomba hidrualica cuando est colocada

LUBRICATING OIL SUMP A4.212
CARTER D'HUILE A4.212
OELWANNE A4.212
CARTER DEL MOTOR A4.212

Ref. No.	Part No.	Description	Designation	Benennung	Descripcion	No. Req.
1	37171823	Sump	Carter	Oelwanne	Carter	1
2	2487004	Plug	Bouchon	Verschlusschraube	Tapon	1
3	2411160	Washer	Rondelle	Scheibe	Arandela	1
4	36815707	Joint	Joint	Dichtung	Junta	1
5	2184435	Setscrew	Vis	Sechskantschraube	Tornillo	2
6(F)	0096241	Setscrew	Vis	Sechskantschraube	Tornillo	12
6(G)	0096241	Setscrew	Vis	Sechskantschraube	Tornillo	11
7	2184435	Setscrew	Vis	Sechskantschraube	Tornillo	4
8	0920003	Washer	Rondelle	Scheibe	Arandela	18
9	0920053	Washer	Rondelle	Federring	Arandela	6
10	32517128	Stud	Goujon	Stiftschraube	Vastago	2
11	0576002	Nut	Ecrou	Sechskantmutter	Tuerca	2
12	0920053	Washer	Rondelle	Federring	Arandela	2
13(G)	0096215	Setscrew	Vis	Sechskantschraube	Tornillo	1
14(G)	0920003	Washer, Flat	Rondelle	Scheibe	Arandela	1
18	31787437	Dipstick	Jauge	Oelmesstab	Varilla Nivel	1
19		Order Assembly	Commander Ensemble	Bestelle Kompletteil	Pedir Conjunto	1
20	33812108	Washer	Rondelle	Dichtring	Arandela	1
21	33435123	Tube	Tube	Rohr	Tubo	1
22	33533103	Nut	Ecrou	Sechskantmutter	Tuerca	1
28	37725443	Strainer	Crepine	Oelsieb	Colador,	1
29(D)	33157521	Shroud	Couvercle	Ansaugkorb	Guardera	1
30(C)	35726112	Pipe	Tuyau	Rohr	Tubo	1
31(D)	36538436	Clip	Attache	Schelle	Sujetador	1
32(D)	0746053	Setscrew	Vis	Sechskantschraube	Tornillo	1
33(D)	0920052	Washer	Rondelle	Federring	Arandela	1
34(D)	36174115	Flange	Flasque	Flansch	Pestana	1
35(D)	0640144	Seal	Joint Torique	Dichtring	Sello	1
41(E)	35727512	Pipe	Tuyau	Rohr	Tubo	1
42	0746052	Setscrew	Vis	Sechskantschraube	Tornillo	1
43	0920052	Washer	Rondelle	Federring	Arandela	1
44(E)	36535415	Clip	Attache	Schelle	Sujetador	1
45	0746053	Setscrew	Vis	Sechskantmutter	Tornillo	1
46(E)	0920002	Washer	Rondelle	Scheibe	Arandela	1
47	0920052	Washer	Rondelle	Federring	Arandela	1
48(A)	0746252	Setscrew	Vis	Sechskantschraube	Tornillo	1
48(B)	0746253	Setscrew	Vis	Sechskantschraube	Tornillo	1
49(B)	0920003	Washer	Rondelle	Scheibe	Arandela	1
50	0920053	Washer	Rondelle	Federring	Arandela	1
51(E)	36832122	Joint	Joint	Dichtung	Junta	1
52(E)	0746254	Setscrew	Vis	Sechskantschraube	Tornillo	2
53(E)	0920053	Washer	Rondelle	Federring	Arandela	2
59	41314054	Pump	Pompe a Huile	Oelpumpe	Bomba	1
60		Order Assembly	Commander Ensemble	Bestelle Kompletteil	Pedir Conjunto	1
61	2415811	Seal	Joint Torique	Dichtring	Sello 'O'	1
62	0746255	Setscrew	Vis	Sechskantschraube	Tornillo	3
63	0920053	Washer	Rondelle	Federring	Arandela	3
64	31171461	Gear	Pignon	Zahnrad	Engranaje	1
65	2511432	Bush	Bague	Buchse	Buje	1
66	32716117	Shaft	Arbre	Welle	Eje	1
67	2724402	Circlip	Circlip	Sicherungsring	Aro Reten	1
73	35714103	Pipe	Tuyau	Rohr	Tubo	1
74	0490355	Joint	Joint	Dichtung	Junta	1
75	0746052	Setscrew	Vis	Sechskantschraube	Tornillo	2
76	0920052	Washer	Rondelle	Federring	Arandela	2
77	33532121	Glandnut	Ecrou Presse-E Toupe	Ueberwurfmutter	Tuerca-Union	1
78	0560244	Olive	Olive	Schneidring	Oliva	1
84	41371077	Housing	Carter	Gehaeuse	Caja	1
85		Order Assembly	Carter	Gehaeuse	Caja	1
86	32712715	Plunger	Plongeur	Veberdruckventil	Embolo	1
87	31742128	Spring	Resort	Feder	Resorte	1
88	33157122	Cap	Chapeau	Kappe	Tapa	1
89	0610012	Splitpin	Goupille	Splint	Pasador	1
90	0870001	Thimble	Baque	Buchse	Manguito	1
91	0096438	Setscrew	Vis	Sechskantschraube	Tornillo	1
92	0920054	Washer	Rondelle	Federring	Arandela	1

LUBRICATING OIL SUMP A4.212
CARTER D'HUILE A4.212
OELWANNE A4.212
CARTER DEL MOTOR A4.212

CPO.2682/3

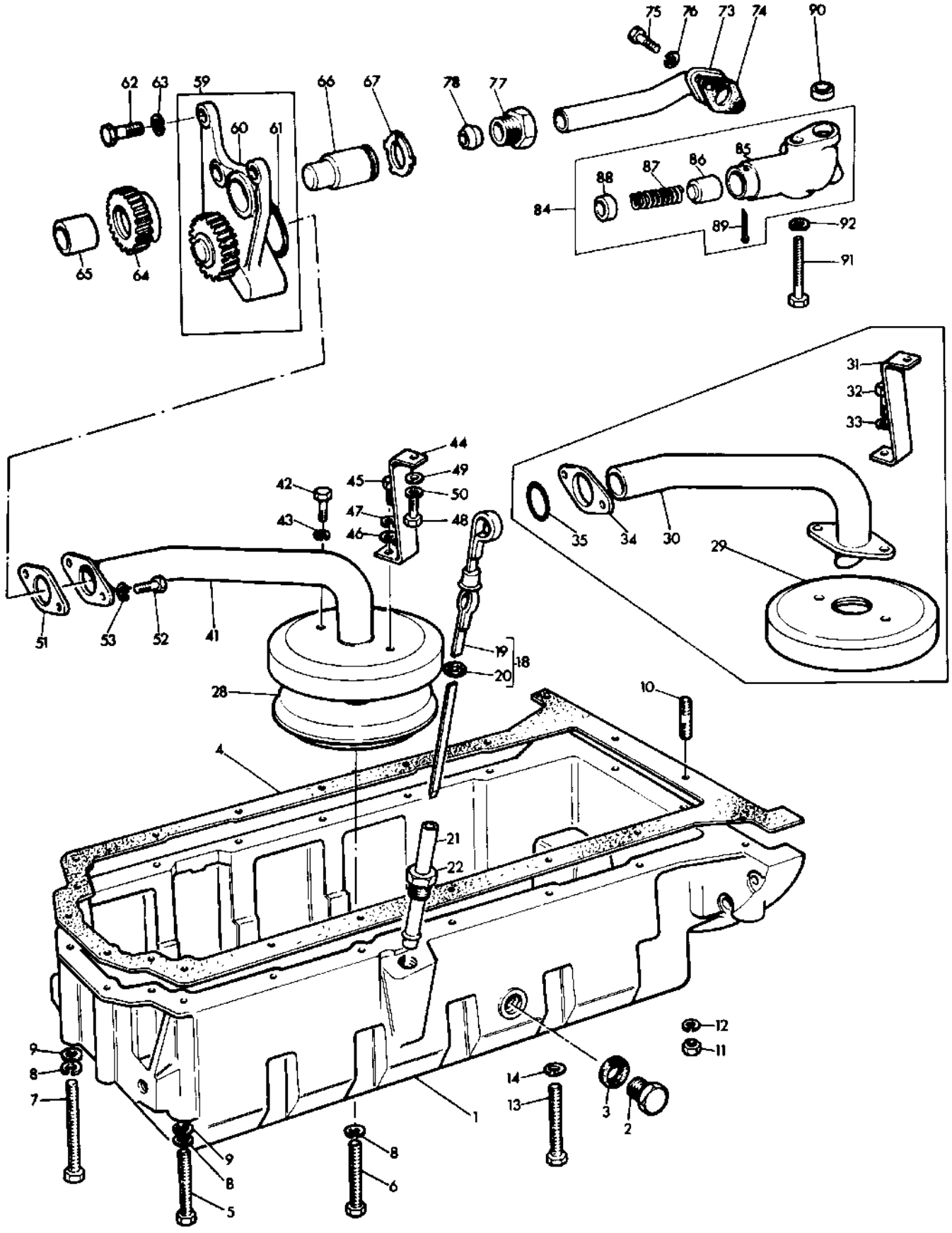

LUBRICATING OIL SUMP A4.212
CARTER D'HUILE A4.212
OELWANNE A4.212
CARTER DEL MOTOR A4.212

CPO.2682/3

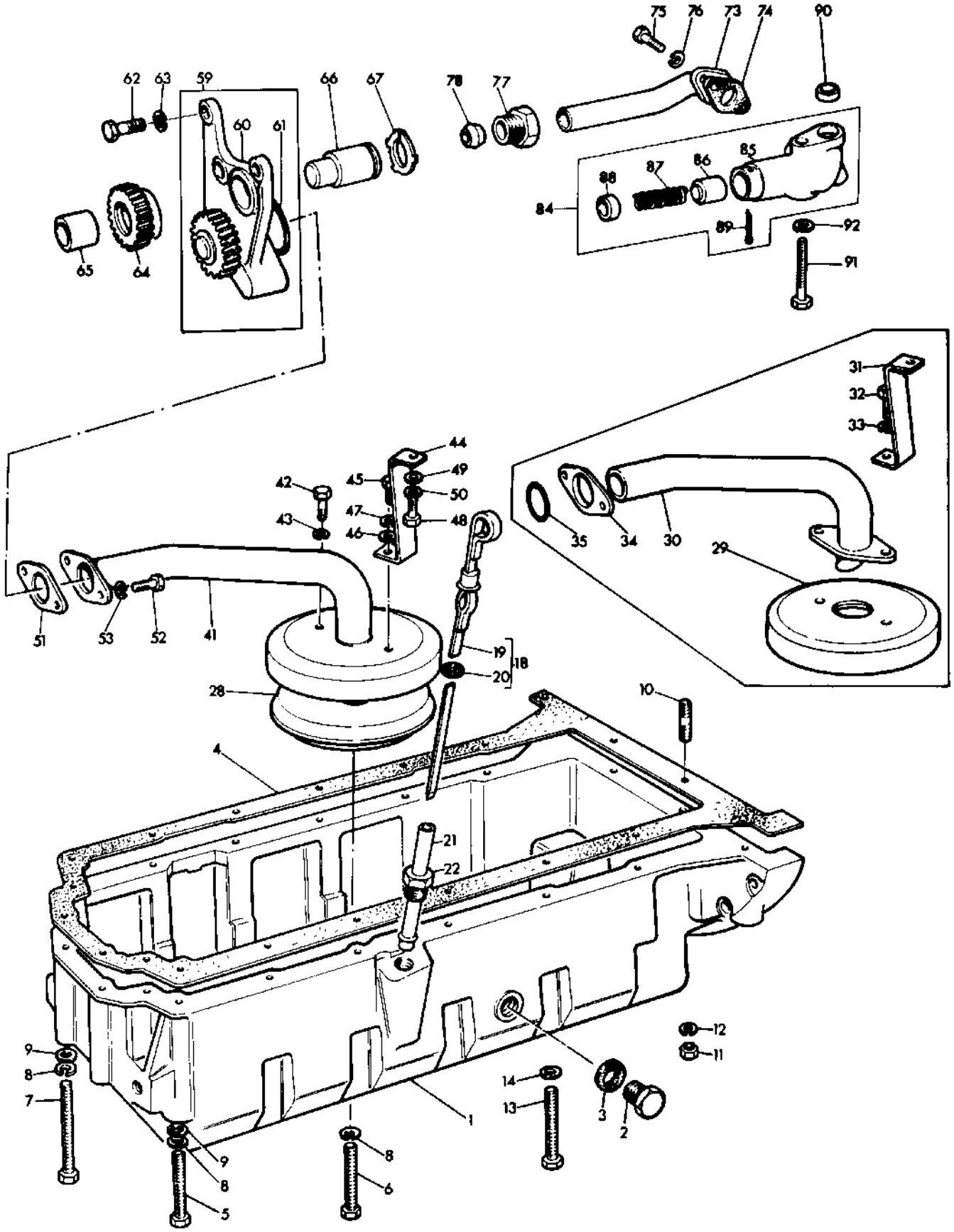

LUBRICATING OIL SUMP A4.212
CARTER D'HUILE A4.212
OELWANNE A4.212
CARTER DEL MOTOR A4.212

Ref. No.	Note	Part No.	Description	Designation	Benennung	Descripcion	No. Req.

Notes:-
Noter:-
Bemerkungen:-
Notas:-

(A) Up to Engine No. 212UA21826 use 0746253/0920003
Jusqu'au Moteur No. 212UA21826 utilise 0746253 avec 0920003
Motor Nr. 212UA21826 verwende 0746253 mit 0920003
Hasta el Motor No. 212UA21826 usar 0746253 con 0920003

(B) From Engine No. 212UA21827
A partir du Moteur 212UA21827
Ab Motor Nr. 212UA21827
Desde el Motor No. 212UA21827

(C) Up to Engine No. 212UA48743 use 35727512/36535416/0920003/0920002/36832122
Jusqu'au Moteur No. 212UA48743 utilise 35727512 avec 36535416/0920003/0920002/36832122
Bis Motor Nr. 212UA48743 verwende 35727512 mit 36535416/0920003/0920002/36832122
Hasta el Motor No. 212UA48743 usar 35727512 con 36535416/0920003/0920002/36832122

(D) Used only with 35726112 up to Engine No. 212UA48743
Jusqu'au Moteur No. 212UA48743 utiliser avec 35726112 seulement
Bis Motor Nr. 212UA48743 nur fuer 35726112
Hasta el Motor No. 212UA48743 usar con 35726112

(E) From Engine No. 212UA48744
A partir du Moteur No. 212UA48744
Ab Motor Nr. 212UA48744
Desde el Motor No. 212UA48744

(F) Up to Engine No. 212UA122267
Jusqu'Au Moteur No. 212UA122267
Bis Motor Nr. 212UA122267
Hasta el Motor No. 212UA122267

(G) From Engine No. 212UA122268
A partir du Moteur No. 212UA122268
Ab Motor Nr. 212UA122268
Desde el Motor No. 212UA122268

LUBRICATING OIL FILTER A4.212
FILTRE A HUILE A4.212
OEL FILTER A4.212
FILTRO DE ACEITE LUBRICANTE A4.212

Ref. No.	Note	Part No.	Description	Designation	Benennung	Descripcion	No. Req.
1(C)		2654154	Filter	Filtre a Huile	Oel Filter	Filtro	1
2		26540123	Headcasting	Tetra de Filtre	Filterkopf	Cabeza	1
3			Order 26540123	Commander 26540123	Bestelle 26540123	Pedir 26540123	1
4(A)		0490520	Joint	Joint	Dichtring	Junta	1
5		0095292	Setscrew	Vis	Sechskantschraube	Tornillo	1
6		0921079	Washer	Rondelle	Scheibe	Arandela	1
7(B)		26560090	Element	Mallette	Oelfiltereinsatz	Elemento	1
8		26540127	Container	Cuve	Oelbehaelter	Tazon	1
9			Order 26540127	Commander 26540127	Bestelle 26540127	Pedir 26540127	1
10		0941138	Plate	Plaque	Druckplatte	Placa	1
11		26540022	Spring	Ressort	Feder	Resorte	1
17		36862517	Joint	Joint	Dichtung	Junta	1
18		0746610	Setscrew	Vis	Sechskantschraube	Tornillo	2
19(C)		0920055	Washer	Rondelle	Federring	Arandela	2
25(D)		37764181	Headcasting	Tetra de Filtre	Filterkopf	Cabeza	1
26(D)		2654403	Filter	Filtre a Huile	Oelfilter	Filtro	1
27(D)		33115118	Washer, Flat	Rondelle	Scheibe	Arandela	2

Notes:- (A) Also included in 26560090
Noter:- Inclus aussi dans 26560090
Bemerkungen:- Auch enthalten in 26560090
Notas:- Tambien incluye en 26560090

(B) Includes 0490520
Include 0490520
Enthalte 0490520
Incluye 0490520

(C) Up to engine No. (T.B.A.)
Jusqu'au moteur No.
Bis motor No.
Hasta el motor No.

(D) From engine No. (T.B.A.)
A partir du moteur No.
Ab motor Nr.
Desde el motor No.

CPO. 2683 /1

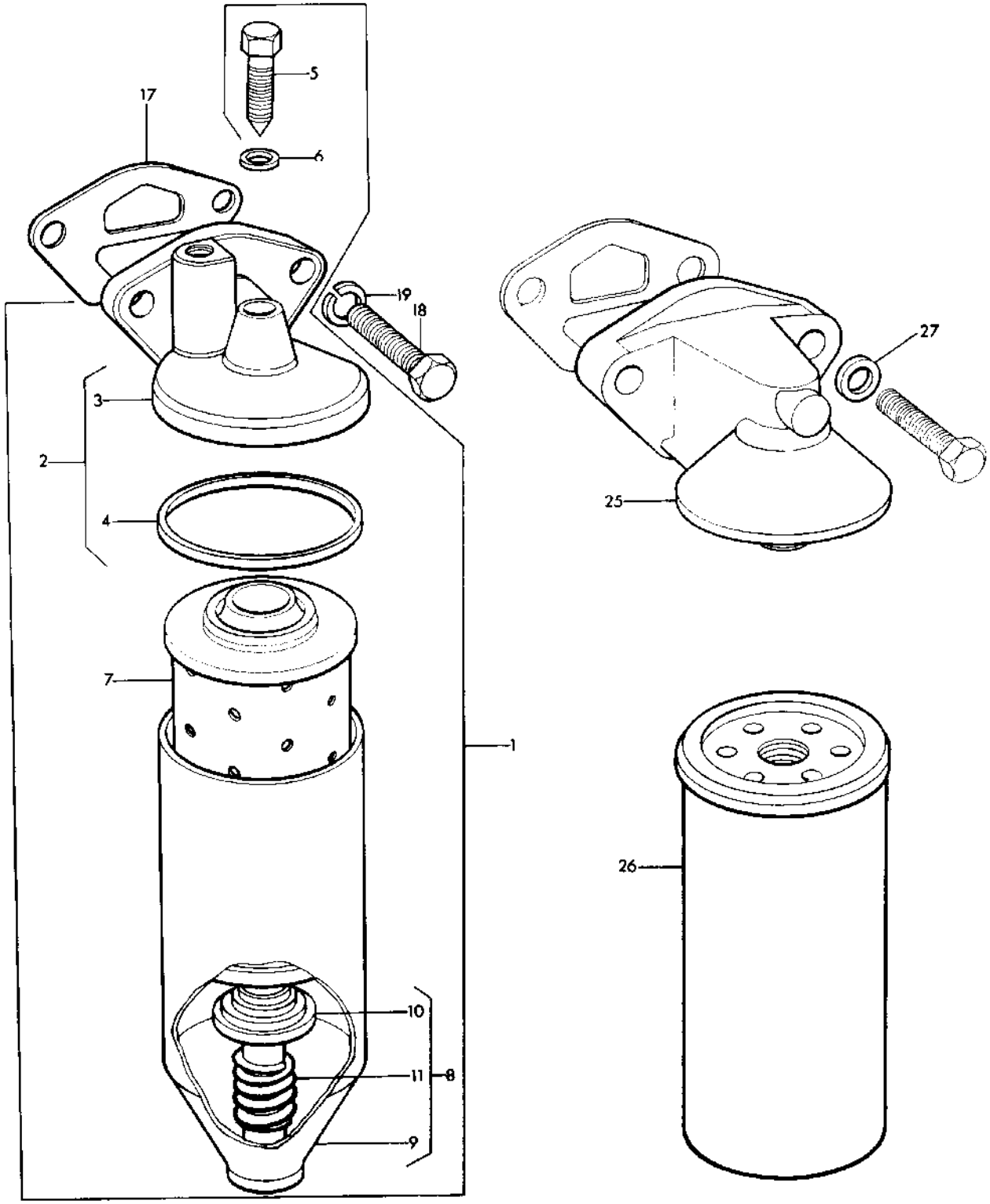

WATER PUMP A4.212 UP TO ENGINE NO. 212UA102164
POMPE A EAU A4.212 JUSQU'AU MOTEUR NO. 212UA102164
WASSERPUMPE A4.212 BIS MOTOR NR. 212UA102164
BOMBA DE AGUA A4.212 HASTA EL MOTOR NO. 212UA102164

CPO. 2684/2

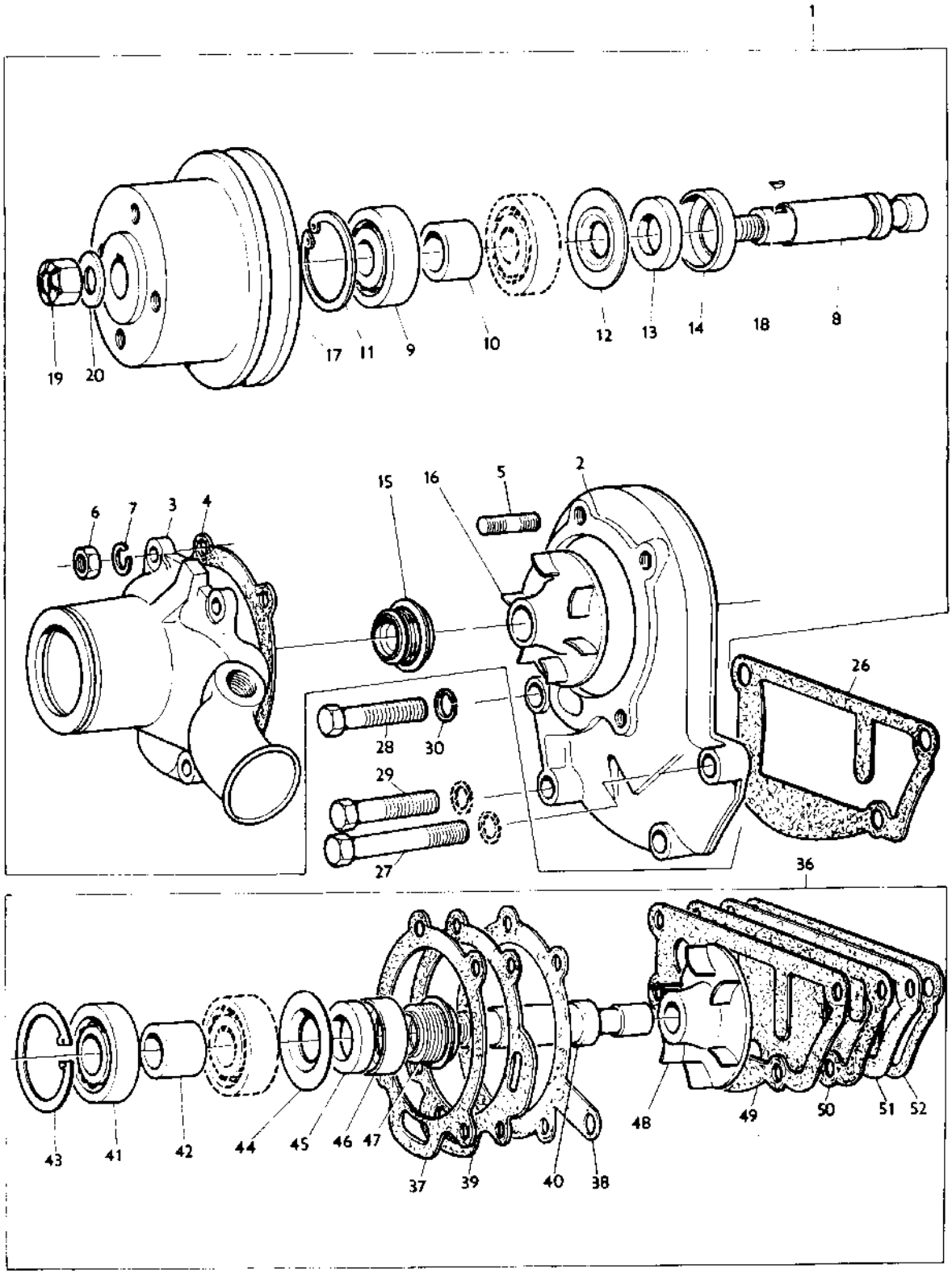

WATER PUMP A4.212 UP TO ENGINE NO. 212UA102164
POMPE A EAU A4.212 JUSQU'AU MOTEUR NO. 212UA102164
WASSERPUMPE A4.212 BIS MOTOR NR. 212UA102164
BOMBA DE AGUA A4.212 HASTA EL MOTOR NO. 212UA102164

Ref. No.	Note	Part No.	Description	Designation	Benennung	Descripcion	No. Req.
1		41312366	Pump	Pompe a Eau	Wasserpumpe	Bomba	1
2		37711711	Body	Corps Arriere	Hintergehaeuse	Cuerpo Traseras	1
3		37711631	Body	Corps Avant	Vordergehaeuse	Cuerpo Delanteras	1
4		36866721	Joint	Joint	Dichtung	Junta	1
5		0826259	Stud	Goujon	Stiftschraube	Vastago	4
6		0576002	Nut	Ecrou	Sechskantmutter	Tuerca	4
7		0920053	Washer	Rondelle	Federring	Arandela	4
8		32764123	Shaft	Arbre	Wasserpumpenwelle	Eje	1
9		2524406	Bearing	Roulement	Kugellager	Cojinete	2
10		33143112	Distance-Piece	Entretoise	Abstandbuchse	Espaciador	1
11		0170040	Circlip	Circlip	Sicherungsring	Aro Reten	1
12		33157109	Flange	Bride	Dichtring	Pestana	1
13		33813313	Seal	Joint	Dichtring	Sello	1
14		33157108	Retainer	Carter de Joint	Dichtringgehaeuse	Reten	1
15		2415209	Seal	Joint	Dichtring	Sello	1
16		37447602	Impeller	Turbine	Fluegelrad	Turbina	1
17		31146952	Pulley	Poulie	Keilriemenscheibe	Polea	1
18		0500006	Key	Clavette	Scheibenfeder	Chaveta	1
19		2211031	Nut	Ecrou	Sechskantmutter	Tuerca	1
20		0920009	Washer	Rondelle	Scheibe	Arandela	1
26		36867138	Joint	Joint	Dichtung	Junta	1
27(A)		0096440	Setscrew	Vis	Sechskantschraube	Tornillo	1
28		0096439	Setscrew	Vis	Sechskantschraube	Tornillo	1
29		0096434	Setscrew	Vis	Sechskantschraube	Tornillo	2
30		0920054	Washer	Rondelle	Federring	Arandela	4
36		86957	Kit	Jeu	Reparatursatz	Juego	X
37		36866721	Joint	Joint	Dichtung	Junta	1
38(B)		36866724	Joint	Joint	Dichtung	Junta	1
39(B)		36866729	Joint	Joint	Dichtung	Junta	1
40		32764123	Shaft	Arbre	Wasserpumpenwelle	Eje	1
41		2524406	Bearing	Roulement	Kugellager	Cojinete	2
42		33143112	Distance-Piece	Entretoise	Abstandbuchse	Espaciador	1
43		0170040	Circlip	Circlip	Sicherungsring	Aro Reten	1
44		33157109	Flange	Bride	Dichtring	Pestana	1
45		33813313	Seal	Joint	Dichtring	Sello	1
46		33157108	Retainer	Carter de Joint	Dichtringgehaeuse	Reten	1
47		2415209	Seal	Joint	Dichtring	Sello	1
48		37447602	Impeller	Turbine	Fluegelrad	Turbina	1
49		36867138	Joint	Joint	Dichtung	Junta	1
50(B)		36867157	Joint	Joint	Dichtung	Junta	1
51(B)		36867137	Joint	Joint	Dichtung	Junta	1
52(B)		36867156	Joint	Joint	Dichtung	Junta	1

Notes:- (A) Also secures dynamo adjusting lever
Noter:- Bloquer aussi le tirant de reglage de la dynamo
Bemerkungen:- Auch zu befestigung der einstellasche
Notas:- Tambien sujeta la palanca adjustadora de dinamo
(B) Not required on this application
Non necessaire dans ce cas
Fuer dieser ausfuehrung nicht erforderlich
En este caso ne se necesaire

WATER PUMP A4.212 FROM ENGINE NO. 212UA102165
POMPE A EAU A4.212 A PARTIR DU MOTEUR 212UA102165
WASSERPUMPE A4.212 AB MOTOR NR. 212UA102165
BOMBA DE AGUA A4.212 DESDE EL MOTOR NO. 212UA102165

Ref. No.	Part No.	Description	Designation	Benennung	Descripcion	No. Req.
1(A)	41312915	Pump	Pompe a Eau	Wasserpumpe	Bomba	1
1(B)	41312913	Pump	Pompe a Eau	Wasserpumpe	Bomba	1
1(H)	41312551	Pump	Pompe a Eau	Wasserpumpe	Bomba	1
2	37711711	Body	Corps	Hintergehaeuse	Cuerpo Traseras	1
3(C)	37711631	Body	Corps Avant	Vordergehaeuse	Cuerpo Delanteras	1
3(D)	37711632	Body	Corps Avant	Vordergehaeuse	Cuerpo Delanteras	1
4(E)	2431154	Plug	Bouchon	Verschlusschraube	Tapon	1
5	36866721	Joint	Joint	Dichtung	Junta	1
6	0826259	Stud	Goujon	Stiftschraube	Vastago	4
7	0576002	Nut	Ecrou	Sechskantmutter	Tuerca	4
8	0920053	Washer	Rondelle	Federring	Arandela	4
9	32764127	Shaft	Arbre	Wasserpumpenwelle	Eje	1
10	2524406	Bearing	Roulement	Kugellager	Cojinete	2
11	33143112	Distance-Piece	Entretoise	Abstandbuchse	Espaciador	1
12	0170040	Circlip	Circlip	Sicherungsring	Aro Reten	1
13	33157109	Flange	Bride	Dichtring	Pestana	1
14	33813313	Seal	Joint	Dichtring	Sello	1
15	33157108	Retainer	Carter de Joint	Dichtringgehaeuse	Reten	1
16	2415209	Seal	Joint	Dichtring	Sello	1
17	2417208	Seal	Joint	Dichtring	Sello	1
18	37447603	Impeller	Turbine	Fluegelrad	Tubrina	1
19(C,D)	37483161	Hub	Moyeu	Nabe	Cubo	1
20(C,D,J)	31146003	Pulley	Poulie	Keilriemenscheibe	Polea	1
20(K)	31146952	Pulley	Poulie	Keilriemenscheibe	Polea	1
21	0500006	Key	Clavette	Scheibenfeder	Chaveta	1
22	2211031	Nut	Ecrou	Sechskantmutter	Tuerca	1
23	0920009	Washer	Rondelle	Scheibe	Arandela	1
24	0920058	Washer, Lock	Rondelle	Federring	Arandela	1
29	0746254	Setscrew	Vis	Sechskantschraube	Tornillo	4
30(L)	0920645	Tabwasher	Frein de Vis	Sicherungsblech	Arandela	2
36	36867156	Joint	Joint	Dichtung	Junta	1
37(F)	0096440	Setscrew	Vis	Sechskantschraube	Tornillo	1
38	0096439	Setscrew	Vis	Sechskantschraube	Tornillo	1
39	0096434	Setscrew	Vis	Sechskantschraube	Tornillo	2
40	0920054	Washer	Rondelle	Federring	Arandela	4
46	89034	Kit	Jeu	Reparatursatz	Juego	X
47	36866721	Joint	Joint	Dichtung	Junta	1
48(G)	36866724	Joint	Joint	Dichtung	Junta	1
49(G)	36866729	Joint	Joint	Dichtung	Junta	1
50	32764127	Shaft	Arbre	Wasserpumpenwelle	Eje	1
51	2524406	Bearing	Roulement	Kugellager	Cojinete	2
52	33143112	Distance-Piece	Entretoise	Abstandbuchse	Espaciador	1
53	0170040	Circlip	Circlip	Sicherungsring	Aro Reten	1
54	33157109	Flange	Bride	Dichtring	Pestana	1
55	33813313	Seal	Joint	Dichtring	Sello	1
56	33157108	Retainer	Carter de Joint	Dichtringgehaeuse	Reten	1
57	2415209	Seal	Joint	Dichtring	Sello	1
58	2417208	Seal	Joint	Dichtring	Sello	1
59	37447603	Impeller	Turbine	Fluegelrad	Turbina	1
60	0500006	Key	Clavette	Scheibenfeder	Chaveta	1
61	36867156	Joint	Joint	Dichtung	Junta	1
62(G)	36867157	Joint	Joint	Dichtung	Junta	1

Notes:- (A) From Engine No. 212UA102165 up to Engine No. 212UA102436
Noter:- A partir du moteur No. 212UA102165 jusqu'au moteur no. 212UA102436
Bemerkungen:- Ab Motor Nr. 212UA102165 bis motor nr. 212UA102436
Notas:- Desde el Motor Nr. 212UA102165 hasta el Motor No. 212UA102436
(B) From Engine No. 212UA102437 - Up to Engine No. 212UA141744
A partir du Moteur No. 212UA102437 - Jusqu'au moteur no. 212UA141744
Ab Motor Nr. 212UA102437 - Bis Motor Nr. 212UA141744
Desde el Motor No. 212UA102437 - hasta el motor no. 212UA141744
(C) Use only with 41312915
Utilise avec 41312915 seulement
Nur fuer 41312915
Usada con 41312915 solamento
(D) Use only with 41312913
Utilise avec 41312913 seulement
Nur fuer 41312913
Usada con 41312913 solamento

WATER PUMP A4.212 FROM ENGINE NO. 212UA102165
POMPE A EAU A4.212 A PARTIR DU MOTEUR 212UA102165
WASSERPUMPE A4.212 AB MOTOR NR. 212UA102165
BOMBA DE AGUA A4.212 DESDE EL MOTOR NO.212UA102165

CPO.5493/1

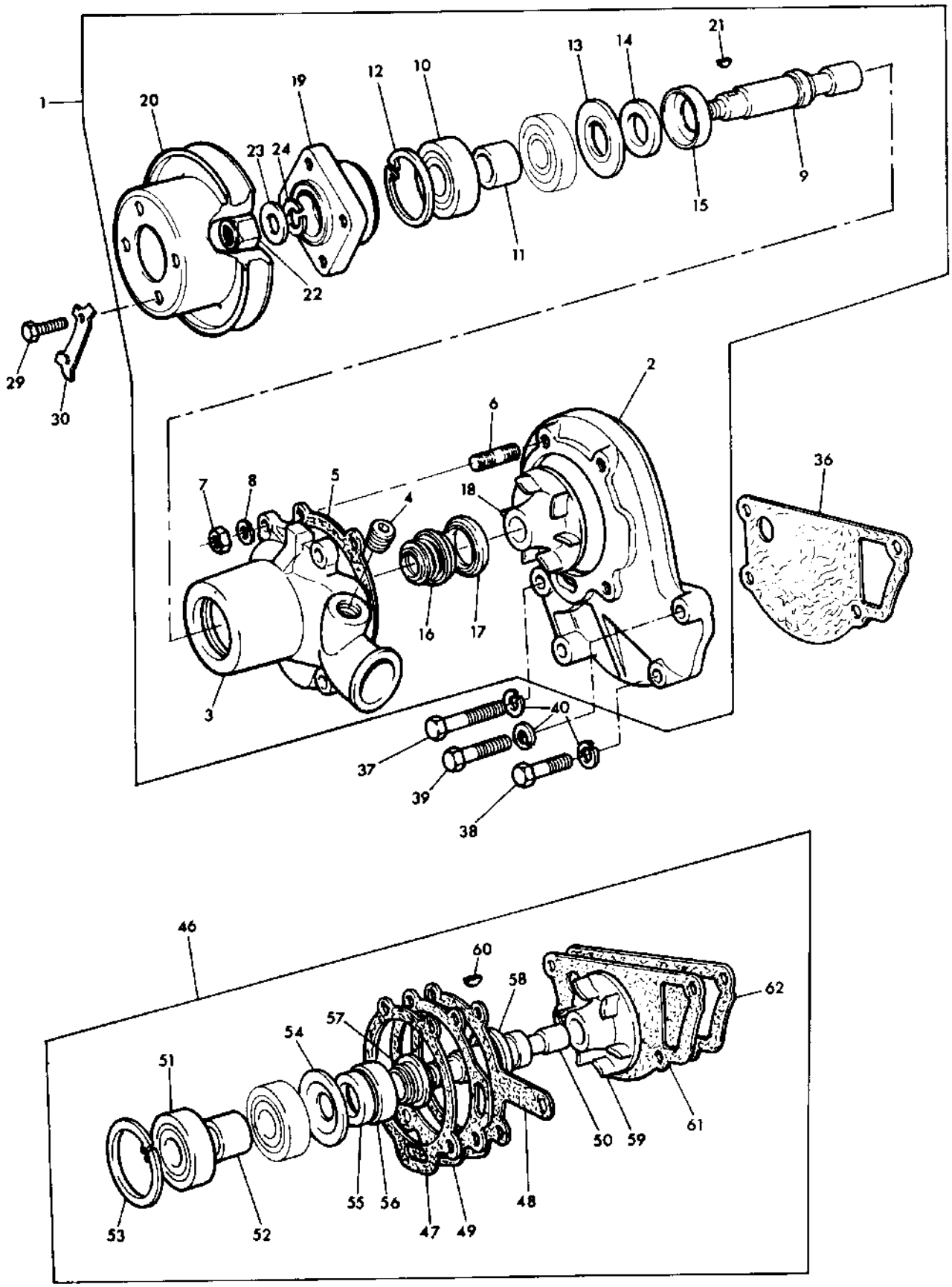

WATER PUMP A4.212 FROM ENGINE NO. 212UA102165
POMPE A EAU A4.212 A PARTIR DU MOTEUR 212UA102165
WASSERPUMPE A4.212 AB MOTOR NR. 212UA102165
BOMBA DE AGUA A4.212 DESDE EL MOTOR NO.212UA102165

CPO. 5493/1

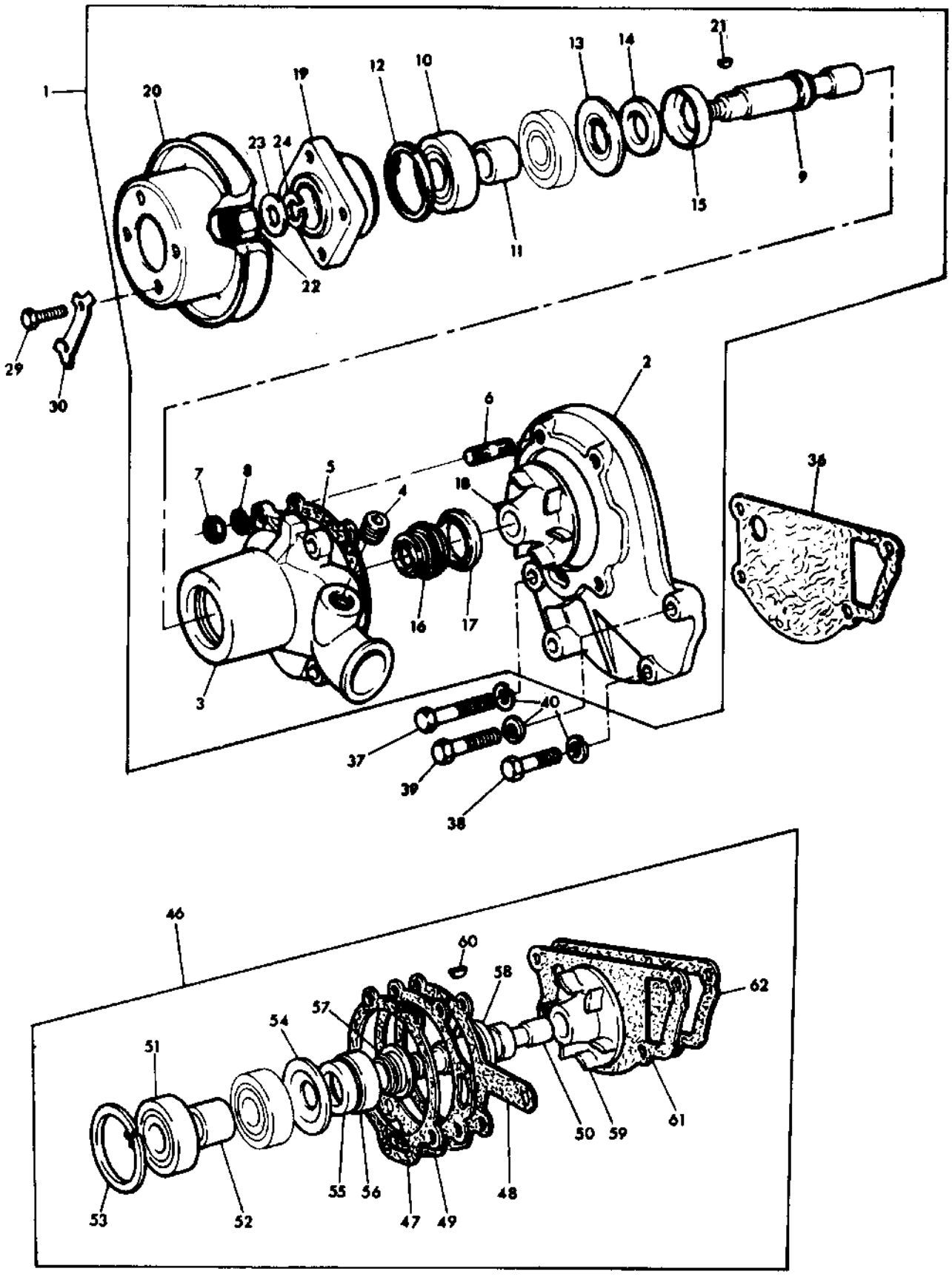

WATER PUMP A4.212 FROM ENGINE NO. 212UA102165
POMPE A EAU A4.212 A PARTIR DU MOTEUR 212UA102165
WASSERPUMPE A4.212 AB MOTOR NR. 212UA102165
BOMBA DE AGUA A4.212 DESDE EL MOTOR NO. 212UA102165

Ref. No.	Part No.	Description	Designation	Benennung	Descripcion	No. Req.

Notes:-
Noter:-
Bemerkungen:-
Notas:-

(E) Use only with 37711632
Utilise avec 37711632 seulement
Nur fuer 37711632
Usada con 37711632 solamente

(F) Also secures dynamo adjusting lever
Bloquer aussi le tirant de reglage de la dynamo
Auch zur befestigung der einstellasche
Tambien sujeta la palanca adjustadora de dinamo

(G) Not required on this application
Non necessaire dans ce cas
Fuer dieser ausfuehrung nicht erforderlich
En este caso no se necesaire

(H) From Engine No. 212UA141744
A partir du moteur No. 212UA141744
Ab motor Nr. 212UA141744
Desde el motor no. 212UA141744

(J) Not included in pump assemblies 41312915 and 41312913
Non inclus dans 41312915 et 41312913
Nicht in 41312915 und 41312913 enthalten
No incluido en 41312915 y 41312913

(K) Used only with 41312551
Utilise avec 41312551 seulement
Nur fuer 41312551
Usada con 41312551 solamento

(L) Up to Engine No. 212UA141744
Jusqu'au Moteur No. 212UA141744
Bis Motor Nr. 212UA141744
Hasta el Motor No. 212UA141744

FUEL OIL LIFT PUMP A4.212 - UP TO ENGINE NO. 212UA134570
POMPE D'ALIMENTATION A4.212 - JUSQU'AU MOTEUR NO. 212UA134570
KRAFTSTOFFOERDERPUKPE A4.212 - BIS MOTOR NO. 212UA134570
BOMBA DE ASPIRACION DE COMBUSTIBLE A4.212 - HASTA EL MOTOR NO. 212UA134570

Ref. No.	Note	Part No.	Description	Designation	Benennung	Descripcion	No. Req.
1		2641465	Pump	Pompe	Pumpe	Bomba	1
2		26410028	Housing	Carter	Gehaeuse	Cabeza	1
3			Order Assembly	Commander Ensemble	Bestelle Kompletteil	Pedir Conjunto	1
4		32517	Valve	Clapet	Ventil	Valvula	2
5		0490627	Joint	Joint	Dichtung	Junta	2
6		26410026	Cover	Couvercle	Deckel	Tapa	1
7		26410027	Diaphragm	Membrane	Membrane	Diafragma	1
8		26410048	Screw	Vis	Sechskantschraube	Tornillo	1
9		26410025	Washer	Rondelle	Federring	Arandela	1
10		0720709	Screw	Vis	Schraube	Tornillo	6
11		0921018	Washer	Rondelle	Scheibe	Arandela	6
12		26410088	Diaphragm	Membrane	Membrane	Diafragma	1
13		26410001	Spring	Ressort	Feder	Resorte	1
14		26410077	Body	Corps	Gehaeuse	Cuerpo	1
15		26410035	Spring	Ressort	Feder	Resorte	1
16		26410036	Pin	Axe	Welle	Pasador	1
17		26410074	Lever	Levier	Betaetigungshebel	Palanca	1
18		26410031	Arm	Bras	Kipphebel	Brazo	1
19		26410032	Pin	Axe	Welle	Pasador	1
20		0780241	Spring	Ressort	Feder	Resorte	1
21		26410034	Primer	Amorceur	Vorpumphebel	Cabador	1
22		0640102	Washer	Rondelle	Dichtring	Sello	1
28(A)		0730128	Seal	Joint	Dichtring	Sello	1
29(A)		0997129	Retainer	Carter de Joint	Dichtringgehaeuse	Reten	1
30		36862166	Joint	Joint	Dichtung	Junta	1
31		0826208	Stud	Goujon	Stiftschraube	Vastago	2
32		33221115	Nut	Ecrou	Sechskantmutter	Tuerca	2
33		33114412	Washer	Rondelle	Federring	Arandela	2

Notes:- (A) Used only with 26410060
Noter:- Utiliser avec 26410060 seulement
Bemerkungen:- Nur fuer 26410060
Notas:- Usar con 26410060 solamente

FUEL OIL LIFT PUMP A4.212 - UP TO ENGINE NO. 212UA134570
POMPE D'ALIMENTATION A4.212 - JUSQU'AU MOTEUR NO. 212UA134570
KRAFTSTOFFOERDERPUMPE A4.212 - BIS MOTOR NO. 212UA134570
BOMBA DE ASPIRACION DE COMBUSTIBLE A4.212 - HASTA EL MOTOR NO. 212UA134570

CPO.2685/2

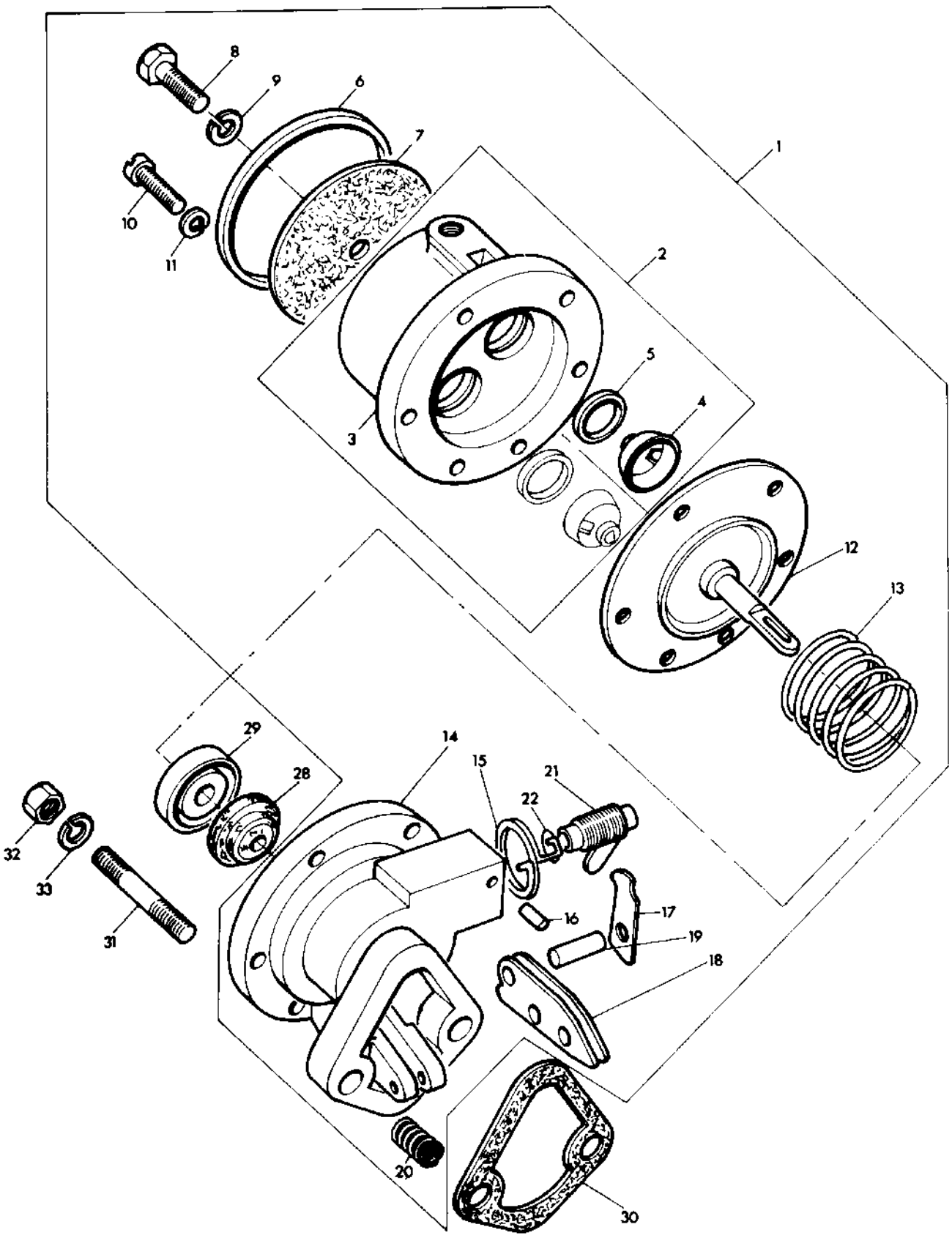

FUEL OIL LIFT PUMP A4.212 - FROM ENGINE NO. 212UA134570
POMPE D'ALIMENTATION A4.212 - A PARTIR DU MOTEUR NO. 212UA134570
KRAFTSTOFFOERDERPUMPE A..212 - AB MOTOR NR. 212UA134570
BOMBA DE ASPIRACION DE COMBUSTIBLE A4.212 - DESDE EL MOTOR NO. 212UA134570

CPO 6440

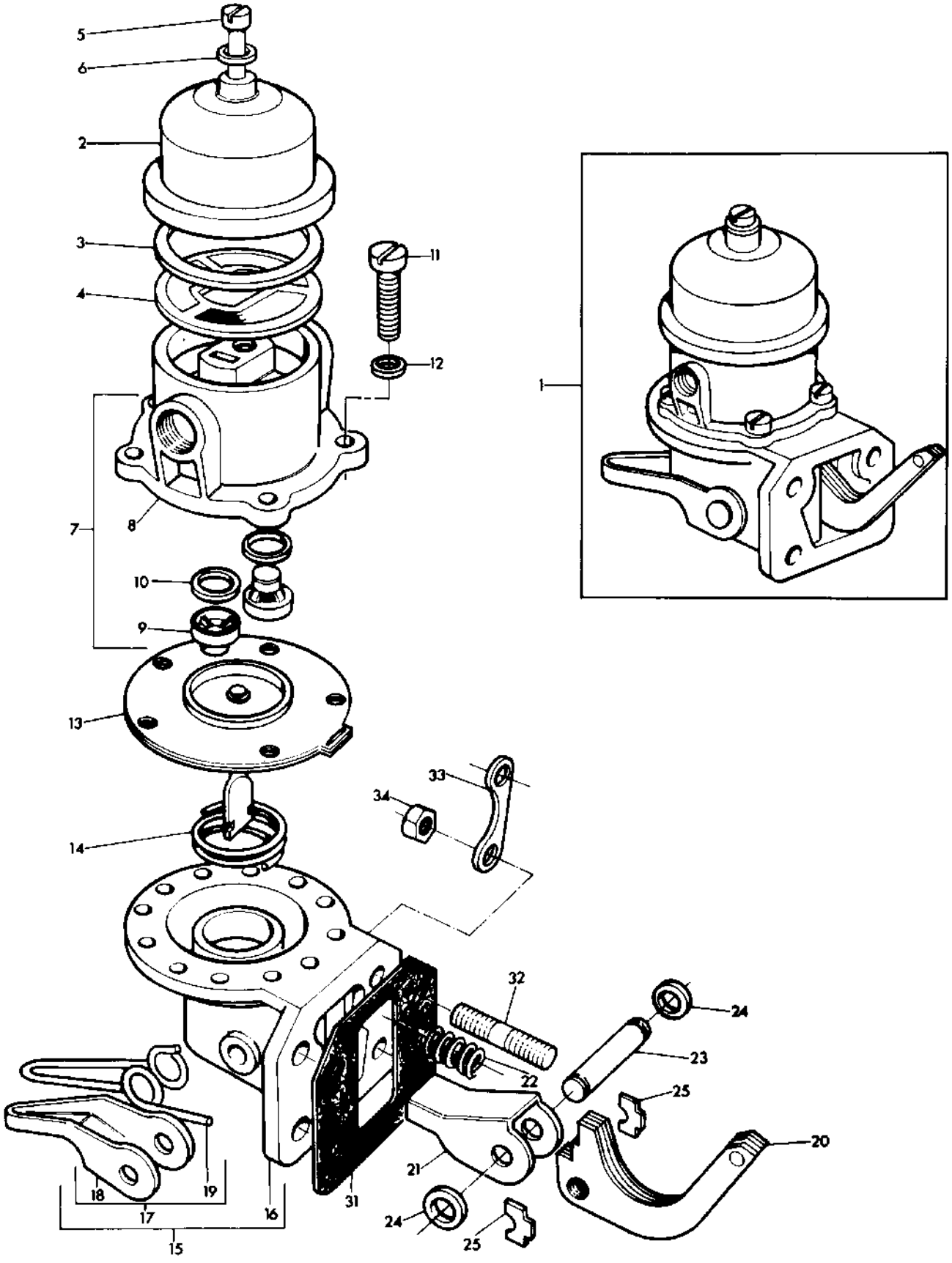

FUEL OIL LIFT PUMP A4.212 - FROM ENGINE NO. 212UA134570
POMPE D'ALIMENTATION A4.212 - A PARTIR DU MOTEUR NO. 212UA134570
KRAFTSTOFFOERDERPUMPE A4.212 - AB MOTOR NR. 212UA134570
BOMBA DE ASPIRACION DE COMBUSTIBLE A4.212 - DESDE EL MOTOR NO. 212UA134570

Ref. No.	Part No.	Description	Designation	Benennung	Descripcion	No. Req.
1	2641711	Pump	Pompe	Pumpe	Bomba	1
2	26410122	Cover	Couvercle	Deckel	Tapa	1
3	0490695	Joint	Joint	Dichtung	Junta	1
4	0800082	Strainer	Crepine	Oelsieb	Colador	1
5	26410116	Screw	Vis	Schraube	Tornillo	1
6	0921235	Washer	Rondelle	Scheibe	Arandela	1
7	26410070	Housing Assembly	Carter	Gehaeuse	Cabeza	1
8		Order 26410070	Comm. 26410070	Best. 26410070	Pedir 26410070	1
9	32517	Valve	Clapet	Ventil	Valvula	2
10	0490627	Joint	Joint	Dichtung	Junta	2
11	0720709	Screw	Vis	Schraube	Tornillo	5
12	0921018	Washer	Rondelle	Scheibe	Arandela	5
13	26410090	Diaphragm	Membrane	Membrane	Diafragma	1
14	0780240	Spring	Ressort	Feder	Resorte	1
15	26410121	Body Assembly	Corps	Gehaeuse	Cuerpo	1
16		Order 26410121	Comm. 26410121	Best. 26410121	Pedir 26410121	1
17	26410129	Primer Assembly	Amorceur	Vorpumphebel	Cabador	1
18		Order 26410129	Comm. 26410129	Best. 26410129	Pedir 26410129	1
19	26410130	Spring	Ressort	Feder	Resorte	1
20	26410133	Lever	Levier	Betaetigungshebel	Palanca	1
21	0520420	Arm	Bras	Kipphebel	Brazo	1
22	26410123	Spring	Ressort	Feder	Resorte	1
23	0610847	Pin	Axe	Welle	Pasador	1
24	0921019	Washer	Rondelle	Scheibe	Arandela	2
25	0997128	Retainer	Arret D'Axe	Sicherungsplatte	Reten	2
31	36851113	Joint	Joint	Dichtung	Junta	1
32	0826222	Stud	Goujon	Stiftschraube	Vastago	4
33	36241316	Plate	Plaque	Platte	Placa	2
34	33221115	Nut	Ecrou	Sechskantmutter	Tuerca	4

FUEL LIFT PUMP - KITS A4.212
POMPE D'ALIMENTATION - JEU A4.212
KRAFTSTOFFOERDERPUMPE - REPARATURSATZ A4.212
BOMBA DE ASPIRACION DE COMBUSTIBLE - JUEGO A4.212

Ref. No.	Part No.	Description	Designation	Benennung	Descripcion	No. Req.
1(A)	26410050	Kit	Jeu	Reparatursatz	Juego	X
2	32517	Valve	Valve Clapet	Ventil	Valvula	2
3	0490627	Joint	Joint	Dichtring	Junta	2
4	26410027	Diaphragm	Membrane	Membrane	Diafragma	1
5	26410025	Washer	Rondelle	Federring	Arandela	1
6	26410088	Diaphragm	Membrane	Membrane	Diafragma	1
7(C)	0730128	Seal	Joint	Dichtring	Sello	1
8(C)	0997129	Retainer	Carter de Joint	Dichtringgehaeuse	Reten	1
9	26410074	Lever	Levier	Betaetigungshebel	Palanca	1
10	0780241	Spring	Ressort	Feder	Resorte	1
11	26410032	Pin	Axe	Welle	Pasador	1
12(C)	36862153	Joint	Joint	Dichtung	Junta	1
18(B)	26410056	Kit	Jeu	Reparatursatz	Juego	X
19	0921235	Washer, Flat	Rondelle	Scheibe	Arandela	1
20	0490695	Joint	Joint	Dichtung	Junta	1
21(C)		Joint	Joint	Dichtung	Junta	1
22	0490627	Joint	Joint	Dichtung	Junta	2
23	32517	Valve	Clapet	Ventil	Valvula	2
24	26410090	Diaphragm	Membrane	Membrane	Diaphragma	1
25(C)		Ring	Joint	Dichtring	Junta	1
26(C)		Seal	Garniture	Dichtring	Sello	1

Notes:-
Noter:-
Bemerkungen:-
Notas:-

(A) Up to engine no. 212UA134570
Jusqu'au moteur no. 212UA134570
Bis motor nr. 212UA134570
Hasta el motor no. 212UA134570

(B) From engine no. 212UA134570
A partir du moteur no. 212UA134570
Ab motor nr. 212UA134570
Desde el motor no. 212UA134570

(C) Not required on this application
Non necessaire dans ce cas
Fuer dieser ausfuehrung nicht erforderlich
En este caso no. se necesaire

CPO. 2686/1

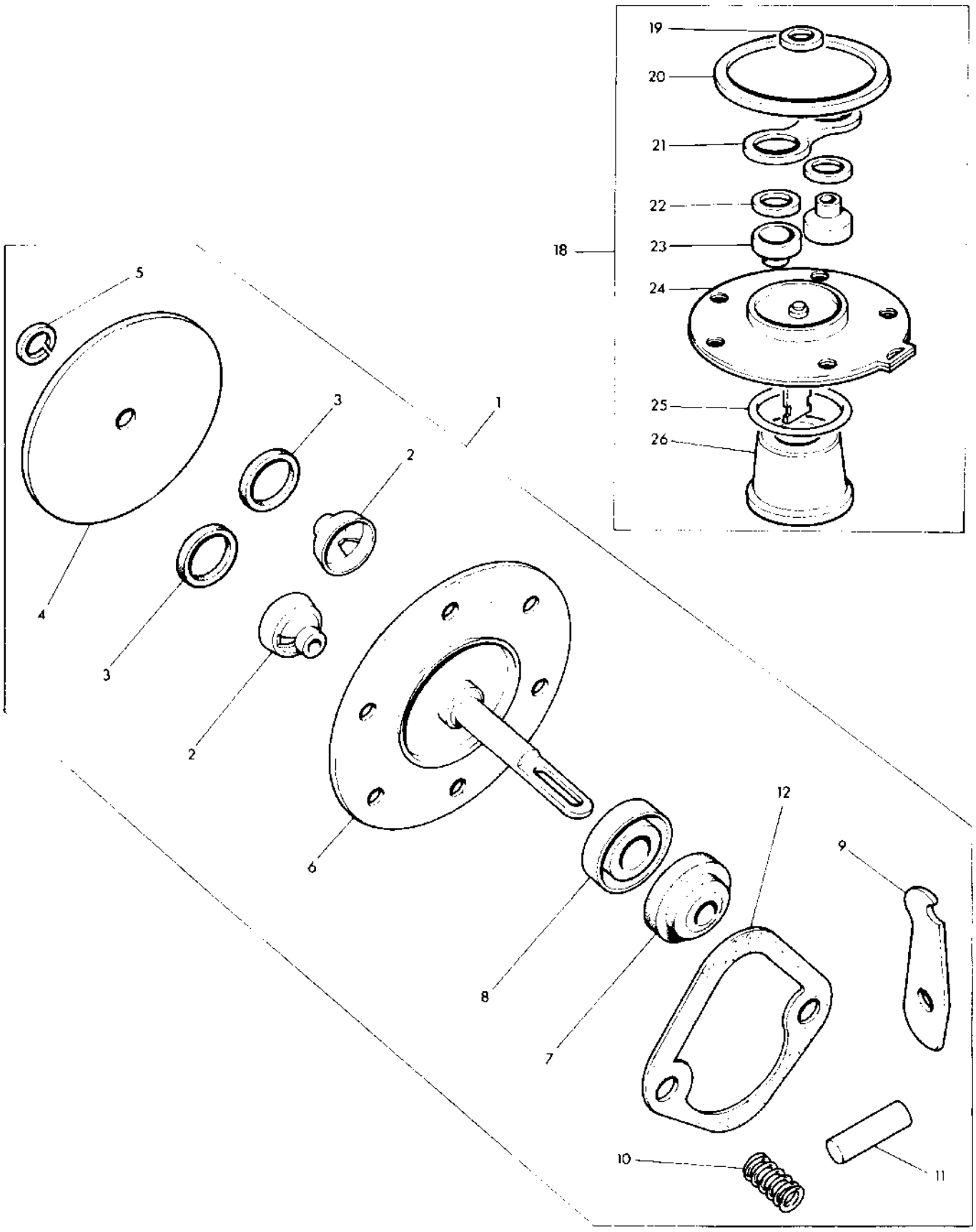

FUEL INJECTION PUMP A4.212
POMPE A INJECTION A4.212
EINSPIRTZPUMPE A4.212
BOMBA DE INYECCION A4.212

CPO.2687/2

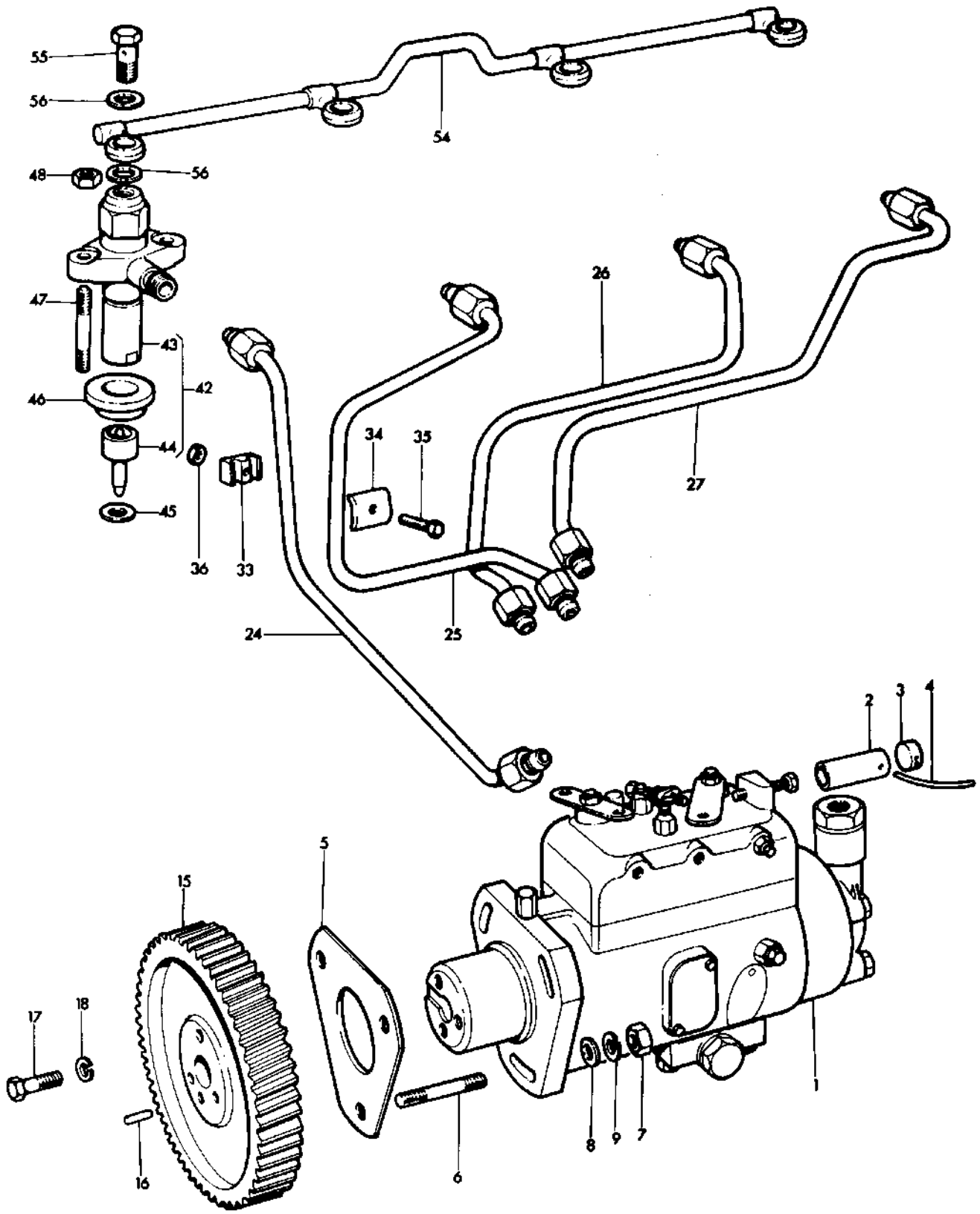

FUEL INJECTION PUMP A4.212
POMPE A INJECTION A4.212
EINSPIRTZPUMPE A4.212
BOMBA DE INYECCION A4.212

Ref No.	Part No.	Description	Designation	Benennung	Descripcion	No. Req.
1(A)	37251	Pump	Pompe	Einspritzpumpe	Bomba	1
1(B)	37402	Pump	Pompe	Einspritzpumpe	Bomba	1
1(A,C)	37277	Pump	Pompe	Einspritzpumpe	Bomba	1
1(B,C)	37429	Pump	Pompe	Einspritzpumpe	Bomba	1
2	2644951	Sleeve	Manchon	Buchse	Manguito	1
3	31718104	Seal	Joint	Dichtring	Sello	1
4	31718105	Wire	Fil de Fer	Draht	Alambre	1
5	0490685	Joint	Joint	Dichtung	Junta	1
6	0826277	Stud	Goujon	Stiftschraube	Vastago	3
7	0576002	Nut	Ecrou	Sechskantmutter	Tuerca	3
8	0920003	Washer	Rondelle	Scheibe	Arandela	3
9	0920053	Washer	Rondelle	Federring	Arandela	3
15	31171521	Gear	Pignon	Zahnrad	Engranaje	1
16	2116078	Dowel	Pion	Stift	Espiga	1
17	0746254	Setscrew	Vis	Sechskantschraube	Tornillo	3
18	0920053	Washer	Rondelle	Federring	Arandela	3
24(D)	35354292	Pipe	Tuyau	Druckleitung	Tubo	1
24	35354266	Pipe	Tuyau	Druckleitung	Tubo	1
25	35354267	Pipe	Tuyau	Druckleitung	Tubo	1
25(D)	35355293	Pipe	Tuyau	Druckleitung	Tubo	1
26	35354293	Pipe	Tuyau	Druckleitung	Tubo	1
27	35355289	Pipe	Tuyau	Druckleitung	Tubo	1
33	36844116	Damper	Amortisseur	Daempfer	Amortiguador	4
34	36511123	Plate	Plaque	Platte	Placa	4
35	0726260	Bolt	Boulon	Bolzen	Perno	2
36	2211401	Nut	Ecrou	Sechskantmutter	Tuerca	2
42(E)	2645566	Atomiser	Injecteur	Einspritzduese	Inyector	4
42(F)	2645600	Atomiser	Injecteur	Einspritzduese	Inyector	4
42(E)	2645614	Atomiser	Injecteur	Einspritzduese	Inyector	4
43	2646460	Holder	Porte Injecteur	Duesenhalter	Porta Tobera	1
44(H)	2646685	Nozzle	Nez	Einspritzduese	Tobera	1
44(J)	2646689	Nozzle	Nez	Einspritzduese	Tobera	1
44(K)	2646695	Nozzle	Nez	Einspritzduese	Tobera	1
45	0921173	Washer	Rondelle	Scheibe	Arandela	4
46	33817114	Shield	Protege	Staubring	Defensa	4
47	0826280	Stud	Goujon	Stiftschraube	Vastago	8
48	0576002	Nut	Ecrou	Sechskantmutter	Tuerca	8
54	35587344	Pipe	Tuyau	Leckoelleitung	Tubo	1
55	0095315	Bolt	Boulon	Bolzen	Perno	4
56	0921176	Washer	Rondelle	Scheibe	Arandela	8

Notes:- (A) Up to Engine No. 212UA78609
Noter:- Jusqu'au Moteur No. 212UA78609
Bemerkungen:- Bis Motor Nr. 212UA78609
Notas:- Hasta el Motor No. 212UA78609

(B) From Engine No. 212UA78610
A partir du Moteur No. 212UA78610
Ab Motor Nr. 212UA78610
Desde el Motor No. 212UA78610

(C) For 12" clutch with road speed limiting device
Pour embrayage 12" sans limiteur de vitesse
Fuer kupplung 12" ohne geschwindigkeitsbegrenzung
Para embragues de 12" sin limitador de velocidad

(D) For engines with road speed limiting device
Pour moteurs avec limiteur de vitesse
Fuer motoren mit geschwindigkeitsbegrenzung
Para motores con limitador de velocidad

(E) Up to Engine No. 212UA77290 use 2645600
Jusqu'au Moteur No. 212UA77290 utilise 2645600
Bis Motor Nr. 212UA77290 verwende 2645600
Hasta el Motor No. 212UA77290 con 2645600

(F) From Engine No. 212UA77291 up to Engine No. 212UA87000
A partir du Moteur No. 212UA77291 jusqu'au Moteur No. 212UA87000
Ab Motor Nr. 212UA77291 bis Motor Nr. 212UA87000
Desde el Motor No. 212UA77291 hasta el Motor No. 212UA87000

FUEL INJECTION PUMP A4.212
POMPE A INJECTION A4.212
EINSPRITZPUMPE A4.212
BOMBA DE INYECCION A4.212

Ref. No.	Note	Part No.	Description	Designation	Benennung	Descripcion	No. Req.

Notes:-
Noter:-
Bemerkungen:-
Notas:-

(G) From Engine No. 212UA87001
A partir du Moteur No. 212UA87001
Ab Motor Nr. 212UA87001
Desde el Motor No. 212UA87001

(H) Up to Engine No. 212UA77290 use 2646689
Jusqu'au Moteur No. 212UA77290 utilise 2646689
Bis Motor Nr. 212UA77290 verwende 2646689
Hasta el Motor No. 212UA77290 usar 2646689

(J) Used only with 2645566/2645600
Utilise avec 2645566/2645600 seulement
Nur fuer 2645566/2645600
Usar con 2645566/2645600 solamente

(K) Used only with 2645614
Utilise avec 2645614 seulement
Nur fuer 2645614
Usar con 2645614 solamente

CPO.2687/2

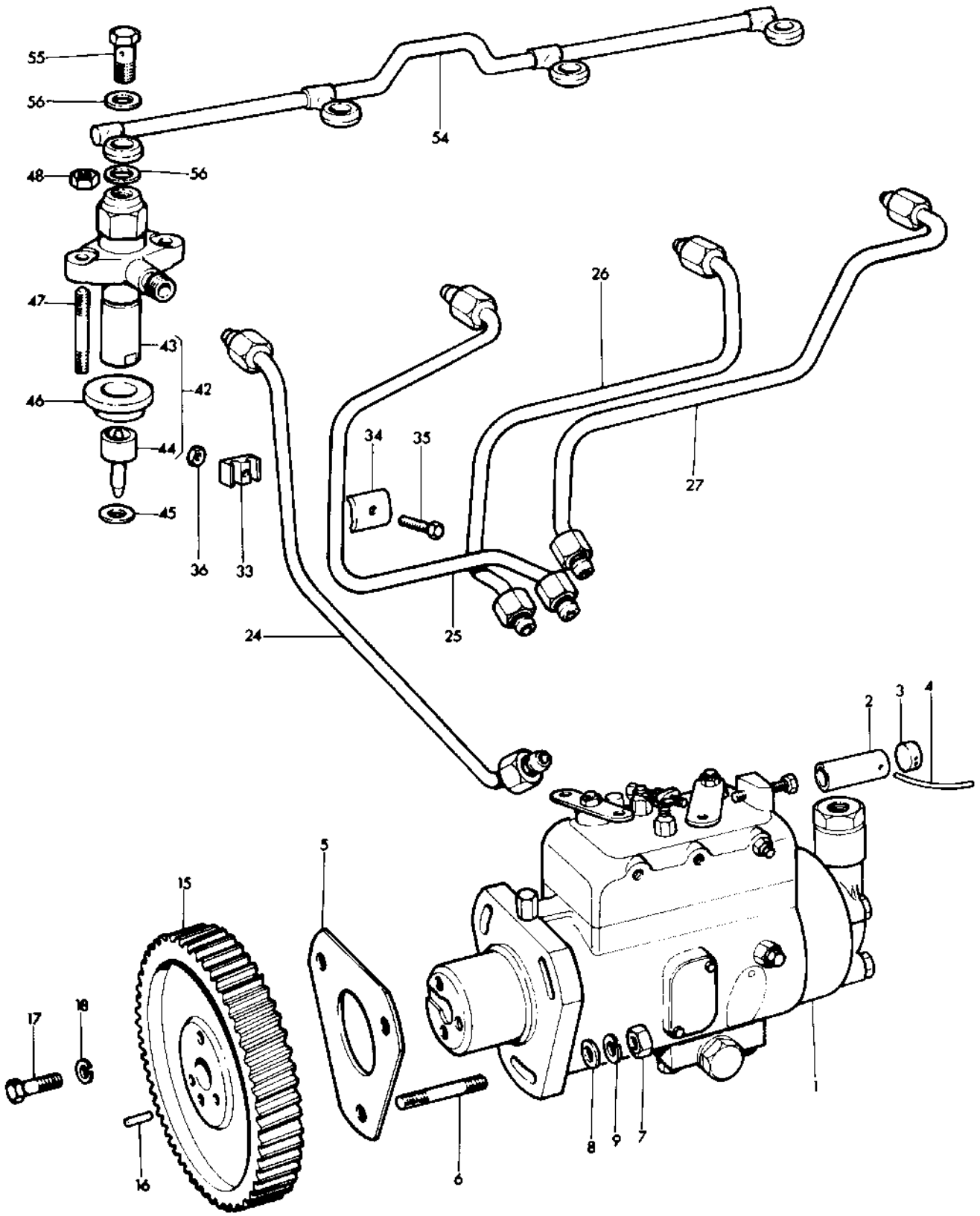
55
56
54
48
56
47
43
42
46
44
45
36
33
34
35
26
27
24
25
2
3
4
5
15
17
18
16
6
8
9
7
1

DYNAMO A4.212
DYNAMO A4.212
LICHTMASCHINE A4.212
DINAMO A4.212

CPO. 2688

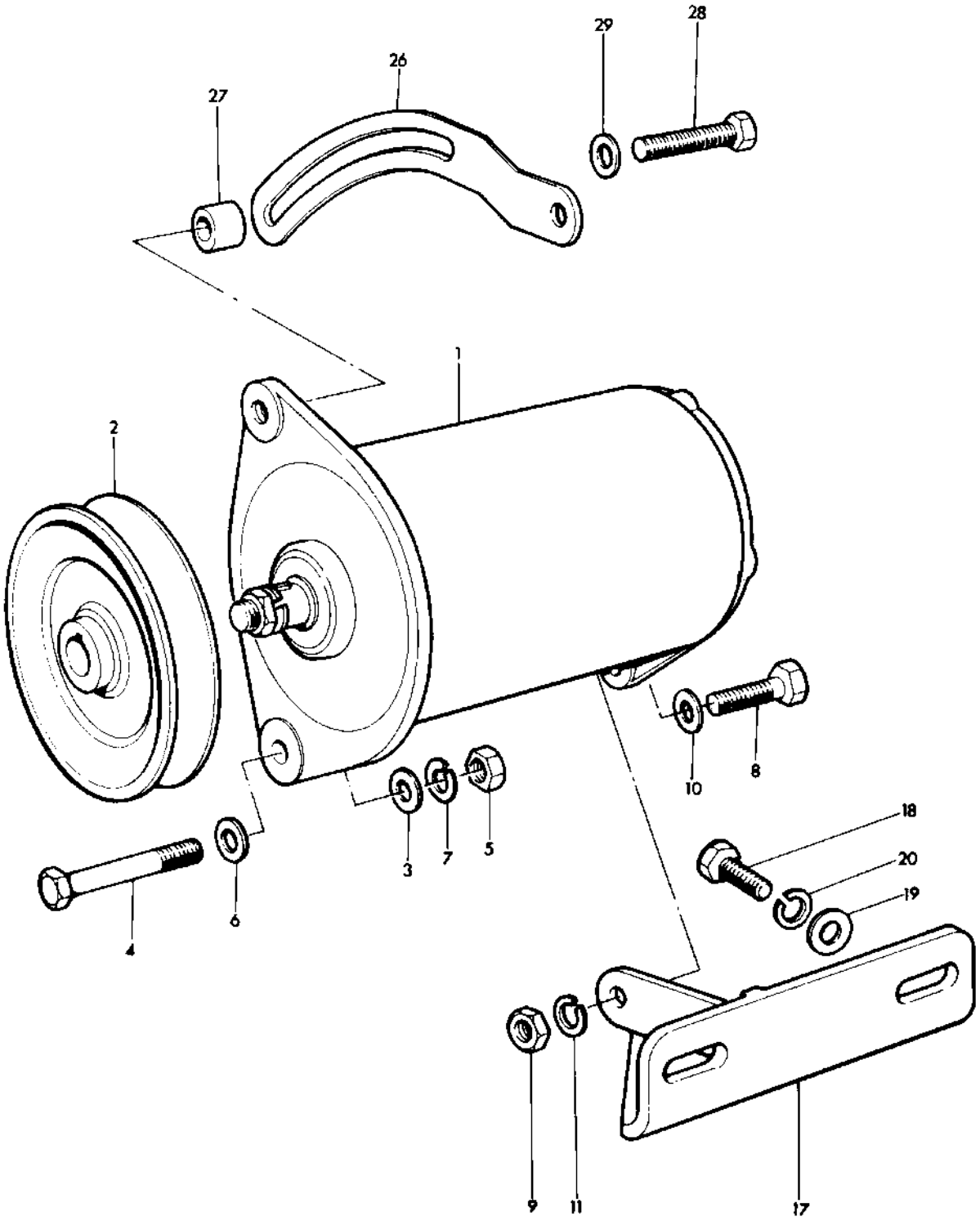

DYNAMO A4.212
DYNAMO A4.212
LICHTMASCHINE A4.212
DINAMO A4.212

Ref. No.	Note	Part No.	Description	Designation	Benennung	Descripcion	No. Req.
1		2871182	Dynamo	Dynamo	Lichtmaschine	Dinamo	1
2		31141425	Pulley	Poulie	Riemenscheibe	Polea	1
3		33135413	Distance-Piece	Entretoise	Abstandbuchse	Espaciador	1
4		0096236	Bolt	Boulon	Bolzen	Perno	1
5		0576002	Nut	Ecrou	Sechskantmutter	Tuerca	1
6		0920497	Washer	Rondelle	Scheibe	Arandela	1
7		0920053	Washer	Rondelle	Federring	Arandela	1
8		0096201	Bolt	Boulon	Bolzen	Perno	1
9		0576002	Nut	Ecrou	Sechskantmutter	Tuerca	1
10		0920497	Washer	Rondelle	Scheibe	Arandela	1
11		0920053	Washer	Rondelle	Federring	Arandela	1
17		38132254	Bracket	Support	Halter	Soporte	1
18		0746453	Setscrew	Vis	Sechskantschraube	Tornillo	2
19		0920004	Washer	Rondelle	Scheibe	Arandela	2
20		0920054	Washer	Rondelle	Federring	Arandela	2
26(A)		36544324	Lever	Levier	Einstellasche	Palanca	1
27		33135413	Distance-Piece	Entretoise	Abstandbuchse	Espaciador	1
28		0748416	Setscrew	Vis	Sechskantschraube	Tornillo	1
29		0920497	Washer	Rondelle	Scheibe	Arandela	1

Notes:- (A) Also secured by water pump rear body setscrew 0096440
Noter:- Est aussi mainenu par la vis 0096440 de fixation du corp arriere de la pompe a eau
Bemerkungen:- Auch befestigt durch schraube 0096440 wasserpumpengehaeuse hinten
Notas:- Tambien sujetada por el tornillo del cuerpo trasero de la bomba del agua No. 0096440

JOINTS AND GASKETS A4.212
JEU COMPLET DE JOINTS A4.212
DICHTUNGENSAETZE A4.212
JUEGO DE JUNTAS A4.212

Ref. No.	Note	Part No.	Description	Designation	Benennung	Descripcion	No. Req.
1		92427	Set	Jeu de Joints	Dichtungensatz	Juego de Juntas	X
2		36812334	Gasket	Joint	Zylinderkopfdichtung	Junta	1
3		36851409	Joint	Joint	Dichtung	Junta	1
4		36853514	Joint	Joint	Dichtung	Junta	1
5	(A)	0490707	Joint	Joint	Dichtung	Junta	1
6		36862151	Joint	Joint	Dichtung	Junta	1
7	(A)	36835425	Joint	Joint	Dichtung	Junta	1
8	(A)	0490734	Joint	Joint	Dichtung	Junta	1
9		36862134	Joint	Joint	Dichtung	Junta	1
10	(A)	33415135	Joint	Joint	Dichtung	Junta	2
11	(A)	36822111	Joint	Joint	Dichtung	Junta	1
12		36811122	Joint	Joint	Dichtung	Junta	1
13		36862132	Joint	Joint	Dichtung	Junta	1
14		36862133	Joint	Joint	Dichtung	Junta	1
15		36862131	Joint	Joint	Dichtung	Junta	1
16	(A)	2415801	Seal	Joint	Dichtring	Sello	1
17		0921173	Washer	Rondelle	Scheibe	Arandela	4
23		92440	Set	Jeu de Joints	Dichtungensatz	Juego	X
24		32811408	Joint	Joint	Dichtung	Junta	2
25		36817136	Joint	Joint	Dichtung	Junta	1
26		36814123	Joint	Joint	Dichtung	Junta	1
27		36862138	Joint	Joint	Dichtung	Junta	1
28		36813137	Joint	Joint	Dichtung	Junta	1
29		33825419	Joint	Joint	Dichtung	Junta	1
30	(A)	36833119	Joint	Joint	Dichtung	Junta	1
31		36815707	Joint	Joint	Dichtung	Junta	1
32	(A)	36823122	Joint	Joint	Dichtung	Junta	1
33	(A)	0490251	Joint	Joint	Dichtung	Junta	1
34	(A)	36832409	Joint	Joint	Dichtung	Junta	1
35		0490355	Joint	Joint	Dichtung	Junta	1
36		36832122	Joint	Joint	Dichtung	Junta	1
37		36862517	Joint	Joint	Dichtung	Junta	1
38		36867156	Joint	Joint	Dichtung	Junta	1
39	(A)	36867157	Joint	Joint	Dichtung	Junta	1
40	(A)	36867138	Joint	Joint	Dichtung	Junta	1
41		36862166	Joint	Joint	Dichtung	Junta	1
42		0490685	Joint	Joint	Dichtung	Junta	1

Notes:- (A) Not required on this application
Noter:- Non necessaire dans ce cas
Bemerkungen:- Fuer dieser ausfuehrung nicht erforderlich
Notas:- En este caso no se necesaire

JOINTS AND GASKETS A4.212
JEU COMPLET DE JOINTS A4.212
DICHTUNGENSAETZE A4.212
JUEGO DE JUNTAS A4.212

CPO. 5494

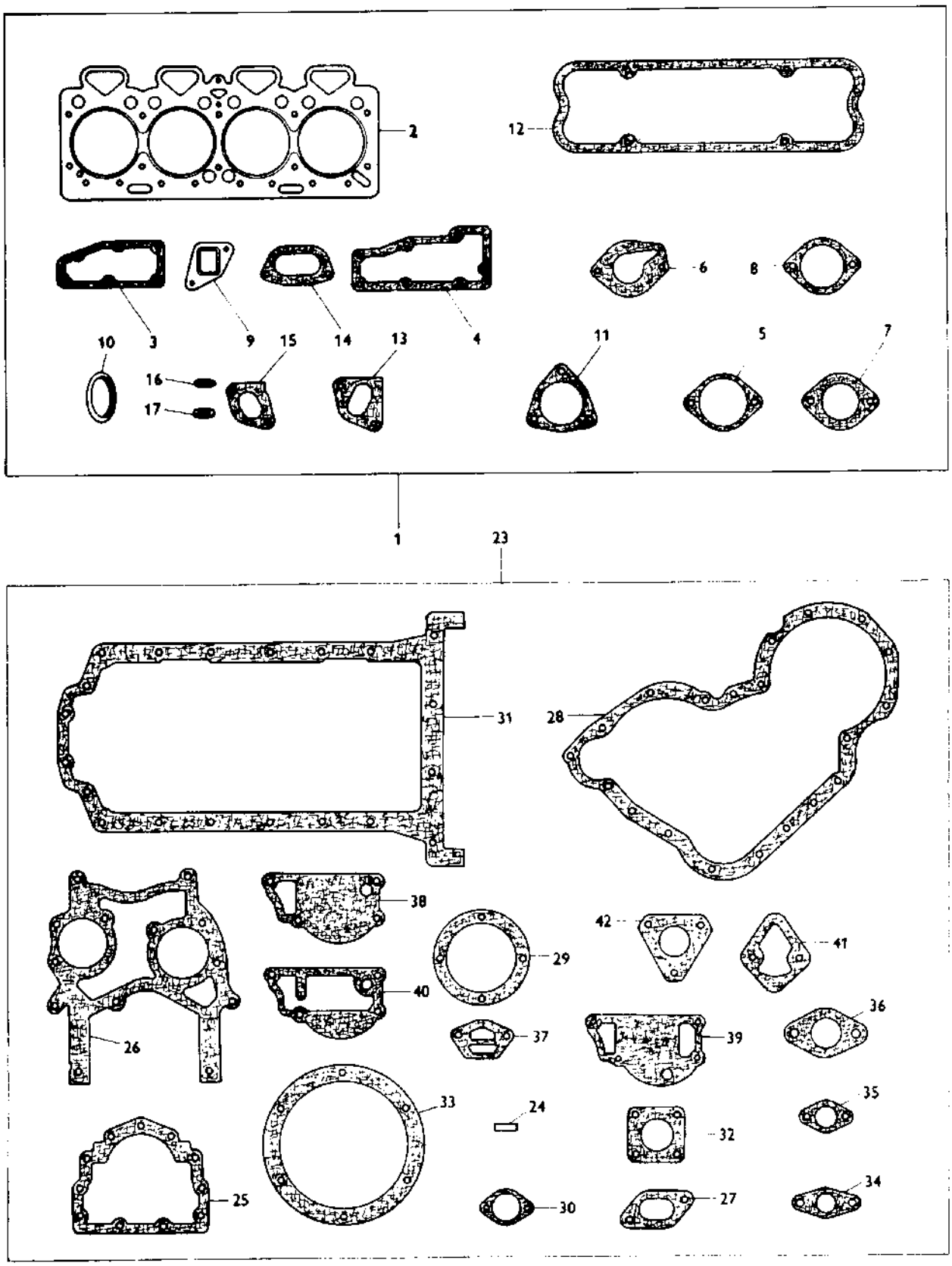

ENGINE INSTALLATION AD4.203
MOTEUR AD4.203
MOTOR AD4.203
MOTOR PIEZAS DE MONTAJE FINAL AD4.203

CPO. 1198/1

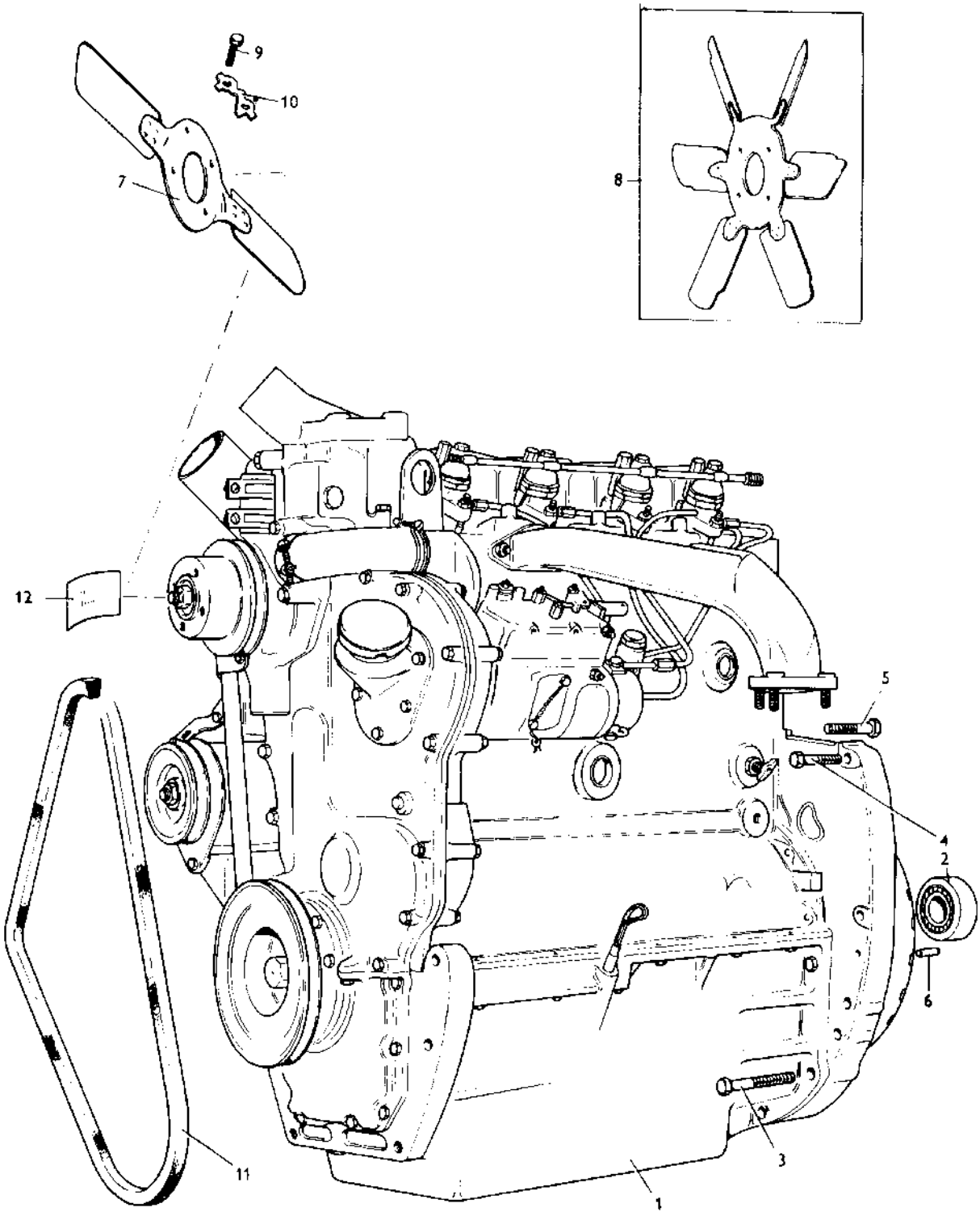

ENGINE INSTALLATION AD4.203
MOTEUR AD4.203
MOTOR AD4.203
MOTOR-PIEZAS DE MONTAJE FINAL AD4.203

Ref. No.	Part No.	Description	Designation	Benennung	Descripcion	No. Req.
1(A)	880 152 M92	Engine	Moteur	Motor	Motor	1
1	898 826 M91	Engine	Moteur	Motor	Motor	1
2	828 125 M1	Bearing	Roulement	Ausruecklager	Cojinete	1
3	353 714 X1	Bolt	Vis	Sechskantschraube	Perno	4
4	353 707 X1	Bolt	Vis	Sechskantschraube	Perno	7
5	353 701 X1	Bolt	Vis	Sechskantschraube	Perno	1
6	827 302 M1	Dowel	Pion	Stift	Espiga	2
7	1884 738 M1	Fan	Pale	Windfluegel	Ventilador	1
8	1884 777 M1	Fan	Pale	Windfluegel	Ventilador	1
9	353 516 X1	Bolt	Vis	Sechskantschraube	Perno	4
10	897 057 M1	Tabwasher	Rondelle	Sicherungsblech	Arandela	2
11	890 982 M1	Belt	Courroie	Keilriemen	Correa	1
12	892 391 M1	Decal	Decalcomanie	Beschridtung	Calcomania	1

Notes:- (A) Switzerland only
Noter:- La Suisse seulement
Bemerkungen:- Nur Ueer Schweiz
Notas:- Suiza solamente

ENGINE INSTALLATION A4.212
MOTEUR A4.212
MOTOR A4.212
MOTOR-PIEZAS DE MONTAJE FINAL A4.212

Ref. No.	Part No.	Description	Designation	Benennung	Descripcion	No. Req.
1(G)	1867 307 M91	Engine	Moteur	Motor	Motor	1
1(D)	888 134 M91	Engine	Moteur	Motor	Motor	1
1(A,D)	888 135 M91	Engine	Moteur	Motor	Motor	1
1(A,C)	884 652 M91	Engine	Moteur	Motor	Motor	1
1(C)	884 653 M91	Engine	Moteur	Motor	Motor	1
2	828 123 M1	Bearing	Roulement	Ausruecklager	Cojinete	1
3	353 704 X1	Bolt	Vis	Sechskantschraube	Perno	2
4(E)	353 710 X1	Bolt	Vis	Sechskantschraube	Perno	5
4(F)	353 710 X1	Bolt	Vis	Sechskantschraube	Perno	4
5	353 708 X1	Bolt	Vis	Sechskantschraube	Perno	5
6	353 563 X1	Bolt	Vis	Sechskantschraube	Perno	1
7	353 426 X1	Nut	Ecrou	Sechskantmutter	Tuerca	1
8	353 698 X1	Bolt	Vis	Sechskantschraube	Perno	1
9	825 302 M1	Dowel	Pion	Stift	Espiga	2
10	1885 173 M1	Fan	Pale	Windfluegel	Ventilador	1
11(B)	1885 172 M1	Fan	Pale	Windfluegel	Ventilador	1
12	353 516 X1	Bolt	Vis	Sechskantschraube	Perno	4
13	897 057 M1	Tabwasher	Rondelle	Sicherungsblech	Arandela	2
14	893 575 M1	Belt	Courroie	Keilriemen	Correa	1
15	892 391 M1	Decal	Decalcomanie	Beschridtung	Calcomania	1
16(F)	353 706 X1	Bolt	Vis	Sechskantschraube	Perno	1

Notes:-
Noter:-
Bemerkungen:-
Notas:-

(A) Switzerland only
La Suisse seulement
Nur fuer Scheiz
Suiza solamente

(B) Export only
Exportation seulement
Nur fuer export
Exportacion solamente

(C) Up to Serial No. 564619
Jusqu'au Moteur No. 564619
Bis Motor No. 564619
Hasta el Motor No. 564619

(D) From Serial No. 564619
A partir du Moteur No. 564619
Ab Motor Nr. 564619
Desde el Motor No. 564619

(E) Up to Serial No. 558441
Jusqu'au Moteur No. 558441
Bis Motor No. 558441
Hasta el Motor No. 558441

(F) From Serial No. 558441
A Partir du Moteur No. 558441
Ab Motor Nr. 558441
Desde el Motor No. 558441

(G) Multipower, Speed Control 30 K.P.H.

CPO.2843/1

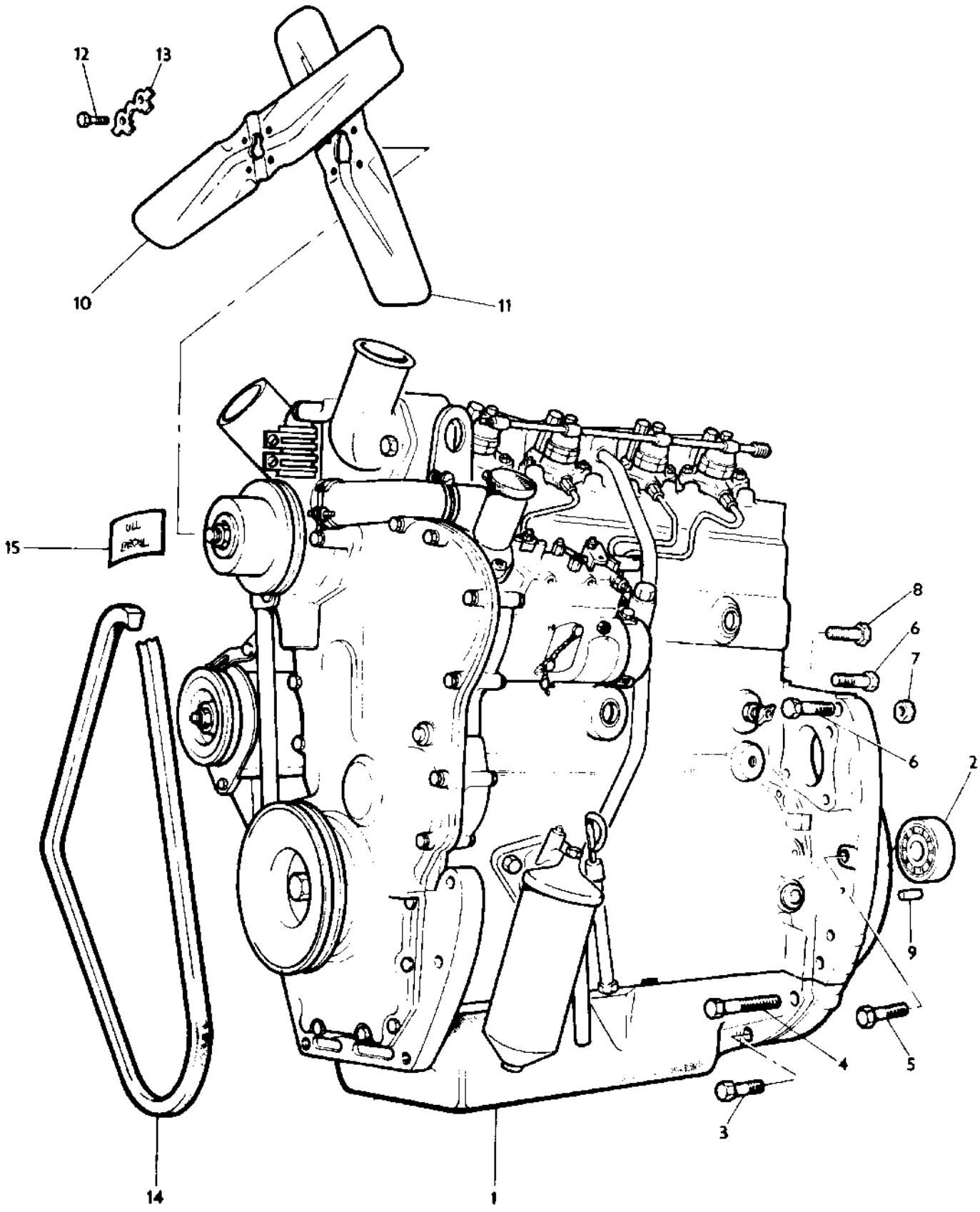

DUAL CLUTCH - UP TO SERIAL NO. 564619
EMBRAYAGE DOUBLE - JUSQU'AU NO. 564619
ZWEISCHEIBENKUPPLUNG - BIS NR. 564619
EMBRAGUE DOBLE - HASTA EL NO. 564619

CPO. 1199/3

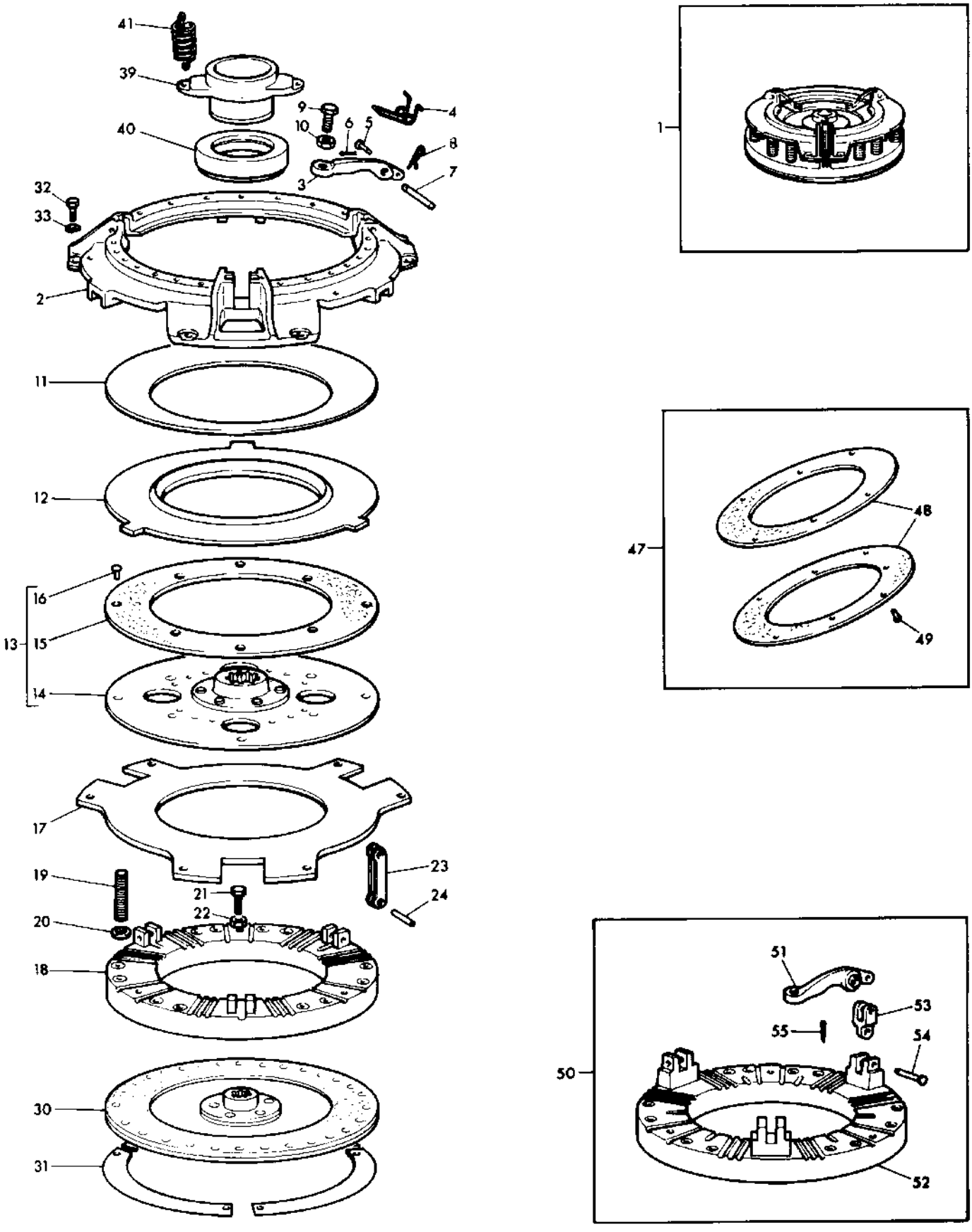

DUAL CLUTCH - UP TO SERIAL NO. 564619
EMBRAYAGE DOUBLE - JUSQU'AU NO. 564619
ZWEISCHEIBENKUPPLUNG - BIS NR. 564619
EMBRAGUE DOBLE - HASTA EL NO. 564619

Ref. No.	Part No.	Description	Designation	Benennung	Descripcion	No. Req.
1(A,M)	891 983 M94	Cover	Couvercle	Deckel	Tapa	1
1(B)	886 388 M91	Cover	Couvercle	Deckel	Tapa	1
2(A,C)	1853 162 M1	Cover	Couvercle	Deckel	Tapa	1
2(B,K)	886 399 M1	Cover	Couvercle	Deckel	Tapa	1
3	899 818 M2	Lever	Levier	Hebel	Palanca	3
4(K)	893 121 M2	Spring	Ressort	Feder	Resorte	3
5	1753 965 M1	Pin	Axe	Bolzen	Pasador	3
6	354 048 X1	Pin	Goupille	Splint	Pasador	3
7	891 826 M1	Pin	Axe	Bolzen	Pasador	3
8	891 827 M1	Pin, Hair	Goupille	Splint	Pasador	3
9	1853 164 M1	Screw	Vis	Schraube	Tornillo	3
10	353 430 X1	Nut	Ecrou	Sechskantmutter	Tuerca	3
11(A)	882 642 M1	Spring	Ressort	Feder	Resorte	1
11(B,K)	886 397 M1	Spring	Ressort	Feder	Resorte	1
12(A)	181 103 M1	Plate	Plaque	Platte	Placa	1
12(B,K)	881 934 M1	Plate	Plaque	Platte	Placa	1
13	899 823 M91	Plate	Plaque	Platte	Placa	1
14		Order 899 823 M91	Comm. 899 823 M91	Best. 899 823 M91	Pedir 899 823 M91	1
15		Order 891 387 M91	Comm. 891 387 M91	Best. 891 387 M91	Pedir 891 387 M91	X
16		Order 891 387 M91	Comm. 891 387 M91	Best. 891 387 M91	Pedir 891 387 M91	X
17	1753 748 M1	Plate	Plaque	Platte	Placa	1
18(L)	1753 749 M1	Plate	Plaque	Platte	Placa	1
19(A)	1753 745 M1	Spring	Ressort	Feder	Resorte	12
19(B,K)	886 632 M1	Spring	Ressort	Feder	Resorte	12
20	1753 751 M1	Washer	Rondelle	Scheibe	Arandela	12
21	181 124 M1	Screw	Vis	Schraube	Tornillo	3
22	353 917 X1	Nut	Ecrou	Sechskantmutter	Tuerca	3
23(D)	899 817 M1	Link	Maillon	Linker	Barra	3
24(D)	181 118 M1	Pin	Axe	Stift	Pasador	3
30	890 302 M91	Plate 11"	Plaque 11"	Platte 11"	Placa 11"	1
31	828 039 M1	Spacer	Entretoise	Abstandring	Espaciador	6
32	826 809 M1	Screw	Vis	Schraube	Tornillo	6
33	19 752 X	Washer	Rondelle	Federring	Arandela	6
39(F)	183 129 M2	Carrier	Transporteur	Gehaeuse	Portador	1
39(G,H)	886 727 M1	Carrier	Transporteur	Gehaeuse	Portador	1
40	1861 240 M1	Bearing	Roulement	Lager	Cojinete	1
41	180 451 M2	Spring	Ressort	Feder	Resorte	2
47	891 387 M91	Facing Kit	Jeu	Reparatursatz	Juego	X
48		Order 891 387 M91	Comm. 891 387 M91	Bestelle 891 387 M91.	Pedir 891 387 M91	2
49		Order 891 387 M91	Comm. 891 387 M91	Bestelle 891 387 M91.	Pedir 891 387 M91	8
50(E)	1860 161 M91	Kit	Jeu	Reparatursatz	Juego	X
51	899 818 M2	Lever	Levier	Hebel	Palanca	3
52	1860 158 M1	Plate	Plaque	Platte	Placa	1
53	1860 159 M1	Link	Maillon	Linker	Barra	3
54	1860 160 M1	Pin	Axe	Bolzen	Pasador	3
55	354 046 X1	Pin	Goupille	Splint	Pasador	6
N.I(J)	887 942 M91	Clutch Kit	Jeu	Reparatursatz	Juego	X

Notes:-
Noter:-
Bemerkungen:-
Notas:-

(A) Up to Serial No. 548401
Jusqu'au No. 548401
Bis Nr. 548401
Hasta el No. 548401

(B) From Serial No. 548401
A partir No. 548401
Ab Nr. 548401
Desde el No. 548401

(C) No longer serviced, order Kit 887 942 M91
Pas fournies, commander Jeu 887 942 M91
Nicht lieferteile, bestelle Reparatursatz 887 942 M91
No suministrada, pedir Juego 887 942 M91

(D) Normal Clutch
Embrayage Normal
Normale Kupplung
Embrague Normal

(E) Uprated Clutch
Embrayage Renforce
Vergroesserte Kupplung
Embrague Mejorado

(F) Standard Transmission
Boite de Vitesses - Normale
Getriebe - Standard
Transmision - Standard

DUAL CLUTCH - UP TO SERIAL NO. 564619
EMBRAYAGE DOUBLE - JUSQU'AU NO. 564619
ZWEISCHEIBENKUPPLUNG - BIS NR. 564619
EMBRAGUE DOBLE - HASTA EL NO. 564619

Ref. No.	Part No.	Description	Designation	Benennung	Descripcion	No. Req.

Notes:-
Noter:-
Bemerkungen:-
Notas:-

(G) Multipower Transmission
Boite de Vitesses - Multipower
Getriebe - Multipower
Transmision - Multipower

(H) Included in Kit 1860 043 M91
Inclus dans Jeu 1860 043 M91
Enthalten in Reparatursatz 1860 043 M91
Incluye en Juego 1860 043 M91

(J) Includes items marked (K) and 886 719 M1
Comprend les pieces marques (K) et 886 719 M1
Einschl. alter mit (K) gekennzeichneten teile und 886 719 M1
Incluye las piezas marcadas con (K) y 886 719 M1

(K) Included in Kit 887 942 M91
Inclus dans Jeu 887 942 M91
Enthalten en Reparatursatz 887 942 M91
Incluye en Juego 887 942 M91

(L) No longer serviced, order Kit 1860 161 M91
Pas fournis, commander Jeu 1860 161 M91
Nicht lieferteile, bestelle Reparatursatz 1860 161 M91
No suministrada, pedir Juego 1860 161 M91

(M) No longer serviced - use 886 388 M91 with 886 719 M1
Pas fournies - utilise 886 388 M91 avec 886 719 M1
Nicht lieferteile - bestelle 886 388 M91 mit 886 719 M1
No suministrada - pedir 886 388 M91 con 886 719 M1

CPO. 1199/3

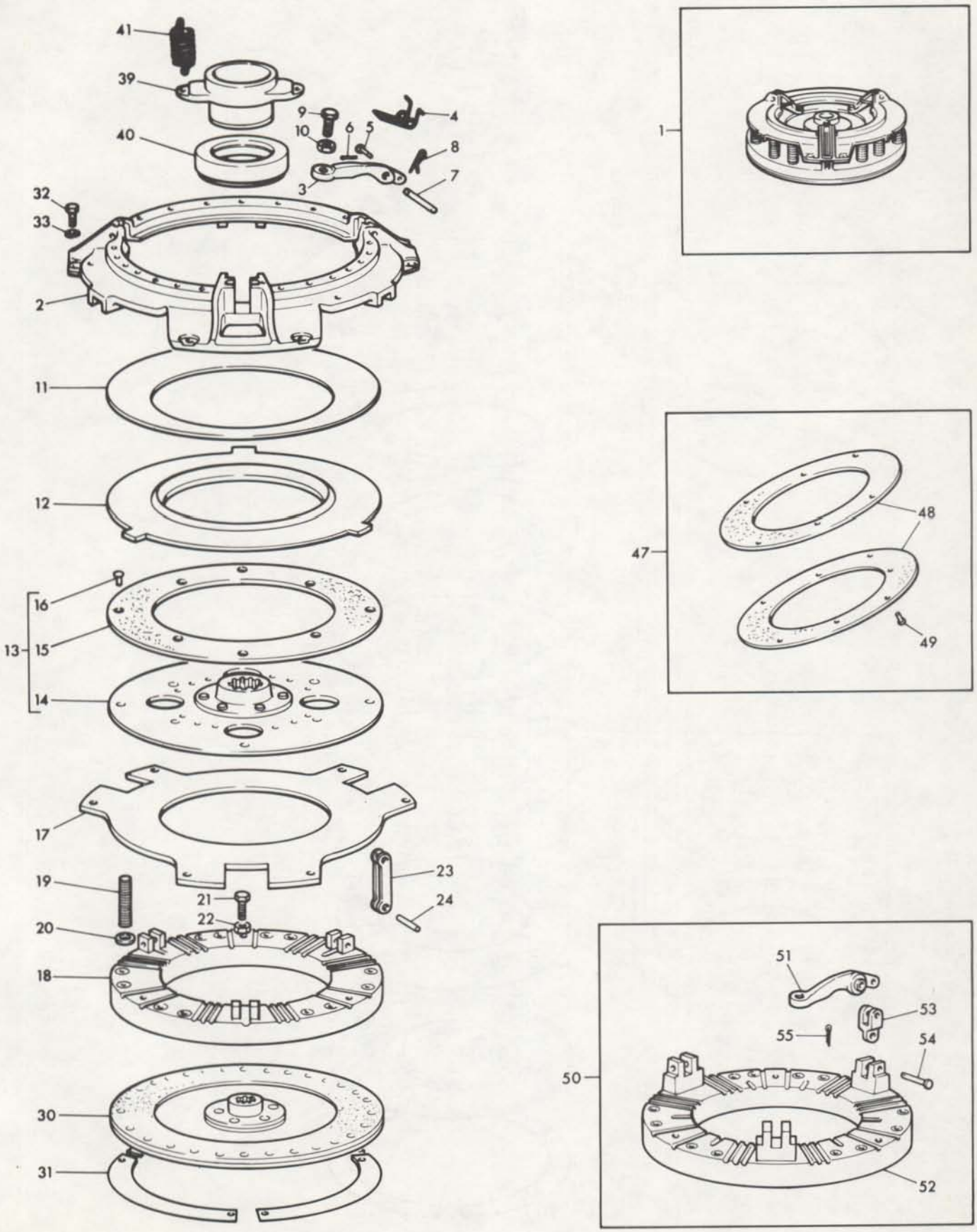
41
39
40
9
10
6
5
4
8
7
3
32
33
2
11
12
16
15
13
14
17
19
21
22
20
18
23
24
30
31
1
47
48
49
50
51
53
55
54
52

DUAL CLUTCH - FROM SERIAL NO. 564619
EMBRAYAGE DOUBLE - A PARTIR NO. 564619
ZWEISCHEIBENKUPPLUNG - AB NR. 564619
EMBRAGUE DOBLE - DESDE EL NO. 564619

CPO. 4327/1

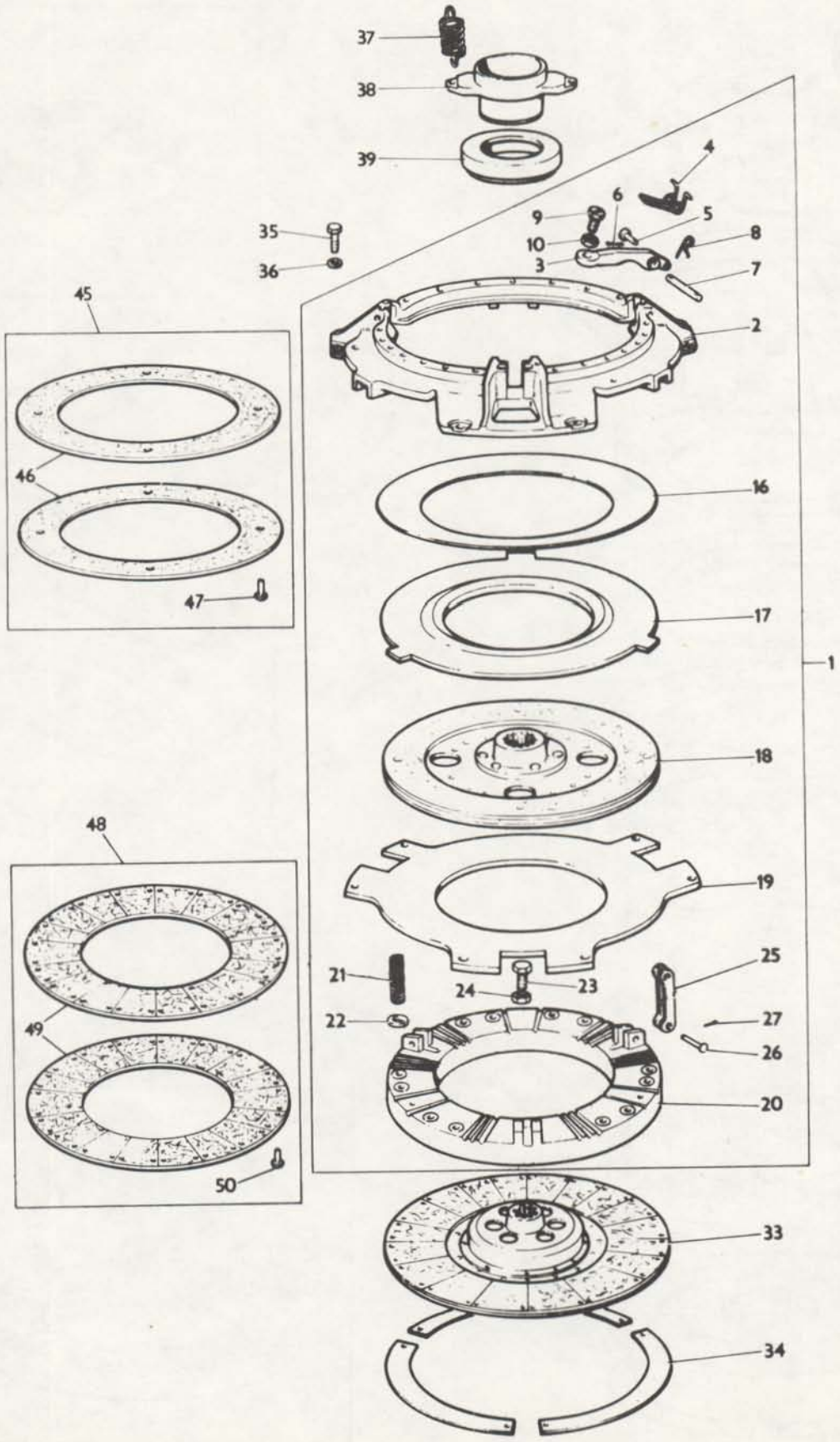

DUAL CLUTCH - FROM SERIAL NO. 564619
EMBRAYAGE DOUBLE - A PARTIR NO. 564619
ZWEISCHEIBENKUPPLUNG - AB NR. 564619
EMBRAGUE DOBLE - DESDE EL NO. 564619

Ref. No.	Part No.	Description	Designation	Benennung	Descripcion	No. Req.
1(A)	887 884 M91	Cover	Couvercle	Deckel	Tapa	1
1(B)	1867 445 M91	Cover	Couvercle	Deckel	Tapa	1
2	887 896 M1	Cover	Couvercel	Deckel	Tapa	1
3	887 898 M1	Lever	Levier	Hebel	Palanca	3
4	887 910 M1	Spring	Ressort	Feder	Resorte	3
5	887 897 M1	Pin	Axe	Bolzen	Pasador	3
6	15 221 X	Pin	Goupillle	Splint	Pasador	3
7	891 826 M1	Pin	Axe	Bolzen	Pasador	3
8	891 827 M1	Pin, Hair	Goupille	Splint	Pasador	3
9	1853 164 M1	Screw	Vis	Schraube	Tornillo	3
10	353 430 X1	Nut	Ecrou	Sechskantmutter	Tuerca	3
16	887 905 M1	Spring	Ressort	Feder	Resorte	1
17	887 903 M1	Plate	Plaque	Platte	Placa	1
18	887 900 M91	Plate 10"	Plaque	Platte	Placa	1
18(C)	1861 500 M91	Plate 10"	Plaque	Platte	Placa	1
19	887 902 M1	Plate	Plaque	Platte	Placa	1
20	887 907 M1	Plate	Plaque	Platte	Placa	1
21	886 632 M1	Spring	Ressort	Feder	Resorte	12
22	1753 751 M1	Washer	Rondelle	Scheibe	Arandela	12
23	181 124 M1	Screw	Vis	Schraube	Tornillo	3
24	353 917 X1	Nut	Ecrou	Sechskantmutter	Tuerca	3
25	887 894 M1	Link	Maillon	Linker	Barra	3
26	887 893 M1	Pin	Axe	Bolzen	Pasador	3
27	15 221 X	Pin	Goupille	Splint	Pasador	3
33	887 889 M94	Plate 12"	Plaque	Platte	Placa	1
34	828 039 M1	Spacer	Entretoise	Abstandring	Espaciador	1
35	887 892 M1	Screw	Vis	Schraube	Tornillo	6
36	19 752 X	Washer	Rondelle	Federring	Arandela	6
37	180 451 M2	Spring	Ressort	Feder	Resorte	2
38	886 727 M1	Carrier	Transporteur	Gehaeuse	Portador	1
39	1861 240 M1	Bearing	Roulement	Lager	Cojinete	1
45	1810 430 M91	Facing Kit 10"	Jeu	Reparatursatz	Juego	X
46		Order 1810 430 M91...	Comm. 1810 430 M91...	Best. 1810 430 M91...	Pedir 1810 430 M91....	2
47		Order 1810 430 M91...	Comm. 1810 430 M91...	Best. 1810 430 M91...	Pedir 1810 430 M91....	18
48	1810 429 M91	Facing Kit 12"	Jeu	Reparatursatz	Juego	X
49		Order 1810 429 M91...	Comm. 1810 429 M91...	Best. 1810 429 M91...	Pedir 1810 429 M91....	2
50		Order 1810 429 M91...	Comm. 1810 429 M91...	Best. 1810 429 M91...	Pedir 1810 429 M91....	42

Notes:-
Noter:-
Bemerkungen:-
Notas:-

(A) Up to Serial No. (T.B.A.)
Jusqu'au No.
Bis Nr.
Hasta el No.

(B) From Serial No. (T.B.A.)
A partir No.
Ab Nr.
Desde el No.

(C) Special Heavy duty for winching purposes
Special renforce pour utilisation d'un treuil
Verstaerkte ausfuehrung fuer windenbetrieb
Para trabajos de guinche o cabrestante muy pesados

SPLIT TORQUE CLUTCH
LIMITEUR DE COUPLE
RUTSCHKUPPLUNG
EMBRAGUE DE TORQUE DIVIDIDO

Ref. No.	Note	Part No.	Description	Designation	Benennung	Descripcion	No. Req.
1(E)		887 873 M91	Cover	Couvercle	Deckel	Tapa	1
1(F)		1867 433 M91	Cover	Couvercle	Deckel	Tapa	1
2		887 895 M1	Cover	Couvercle	Deckel	Tapa	1
3		887 898 M1	Lever	Levier	Hebel	Palanca	3
4		887 910 M1	Spring	Ressort	Feder	Resorte	3
5		887 897 M1	Pin	Axe	Bolzen	Pasador	3
6		15 221 X	Pin	Goupille	Splint	Pasador	3
7		891 826 M1	Pin	Axe	Bolzen	Pasador	3
8		891 827 M1	Pin, Hair	Goupille	Splint	Pasador	3
9		1853 164 M1	Screw	Vis	Schraube	Tornillo	3
10		353 430 X1	Nut	Ecrou	Sechskantmutter	Tuerca	3
16(E)		887 899 M91	Hub	Moyeu	Nabe	Cubo	1
16(F)		1867 388 M91	Hub	Moyeu	Nabe	Cubo	1
17		885 930 M1	Bolt	Boulon	Sechskantschraube	Tornillo	3
18		885 931 M1	Nut	Ecrou	Sechskantmutter	Tuerca	3
19		887 907 M1	Plate	Plaque	Platte	Placa	1
20		886 632 M1	Spring	Ressort	Feder	Resorte	12
21		1753 751 M1	Washer	Rondelle	Scheibe	Arandela	12
22		887 894 M1	Link	Maillon	Linker	Barra	3
23		887 893 M1	Pin	Axe	Bolzen	Pasador	3
24		15 221 X	Pin	Goupille	Splint	Pasador	3
30		887 889 M94	Plate 12"	Plaque	Platte	Placa	1
31		887 892 M1	Screw	Vis	Schraube	Tornillo	6
32		19 752 X	Washer	Rondelle	Federring	Arandela	6
33		180 451 M2	Spring	Ressort	Feder	Resorte	2
34(A)		183 129 M2	Carrier	Transporter	Gehaeuse	Portador	1
34(B,D)		886 727 M1	Carrier	Transporter	Gehaeuse	Portador	1
35		892 862 M1	Bearing	Roulement	Lager	Cojinete	1
41(D)		1810 429 M91	Facing Kit	Jeu	Reparatursatz	Juego	1
42			Order 1810 429 M91	Comm. 1810 429 M91	Best. 1810 429 M91	Pedir 1810 429 M91	2
43			Order 1810 429 M91	Comm. 1810 429 M91	Best. 1810 429 M91	Pedir 1810 429 M91	42

Notes:-
Noter:-
Bemerkungen:-
Notas:-

(A) 6 Speed Transmission
Transmission - 6 Vitesses
6 Gang Getriebe
Transmision - 6 Velocidades

(B) 8 Speed Transmission
Transmission - 8 Vitesses
8 Gang Getriebe
Transmision - 8 Velocidades

(C) Multipower Transmission
Boite de Vitesses - Multipower
Getriebe - Multipower
Transmision - Multipower

(D) To Service 887 889 M94
Fournir 887 889 M94
Ersatz fuer 887 889 M94
Para servicio 887 889 M94

(E) Up to Serial No. (T.B.A.)
Jusqu'au No.
Bis Nr.
Hasta el No.

(F) From Serial No. (T.B.A.)
A partir No.
Ab Nr.
Desde el No.

SPLIT TORQUE CLUTCH
LIMITEUR DE COUPLE
RUTSCHKUPPLUNG
EMBRAGUE DE TORQUE DIVIDIDO

CPO.5802

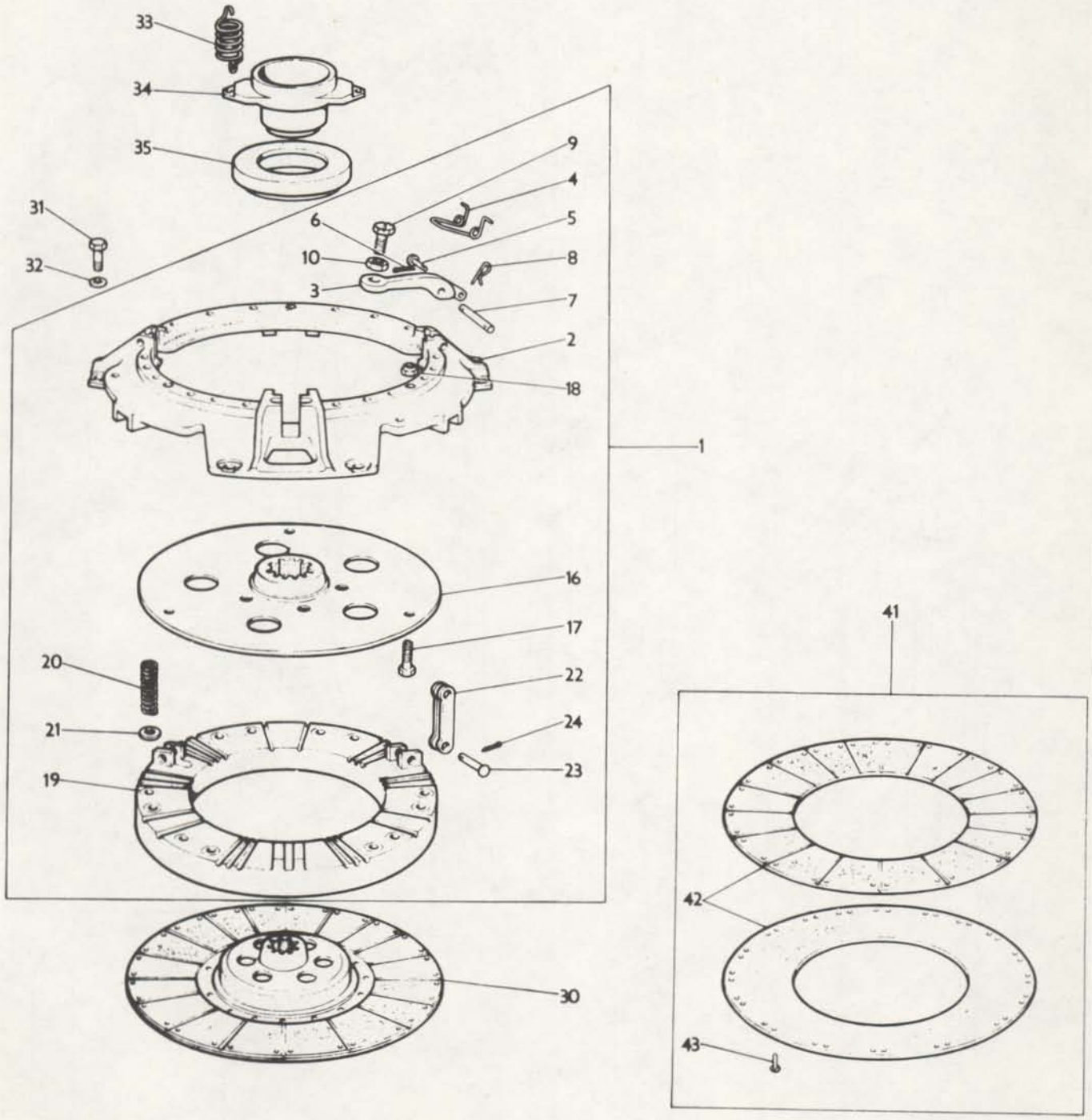

RADIATOR
RADIATEUR
KUEHLER
RADIADOR

CPO. 1197/2

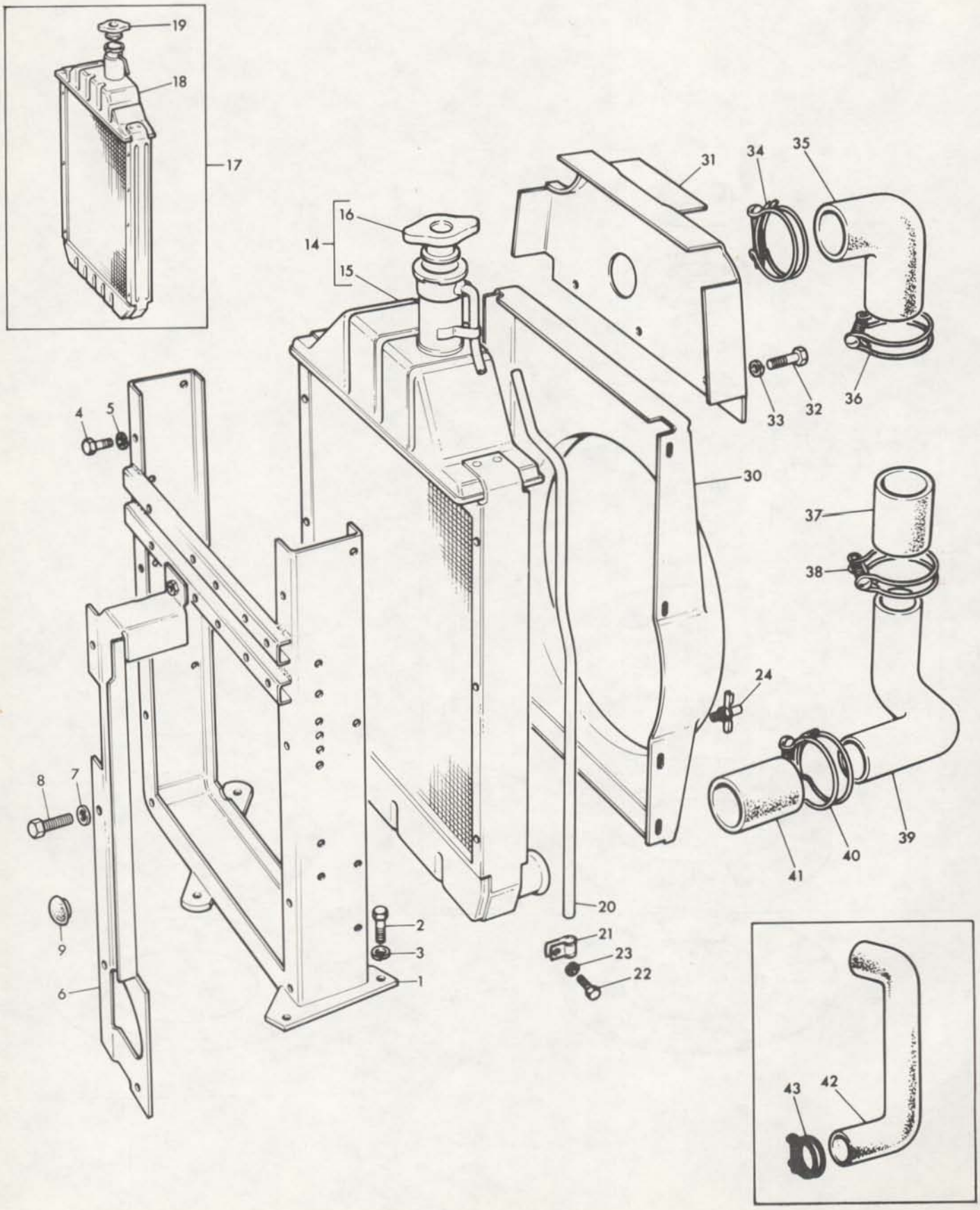

RADIATOR
RADIATEUR
KUEHLER
RADIADOR

Ref. No.	Part No.	Description	Designation	Benennung	Descripcion	No. Req.
1	1884 360 M92	Frame	Support	Rahmen	Bastidor	1
2	353 697 X1	Bolt	Boulon	Schraube	Perno	4
3	353 432 X1	Washer	Rondelle	Federring	Arandela	4
4	353 515 X1	Bolt	Boulon	Schraube	Perno	3
5	353 446 X1	Washer	Rondelle	Federring	Arandela	3
6(A,E)	898 388 M91	Panel	Panneau	Verkleidung	Panel	1
6(F,G)	885 798 M91	Panel	Panneau	Verkleidung	Panel	1
6(F,H)	885 582 M91	Panel	Panneau	Verkleidung	Panel	1
7	353 446 X1	Washer	Rondelle	Federring	Arandela	3
8	353 517 X1	Bolt	Boulon	Sechskantschraube	Perno	3
9(F,J)	885 581 M1	Plug	Bouchon	Verschlusschraube	Tapon	2
14(A)	897 357 M92	Radiator	Radiateur	Kuehler	Radiador	1
15		Order 897 357 M92	Comm. 897 357 M92	Bestelle 897 357 M92.	Pedir 897 357 M92	1
16	826 772 M1	Cap	Bouchon	Deckel	Tapa	1
17(B)	885 411 M92	Radiator	Radiateur	Kuehler	Radiador	1
18		Order 885 411 M92	Comm. 885 411 M92	Bestelle 885 411 M92	Pedir 885 411 M92	1
19	885 344 M1	Cap	Bouchon	Deckel	Tapa	1
20	894 812 M1	Tube	Tube	Rohr	Tubo	1
21	360 039 X1	Clip	Collier	Schelle	Reten	2
22	353 500 X1	Bolt	Boulon	Schraube	Perno	8
23	353 441 X1	Washer	Rondelle	Federring	Arandela	8
24(C)	1851 095 M2	Tap	Robinet	Ablasshahn	Grifo	1
24(D)	1850 544 M1	Tap	Robinet	Ablasshahn	Grifo	1
30(A)	1884 361 M91	Shroud	Garant	Luftfuehrung	Defensa	1
30(B)	1885 171 M91	Shroud	Garant	Luftfuehrung	Defensa	1
31	898 385 M91	Panel	Panneau	Verkleidung	Panel	1
32	353 501 X1	Bolt	Boulon	Schraube	Perno	4
33	353 441 X1	Washer	Rondelle	Federring	Arandela	4
34(A)	195 694 M1	Clip	Collier	Schelle	Reten	1
35(A)	898 064 M1	Hose	Durite	Schlauch	Manguera	1
35(B)	899 144 M1	Hose	Durite	Schlauch	Manguera	1
36(A)	195 694 M1	Clip	Collier	Schelle	Reten	1
37(A)	898 065 M1	Hose	Durite	Schlauch	Manguera	1
38(A)	195 694 M1	Clip	Collier	Schelle	Reten	2
39(A)	898 066 M1	Pipe	Tube	Rohr	Manguera	1
40(A)	195 694 M1	Clip	Collier	Schelle	Reten	2
41(A)	898 065 M1	Hose	Durite	Schlauch	Manguera	1
42(B)	898 748 M1	Hose	Durite	Schlauch	Manguera	1
43(B)	359 492 X1	Clip	Collier	Schelle	Reten	2

Notes:-
Noter:-
Bemerkungen:-
Notas:-

(A) Used with AD4.203 Engine only
Utilise avec Moteur AD4.203 seulement
Nur fuer Motor AD4.203
Usada con Motor AD4.203 solamente

(B) Used with A4.212 Engine only
Utilise avec Moteur A4.212 seulement
Nur fuer Motor A4.212
Usada con Motor A4.212 solamente

(C) Alternative to 1850 544 M1
Alternative avec 1850 544 M1
Austauschbar mit 1850 544 M1
Alternativa del 1850 544 M1

(D) Alternative to 1851 095 M2
Alternative avec 1851 095 M2
Austauschbar mit 1851 095 M2
Alternativa del 1851 095 M2

(E) Up to Serial No. 542060
Jusqu'au No. 542060
Bis Nr. 542060
Hasta el No. 542060

(F) From Serial No. 542060
A partir No. 542060
Ab Nr. 542060
Desde el No. 542060

(G) Used when power steering fitted
Utilise quand direction assiste est montee
Fuer schlepper mit lenkhilfe
Usada cuando esta colocada direccion hidraulica

(H) Used when power steering is not fitted
Utilise quand direction assiste n'est pas montee
Fuer schlepper ohne lenkhilfe
Usada cuando no tiene direccion hidraulica

(J) For use when auxiliary hydraulics are not fitted
Utilise quand hydraulique auxiliare n'est pas montee
Fuer schlepper ohne zusatz hydraulik
Usada cuando no tiene hidraulicos auxiliares

FUEL TANK AND ATTACHMENTS, UP TO SERIAL NO. (TO BE ADVISED)
RESERVOIR A CARBURANT JUSQU'AU NO.
KRAFTSTOFFBEHAELTER UND BEFESTIGUNG, BIS NR.
TANQUE DEL COMBUSTIBLE Y ADITAMENTOS, HASTA EL NO.

Part No.	Part No.	Description	Designation	Benennung	Descripcion	No. Req.
1	897 107 M92	Tank	Reservoir	Kraftstoffbehaelter	Deposito	1
2		Order 897 107 M92	Comm. 897 107 M92	Best. 897 107 M92	Pedir 897 107 M92	1
3	828 583 M91	Cap	Bouchon	Verschlussdeckel	Tapa	1
4	897 389 M91	Sender Unit	Flotteur	Kraftstoffmesser	Medidor	1
5	189 605 M2	Gasket	Joint	Dichtung	Junta	1
6	189 604 M1	Screw	Vis	Schraube	Tornillo	5
11(A)	1884 358 M92	Support	Support	Halter	Soporte	1
11(B)	898 783 M92	Support	Support	Halter	Soporte	1
12		Order Assembly	Comm. Ensemble	Best. Kompletteil	Pedir Conjunto	1
13(D)	898 068 M1	8" x 2" (Order 1882 871 M1, 36" x 8"	8" x 2" (Commlander 1882 871 M1 36" x 8")	"8 x 2" (Bestelle 1882 871 M1 36" x 8")	8" x 2" (Pedir 1882 871 M1, 36" x 8")	1
13(E)	886 039 M1	Pad	Bloc	Block	Taco	4
14(D)	898 069 M1	14" x 8" (Order 1882 871 M1, 36" x 8"	14" x 8" (Commander 1882 871 M1, 36"x 8")	14" x 8" (Bestelle 1882 871 M1 36" x 8")	14" x 8" (Pedir 1882 871 M1, 36" x 8")	1
15(D)	898 070 M1	Pad	Bloc	Block	Taco	1
15(E)	885 790 M1	Pad	Bloc	Block	Taco	1
16	883 623 M1	Damper	Amortisseur	Daempfer	Amortiguador	2
17	883 622 M1	Damper	Amortisseur	Daempfer	Amortiguador	2
18	353 446 X1	Washer, Lock	Rondelle	Federring	Arandela	8
19	355 565 X1	Nut	Ecrou	Sechskantmutter	Tuerca	8
20	353 755 X1	Washer, Flat	Rondelle	Scheibe	Arandela	2
21	898 077 M92	Clamp	Collier	Schelle	Abrazadera	3
22	898 078 M2	Clamp	Collier	Schelle	Abrazadera	1
23	898 086 M1	Shoe - Rubber	Joint	Abdichtung	Caucho	1
24(C)	353 525 X1	Bolt	Boulon	Sechskantschraube	Perno	3
24(B)	353 529 X1	Bolt	Boulon	Sechskantschraube	Perno	1
25	353 446 X1	Washer, Lock	Rondelle	Federring	Arandela	3
26	353 916 X1	Nut	Ecrou	Sechskantmutter	Tuerca	3

Notes:- (A) Use with AD4.203 engine only
Noter:- Utilise avec moteur AD4.203 seulement
Bemerkungen:- Nur fuer motor AD4.203
Notas:- Usada con motor AD4.203 solamente

(B) Use with A4.212 engine only
Utiliser avec moteur A4.212 seulement
Nur fuer motor A4.212
Usada con motor A4.212 solamente

(C) 2 only required when A4.212 engine fitted
2 seulement quand le moteur A4.212 est montee
Fuer motor A4.212 nur 2 doueck
2 solamente cuando el motor A4.212 es montado

(D) Up to serial no. 541928
Jusqu'au no. 541928
Bis nr. 541928
Hasta el no. 541928

(E) From serial no. 541928
A partir du no. 541928
Ab nr. 541928
Desde el no. 541928

FUEL TANK AND ATTACHMENTS, UP TO SERIAL NO. (TO BE ADVISED)
RESERVOIR A CARBURANT, JUSQU'AU NO.
KRAFTSTOFFBEHAELTER UND BEFESTIGUNG, BIS NR.
TANQUE DEL COMBUSTIBLE Y ADITAMENTOS, HASTA EL NO.

CPO. 1214/3

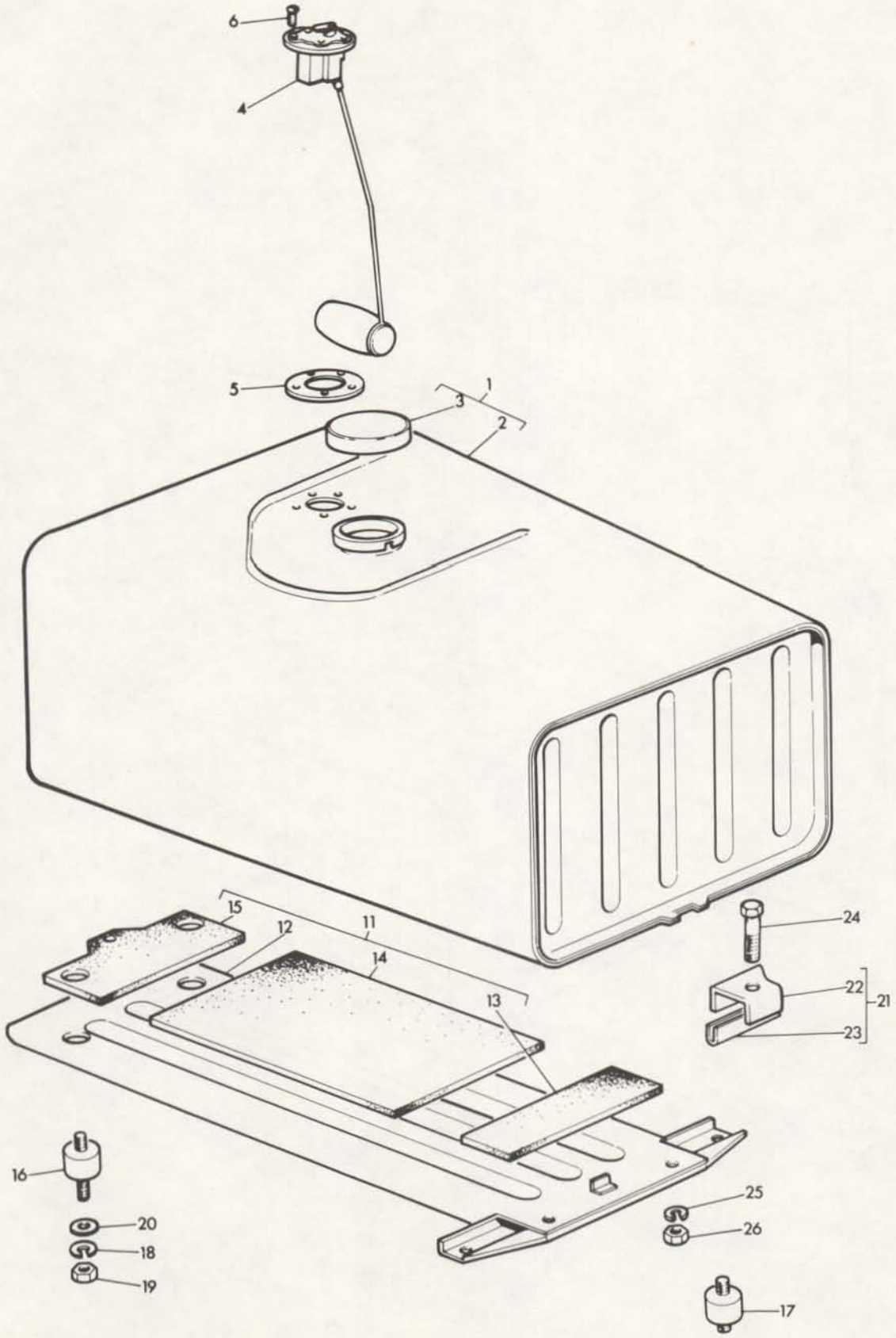

FUEL TANK AND ATTACHMENTS, FROM SERIAL NO. (TO BE ADVISED)
RESERVOIR A CARBURANT, A PARTIR NO.
KRAFTSOFFBEHAELTER UND BEFESTIGUNG, AB NR.
TANQUE DEL COMBUSTIBLE Y ADITAMENTOS, DESDE EL NO

CPO. 5385

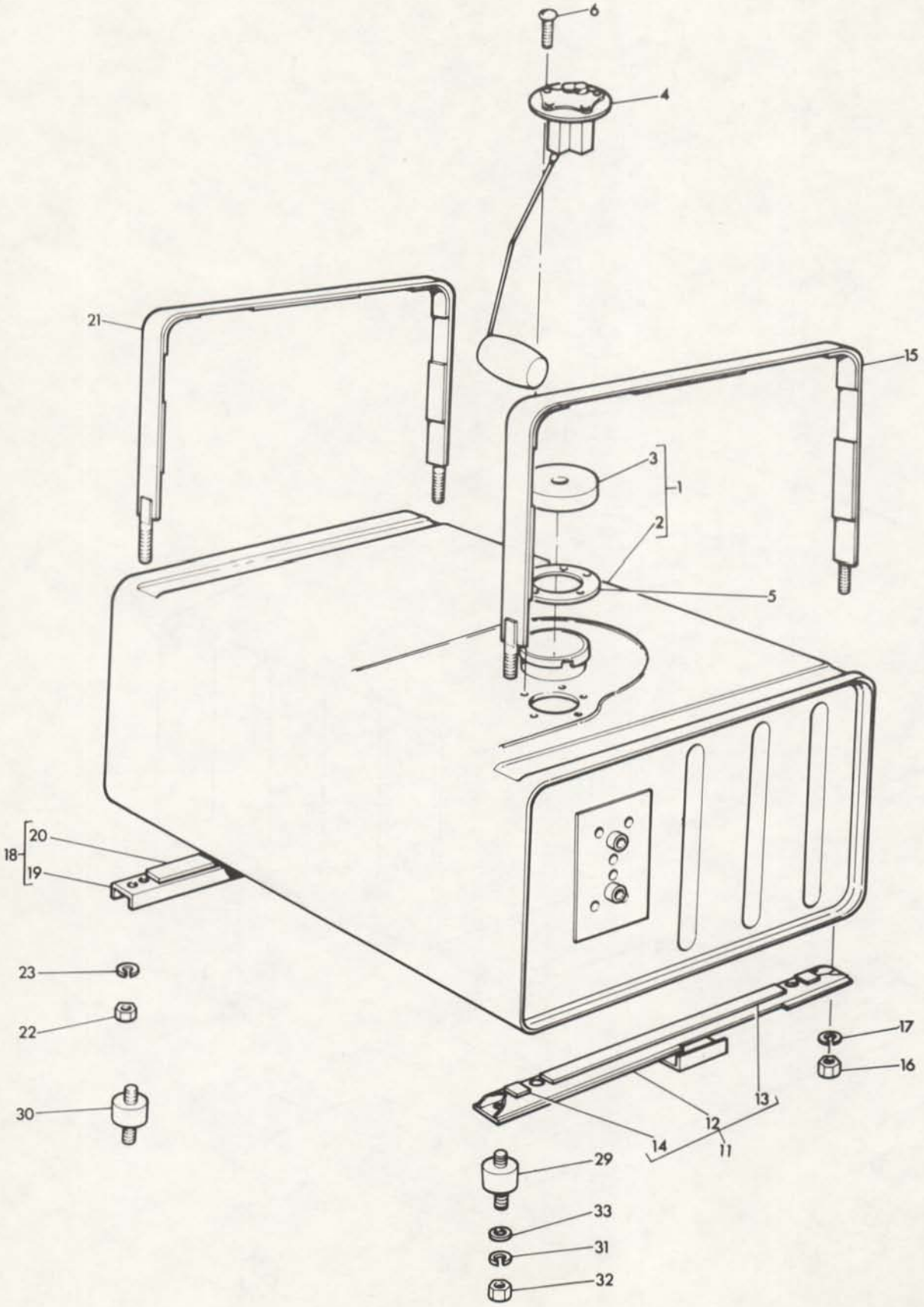

FUEL TANK AND ATTACHMENTS, FROM SERIAL NO. (TO BE ADVISED)
RESERVOIR A CARBURANT A PARTIR NO.
KRAFTSTOFFBEHAELTER UND BEFESTIGUNG, AB NR.
TANQUE DEL COMBUSTIBLE Y ADITAMENTOS DESDE EL NO.

Ref. No.	Part No.	Description	Designation	Benennung	Descripcion	No. Req.
1	888 705 M91	Tank	Reservoir	Kraftstoffbehaelter	Deposito	1
2		Order 888 705 M91	Comm. 888 705 M91	Best. 888 705 M91	Pedir 888 705 M1	1
3	828 583 M91	Cap	Bouchon	Verschlussdeckel	Tapa	1
4	897 389 M91	Sender Unit	Flotteur	Kraftstoffmesser	Medidor	1
5	189 605 M2	Gasket	Joint	Dichtung	Junta	1
6	189 604 M1	Screw	Vis	Schraube	Tornillo	5
11	888 767 M91	Support - Front	Support	Halter	Soporte	1
12		Order Assembly	Comm. Ensemble	Best. Kompletteil	Pedir Conjunto	1
13	888 778 M1	Pad	Bloc	Block	Taco	1
14	1861 576 M1	Pad	Bloc	Block	Taco	2
15	888 762 M92	Strap - Front	Plaquette	Platte	Placa	1
16	353 918 X1	Nut	Ecrou	Sechskantmutter	Tuerca	2
17	353 441 X1	Washer, Lock	Rondelle	Federring	Arandela	2
18	888 776 M91	Support - Rear	Support	Halter	Soporte	1
19		Order Assembly	Comm. Ensemble	Best. Kompletteil	Pedir Conjunto	1
20	888 779 M1	Pad	Bloc	Block	Taco	1
21	888 772 M91	Strap - Rear	Plaquette	Platte	Placa	1
22	353 918 X1	Nut	Ecrou	Sechskantmutter	Tuerca	2
23	353 441 X1	Washer, Lock	Rondelle	Federring	Arandela	2
29	883 623 M1	Damper	Amortisseur	Daempfer	Amortiguador	2
30	883 623 M1	Damper	Amortisseur	Daempfer	Amortiguador	2
31	353 446 X1	Washer, Lock	Rondelle	Federring	Arandela	8
32	355 565 X1	Nut	Ecrou	Sechskantmutter	Tuerca	8
33	353 755 X1	Washer, Flat	Rondelle	Scheibe	Arandela	2

FUEL SYSTEM - DIESEL, AD4.203 ENGINE
CANALISATIONS DE CARBURANT - DIESEL, MOTEUR AD4.203
KRAFTSTOFFANALGE - DIESEL MOTOR AD4.203
SISTEMA DE COMBUSTIBLE - DIESEL MOTOR AD4.203

Ref. No.	Part No.	Description	Designation	Benennung	Descripcion	No. Req.
1	888 485 M91	Pipe	Tubulure	Kraftstoffleitung	Tubo	1
2	376 524 X1	Olive	Olive	Dichtkegel	Oliva	2
3	353 538 X1	Bolt	Boulon	Sechskantschraube	Perno	1
4	353 434 X1	Washer	Rondelle	Federring	Arandela	1
5	353 431 X1	Nut	Ecrou	Sechskantmutter	Tuerca	1
6	891 969 M91	Tank	Reservoir	Kaltstartbehaelter	Deposito	1
7	884 467 M91	Pipe	Tubulure	Kraftstoffleitung	Tubo	1
8		Order 884 467 M91	Comm. 884 467 M91	Best. 884 467 M91	Pedir 884 467 M91	1
9	376 524 X1	Olive	Olive	Dichtkegel	Oliva	1
10	376 521 X1	Nut	Ecrou	Mutter	Tuerca	1
11	376 524 X1	Olive	Olive	Dichtkegel	Oliva	1
12	892 130 M92	Pipe	Tubulure	Kraftstoffleitung	Tubo	1
13	1851 653 M91	Tap	Robinet	Kraftstoffhauf	Llave Passo	1
14	898 622 M91	Pipe	Tubulure	Kraftstoffleitung	Tubo	1
15	376 101 X1	Plug	Bouchon	Verschlusschraube	Tapon	1
16	376 503 X1	Washer	Rondelle	Dichtring	Arandela	1
17	353 538 X1	Bolt	Boulon	Sechskantschraube	Perno	2
18	353 434 X1	Washer	Rondelle	Federring	Arandela	2
19	880 961 M1	Washer	Rondelle	Scheibe	Arandela	2
20	884 748 M1	Plug	Bouchon	Verschlusschraube	Tapon	2
26(A)	5836230	Filter	Filtre	Kraftstoffilter	Filtro	1
27	898 624 M91	Pipe	Tubulure	Kraftstoffleitung	Tubo	1
28	353 515 X1	Bolt	Boulon	Sechskantschraube	Perno	2
29	353 446 X1	Washer	Rondelle	Federring	Arandela	2
30	1884 359 M91	Bracket	Support	Halter	Soporte	1
31(A)	5836010	Filter	Filtre	Kraftstoffilter	Filtro	1
32	898 628 M91	Pipe	Tubulure	Kraftstoffleitung	Tubo	1
33	898 626 M92	Pipe	Tubulure	Kraftstoffleitung	Tubo	1
34		Order 898 626 M92	Comm. 898 626 M92	Best. 898 626 M92	Pedir 898 626 M92	1
35	376 525 X1	Olive	Olive	Dichtkegel	Oliva	2
36	353 538 X1	Bolt	Boulon	Sechskantschraube	Perno	2
37	353 434 X1	Washer	Rondelle	Federring	Arandela	2
38	375 794 X1	Washer	Rondelle	Dichtring	Arandela	1
39	33423	Valve	Valve	Verberdruckventil	Valvula	1
40	731 353 M1	Washer	Rondelle	Dichtring	Arandela	1
41	883 772 M91	Pipe	Tubulure	Kraftstoffleitung	Tubo	1
42		Order 883 772 M91	Comm. 883 772 M91	Best. 883 772 M91	Pedir 883 772 M91	1
43	376 521 X1	Nut	Ecrou	Mutter	Tuerca	1
44	731 353 M1	Washer	Rondelle	Dichtring	Arandela	1
45	731 352 M1	Bolt	Boulon	Sechskantschraube	Perno	1
46	898 632 M91	Pipe	Tubulure	Kraftstoffleitung	Tubo	1
47		Order 898 632 M91	Comm. 898 632 M91	Best. 898 632 M91	Pedir 898 632 M91	1
48	376 521 X1	Nut	Ecrou	Mutter	Tuerca	1
52	26560017	Kit	Jeu	Reparatursatz	Juego	1
53		Order 26560017	Comm. 26560017	Best. 26560017	Pedir 26560017	1
54	26560014	'O' Ring	Joint Torique	'O' Ring	Sello 'O'	1
55	0490786	Seal	Joint	Dichtring	Sello	2

Notes:- (A) Supplied by C.A.V. Ltd.
Noter:- Fournies par C.A.V. Ltd.
Bemerkungen:- C.A.V. Ltd. lieferteile
Notas:- Suministrados por C.A.V. Ltd.

FUEL SYSTEM - DIESEL A4.212 ENGINE
CANALISATIONS DE CARBURANT - DIESEL, MOTOR A4.212
KRAFTSOFFANLAGE - DIESEL, MOTOR A4.212
SISTEMA DEL COMBUSTIBLE - DIESEL, MOTOR A4.212

CPO 2845/4

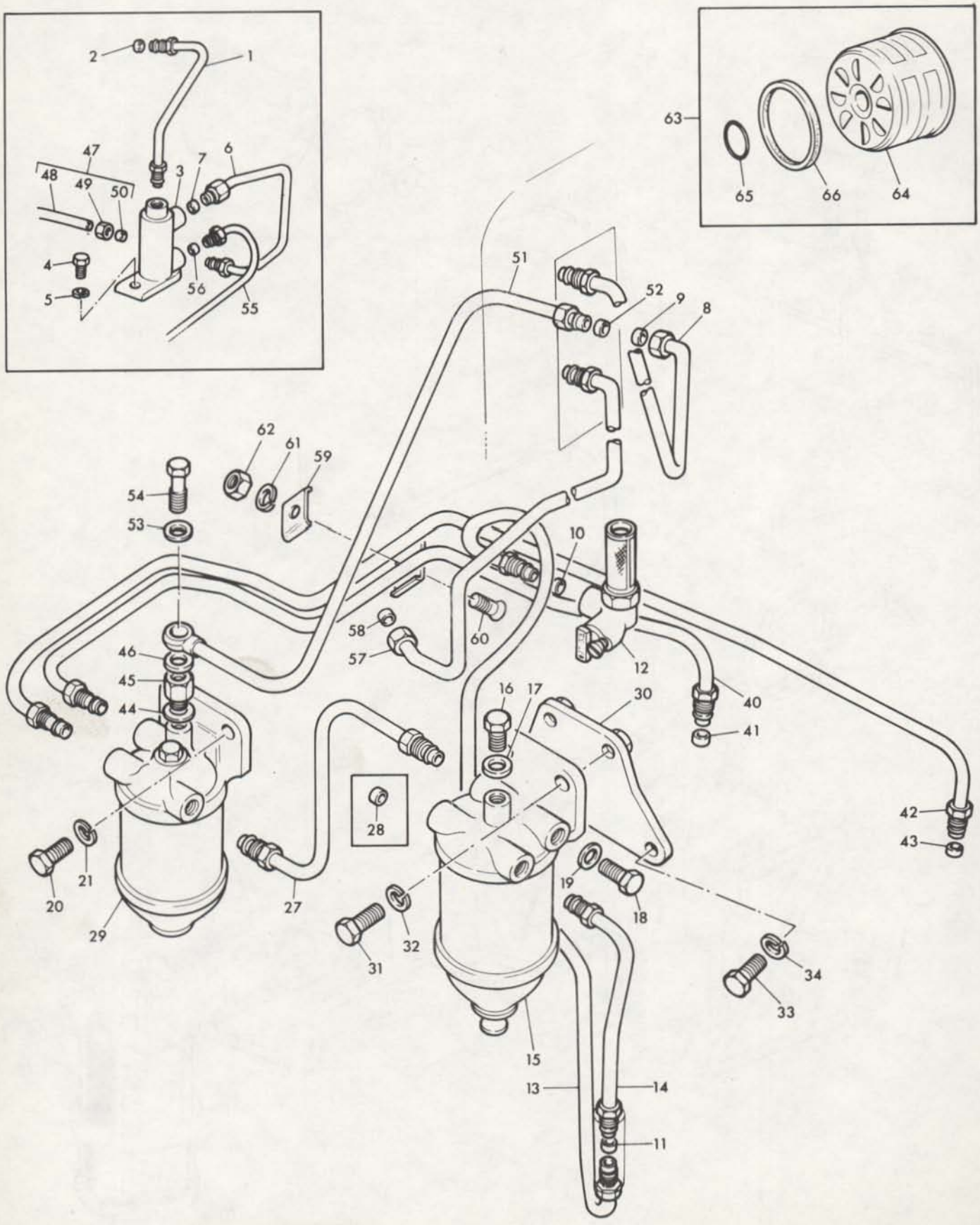

FUEL SYSTEM - DIESEL A4.212 ENGINE
CANALISATIONS DE CARBURANT - DIESEL, MOTOR A4.212
KRAFTSOFFANLAGE - DIESEL, MOTOR A4.212
SISTEMA DEL COMBUSTIBLE - DIESEL, MOTOR A4.212

Ref. No.	Part No.	Description	Designation	Benennung	Descripcion	No. Req.
1(E)	888 485 M91	Pipe	Tubulure	Kraftsoffleitung	Tubo	1
2(E)	376 524 X1	Olive	Olive	Dichkegel	Oliva	2
3(E)	891 969 M91	Tank	Reservoir	Kaltstartbehaelter	Deposito	1
4(E)	353 536 X1	Bolt	Boulon	Sechskantschraube	Perno	1
5(E)	353 434 X1	Washer	Rondelle	Federring	Arandela	1
6(E)	884 867 M92	Pipe	Tubulure	Kraftsoffleitung	Tubo	1
7(E)	376 524 X1	Olive	Olive	Dichtkegel	Oliva	2
8(F)	888 757 M91	Pipe	Tubulure	Kraftsoffleitung	Tubo	1
9(F)	376 524 X1	Olive	Olive	Dichtkegel	Oliva	2
10	376 526 X1	Olive	Olive	Dichtkegel	Oliva	2
11	376 526 X1	Olive	Olive	Dichtkegel	Oliva	2
12	898 580 M91	Tap	Robinet	Kraftstoffhause	Llave Passo	1
13(E)	888 477 M91	Pipe	Tubulure	Kraftstoffleitung	Tubo	1
13(F)(G)	1860 390 M91	Pipe	Tubulure	Kraftstoffleitung	Tubo	1
13(H)	1868 870 M91	Pipe	Tubulure	Kraftstoffleitung	Tubo	1
14(G)	888 487 M91	Pipe	Tubulure	Kraftstoffleitung	Tubo	1
14(H)	1868 872 M91	Pipe	Tubulure	Kraftstoffleitung	Tubo	1
15(A)	5836230	Filter	Filtre	Kraftstoffilter	Filtro	1
16	376 101 X1	Plug	Bouchon	Verschlusschraube	Tapon	1
17	376 503 X1	Washer, Flat	Rondelle	Scheibe	Arandela	1
18(D)	884 748 M1	Plug	Bouchon	Sechskantschraube	Tapon	3
19(D)	880 961 M1	Washer, Flat	Rondelle	Scheibe	Arandela	3
20	353 538 X1	Bolt	Boulon	Sechskantschraube	Perno	2
21	353 434 X1	Washer, Lock	Rondelle	Federring	Arandela	2
27	1866 136 M91	Pipe	Tubulure	Kraftstoffleitung	Tubo	1
28(J)	376 526 X1	Olive	Olive	Dichtkegel	Oliva	2
29(A,B)	5836010	Filter	Filtre	Kraftstoffilter	Filtro	1
29(A,C)	5836130	Filter	Filtre	Kraftstoffilter	Filtro	1
30	898 578 M91	Support	Support	Halter	Soporte	1
31	353 539 X1	Bolt	Boulon	Sechskantschraube	Perno	2
32	353 434 X1	Washer, Lock	Rondelle	Federring	Arandela	2
33	353 537 X1	Bolt	Boulon	Sechskantschraube	Perno	2
34	353 434 X1	Washer, Lock	Rondelle	Federring	Arandela	2
40	888 492 M91	Pipe	Tubulure	Kraftstoffleitung	Tubo	1
41	376 525 X1	Olive	Olive	Dichtkegel	Oliva	2
42	888 479 M91	Pipe	Tubulure	Kraftstoffleitung	Tubo	1
43	376 525 X1	Olive	Olive	Dichtkegel	Oliva	2
44(B)	375 794 X1	Washer, Flat	Rondelle	Scheibe	Arandela	1
45(B)	33423	Valve	Valve, Anti-Retour	Verberdruckventil	Valvula	1
46	731 353 M1	Washer	Rondelle	Dichtring	Arandela	1
47(B)	898 581 M92	Pipe	Tubulure	Kraftstoffleitung	Tubo	1
48(B)		Order 898 581 M92	Comm. 898 581 M92	Best. 898 581 M92	Pedir 898 581 M92	1
49(B)	376 521 X1	Nut	Ecrou	Mutter	Tuerca	1
50(B)	376 524 X1	Olive	Olive	Dichtkegel	Oliva	1
51(C)	887 029 M92	Pipe	Tubulure	Kraftstoffleitung	Tubo	1
52(C)	376 524 X1	Olive	Olive	Dichtkegel	Oliva	1
53	731 353 M1	Washer	Rondelle	Dichtring	Arandela	1
54	731 352 M1	Bolt	Boulon	Sechskantschraube	Perno	1
55(E)	884 870 M92	Pipe	Tubulure	Kraftstoffleitung	Tubo	1
56(E)	376 524 X1	Olive	Olive	Dichtkegel	Oliva	2
57(F)	888 760 M91	Pipe	Tubulure	Kraftstoffleitung	Tubo	1
58(F)	376 524 X1	Olive	Olive	Dichtkegel	Oliva	2
59	883 022 M1	Clip	Attache	Schelle	Clip	2
60	355 126 X1	Screw	Vis	Schraube	Tornillo	1
61	353 445 X1	Washer, Lock	Rondelle	Federring	Arandela	1
62	353 120 X1	Nut	Ecrou	Sechskantmutter	Tuerca	1
63	26560017	Kit	Jeu	Reparatursatz	Juego	1
64		Order 26560017	Comm. 26560017	Best. 26560017	Pedir 26560017	1
65	26560014	'O' Ring	Joint Torique	'O' Ring	Sello 'O'	1
66	0490786	Seal	Joint	Dichtring	Sello	2

Notes:- (A) Supplied by C.A.V. Ltd.
Noter:- Fournies par C.A.V. Ltd.
Bemerkungen:- C.A.V. Ltd. lieferteile
Notas:- Suministradas por C.A.V. Ltd.
(B) Up to Serial No. 556395
Jusqu'au no. 556395
Bis Nr. 556395
Hasta el no. 556395
(C) From Serial No. 556395
A partir du No. 556395
Ab Nr. 556395
Desde el No. 556395

FUEL SYSTEM - DIESEL A4.212 ENGINE
CANALISATIONS DE CARBURANT - DIESEL, MOTOR A4.212
KRAFTSOFFANLAGE - DIESEL, MOTOR A4.212
SISTEMA DEL COMBUSTIBLE - DIESEL, MOTOR A4.212

Ref. No.	Part No.	Description	Designation	Benennung	Descripcion	No. Req.

Notes:- (D) 2 off required up to Serial No. 556395
Noter:- Utiliser 2 jusqu'au no. 556395
Bemerkungen:- Gebrauchen 2 bis nr. 556395
Notas:- Emplear 2 hasta el no. 556395

(E) Up to Serial No. (to be advised)
Jusqu'au No.
Bis Nr.
Hasta el No.

(F) From Serial No. (to be advised)
A partir du No.
Ab Nr.
Desde el No.

(G) Up to Serial No. (to be advised)
Jusqu'au No.
Bis Nr.
Hasta el No.

(H) From Serial No. (to be advised)
A partir du No.
Ab Nr.
Desde el No.

(J) Use only with 888 480 M91
Utilise avec 888 480 M91 seulement
Nur fuer 888 480 M91
Usado con 888 480 M91 solomente

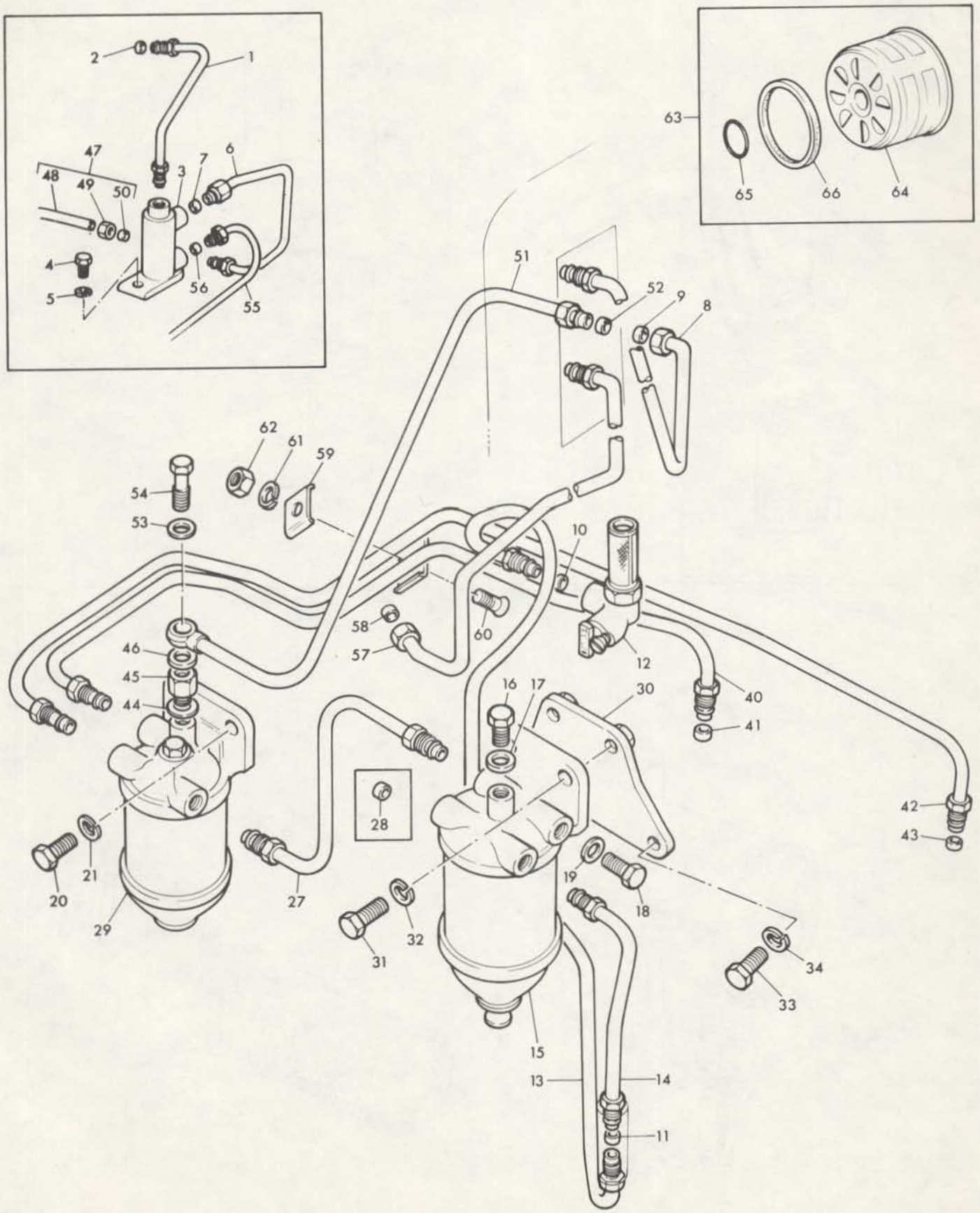
1
2
3
4
5
6
7
8
9
10
11
12
13
14
15
16
17
18
19
20
21
27
28
29
30
31
32
33
34
40
41
42
43
44
45
46
47
48
49
50
51
52
53
54
55
56
57
58
59
60
61
62
63
64
65
66

AIR CLEANERS - DIESEL
FILTRES A AIR - DIESEL
LUFTFILTERS - DIESEL MOTOR
FILTROS DEL AIRE - DIESEL

CPO.1215/2

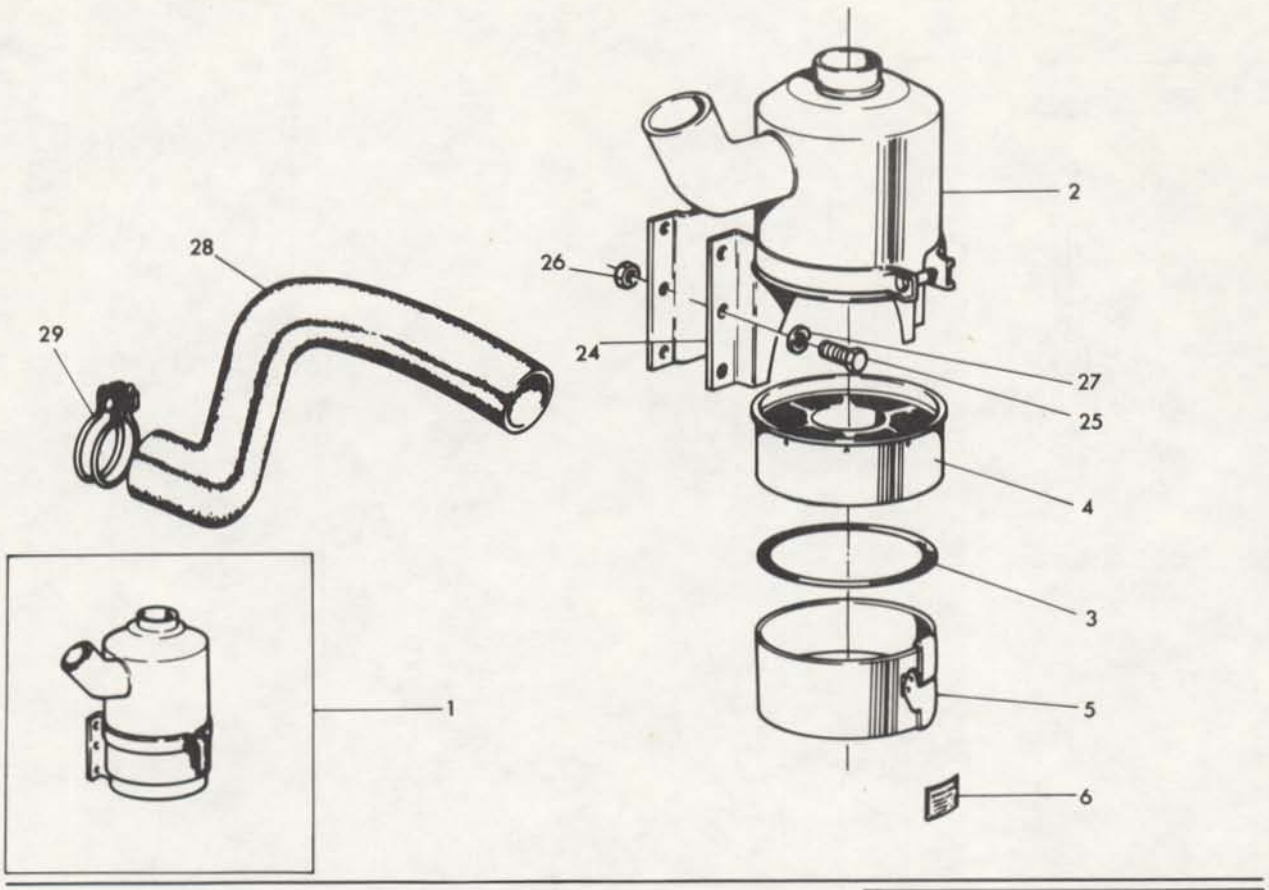

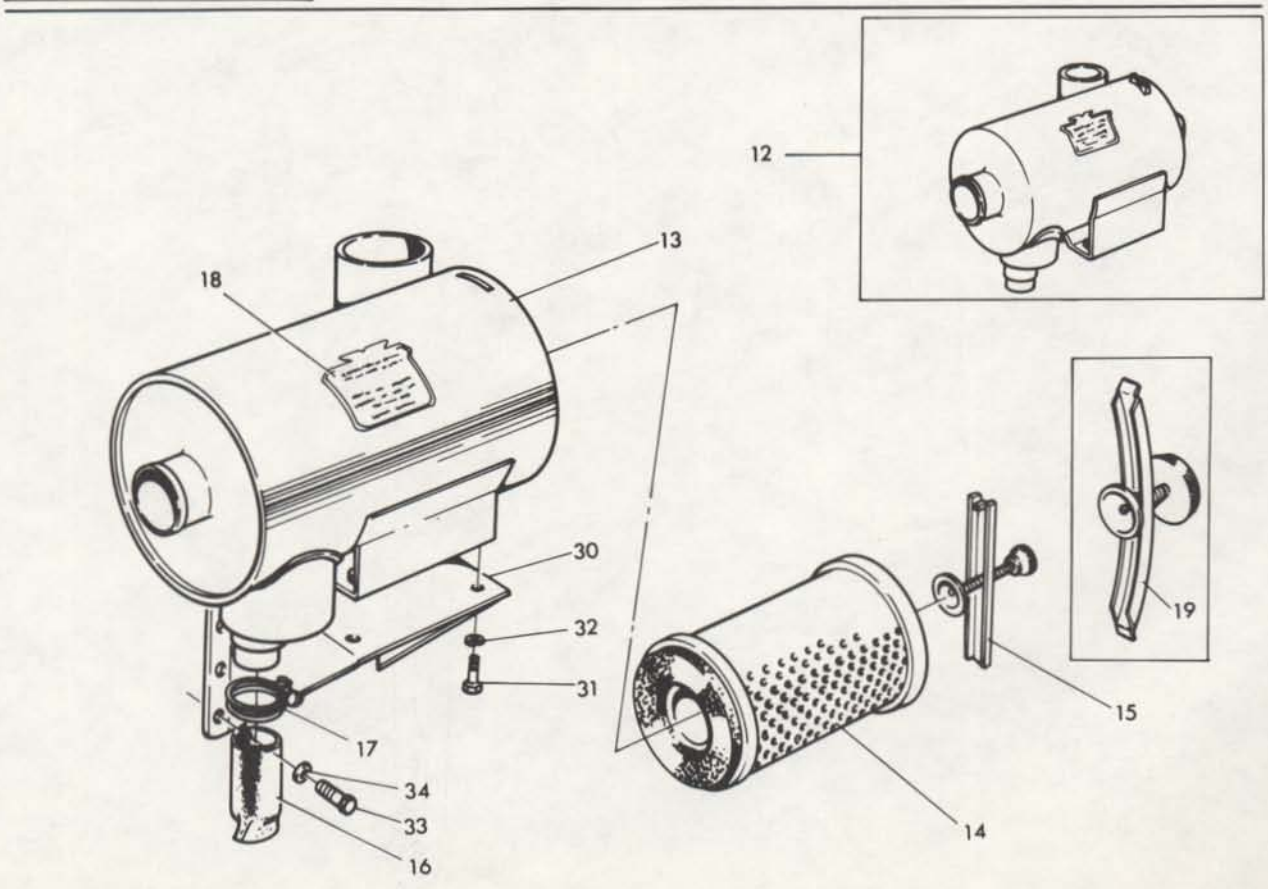

AIR CLEANERS - DIESEL
FILTRES A AIR - DIESEL
LUFTFILTERS - DIESEL MOTOR
FILTROS DEL AIRE - DIESEL

Ref. No.	Part No.	Description	Designation	Benennung	Descripcion	No. Req.
1(A)	880 031 M91	Air Cleaner	Filtre	Oelbadluftfilter	Filtro	1
2	1883 072 M91	Body	Corps	Gehaeuse	Cuerpo	1
3	1850 813 M1	Gasket	Joint	Dichtung	Junta	1
4	1850 546 M1	Element	Mallete	Oelfiltereinsatz	Elemento	1
5	1883 073 M91	Pan	Cuve	Oelbehaelter	Coperchio	1
6	634 037 M1	Transfer	Decalcomanie	Abziehbild	Decalcomanie	1
12(H)	1886 113 M91	Air Cleaner	Filtre	Luftfilter	Filtro	1
12(B)	898 392 M91	Air Cleaner	Filtre	Luftfilter	Filtro	1
13(H)	1885 243 M91	Body	Corps	Gehaeuse	Cuerpo	1
13(G)	1883 117 M1	Body	Corps	Gehaeuse	Cuerpo	1
14(C)	1853 196 M1	Element	Mallette	Filtereinsatz	Elemento	1
14(D)	880 271 M1	Element	Mallette	Filtereinsatz	Elemento	1
15(G)	1883 118 M1	Retainer	Carter de Joint	Dichtringgehaeuse	Reten	1
16(G)	1883 119 M1	Body	Corps	Gehaeuse	Cuerpo	1
16(H)	1885 247 M1	Body	Corps	Gehaeuse	Cuerpo	1
17(G)	1883 120 M1	Clamp	Fixation	Lasche	Reten	1
17(H)	1885 248 M1	Clamp	Fixation	Lasche	Reten	1
18	1883 121 M1	Transfer	Decalcomanie	Abziehbild	Decalcomania	1
19(H)	1885 244 M91	Retainer	Carter de Joint	Dichtringgehaeuse	Reten	1
24	898 391 M1	Plate	Plaque	Platte	Placa	1
25	353 516 X1	Bolt	Boulon	Sechskantschraube	Perno	2
26	353 916 X1	Nut	Ecrou	Sechskantmutter	Tuerca	2
27	353 446 X1	Washer	Rondelle	Federring	Arandela	2
28(A)(E)	883 685 M1	Hose	Durite	Schlauch	Manguera	1
28(B)(E)	880 201 M1	Hose	Durite	Schlauch	Manguera	1
28(A)(F)	884 546 M1	Hose	Durite	Schlauch	Manguera	1
28(B)(F)	884 545 M1	Hose	Durite	Schlauch	Manguera	1
29(E)	195 914 M1	Clip	Collier	Schelle	Abrazadera	2
29(F)	360 725 X1	Clip	Collier	Schelle	Abrazadera	2
30	898 393 M2	Support	Support	Halter	Soporte	1
31	353 516 X1	Bolt	Vis	Sechskantschraube	Perno	4
32	353 446 X1	Washer	Rondelle	Federring	Arandela	4
33	353 516 X1	Bolt	Vis	Sechskantschraube	Perno	4
34	353 446 X1	Washer	Rondelle	Federring	Arandela	4

Notes:-
Noter:-
Bemerkungen:
Notas:-

(A) Oil bath air cleaner
Filtre a air a bain d'huile
Oelbadluftfilter
Filtro del aire tipo bano de aceite

(B) Dry Air Cleaner
Filtre a aire sec
Luftfilter
Filtro del aire seco

(C) Alternative to 880 271 M1
Alternative avec 880 271 M1
Austauschbar mit 880 271 M1
Alternativa del 880 271 M1

(D) Alternative to 1853 196 M1
Alternative avec 1853 196 M1
Austauschbar mit 1853 196 M1
Alternativa del 1853 196 M1

(E) Use on AD4.203 engine only
Utilise avec moteur AD4.203 seulement
Nur fuer motor AD4.203
Usada con motor AD4.203 solamente

(F) Use on A4.212 engine only
Utilise avec moteur A4.212 seulement
Nur fuer motor A4.212
Usada con motor A4.212 solamente

(G) Use with Rubery Owen filter
Utiliser avec filtres a air - Rubery Owen
Nur fuer luftfilters - Rubery Owen
Usar con filtros del aire - Rubery Owen

(N) Use with A.C. Delco filter
Utiliser avec filtres a air - A.C. Delco
Nur fuer luftfilters - A.C. Delco
Usar con filtros del aire - A.C. Delco

AIR CLEANER KIT - AUSTRALIA ONLY
JEUS - FILTRE A AIR - L'AUSTRALIE SEULEMENT
REPARATURSATZ - LUFTFILTER - NUR FUER AUSTRALIEN
JUEGOS - FILTROS DEL AIRE - AUSTRALIA SOLAMENTE

Ref. No.	Part No.	Description	Designation	Benennung	Descripcion	No. Req.
1	885 443 M91	Kit	Jeu	Reparatursatz	Juego	X
2	898 392 M91	Air Cleaner	Filtre	Luftfilter	Filtro	1
3	898 393 M2	Support	Support	Halter	Soporte	1
4	353 516 X1	Bolt	Boulon	Sechskantschraube	Perno	4
5	353 446 X1	Washer	Rondelle	Federring	Arandela	4
6	883 686 M1	Hose	Durite	Schlauch	Manguera	1
7	360 725 X1	Clip	Collier	Schelle	Abrazadera	2

AIR CLEANER KIT - AUSTRALIA ONLY
JEU - FILTRE A AIR - L'AUSTRALIE SEULEMENT
REPARATURSATZ - LUFTFILTER - NUR FUER AUSTRALIEN
JUEGO - FILTRO DEL AIRE - AUSTRALIA SOLAMENTE

CPO.2844/1

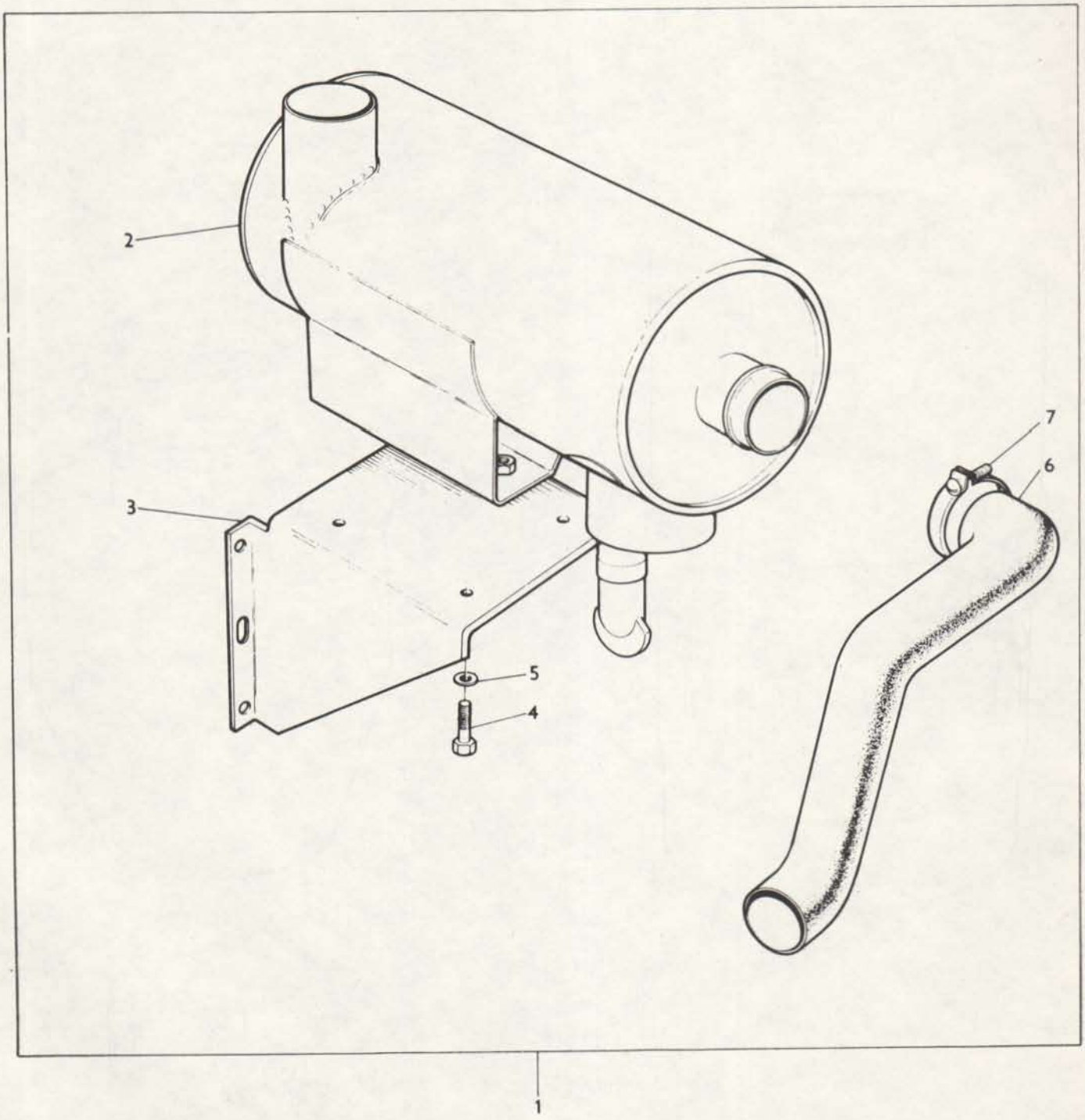

CENTRIFUGAL AIR CLEANER
FILTRE A AIR CENTRIFUGE
VORFILTER
FILTRO CENTRIFUGO DEL AIRE

CPO.1289

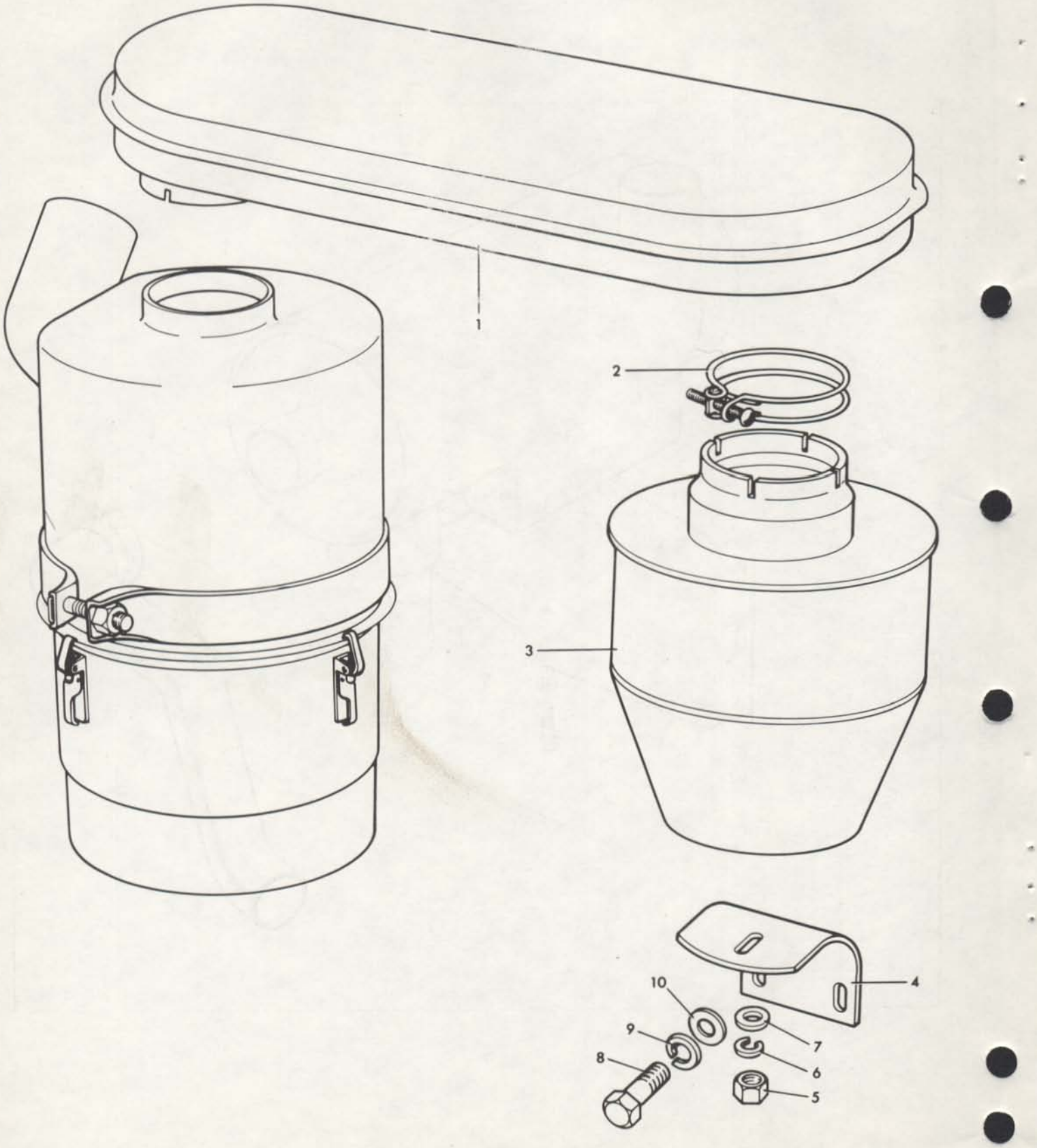

CENTRIFUGAL AIR CLEANER
FILTRE A AIR CENTRIFUGE
VORFILTER
FILTRO CENTRIFUGO DEL AIRE

Ref. No.	Note	Part No.	Description	Designation	Benennung	Descripcion	No. Req.
1		898 678 M1	Elbow	Coude	Winkelstueck	Codo	1
2		360 725 X1	Clip	Attache	Schelle	Reten	2
3		1866 184 M1	Cleaner	Filtre	Luftfilter	Filtro	1
4		898 680 M1	Bracket	Support	Halter	Soporte	1
5		353 919 X1	Nut	Ecrou	Sechskantmutter	Tuerca	1
6		353 441 X1	Washer	Rondelle	Scheibe	Arandela	1
7		353 754 X1	Washer	Rondelle	Scheibe	Arandela	1
8		353 516 X1	Bolt	Boulon	Schraube	Perno	2
9		353 446 X1	Washer	Rondelle	Federring	Arandela	2
10		353 755 X1	Washer	Rondelle	Scheibe	Arandela	2

Notes:- (A) This air cleaner for use with oil bath air cleaner only
Noter:- Ce filtre a air pour utilisation avec filtre a air a bain d'huile seulement
Bemerkungen:- Dieser luftfilter nur fuer ausfuehrung mit oelbad-luft filter
Notas:- Este cartucho solo sirve para filtro del aire en bano de aceite

DUAL ELEMENT DRY AIR CLEANER
FILTRE A AIR
LUFTANSAUGUNG
ENTRADA DEL AIRE

Ref. No.	Part No.	Description	Designation	Benennung	Descripcion	No. Req.
1	1865 603 M91	Air Cleaner Assy.....	Filtre a Air.....	Luftfilter.....	Filtro del Aire.....	1
2		Order 1865 603 M91...	Comm. 1865 603 M91...	Best. 1865 603 M91...	Pedir 1865 603 M91...	1
3	1887 575 M91	Element, Inner.....	Element.....	Filtereinsatze.....	Elemento.....	1
4	1887 602 M1	Washer, Flat.....	Rondelle.....	Scheibe.....	Arandela.....	1
5	1887 601 M1	Nut, Lock.....	Ecrou.....	Sechskantmutter.....	Tuerca.....	1
6	880 271 M1	Element, Outer.....	Element.....	Filtereinsatze.....	Elemento.....	1
7	1885 244 M91	Retainer.....	Plaque et Vis.....	Platte und Schraube..	Placa y Tornillo.....	1
8	1885 247 M1	Valve, Dust.....	Clapet.....	Ventil.....	Valvula.....	1
9	1885 248 M1	Clip.....	Attache.....	Schelle.....	Abrazadera.....	1
15	1865 641 M1	Tube, Flexible.....	Tube.....	Rohr.....	Tubo.....	1
16	353 916 X1	Nut, Hex.....	Ecrou.....	Sechskantschraube.....	Tuerca.....	1
17	353 446 X1	Washer, Lock.....	Rondelle.....	Federring.....	Arandela.....	1
18	1865 740 M1	Bracket.....	Support.....	Halter.....	Soporte.....	1
19	353 971 X1	Screw.....	Vis.....	Schraube.....	Tornillo.....	1
20	353 754 X1	Washer, Flat.....	Rondelle.....	Scheibe.....	Arandela.....	1
21	353 441 X1	Washer, Lock.....	Rondelle.....	Federring.....	Arandela.....	1
22	355 564 X1	Nut, Hex.....	Ecrou.....	Sechskantmutter.....	Tuerca.....	1
23	1864 577 M1	Adaptor.....	Adapteur.....	Zwischenstueck.....	Adaptador.....	1
24	1864 579 M1	Indicator.....	Indicateur.....	Luftmeter.....	Indicador.....	1
25	1865 622 M1	Beading.....	Joint.....	Dichtung.....	Sello.....	1

DUAL ELEMENT DRY AIR CLEANER
FILTRE A AIR
LUFTANSAUGUNG
ENTRADA DEL AIRE

CPO.5964

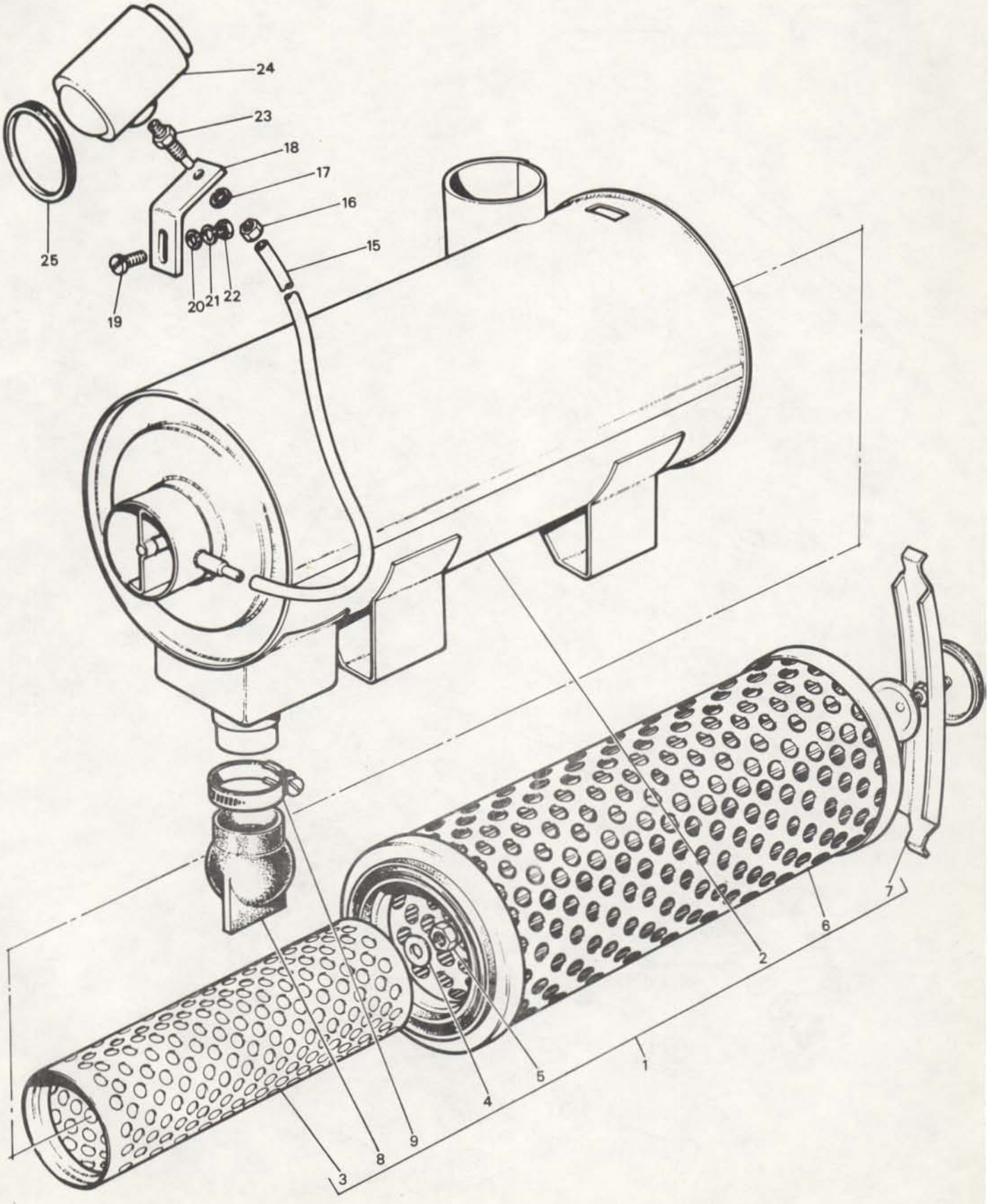

THROTTLE CONTROLS
COMMANDE DES GAZ
MOTORREGELUNG
CONTROLES DEL ACELERADOR

CPO. 1219/4

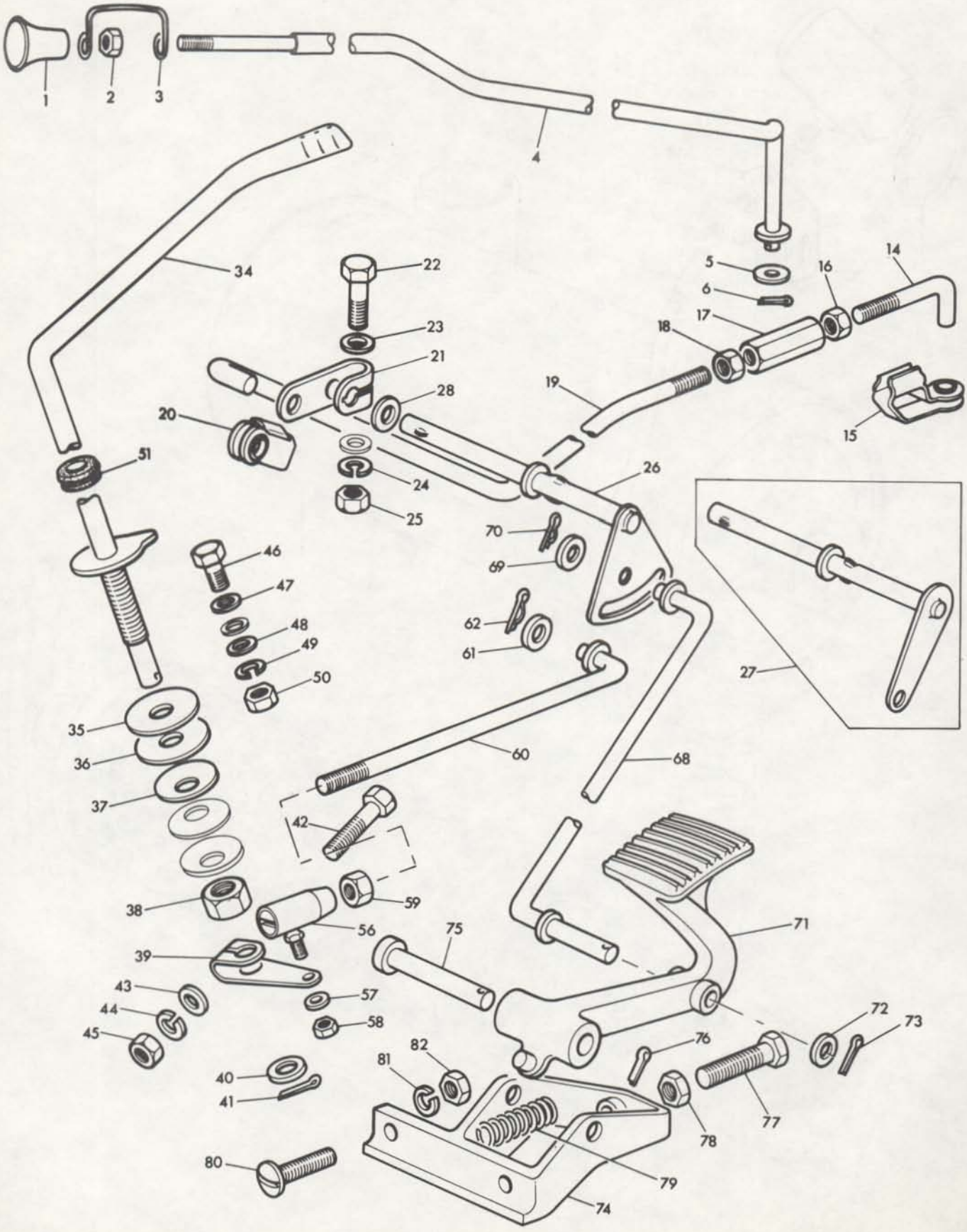

THROTTLE CONTROLS
COMMANDE DES GAZ
MOTORREGELUNG
CONTROLES DEL ACELERADOR

Ref. No.	Part No.	Description	Designation	Benennung	Descripcion	No. Req.
1	893 015 M1	Knob	Bouton	Knopf	Perilla	1
2	357 515 X1	Nut	Ecrou	Sechskantmutter	Tuerca	1
3	894 216 M1	Spring	Ressort	Feder	Resorte	1
4(C)	898 822 M92	Rod	Tringle	Stange	Varilla	1
4(D)	898 821 M91	Rod	Tringle	Stange	Varilla	1
5	353 753 X1	Washer	Rondelle	Scheibe	Arandela	1
6	354 039 X1	Pin	Goupille	Splint	Pasador	1
14(C)	897 545 M1	Rod	Tringle	Stange	Varilla	1
14(D)	897 536 M1	Rod	Tringle	Stange	Varilla	1
15	894 225 M1	Clip	Attache	Schelle	Clip	1
16	376 783 X1	Nut	Ecrou	Sechskantmutter	Tuerca	1
17	897 535 M1	Connector	Raccord	Einstellmutter	Union	1
18	375 107 X1	Nut	Ecrou	Sechskantmutter	Tuerca	1
19(C)	897 546 M1	Rod	Tringle	Stange	Varilla	1
19(D)	897 534 M1	Rod	Tringle	Stange	Varilla	1
20	894 225 M1	Clip	Attache	Schelle	Clip	1
21	897 537 M1	Lever	Levier	Hebel	Palanca	1
22	353 507 X1	Bolt	Boulon	Sechskantschraube	Perno	1
23	376 806 X1	Washer	Rondelle	Scheibe	Arandela	2
24	353 441 X1	Washer	Rondelle	Federring	Arandela	1
25	353 918 X1	Nut	Ecrou	Sechskantmutter	Tuerca	1
26(A)	897 618 M92	Shaft	Arbre	Welle	Eje	1
27(B)	897 529 M91	Shaft	Arbre	Welle	Eje	1
28	353 757 X1	Washer	Rondelle	Scheibe	Arandela	1
34(F)	886 355 M91	Lever	Levier	Hebel	Palanca	1
34(E)	897 525 M91	Lever	Levier	Hebel	Palanca	1
35	880 714 M1	Disc	Disque	Scheibe	Disco	1
36	880 713 M1	Washer	Rondelle	Scheibe	Arandela	1
37	880 712 M1	Washer	Rondelle	Scheibe	Arandela	1
38	884 737 M1	Nut	Ecrou	Sechskantmutter	Tuerca	1
39	897 532 M1	Lever	Levier	Hebel	Palanca	1
40	353 756 X1	Washer	Rondelle	Scheibe	Arandela	1
41	354 048 X1	Pin	Goupille	Splint	Pasador	1
42	353 507 X1	Bolt	Boulon	Sechskantschraube	Perno	1
43	376 806 X1	Washer	Rondelle	Scheibe	Arandela	2
44	353 441 X1	Washer	Rondelle	Federring	Arandela	1
45	353 918 X1	Nut	Ecrou	Sechskantmutter	Tuerca	1
46	353 502 X1	Bolt	Boulon	Sechskantschraube	Perno	1
47	376 806 X1	Washer	Rondelle	Scheibe	Arandela	2
48	353 754 X1	Washer	Rondelle	Scheibe	Arandela	1
49	353 441 X1	Washer	Rondelle	Federring	Arandela	1
50	353 918 X1	Nut	Ecrou	Sechskantmutter	Tuerca	1
51(F)	377 119 X1	Grommet	Passe-Fil	Tuelle	Ojal	1
56	1850 559 M91	Joint	Rotule	Kugelzapfen	Rotula	1
57	353 441 X1	Washer	Rondelle	Federring	Arandela	1
58	353 919 X1	Nut	Ecrou	Sechskantmutter	Tuerca	1
59	353 919 X1	Nut	Ecrou	Sechskantmutter	Tuerca	1
60	897 621 M91	Rod	Tringle	Stange	Varilla	1
61	353 473 X1	Washer	Rondelle	Rondelle	Arandela	1
62	376 804 X1	Clip	Attache	Schelle	Clip	1
68(A)	897 622 M91	Rod	Tringle	Stange	Varilla	1
69(A)	353 755 X1	Washer	Rondelle	Scheibe	Arandela	1
70(A)	376 804 X1	Clip	Attache	Schelle	Clip	1
71(A)	897 547 M1	Pedal	Pedale	Pedal	Pedal	1
72(A)	353 755 X1	Washer	Rondelle	Scheibe	Arandela	1
73(A)	354 048 X1	Pin	Goupille	Splint	Pasador	1
74(A)	828 655 M1	Support	Support	Halter	Soporte	1
75(A)	195 610 M1	Pin	Axe	Bolzen	Pasador	1
76(A)	354 048 X1	Pin	Goupille	Splint	Pasador	1
77(A)	890 066 M1	Bolt	Boulon	Sechskantschraube	Perno	1
78(A)	375 108 X1	Nut	Ecrou	Sechskantmutter	Tuerca	1
79(A)	828 656 M1	Spring	Ressort	Feder	Resorte	1
80(A)	353 788 X1	Screw	Vis	Schraube	Tornillo	2
81(A)	353 441 X1	Washer	Rondelle	Federring	Arandela	2
82(A)	353 918 X1	Nut	Ecrou	Sechskantmutter	Tuerca	2

Notes:- (A) Foot throttle only
Noter:- Au pied seulement
Bemerkungen:- Nur fuer fussgass
Notas:- Solo de pie

THROTTLE CONTROLS
COMMANDE DES GAZ
MOTORREGELUNG
CONTROLES DEL ACELERADOR

Ref. No.	Part No.	Description	Designation	Benennung	Descripcion	No. Req.

Notes:-
Noter:-
Bemerkungen:-
Notas:-

(B) Hand throttle only
Manuelle seulement
Nur fuer handgas
Solo de mano

(C) Use with AD4.203 engine only
Utilise avec moteur AD4.203 seulement
Nur fuer motor AD4.203
Usada con motor AD4.203 solamente

(D) Use with A4.212 engine only
Utilise avec moteur A4.212 seulement
Nur fuer motor A4.212
Usada con motor A4.212 solamente

(E) Up to Serial No. 551529
Jusqu'au No. 551529
Bis Nr. 551529
Hasta el No. 551529

(F) From Serial No. 551529
A partir du no. 551529
Ab nr. 551529
Desde el no. 551529

CPO. 1219/4

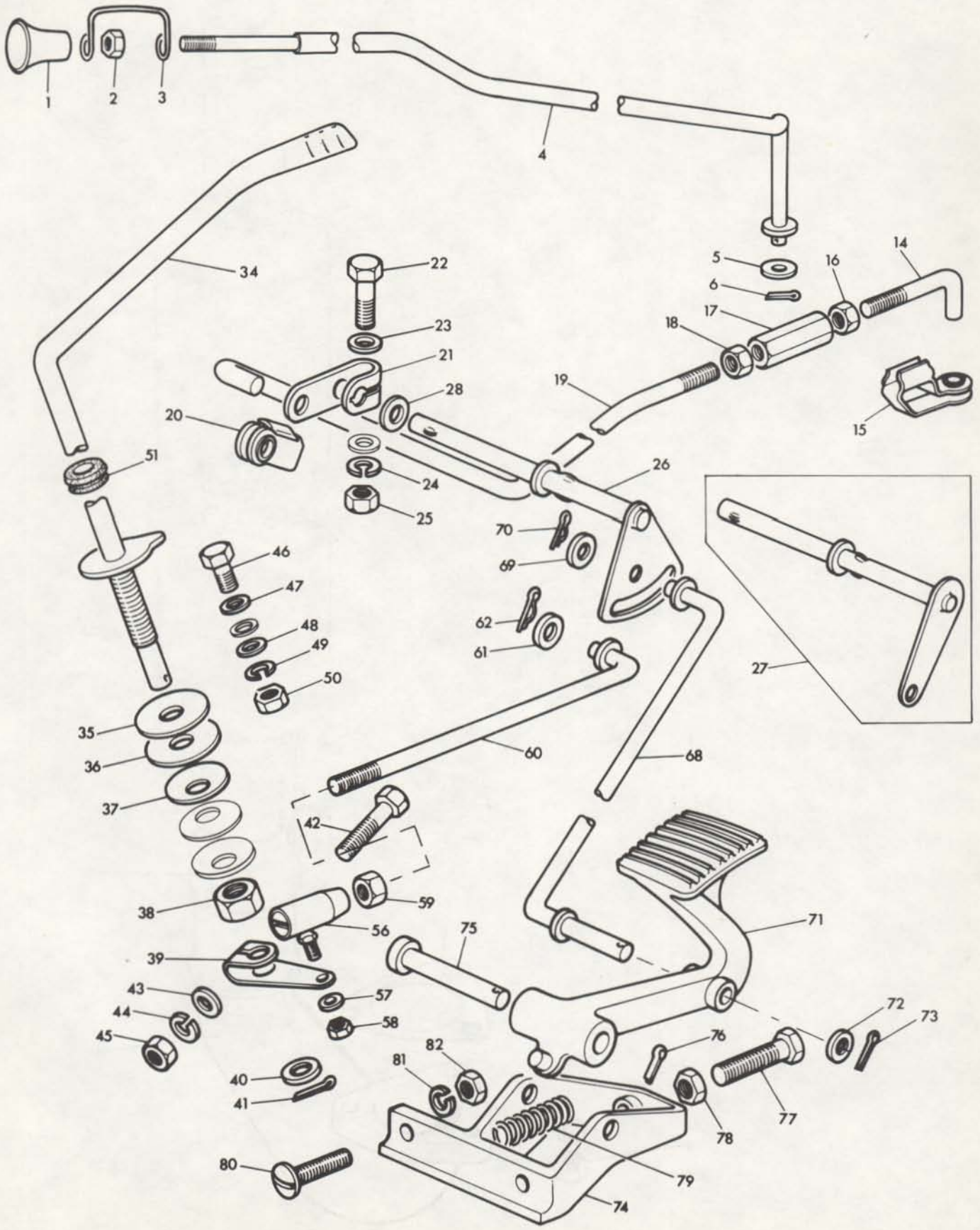
1
2
3
4
5
6
14
16
17
18
19
15
22
23
21
28
20
34
51
24
25
26
27
70
69
62
61
46
47
48
49
50
35
36
37
60
68
42
59
38
56
75
71
39
43
44
45
57
58
72
73
76
77
78
82
81
40
41
80
79
74

VERTICAL EXHAUST
ECHAPPEMENT VERTICAL
AUSPUFFANLAGE - VERTIKAL
ESCAPE - VERTICAL

CPO. 1217/1

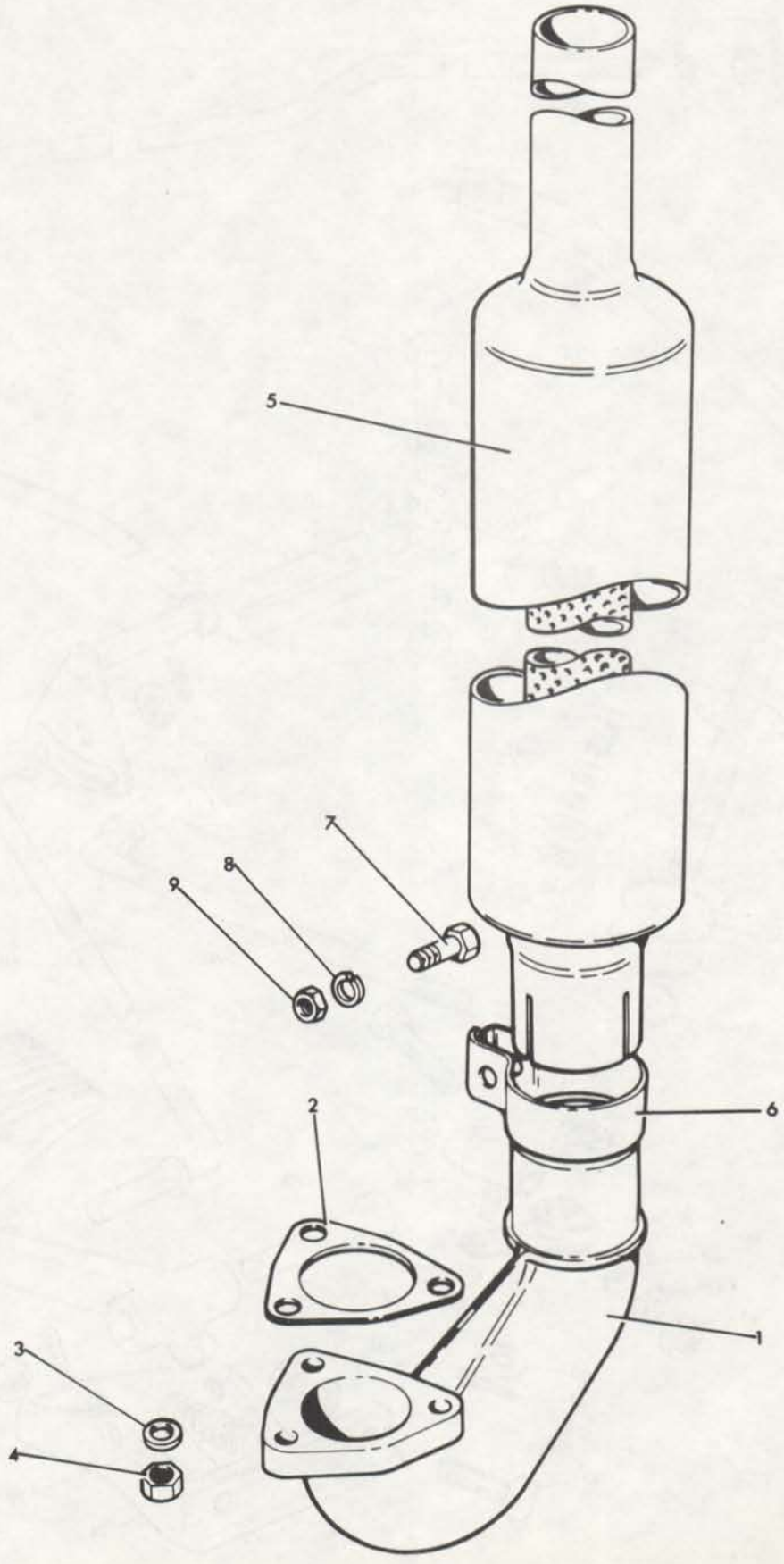

VERTICAL EXHAUST
ECHAPPEMENT VERTICAL
AUSPUFFANLAGE VERTIKAL
ESCAPE VERTICAL

Ref. No.	Part No.	Description	Designation	Benennung	Descripcion	No. Req.
1(A)	897 914 M1	Elbow	Coude	Auspuffkruemmer	Codo	1
1(B,C)	897 913 M1	Elbow	Coude	Auspuffkruemmer	Codo	1
1(D)	1862 807 M1	Elbow	Coude	Auspuffkruemmer	Codo	1
2(A)	827 877 M1	Gasket	Joint	Dichtung	Junta	1
2(B,C)	897 938 M1	Gasket	Joint	Dichtung	Junta	1
2(D)	194 742 M1	Gasket	Joint	Dichtung	Junta	1
3(A)	375 706 X1	Washer	Rondelle	Scheibe	Arandela	3
3(B)	353 757 X1	Washer	Rondelle	Scheibe	Arandela	3
4(A)	376 448 X1	Nut	Ecrou	Sechskantmutter	Tuerca	3
4(B,C)	376 760 X1	Nut	Ecrou	Sechskantmutter	Tuerca	3
4(D)	376 448 X1	Nut	Ecrou	Sechskantmutter	Tuerca	3
5	898 228 M92	Silencer	Silencieux	Auspufftopf	Silenciador	1
6	828 049 M1	Clip	Collier	Schelle	Abrazadera	1
7	353 678 X1	Bolt	Boulon	Sechskantschraube	Perno	1
8	353 446 X1	Washer	Rondelle	Federring	Arandela	1
9	353 565 X1	Nut	Ecrou	Sechskantmutter	Tuerca	1

Notes:-
Noter:-
Bemerkungen:-
Notas:-

(A) Used only on AD4.203 engine
Utilise avec moteur AD4.203 seulement
Nur fuer motor AD4.203
Usada con motor AD4.203 solamente

(B) Used only on A4.212 engine
Utilise avec moteur A4.212 seulement
Nur fuer motor A4.212
Usada con motor A4.212 solamente

(C) Up to Serial No. 594521
Jusqu'au No. 594521
Bis Nr. 594521
Hasta el No. 594521

(D) From Serial No. 594521
A partir de No. 594521
Ab Nr. 594521
Desde el No. 594521

HORIZONTAL EXHAUST
ECHAPPEMENT HORIZONTAL
AUSPUFFANLAGE HORIZONTAL
ESCAPE HORIZONTAL

Ref. No.	Part No.	Description	Designation	Benennung	Descripcion	No. Req.
1(A)	898 750 M91	Pipe	Tuyau	Auspuffrohr	Tubo	1
1(B,C)	898 532 M91	Pipe	Tuyau	Auspuffrohr	Tubo	1
2(A)	827 877 M1	Gasket	Joint	Dichtung	Junta	1
2(B,C)	897 938 M1	Gasket	Joint	Dichtung	Junta	1
3(A)	375 718 X1	Nut	Ecrou	Sechskantmutter	Tuerca	3
3(B,C)	375 742 X1	Nut	Ecrou	Sechskantmutter	Tuerca	3
4(A)	375 706 X1	Washer	Rondelle	Scheibe	Arandela	3
4(B)	353 757 X1	Washer	Rondelle	Scheibe	Arandela	3
10(D)	1863 172 M1	Pipe	Tuyau	Auspuffrohr	Tubo	1
11(D)	1863 173 M1	Elbow	Coude	Winkelstueck	Codo	1
12(D)	1863 174 M1	Clip	Collier	Schelle	Abrazadera	1
13(D)	353 678 X1	Bolt	Boulon	Sechskantschraube	Perno	1
14(D)	353 446 X1	Washer, Lock	Rondelle	Federring	Arandela	1
15(D)	355 565 X1	Nut	Ecrou	Sechskantmutter	Tuerca	1
16(D)	194 742 M1	Gasket	Joint	Dichtung	Junta	1
17(D)	376 448 X1	Nut	Ecrou	Sechskantmutter	Tuerca	3
18(D)	898 535 M91	Silencer	Silencieux	Ahspufftopf	Silenciador	1
19(A)	898 753 M1	Tailpipe	Tuyau	Rohr	Tubo	1
19(B)	898 534 M1	Tailpipe	Tuyau	Rohr	Tubo	1
20	187 271 M1	Clip	Collier	Schelle	Abrazadera	2
21	353 522 X1	Bolt	Boulon	Sechskantschraube	Perno	2
22	353 446 X1	Washer Lock	Rondelle	Federring	Arandela	2
23	353 916 X1	Nut	Ecrou	Sechskantmutter	Tuerca	2
24	898 537 M91	Shield	Garant	Schutzblech	Defensa	1
25	898 539 M1	Bracket	Support	Halter	Soporte	2

Notes:-
Noter:-
Bemerkungen:-
Notas:-

(A) Use only with AD4.203 engine
Utilise avec moteur AD4.203 seulement
Nur fuer motor AD4.203
Usada con motor AD4.203 solamente

(B) Use only with A4.212 engine
Utilise avec moteur A4.212 seulement
Nur fuer motor A4.212
Usada con motor A4.212 solamente

(C) Up to Serial No. 594521
Jusqu'au No. 594521
Bis Nr. 594521
Hasta el No. 594521

(D) From Serial No. 594521
A partir No. 594521
Ab Nr. 594521
Desde el No. 594521

HORIZONTAL EXHAUST
ECHAPPEMENT HORIZONTAL
AUSPUFFANLAGE - HORIZONTAL
ESCAPE - HORIZONTAL

CPO. 1218/2

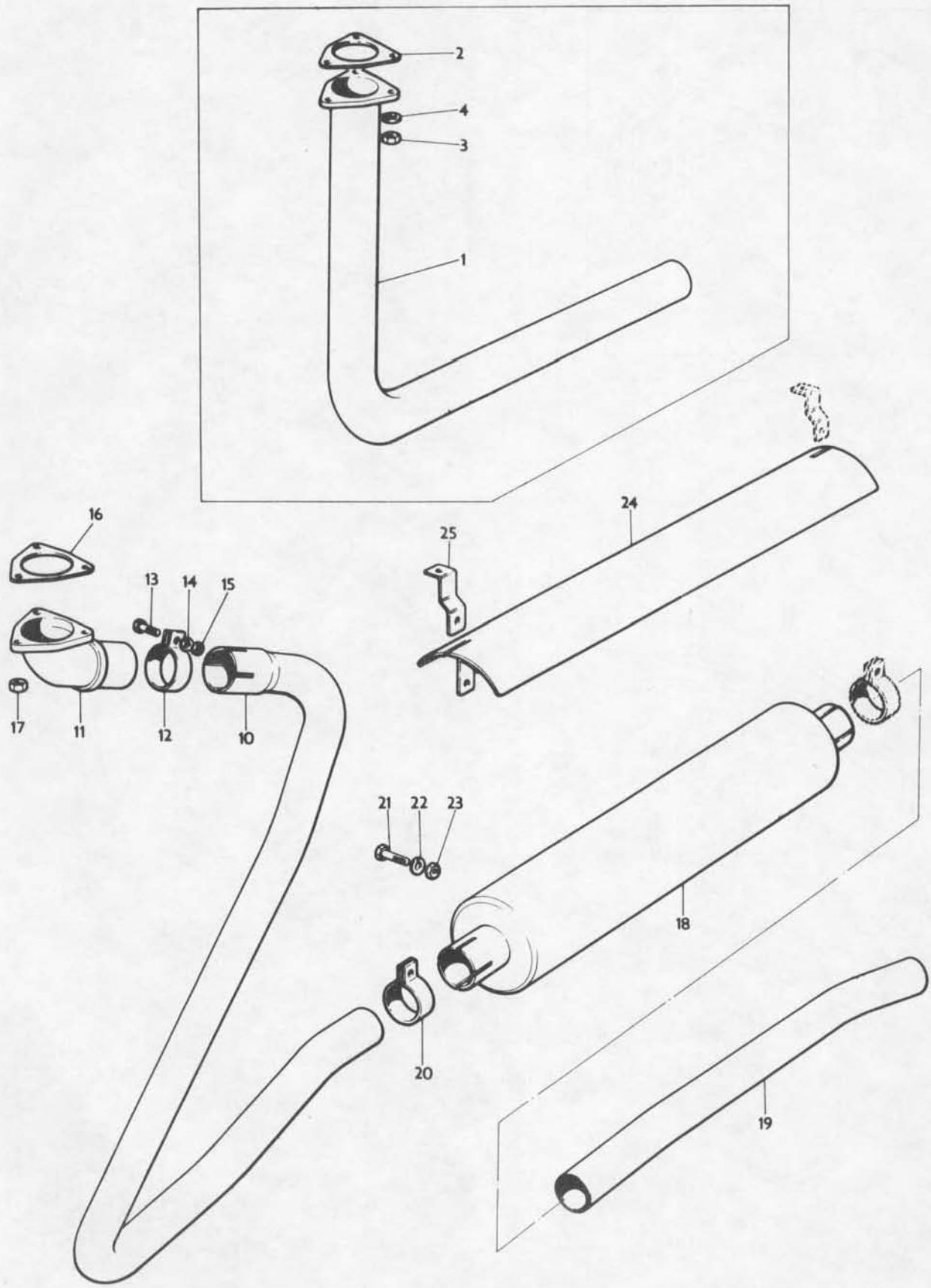

ELECTRICAL EQUIPMENT
EQUIPEMENT ELECTRIQUE
ELEKTRISCHE ANLAGE
EQUIPO ELECTRICO

CPO. 1195/3

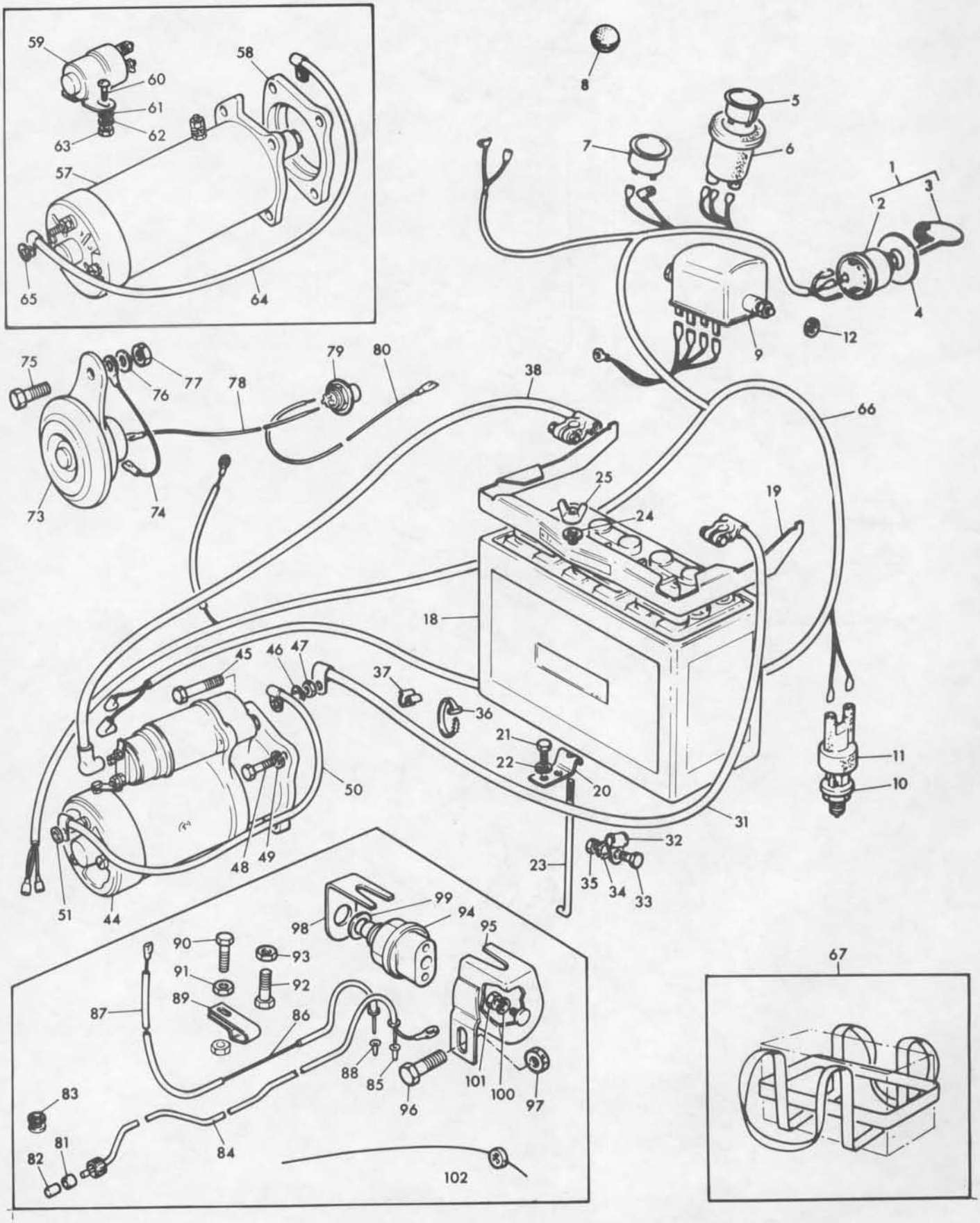

Ref. No.	Part No.	Description	Designation	Benennung	Descripcion	No. Req.
1(H)	35630	Switch	Contacteur	Schalter	Interruptor	1
2(H)		Order 35630	Comm. 35630	Best. 35630	Pedir 35630	1
3(H)	54324157	Key	Cle	Zuendschluessel	Llave	2
4	897 072 M2	Plate	Plaque	Platte	Placa	1
5(H)	36047F	Ammeter	Amperemetre	Amperemeter	Amperimetro	1
6(H)	54935140	Grommet	Passe-fil	Tuelle	Ojal	1
7	894 844 M1	Fuel Gauge	Jauge	Kraftstoffanzeiger	Indicador	1
8	897 991 M1	Plug	Bouchon	Gummistopfen	Tapon	1
9(H)	374034A	Control Box	Regulateur	Regler	Regulador	1
10	22 463 X	Washer	Rondelle	Federring	Arandela	1
11(H)	39121	Switch	Contacteur	Schalter	Interruptor	1
12(H)	54948700	Cover	Couvercle	Deckel	Tapa	1
18(A)(H)	54028715	Battery-Wet	Batterie-Humide	Batterie-Nass	Bateria-Humeda	1
18(A)(H)	54028714	Battery-Dry	Batterie-Seche	Batterie-Trocken	Bateria-Seca	1
18(A)(H)	54028716	Battery-Dry	Batterie-Seche	Batterie-Trocken	Bateria-Seca	1
18(B)(H)	54028693	Battery-Wet	Batterie-Humide	Batterie-Nass	Bateria-Humeda	1
18(B)(H)	54028692	Battery-Dry	Batterie-Seche	Batterie-Trocken	Bateria-Seca	1
18(B)(H)	54028720	Battery-Dry	Batterie-Seche	Batterie-Trocken	Bateria-Seca	1
19	897 929 M91	Retainer	Fixation	Lasche	Reten	1
20	897 069 M1	Bracket	Support	Halter	Soporte	1
21	353 666 X1	Bolt	Boulon	Sechskantschraube	Perno	2
22	353 441 X1	Washer	Rondelle	Federring	Arandela	2
23(A)	897 067 M1	Hook	Crochet	Spannschraube	Gancho	1
23(B)	897 068 M1	Hook	Crochet	Spannschraube	Gancho	1
24	353 754 X1	Washer	Rondelle	Scheibe	Arandela	1
25	355 582 X1	Wingnut	Ecrou	Fluegelmutter	Tuerca	1
31(H)	54939859	Cable	Fil	Kabel	Cable	1
32(H)	187080	Clip	Collier	Klemme	Clip	1
33	353 502 X1	Bolt	Boulon	Sechskantschraube	Perno	1
34	353 441 X1	Washer	Rondelle	Federring	Arandela	1
35	353 918 X1	Nut	Ecrou	Sechskantmutter	Tuerca	1
36(H)	941834	Cleat	Collier	Schelle	Reten	1
37	882 659 M1	Clip	Collier	Schelle	Reten	3
38(H)	54935904A	Cable	Fil	Kabel	Cable	1
44(L)	6180A	Starter	Demarreur	Anlasser	M.Arranque	1
44(A)(C)(H)	26264	Starter	Demarreur	Anlasser	M.Arranque	1
44(A)(D)(H)	26219	Starter	Demarreur	Anlasser	M.Arranque	1
45(C)	353 576 X1	Bolt	Boulon	Sechskantschraube	Perno	1
46(C)	353 432 X1	Washer	Rondelle	Federring	Arandela	1
47(C)	353 426 X1	Nut	Ecrou	Sechskantmutter	Tuerca	1
48(C)	353 712 X1	Bolt	Boulon	Sechskantschraube	Perno	2
48(A)(D)	353 540 X1	Bolt	Boulon	Sechskantschraube	Perno	3
48(B)(D)	353 546 X1	Bolt	Boulon	Sechskantschraube	Perno	3
49(C)	353 432 X1	Washer	Rondelle	Federring	Arandela	2
49(D)	353 434 X1	Washer	Rondelle	Federring	Arandela	3
50(A)(F)(H)	54935778	Cable	Fil	Kabel	Cable	1
51(A)(G)	353 754 X1	Washer	Rondelle	Scheibe	Arandela	1
57(B)(C)(J)	1320092	Starter	Demarreur	Anlasser	M.Arranque	1
57(B)(D)(H)	26274	Starter	Demarreur	Anlasser	M.Arranque	1
58(B)(D)	897 992 M1	Spacer	Entretoise	Abstandplatte	Espaciador	1
59(B)(H)	76731	Solenoid	Relai	Schalter	Relay	1
60(B)	354 198 X1	Screw	Vis	Schraube	Tornillo	2
61(B)	353 753 X1	Washer	Rondelle	Scheibe	Arandela	2
62(B)	353 445 X1	Washer	Rondelle	Federring	Arandela	2
63(B)	354 120 X1	Nut	Ecrou	Sechskantmutter	Tuerca	2
64(B)(A)	54942612	Cable	Fil	Kabel	Cable	1
65(B)	359 404 X1	Washer	Rondelle	Scheibe	Arandela	1
66(A)(C)(H)	54935902	Harness	Faisceau	Kabelbaum	Grupo de Cables	1
66(A)(D)(H)	54935897	Harness	Faisceau	Kabelbaum	Grupo de Cables	1
66(B)(C)(H)	54936121	Harness	Faisceau	Kabelbaum	Grupo de Cables	1
66(B)(D)(H)(K)		Harness	Faisceau	Kabelbaum	Grupo de Cables	1
67	880 871 M1	Sling	Elinque	Kabelbinder	Eslinga	1
73(H)	70181	Horn	Avertisseur	Signalhorn	Claxon	1
74(H)	54936232	Cable	Fil	Kabel	Cable	1
75	353 517 X1	Bolt	Boulon	Sechskantschraube	Perno	1
76	22 428 X	Washer	Rondelle	Scheibe	Arandela	1
77	353 916 X1	Nut	Ecrou	Sechskantmutter	Tuerca	1
78(H)	54936328	Cable	Fil	Kabel	Cable	1

ELECTRICAL EQUIPMENT
EQUIPEMENT ELECTRIQUE
ELEKTRISCHE ANLAGE
EQUIPO, ELECTRICO

Ref. No.	Part No.	Description	Designation	Benennung	Descripcion	No. Req.
79(H)	31300A	Horn Push	Bouton	Knopf	Boton	1
80(H)	54936329	Cable	Fil	Kabel	Cable	1
81(E)(J)	Y6254-12	Cup	Coupelle	Buchse	Taza	1
82(E)(J)	Y6254-26	Plug	Bouchon	Stopfen	Tapon	1
83(E)	883 498 M1	Washer	Rondelle	Scheibe	Arandela	2
84(C)(E)	883 237 M91	Tube	Tubulure	Kabelleitung	Tubo	1
84(D)(E)	883 238 M91	Tube	Tubulure	Kabelleitung	Tubo	1
85(E)(H)	188818	Sleeve	Manchon	Rundsteckhuelse	Manguito	1
86(E)(H)	54937764	Wire	Fil	Kabel	Cable	1
87(E)	883 232 M1	Tube	Tubulure	Kabelleitung	Tubo	1
88(E)(H)	188818	Sleeve	Manchon	Rundsteckhuelse	Manguito	1
89(E)	883 230 M1	Clip	Collier	Schelle	Reten	1
90(E)	353 541 X1	Bolt	Boulon	Sechskantschraube	Perno	1
91(E)	353 430 X1	Nut	Ecrou	Sechskantmutter	Tuerca	2
92(E)	353 538 X1	Bolt	Boulon	Sechskantschraube	Perno	1
93(E)	353 430 X1	Nut	Ecrou	Sechskantmutter	Tuerca	1
94(E)(H)	31820	Switch	Contacteur	Schalter	Interruptor	1
95(E)	888 437 M91	Cover	Couvercle	Deckel	Tapa	1
96(E)	338 545 X1	Bolt	Boulon	Sechskantschraube	Perno	1
97(E)	353 428 X1	Nut	Ecrou	Sechskantmutter	Tuerca	1
98(E)	883 228 M1	Anchor	Support	Halter	Anclaje	1
99(E)	880 117 M1	Shim	Cale	Einstellblech	Suplemento	X
99(E)	880 118 M1	Shim	Cale	Einstellblech	Suplemento	X
100(E)	195 441 M1	Washer	Rondelle	Scheibe	Arandela	1
101(E)	354 118 X1	Nut	Ecrou	Sechskantmutter	Tuerca	1
102(E)	881 447 M1	Seal	Plomb	Dichtring	Sello	3

Notes:- (A) Temperate climate only
Noter:- Climat normal seulement
Bemerkungen:- Nur fuer normalstart
Notas:- Solo clima calor

(B) Cold climate only
Climat froid seulement
Nur fuer kaltstart
Solo clima fria

(C) Use with AD4.203 engine only
Utilise avec moteur AD4.203 seulement
Nur fuer motor AD4.203
Usada con motor AD4.203 solamente

(D) Use with A4.212 engine only
Utilise avec moteur A4.212 seulement
Nur fuer motor A4.212
Usada con motor A4.212 solamente

(E) Switzerland only, speed controlled
La Suisse seulement
Nur fuer Scheiz
Suiza solamente

(F) Up to Serial No. 513456
Jusqu'au No. 513456
Bis Nr. 513456
Hasta el No. 513456

(G) From Serial No. 513456
A partir de No. 513456
Ab Nr. 513456
Desde el No. 513456

(H) Supplied by Messrs. J. Lucas Ltd.
Fournies par J. Lucas Ltd.
J. Lucas Ltd. lieferteile
Suministradas por J. Lucas Ltd.

(J) Supplied by Messrs. C.A.V. Ltd.
Fournies par C.A.V. Ltd.
C.A.V. Ltd. lieferteile
Suministradas por C.A.V. Ltd.

(K) Part No. to be advised
Numero de piece a determiner
Teil nummer volgt
Pieza numero se avisara

(L) Ducellier type, serviced by Lucas, interchangeable with Lucas 26271 fitted intermittently from Serial No.593994
Type Ducellier, fournisseur Lucas, interchangeable avec Lucas 26271 monte par intermittence a partir du no de serie 593994
Fabrikat Ducellier, geliefert von Lucas, austauschbar mit Lucas teil 26271 ab Serien Nr. 593994 in abstaenden eingebaut
Ducellier con, servicio Lucas, intercambiable con Lucas 26271 colocado intermitentemente desde el no de serie 593994

CPO. 1195/3

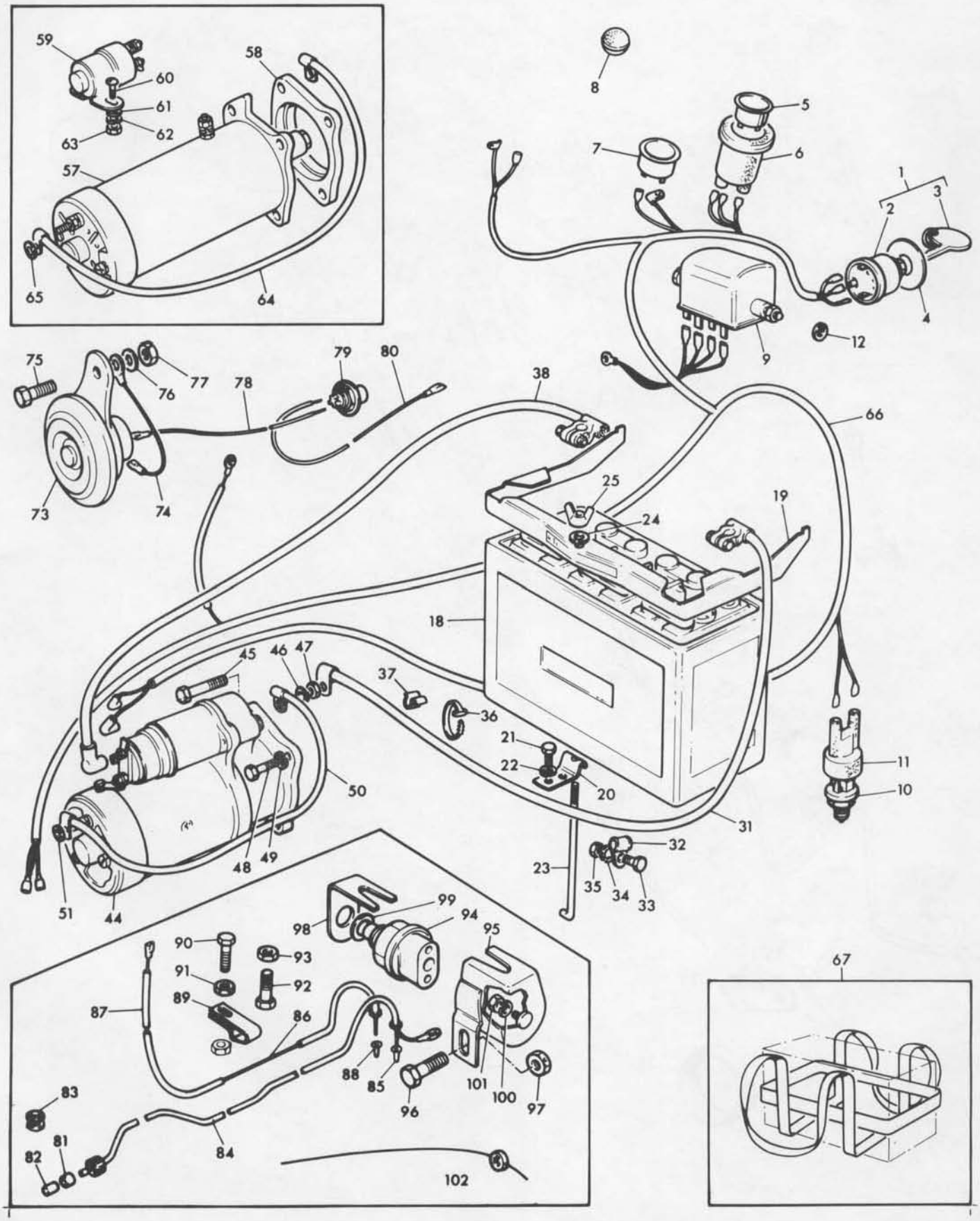
59
60
61
62
63
57
65
64
58
8
5
7
6
1
2
3
4
9
12
75
76
77
78
79
80
73
74
38
66
25
24
19
18
45
46
47
37
36
21
22
20
11
10
50
31
48
49
51
44
32
23
35
34
33
99
98
94
95
90
93
91
92
89
87
86
88
85
96
101
100
97
83
81
82
84
102
67

INSTRUMENTS
INSTRUMENTS
ARMATUREN
INSTRUMENTOS

CPO.1196/2

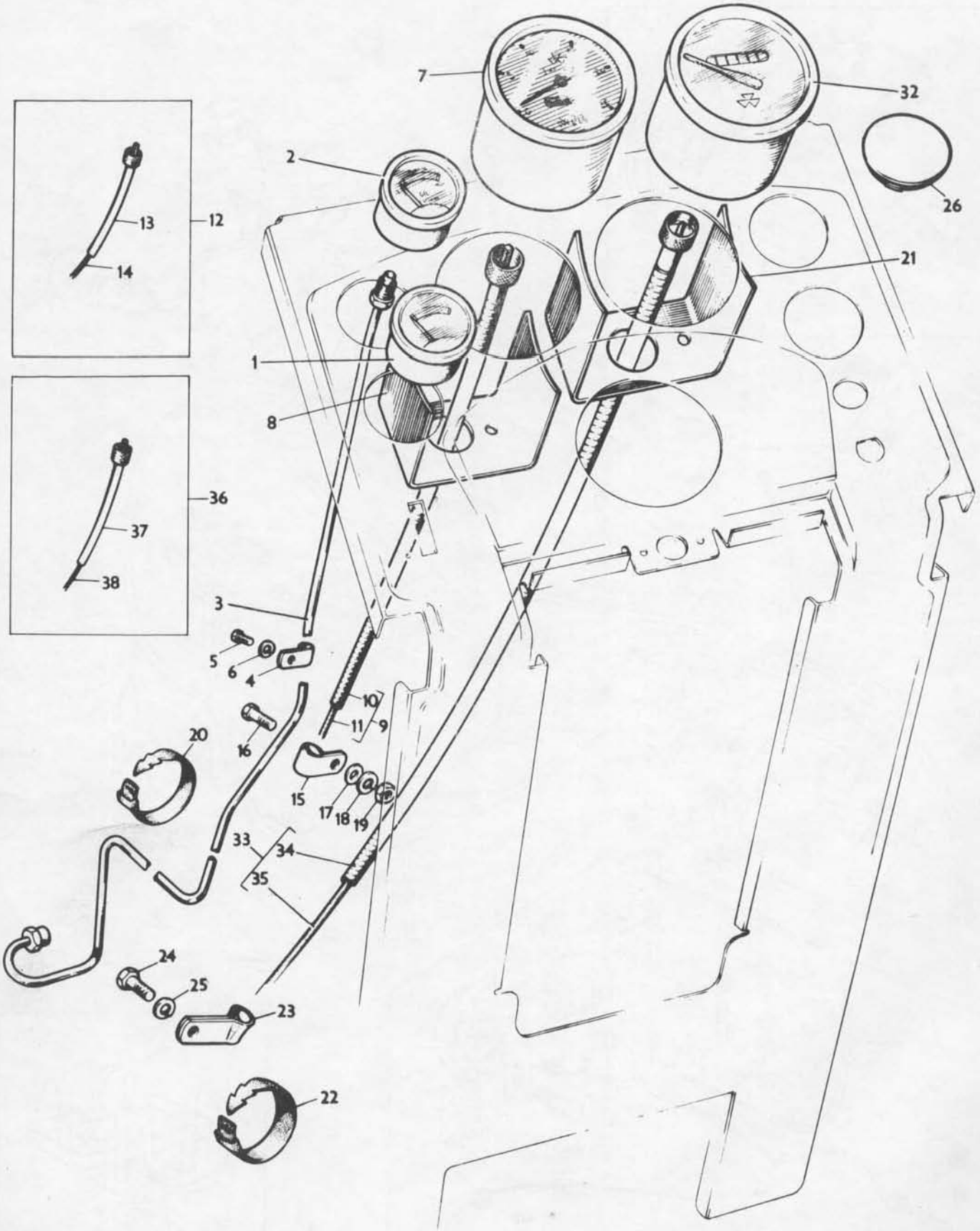

INSTRUMENTS
INSTRUMENTS
ARMATUREN
INSTRUMENTOS

Ref. No.	Part No.	Description	Designation	Benennung	Descripcion	No. Req.
1(C)(E)	881 396 M91	Gauge	Thermometre	Thermometer	Thermometro	1
1(D)(F)	899 455 M91	Gauge	Thermometre	Thermometer	Thermometro	1
2	1850 377 M96	Gauge	Manometre	Oeldruckmesser	Manometro	1
3(J)	899 737 M91	Pipe	Tubulure	Leitung	Tubo	1
3(K)	899 717 M91	Pipe	Tubulure	Leitung	Tubo	1
4	899 739 M1	Clip	Collier	Schelle	Reten	1
5	353 501 X1	Bolt	Boulon	Sechskantschraube	Perno	1
6	353 441 X1	Washer	Rondelle	Federring	Arandela	1
7	884 359 M92	Speedometer	Compteur de Vitesse	Tachometer	Velocimetro	1
8(L)	183 958 M1	Bracket	Support	Halter	Soporte	1
9(E)(L)	899 364 M91	Drive	Flexible	Antriebswelle	Mando	1
10		Order 899 364 M91	Comm. 899 364 M91	Best. 899 364 M91	Pedir 899 364 M91	1
11	899 487 M1	Cable	Flexible	Antriebswelle	Mando	1
12(F)(L)	899 363 M91	Drive	Flexible	Antriebswelle	Mando	1
13		Order 899 363 M91	Comm. 899 363 M91	Best. 899 363 M91	Pedir 899 363 M91	1
14	899 483 M1	Cable	Flexible	Antriebswelle	Mando	1
15(L)	858711	Clip	Collier	Schelle	Reten	1
16(L)	353 539 X1	Bolt	Boulon	Sechskantschraube	Perno	1
17(L)	353 756 X1	Washer	Rondelle	Scheibe	Arandela	1
18(L)	353 434 X1	Washer	Rondelle	Federring	Arandela	1
19(L)	353 431 X1	Nut	Ecrou	Sechskantmutter	Tuerca	1
20(G)(L)	941834	Cleat	Collier	Schelle	Reten	1
21	183 958 M1	Bracket	Support	Halter	Soporte	1
22(G)	941835	Cleat	Collier	Schelle	Reten	1
23(K)	882 147 M1	Clip	Collier	Schelle	Reten	1
24	353 501 X1	Bolt	Boulon	Sechskantschraube	Perno	1
25	353 441 X1	Washer	Rondelle	Federring	Arandela	1
26(L)(M)	884 258 M1	Plug	Bouchon	Verschlussdeckel	Tapon	1

TRACTORMETERS - A.C. DELCO:-

32(N)	888 561 M91	Tractormeter M.P.H.	Compteur M.P.H.	Traktormeter M.P.H.	Tractormetro M.P.H.	1
32(A)	898 485 M91	Tractormeter M.P.H.	Compteur M.P.H.	Traktormeter M.P.H.	Tractormetro M.P.H.	1
32(B)	898 489 M91	Tractormeter M.P.H.	Compteur M.P.H.	Traktormeter M.P.H.	Tractormetro M.P.H.	1
32(N)	888 563 M91	Tractormeter K.P.H.	Compteur K.P.H.	Traktormeter K.P.H.	Tractormetro K.P.H.	1
32(B)(H)	880 770 M91	Tractormeter K.P.H.	Compteur K.P.H.	Traktormeter K.P.H.	Tractormetro K.P.H.	1
32(A)	899 421 M91	Tractormeter K.P.H.	Compteur K.P.H.	Traktormeter K.P.H.	Tractormetro K.P.H.	1
32(B)	899 663 M91	Tractormeter K.P.H.	Compteur K.P.H.	Traktormeter K.P.H.	Tractormetro K.P.H.	1
32(N)(P)	1860 196 M91	Tractormeter K.P.H.	Compteur K.P.H.	Traktormeter K.P.H.	Tractormetro K.P.H.	1
33(J)	880 406 M91	Drive	Flexible	Antriebswelle	Mando	1
34		Order 880 406 M91	Comm. 880 406 M91	Best. 880 406 M91	Pedir 880 406 M91	1
35	1853 227 M1	Cable	Flexible	Antriebswelle	Mando	1
36(K)	882 021 M91	Drive	Flexible	Antriebswelle	Mando	1
37		Order 882 021 M91	Comm. 882 021 M91	Best. 882 021 M91	Pedir 882 021 M91	1
38	1853 233 M1	Cable	Flexible	Antriebswelle	Mando	1

TRACTORMETERS - SMITHS:-

32(A)	898 487 M92	Tractormeter M.P.H.	Compteur M.P.H.	Traktormeter M.P.H.	Tractormetro M.P.H.	1
32(B)	898 491 M92	Tractormeter M.P.H.	Compteur M.P.H.	Traktormeter M.P.H.	Tractormetro M.P.H.	1
32(N)	1860 063 M91	Tractormeter M.P.H.	Compteur M.P.H.	Traktormeter M.P.H.	Tractormetro M.P.H.	1
32(A)	899 419 M91	Tractormeter K.P.H.	Compteur K.P.H.	Traktormeter K.P.H.	Tractormetro K.P.H.	1
32(B)	899 665 M92	Tractormeter K.P.H.	Compteur K.P.H.	Traktormeter K.P.H.	Tractormetro K.P.H.	1
32(B)(H)	880 772 M92	Tractormeter K.P.H.	Compteur K.P.H.	Traktormeter K.P.H.	Tractormetro K.P.H.	1
32(N)	1860 065 M91	Tractormeter K.P.H.	Compteur K.P.H.	Traktormeter K.P.H.	Tractormetro K.P.H.	1
32(N)(P)	1860 067 M91	Tractormeter K.P.H.	Compteur K.P.H.	Traktormeter K.P.H.	Tractormetro K.P.H.	1
33(J)	880 407 M91	Drive	Flexible	Antriebswelle	Mando	1
34		Order 880 407 M91	Comm. 880 407 M91	Best. 880 407 M91	Pedir 880 407 M91	1
35	1853 228 M1	Cable	Flexible	Antriebswelle	Mando	1
36(K)	882 026 M91	Drive	Flexible	Antriebswelle	Mando	1
37		Order 882 026 M91	Comm. 882 026 M91	Best. 882 026 M91	Pedir 882 026 M91	1
38	1853 230 M1	Cable	Flexible	Antriebswelle	Mando	1

Notes:- (A) Standard transmission only
Noter:- Boite de vitesses normal seulement
Bemerkungen:- Nur fuer getriebe standard
Notas:- Solo transmision standard
(B) Multi-power only
Boite de vitesses multi-power seulement
Nur fuer getriebe multi-power
Solo transmision multi-power

Ref. No.	Part No.	Description	Designation	Benennung	Descripcion	No. Req.

Notes:-
Noter:-
Bemerkungen:-
Notas:-

(C) Alternative to 899 455 M91
Alternative avec 899 455 M91
Austauschbar mit 899 455 M91
Alternativa del 899 455 M91

(D) Alternative to 881 396 M91
Alternative avec 881 396 M91
Austauschbar mit 881 396 M91
Alternativa del 881 396 M91

(E) Supplied by A.C. Delco Ltd.
Fournies par A.C. Delco Ltd.
A.C. Delco Ltd. lieferteile
Suministradas por A.C. Delco Ltd.

(F) Supplied by Smiths Ltd.
Fournies par Smiths Ltd.
Smiths Ltd. lieferteile
Suministradas por Smiths Ltd.

(G) Supplied by J. Lucas Ltd.
Fournies par J. Lucas Ltd.
J. Lucas Ltd. lieferteile
Suministradas por J. Lucas Ltd

(H) Switzerland only
La Suisse seulement
Nur fuer Scheiz
Suiza solamente

(J) Use with AD4.203 engine only
Utilise avec moteur AD4.203 seulement
Nur fuer motor Ad4.203
Usada con motor AD4.203 solamente

(K) Use with A4.212 engine only
Utilise avec moteur A4.212 seulement
Nur fuer motor A4.212
Usada con motor A4.212 solamente

(L) Required when Speedometer fitted
Necessaire avec compteur de vitesse
Erforderlich fuer tachometer
Se necesita con velocimetro

(M) From serial no. 536547
A partir du no. 536547
Ab nr. 536547
Desde el no. 536547

(N) 8 speed transmission
Transmission - 8 vitesses
8 gang getriebe
Transmision - 8 velocidades

(P) Speed limiting device fitted
Avec limiteur de vitesse
Mit geschwindigkeitsbegrenzung
Con limitador de velocidad

CPO. 1196/2

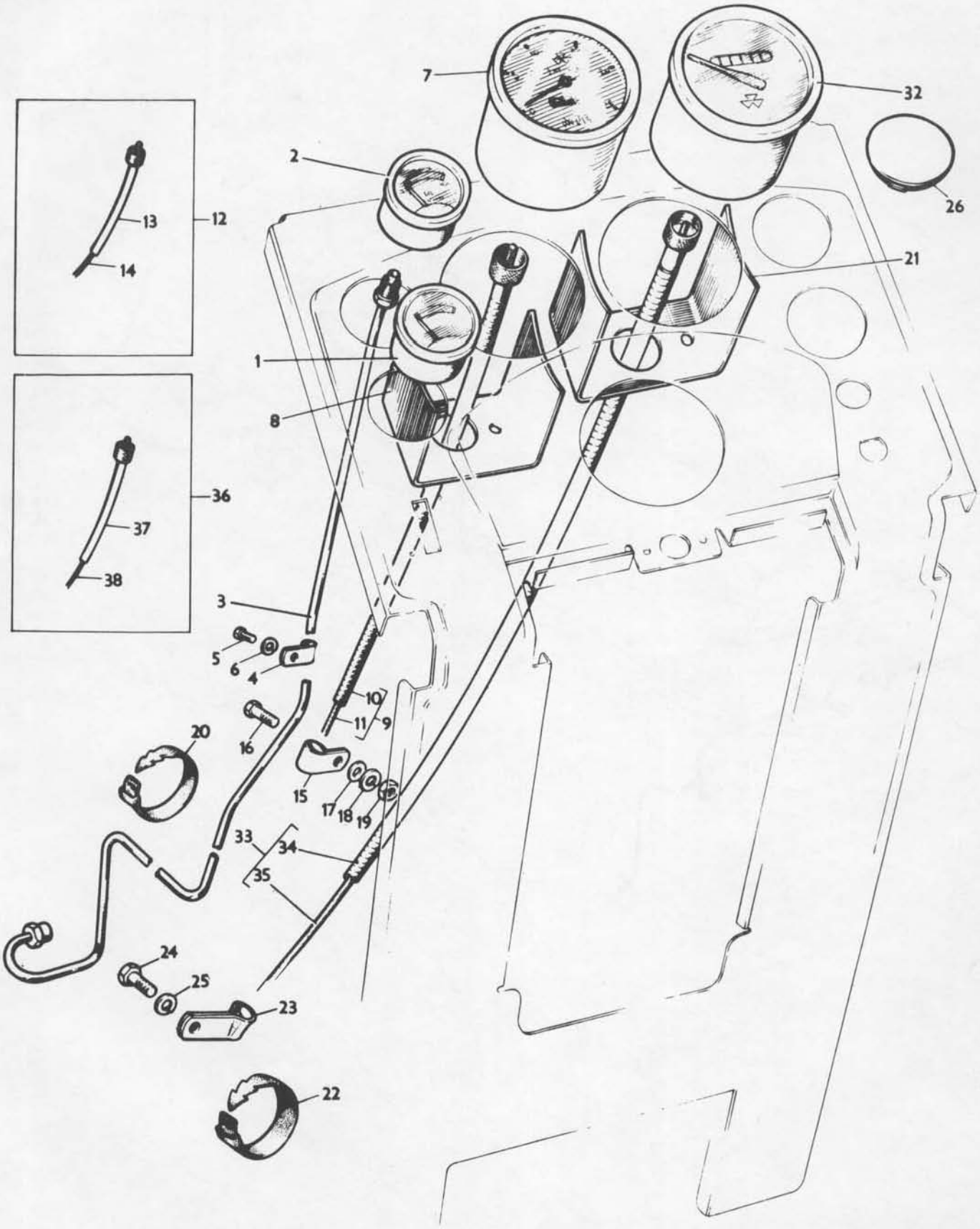
7
32
2
26
21
1
8
12
13
14
36
37
38
3
5
6
4
10
11
9
16
20
15
17
18
19
33
34
35
24
25
23
22

LIGHTING EQUIPMENT, U.K. ONLY
ECLAIRAGE, G.B. SEULEMENT
BELEUCHTUNG, NUR FUER GROSS BRITANNIEN
EQUIPO DE FAROS, SOLO INGLATERRA

CPO.1702/3

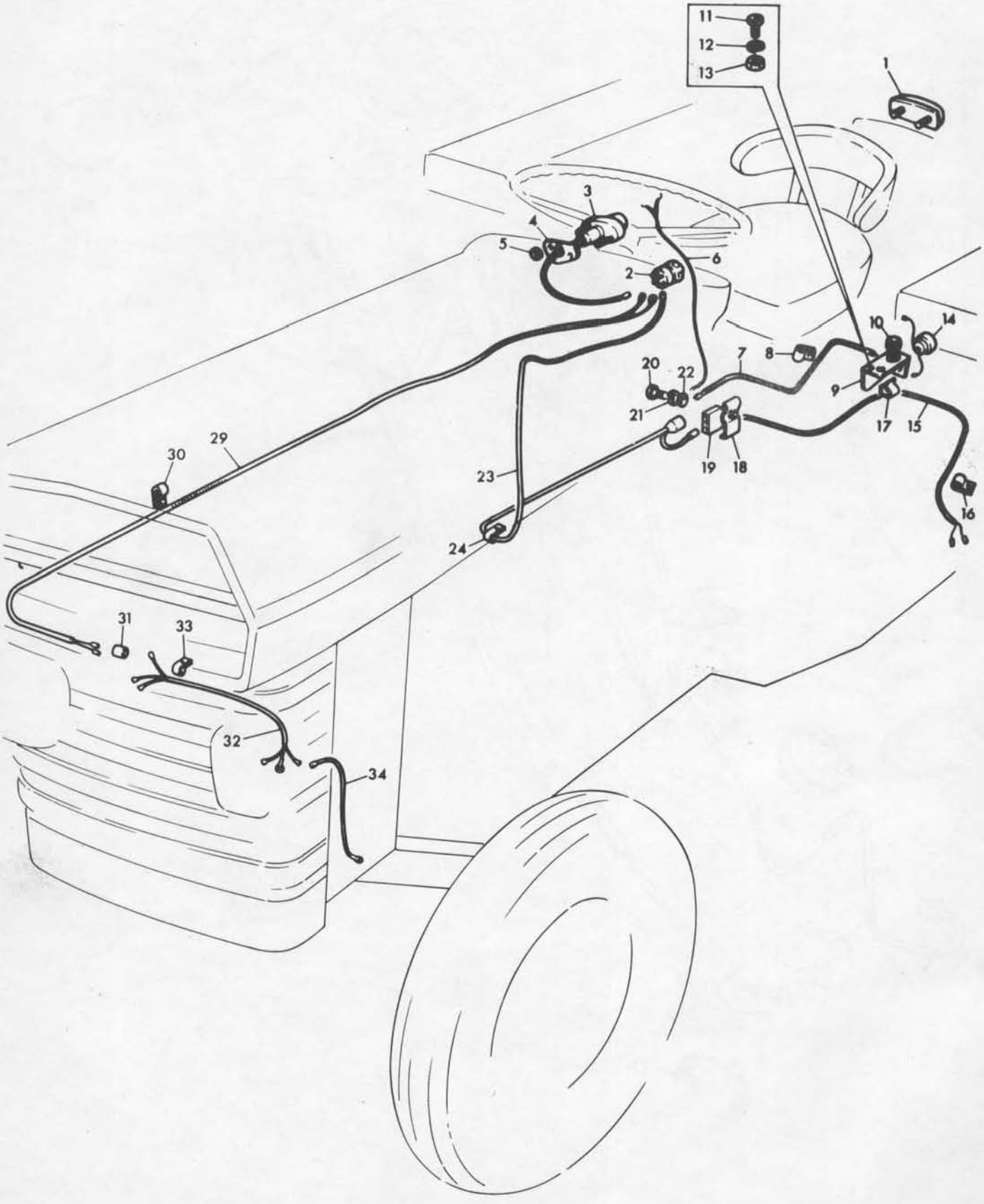

LIGHTING EQUIPMENT, U.K. ONLY
ECLAIRAGE, G.B. SEULEMENT
BELEUCHTUNG, NUR FUER GROSS BRITANNIEN
EQUIPO DE FAROS, SOLO INGLATERRA

Ref. No.	Part No.	Description	Designation	Benennung	Descripcion	No. Req.
1(A)	052448F	Lamp	Phare	Scheinwerfer	Faro	1
2(A)	54033364	Switch	Contacteur	Schalter	Interruptor	1
3(A)	54057245	Lamp	Phare	Scheinwerfer	Faro	1
4	880 443 M1	Spacer	Entretoise	Abstandplatte	Espaciador	1
5	880 445 M1	Washer	Rondelle	Federring	Arandela	2
6(A)	54937223	Cable	Fil	Kabel	Cable	1
7(A)	54937226	Harness	Faisceau	Kabelbaum	Grupo de Cables	1
8(A)	858711	Clip	Collier	Schelle	Clip	2
9	1884 606 M3	Box	Regulateur	Regler	Regulador	1
10	1861 771 M1	Grommet	Pass-Fil	Tuelle	Ojal	1
11	355 124 X1	Screw	Vis	Schraube	Tornillo	1
12	353 445 X1	Washer	Rondelle	Federring	Arandela	1
13	354 120 X1	Nut	Ecrou	Sechskantmutter	Tuerca	1
14(A)	82109	Connector	Raccord	Verbindung	Union	1
15(A)	54937222	Cable	Fil	Kabel	Cable	1
16(A)	858711	Clip	Collier	Schelle	Clip	4
17	899 855 M1	Clip	Collier	Schelle	Clip	1
18	1884 767 M91	Clamp	Clame	Schelle	Abrazader	2
19	899 967 M1	Connector	Raccord	Verbindung	Union	3
20	353 516 X1	Bolt	Boulon	Sechskantschraube	Perno	2
21	353 446 X1	Washer	Rondelle	Federring	Arandela	2
22	353 755 X1	Washer	Rondelle	Scheibe	Arandela	2
23(A)	54937225	Cable	Fil	Kabel	Cable	1
24	880 418 M1	Clip	Collier	Schelle	Clip	5
29(A)	54937224	Harness	Faisceau	Kabelbaum	Grupo de Cables	1
30	882 659 M1	Clip	Collier	Schelle	Clip	5
31(A)	850641	Connector	Raccord	Verbindung	Union	2
32(A,B)	54937228	Harness	Faisceau	Kabelbaum	Grupo de Cables	2
32(C)	1860 180 M1	Harness	Faisceau	Kabelbaum	Grupo de Cables	2
33(A)	851537	Clip	Collier	Schelle	Clip	2
34(A)	54937229	Cable	Fil	Kabel	Cable	2

Notes:- (A) Items serviced by J. Lucas Ltd.
Noter:- Fournies par J. Lucas Ltd.
Bemerkungen:- J. Lucas Ltd., lieferteile
Notas:- Suministradas por J. Lucas Ltd.

(B) Up to Serial No. 584070
Jusqu'au No. 584070
Bis Nr. 584070
Hasta el No. 584070

(C) From Serial No. 584070
A partir No. 584070
Ab Nr. 584070
Desde el No. 584070

LIGHTING EQUIPMENT, EXPORT
ECLAIRAGE, EXPORTATION
BELEUCHTUNG, EXPORT
EQUIPO DE FAROS, EXPORTACION

Ref. No.	Part No.	Description	Designation	Benennung	Descripcion	No. Req.
1(A)	82109	Connector	Raccord	Verbindung	Union	1
2	898 286 M1	Clip	Collier	Schelle	Clip	2
3(A)	54942265	Clip	Collier	Schelle	Clip	4
4	898 063 M1	Clip	Collier	Schelle	Clip	4
5	1884 606 M3	Box	Regulateur	Regler	Regulador	1
6	1861 771 M1	Grommet	Passe-Fil	Tuelle	Ojal	1
7	355 124 X1	Screw	Vis	Schraube	Tornillo	1
8	353 445 X1	Washer	Rondelle	Federring	Arandela	1
9	354 120 X1	Nut	Ecrou	Sechskantmutter	Tuerca	1
10	899 967 M1	Connector	Raccord	Verbindung	Union	1
11	899 855 M1	Clip	Collier	Schelle	Clip	1
12	881 223 M1	Tube	Tubulure	Leitung	Tubo	1
13	881 224 M1	Bracket	Support	Halter	Soporte	1
14(B)		Cable	Fil	Kabel	Cable	1
15	881 369 M1	Clip	Collier	Schelle	Clip	1
20(A)	54033364	Switch	Contacteur	Schalter	Interruptor	1
21(A)	54937224	Cable	Fil	Kabel	Cable	1
22	882 659 M1	Clip	Collier	Schelle	Clip	5
23(A)	850641	Connector	Raccord	Verbindung	Union	2
24(A)	851537	Clip	Collier	Schelle	Clip	2
25(A,C)	54937228	Harness	Faisceau	Kabelbaum	Grupos de Cables	2
25(D)	1860 179 M1	Harness	Faisceau	Kabelbaum	Grupos de Cables	2

Notes:-
Noter:-
Bemerkungen:-
Notas:-

(A) Serviced by J. Lucas Ltd.
Fournies par J. Lucas Ltd.
J. Lucas Ltd., lieferteile
Suministradas por J. Lucas Ltd.

(B) Part No. to be advised
Numero de piece a determiner
Teile nummer volgt
Pieza numero se avisera

(C) Up to Serial No. 584070
Jusqu'au No. 584070
Bis Nr. 584070
Hasta el No. 584070

(D) From Serial No. 584070
A partir No. 584070
Ab Nr. 584070
Desde el No. 584070

CPO.1703/3

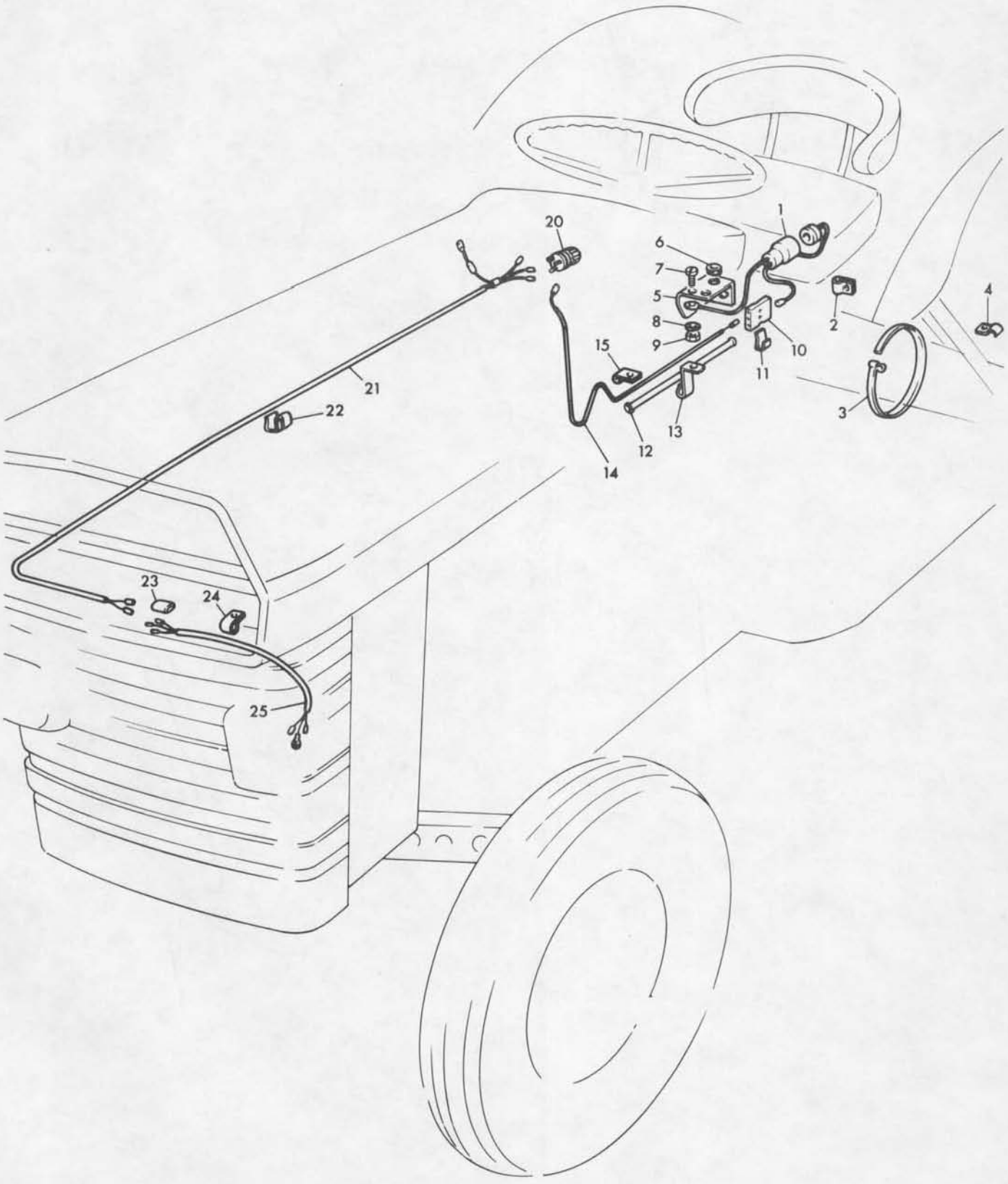

SAFETY FENDER LIGHTING
ECLAIRAGE POUR AILES DE SURETE
BELEUCHTUNG, SCHUTZKOTFLUEGEL
LUCES DEL GUARDABARRO PARA LA SECURITE

CPO. 1705/1

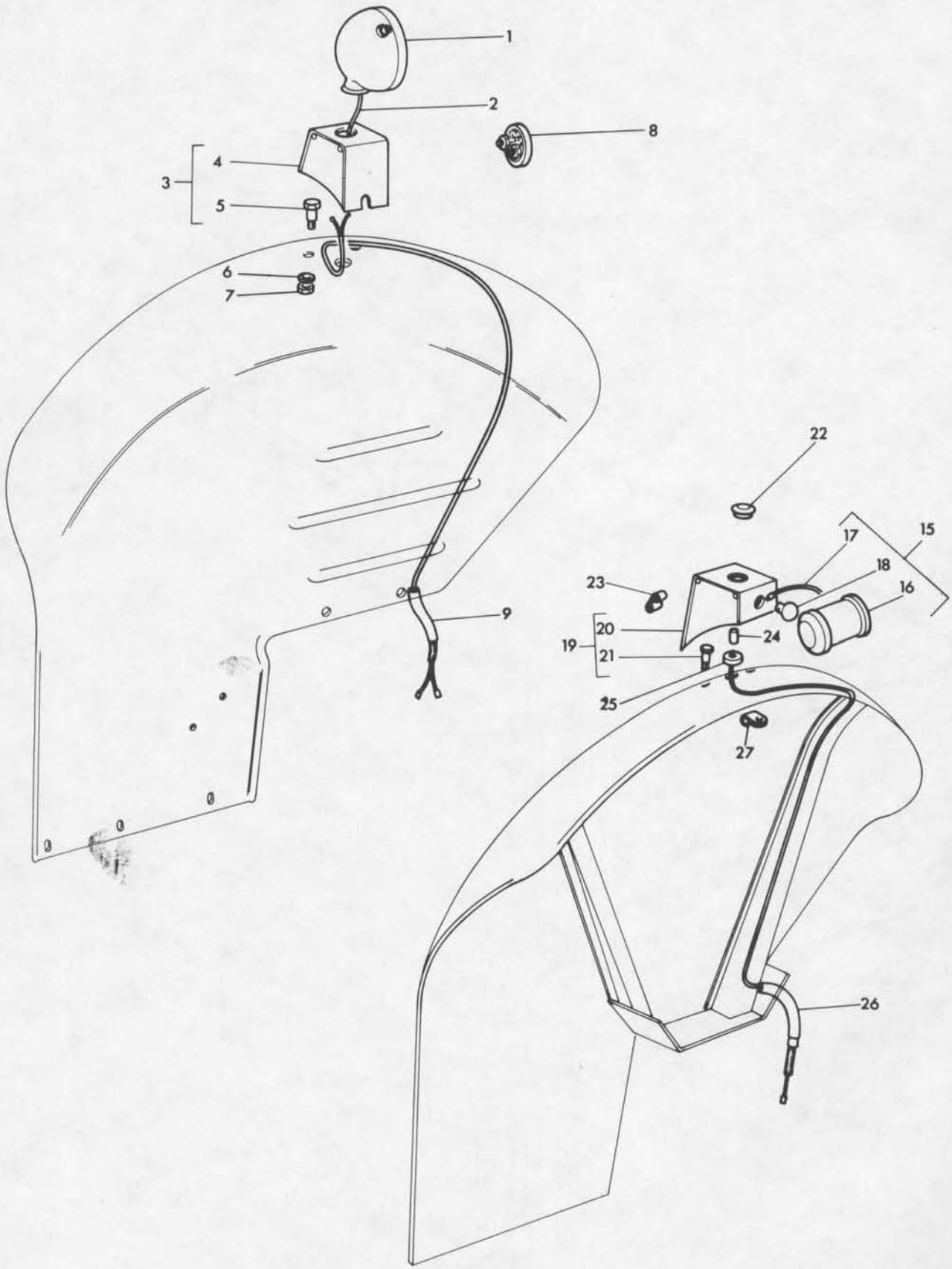

SAFETY FENDER LIGHTING
ECLAIRAGE POUR AILES DE SURETE
BELEUCHTUNG SCHUTZKOTFLUEGEL
LUCES DEL GUARDABARRO PARA LA SECURITE

Ref. No.	Part No.	Description	Designation	Benennung	Descripcion	No. Req.
1(A)	54052554	Lamp	Phare	Scheinwerfer	Faro	1
2(A)	54937232	Lead	Cable	Kabel	Cable	1
3(A)	54575183	Bracket R.H.	Support,D.	Halter, R.	Soporte, L.D.	1
4(A)		Order 54575183	Comm. 54575183	Best. 54575183	Pedir 54575183	1
5(A)	54570597	Bolt	Boulon	Bolzen	Perno	2
6	353 441 X1	Washer	Rondelle	Federring	Arandela	4
7	353 918 X1	Nut	Ecrou	Sechskantmutter	Tuerca	4
8(A)	65424	Reflector	Reflecteur	Parabolspiegel	Reflector	2
9(A)	54937219	Cable	Cable	Kabel	Cable	1
15(A)	54057207	Lamp	Phare	Scheinwerfer	Faro	2
16(A)	54057020	Lamp	Phare	Scheinwerfer	Faro	1
17(A)	54941747	Wire	Faisceau	Kabel	Cable	1
18(A)	225	Bulb	Ampoule	Gluhlampe	Bombilla	1
19(A)	54575182	Bracket, L.H.	Support, G.	Halter, L.	Soporte, L.I.	1
20(A)		Order 54575182	Comm. 54575182	Best. 54575182	Pedir 54575182	1
21(A)	54570597	Bolt	Boulon	Bolzen	Perno	2
22(A)	199014	Plug	Bouchon	Gumminstopfen	Tapon	1
23(A)	850803	Connector	Raccord	Zwischenstueck	Union	2
24(A)	900288	Connector	Raccord	Zwischenstueck	Union	1
25(A)	861906	Grommet	Passe-Fil	Tuelle	Ojal	2
26(A)	54937218	Cable	Cable	Kabel	Cable	1
27(A)	851537	Clip	Attache	Schelle	Clip	2

Notes:- (A) Items serviced by J. Lucas Ltd
Noter:- Fournies par J. Lucas Ltd
Bemerkungen:- J.Lucas Ltd lieferteile
Notas:- Suministradas por J. Lucas Ltd

FLAT TOP FENDER LIGHTING - U.K. ONLY
ECLAIRAGE POUR AILES CARREES - G.B. SEULEMENT
BELEUCHTUNG FUER HINTERRADKOTFLUEGEL - NUR FUER GROSS BRITANNIEN
LUCES DEL GUARDABARRO DE CORONA PLANA - SOLO INGLATERRA

Ref. No.	Part No.	Description	Designation	Benennung	Descripcion	No. Req.
1(A,J)	52391	Light	Phare	Scheinwerfer	Faro	2
2(A)	225	Bulb	Ampoule	Gluhlampe	Bombilla	2
3	376 848 X1	Screw	Vis	Schraube	Tornillo	6
4(B)	355 615 X1	Washer	Rondelle	Scheibe	Arandela	6
4(C)	195 441 M1	Washer	Rondelle	Scheibe	Arandela	6
5(C,E)	359 409 X1	Washer	Rondelle	Scheibe	Arandela	1
6(C,E)	355 118 X1	Nut	Ecrou	Sechskantmutter	Tuerca	3
7(B)	1884 086 M1	Housing, R.H.	Carter, D.	Gehaeuse, R.	Caja, L.D.	1
7(B)	1884 087 M1	Housing, L.H.	Carter, G.	Gehaeuse, L.	Caja, L.I.	1
8(A,B)	54937231	Cable	Fil	Kabel	Cable	1
8(A,C,E)	54937230	Cable	Fil	Kabel	Cable	1
9(B)	899 962 M1	Clip	Attache	Befestigung	Clip	4
10(B)	1884 474 M1	Tube	Tubulure	Leitung	Tubo	1
10(C,E)	1885 022 M1	Tube	Tubulure	Leitung	Tubo	1
11(B)	353 723 X1	Bolt	Boulon	Sechskantschraube	Perno	4
12(B)	353 439 X1	Washer	Rondelle	Scheibe	Arandela	4
13	1884 476 M1	Tube	Tubulure	Leitung	Tubo	1
14(A)	861906	Grommet	Passe-Fil	Tuelle	Ojal	1
15(A,B)	54937216	Harness, L.H.	Faisceau, G.	Kabelbaum, L.	Grupo de Cables, L.I.	1
15(A,C,E)	54953276	Harness, L.H.	Faisceau, G.	Kabelbaum, L.	Grupo de Cables, L.I.	1
20	1884 481 M2	Tube, R.H.	Tubulure, D.	Leitung, R.	Tubo, L.D.	1
21(B)	899 964 M1	Tube, R.H.	Tubulure, D.	Leitung, R.	Tubo, L.D.	1
22(A,K)	54052554	Light, R.H.	Phare, D.	Scheinwerfer, R.	Faro, L.D.	1
23(A)	54937230	Cable, R.H.	Fil, D.	Kabel, R.	Cable, L.D.	1
24	1884 475 M1	Mounting	Bloc	Block	Almohadilla	1
25(A,B)	54937227	Cable, R.H.	Fil, D.	Kabel, R.	Cable, L.D.	1
25(A,C,G)	54953277	Cable, R.H.	Fil, D.	Kabel, R.	Cable..L.D.	1
26	1884 478 M1	Shield	Garant	Schutzblech	Defensa	1
26(N)	1860 345 M1	Shield	Garant	Schutzblech	Defensa	1
27(N)	1860 519 M2	Spacer	Entretoise	Abstandplatte	Espaciador	1
28	353 502 X1	Bolt	Boulon	Sechskantschraube	Perno	2
29	353 754 X1	Washer	Rondelle	Scheibe	Arandela	2
30	353 441 X1	Washer	Rondelle	Federring	Arandela	2
31	353 918 X1	Nut	Ecrou	Sechskantmutter	Tuerca	2
36(A,C)	54057291	Light	Phare	Scheinwerfer	Faro	2
36(B)	1884 479 M1	Light	Phare	Scheinwerfer	Faro	2
37(B)		Order Assy	Comm. Ensemble	Bestelle Kompletteil.	Pedir el Conjunto	1
38(B)	1884 339 M1	Lens	Glace	Streuglas	Lente	1
39(B)	1884 040 M1	Gasket	Joint	Dichtung	Junta	1
40(A)	254	Bulb	Ampoule	Gluhlampe	Bombilla	2
41	355 129 X1	Screw	Vis	Schraube	Tornillo	4
42	22 445 X	Washer	Rondelle	Scheibe	Arandela	4
43	354 120 X1	Nut	Ecrou	Sechskantmutter	Tuerca	4
44(A,B)	54936514	Cable	Fil	Kabel	Cable	2
44(A,C)	54050229	Cable	Fil	Kabel	Cable	2
45(A)	861906	Grommet, R.H.	Passe-Fil, D.	Tuelle, R.	Ojal, L.D.	2
46	1884 480 M1	Bracket	Support	Halter	Soporte	2
47	354 198 X1	Screw	Vis	Schraube	Tornillo	4
48	353 753 X1	Washer	Rondelle	Scheibe	Arandela	4
49	353 445 X1	Washer	Rondelle	Scheibe	Arandela	4
50	354 120 X1	Nut	Ecrou	Sechskantmutter	Tuerca	4
51(A)	57147	Reflector	Reflecteur	Reflektor	Reflector	2
52	376 848 X1	Screw	Vis	Schraube	Tornillo	4
53	355 615 X1	Washer	Rondelle	Scheibe	Arandela	4
54	195 441 M1	Washer	Rondelle	Scheibe	Arandela	4
55	354 118 X1	Nut	Ecrou	Sechskantmutter	Tuerca	4
56(A,B)	54937217	Harness, R.H.	Faisceau, D.	Kabelbaum, R.	Grupo de Cables, L.D.	1
56(A,C,G)	54953275	Harness, R.H.	Faisceau, D.	Kabelbaum, R.	Grupo de Cables, L.D.	1
57	899 952 M1	Grommet	Passe-Fil	Tuelle	Ojal	2
58(C,G)	359 409 X1	Washer	Rondelle	Scheibe	Arandela	1
59(C,G)	355 118 X1	Nut	Ecrou	Sechskantmutter	Tuerca	3
60(A,B)	54937231	Cable	Fil	Kabel	Cable	1
60(A,C,G)	54937230	Cable	Fil	Kabel	Cable	1
61(B)	1884 474 M1	Tube	Tubulure	Leitung	Tubo	1
61(C,G)	1885 022 M1	Tube	Tubulure	Leitung	Tubo	1
(D)	1884 878 M91	Kit	Jeu	Reparatursatz	Juego	X
(F)	1884 879 M91	Kit	Jeu	Reparatursatz	Juego	X
67(H)	880 399 M2	Lamp - Side	Phare	Scheinwerfer	Faro	1
68	1886 966 M1	Holder - Bulb	Phare	Scheinwerfer	Faro	1
69	1886 559 M1	Rim, Rubber	Jante	Felge	Llanta	1
70	1886 560 M1	Lens	Glace	Glas	Lente	1

FLAT TOP FENDER LIGHTING - U.K. ONLY
ECLAIRAGE POUR AILES CARREES - G.B. SEULEMENT
BELEUCHTUNG FUER HINTERRADKOTFLUEGEL - NUR FUER GROSS BRITANNIEN
LUCES DEL GUARDABARRO DE CORONA PLANA - SOLO INGLATERRA

CPO.3147/3

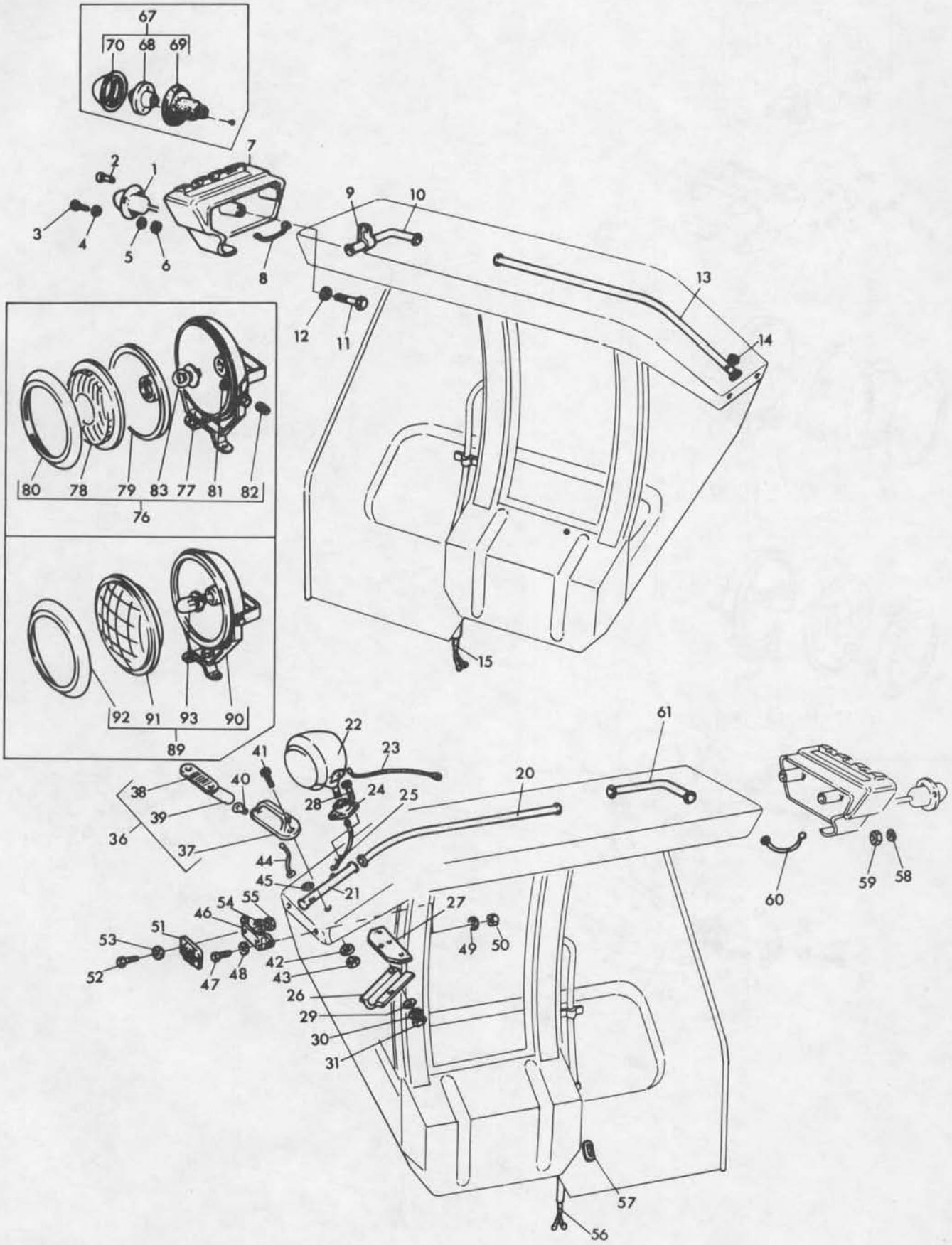

FLAT TOP FENDER LIGHTING - U.K. ONLY
ECLAIRAGE POUR AILES CARREES - G.B. SEULEMENT
BELEUCHTUNG FUER HINTERRRADKOTELFLUEGEL - NUR FUER GROSS BRITANNIEN
LUCES DEL GUARDABARRO DE CORONA PLANA - SOLO INGLATERRA

CPO.3147/3

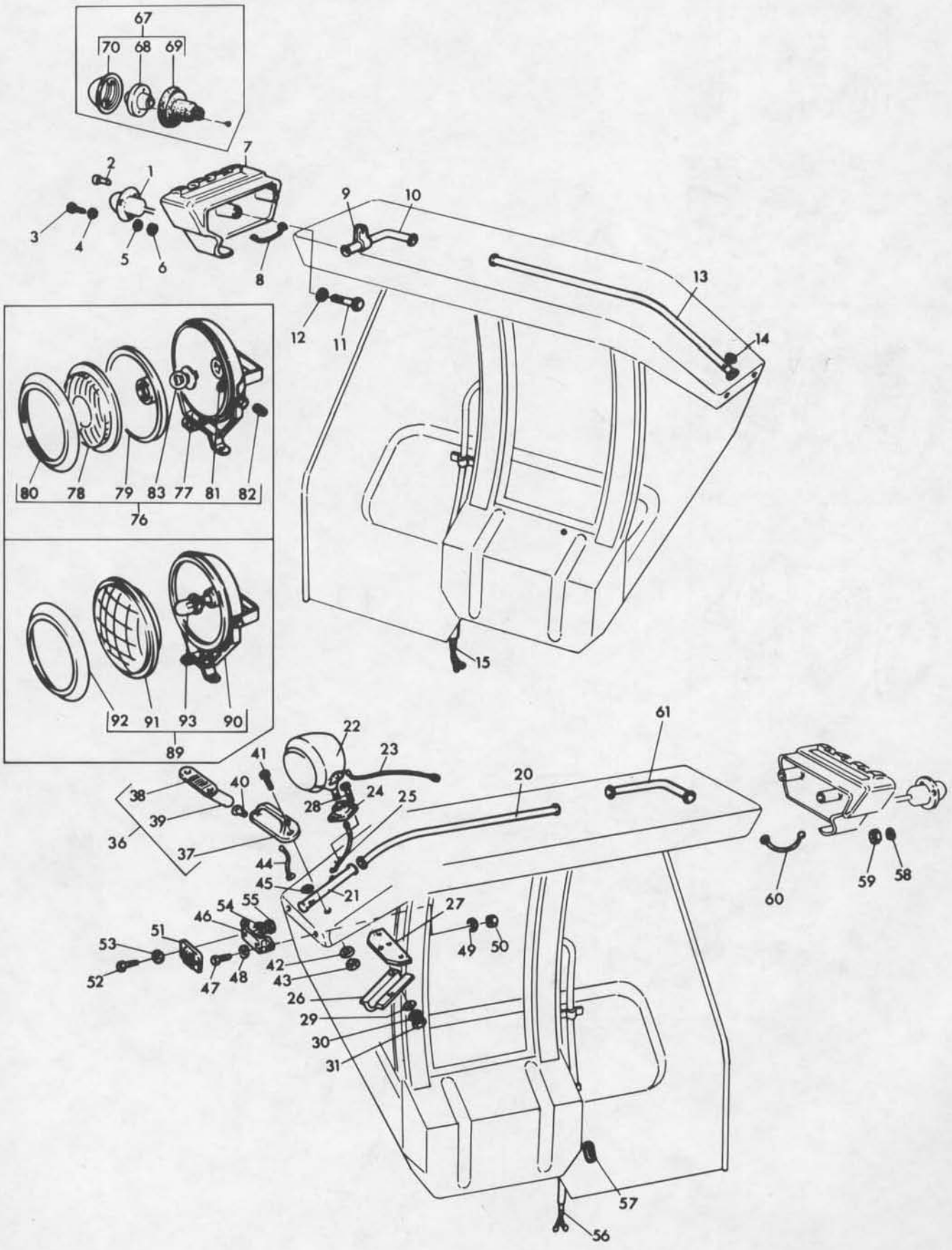

FLAT TOP FENDER LIGHTING - U.K. ONLY
ECLAIRAGE POUR AILES CARREES - G.B. SEULEMENT
BELEUCHTUNG FUER HINTERRADKOTFLUEGEL - NUR FUER GROSS BRITANNIEN
LUCES DEL GUARDABARROS DE CORONA PLANA - SOLO INGLATERRA

Ref. No.	Part No.	Description	Designation	Benennung	Descripcion	No. Req.
76(L)	1886 656 M91	Lamp.....	Phare.....	Scheinwerfer.....	Faro.....	1
77		Order 1886 656 M91...	Comm. 1886 656 M91...	Best. 1886 656 M91...	Pedir 1886 656 M91...	1
78	1886 340 M1	Lens.....	Glace.....	Glas.....	Lente.....	1
79	1886 510 M91	Reflector.....	Reflecteur.....	Parabolspiegel.....	Reflector.....	1
80	1886 343 M1	Rim.....	Jante.....	Felge.....	Llanta.....	1
81	1886 659 M1	Switch.....	Contacteur.....	Schalter.....	Interruptor.....	1
82	1886 682 M1	Cover.....	Couvercle.....	Deckel.....	Tapa.....	1
83	T.B.A.	Bulb.....	Lampte.....	Lampe.....	Bomba.....	1
89(M)	886 997 M91	Lamp.....	Phare.....	Scheinwerfer.....	Faro.....	1
90		Order 886 997 M91....	Comm. 886 997 M91....	Best. 886 997 M91....	Pedir 886 997 M91....	1
91	1886 433 M1	Lens.....	Glace.....	Glas.....	Lente.....	1
92	1886 435 M1	Door.....	Porte.....	Deckel.....	Puerta.....	1
93	1886 436 M1	Bulb.....	Lampe.....	Lampe.....	Bomba.....	1

Notes:-
Noter:-
Bemerkungen:-
Notas:-

(A) Items serviced by Messrs. J. Lucas Ltd.
Fournies par J. Lucas Ltd.
J. Lucas Ltd. lieferteile
Suministradas por J. Lucas Ltd.

(B) Up to Serial No. 542678
Jusqu'au no. 542678
Bis nr. 542678
Hasta el no. 542678

(C) From serial no. 542678
A partir no. 542678
Ab nr. 542678
Desde el no. 542678

(D) No longer serviced, order items marked (E)
Pas fournies, commander les pieces marquees (E)
Nicht lieferteile, bestelle alter mit (E) gekennzeichneten teile
No suministradas, pedir las piezas marcadas con (E)

(E) Included in kit 1884 878 M91
Inclus dans jeu 1884 878 M91
Enthalten in reparatursatz 1884 878 M91
Incluye en juego 1884 878 M91

(F) No longer serviced, order items marked (G)
Pas fournies, commander les pieces marquees (G)
Nicht lieferteile, bestelle alter mit (G) gekennzeichneten teile
No suministradas, pedir las piezas marcades con (G)

(G) Included in kit 1884 879 M91
Inclus dans jeu 1884 879 M91
Enthalten in reparatursatz 1884 879 M91
Incluye en juego 1884 879 M91

(H) Alternative to 52391
Alternative avec 52391
Austauschbar mit 52391
Alternativa del 52391

(J) Alternative to 880 399 M2
Alternative avec 880 399 M2
Austauschbar mit 880 399 M2
Alternativa del 880 399 M2

(K) Alternative to 886 997 M91 and 1886 656 M91
Alternative avec 886 997 M91 et 1886 656 M91
Austauschbar mit 886 997 M91 und 1886 656 M91
Alternativa del 886 997 M91 y 1886 656 M91

(L) Alternative to 886 997 M91 and 54052554
Alternative avec 886 997 M91 et 54052554
Austauschbar mit 886 997 M91 und 54052554
Alternativa del 886 997 M91 y 54052554

(M) Alternative to 1886 656 M91 and 54052554
Alternative avec 1886 656 M91 et 54052554
Austauschbar mit 1886 656 M91 und 54052554
Alternativa del 1886 656 M91 y 54052554

(N) For use with Safety Frame
Utilise avec Batis de Securite
Nur fuer Sicherheitsrahmen
Usar con las defensas

REAR FENDERS LIGHTING - EXPORT - UP TO SERIAL NO. 542678
ECLAIRAGE POUR AILES ARRIERE - EXPORTATION - JUSQU'AU NO. 542678
BELEUCHTUNG FUER HINTERKOTFLUEGEL - EXPORT - BIS NR. 542678
LUCES DEL GUARDABARRO TRASERO - EXPORTACION - HASTA EL NO. 542678

Ref. No.	Part No.	Description	Designation	Benennung	Descripcion	No. Req.
1(A)	54057270	Lamp	Phare	Scheinwerfer	Faro	2
2(A)	54937983	Lead	Fil	Kabel	Cable	2
3	881 309 M1	Bracket	Support	Halter	Soporte	2
4	353 504 X1	Bolt	Boulon	Sechskantschraube	Perno	4
5	353 754 X1	Washer	Rondelle	Scheibe	Arandela	4
6	353 441 X1	Washer	Rondelle	Federring	Arandela	4
7	353 918 X1	Nut	Ecrou	Sechskantmutter	Tuerca	4
8(A)	861906	Grommet	Passe-Fil	Tuelle	Ojal	4
9(A)	54937979	Cable	Fil	Kabel	Cable	1
10(A)	883 547 M1	Bracket	Support	Halter	Soporte	2
11	353 541 X1	Bolt	Boulon	Sechskantschraube	Perno	1
12	353 756 X1	Washer	Rondelle	Scheibe	Arandela	1
13	353 434 X1	Washer	Rondelle	Federring	Arandela	1
14	353 431 X1	Nut	Ecrou	Sechskantmutter	Tuerca	1
15(A)	54938297	Lead	Fil	Kabel	Cable	2
16	353 540 X1	Bolt	Boulon	Sechskantschraube	Perno	2
17	353 756 X1	Washer	Rondelle	Scheibe	Arandela	2
18	353 434 X1	Washer	Rondelle	Federring	Arandela	2
19	353 431 X1	Nut	Ecrou	Sechskantmutter	Tuerca	2
20(A)	54571454	Bracket	Support	Halter	Soporte	2
21(A)	54571453	Bracket	Support	Halter	Soporte	2
22(A)	54360A	Lamp, L.H.	Phare, G.	Scheinwerfer, L.	Faro, L.I.	1
23(A)	900288	Connector	Raccord	Verbindung	Union	1
24(A)	187046	Clip	Collier	Schelle	Clip	2
25(A)	562416	Plate	Plaque	Platte	Placa	1
26	353 678 X1	Bolt	Boulon	Schraube	Perno	8
27	353 446 X1	Washer	Rondelle	Federring	Arandela	8
28	355 565 X1	Nut	Ecrou	Sechskantmutter	Tuerca	8
34(A)	54359A	Lamp, R.H.	Phare, D.	Scheinwerfer, R.	Faro, L.D.	1
35(A)	54520805	Guard, R.H.	Ecran	Schutz	Defensa	1
36(A)	54052554	Lamp	Phare	Scheinwerfer	Faro	1
37(A)	54937981	Lead	Fil	Kabel	Cable	1
38(A)	54520802	Bracket	Support	Halter	Soporte	1
39	353 542 X1	Bolt	Boulon	Sechskantschraube	Perno	1
40	353 756 X1	Washer	Rondelle	Scheibe	Arandela	1
41	353 434 X1	Washer	Rondelle	Federring	Arandela	1
42	353 431 X1	Nut	Ecrou	Sechskantmutter	Tuerca	1
43(A)	54937982	Cable	Fil	Kabel	Cable	1
44	883 528 M1	Plug	Bouchon	Verschlusschraube	Tapon	2

Notes:- (A) Items serviced by Messrs J. Lucas Ltd
Noter:- Fournies par J. Lucas Ltd
Bemerkungen:- J. Lucas Ltd lieferteile
Notas:- Suministradas por J. Lucas Ltd

REAR FENDER LIGHTING - EXPORT - UP TO SERIAL NO. 542678
ECLAIRAGE POUR AILES ARRIERE - EXPORTATION - JUSQU'AU NO. 542678
BELEUCHTUNG FUER HINTERRADKOTFLUEGEL - EXPORT - BIS NR. 542678
LUCES DEL GUARDABARRO TRASERO - EXPORTACION - HASTA EL NO. 542678

CPO.1748/1

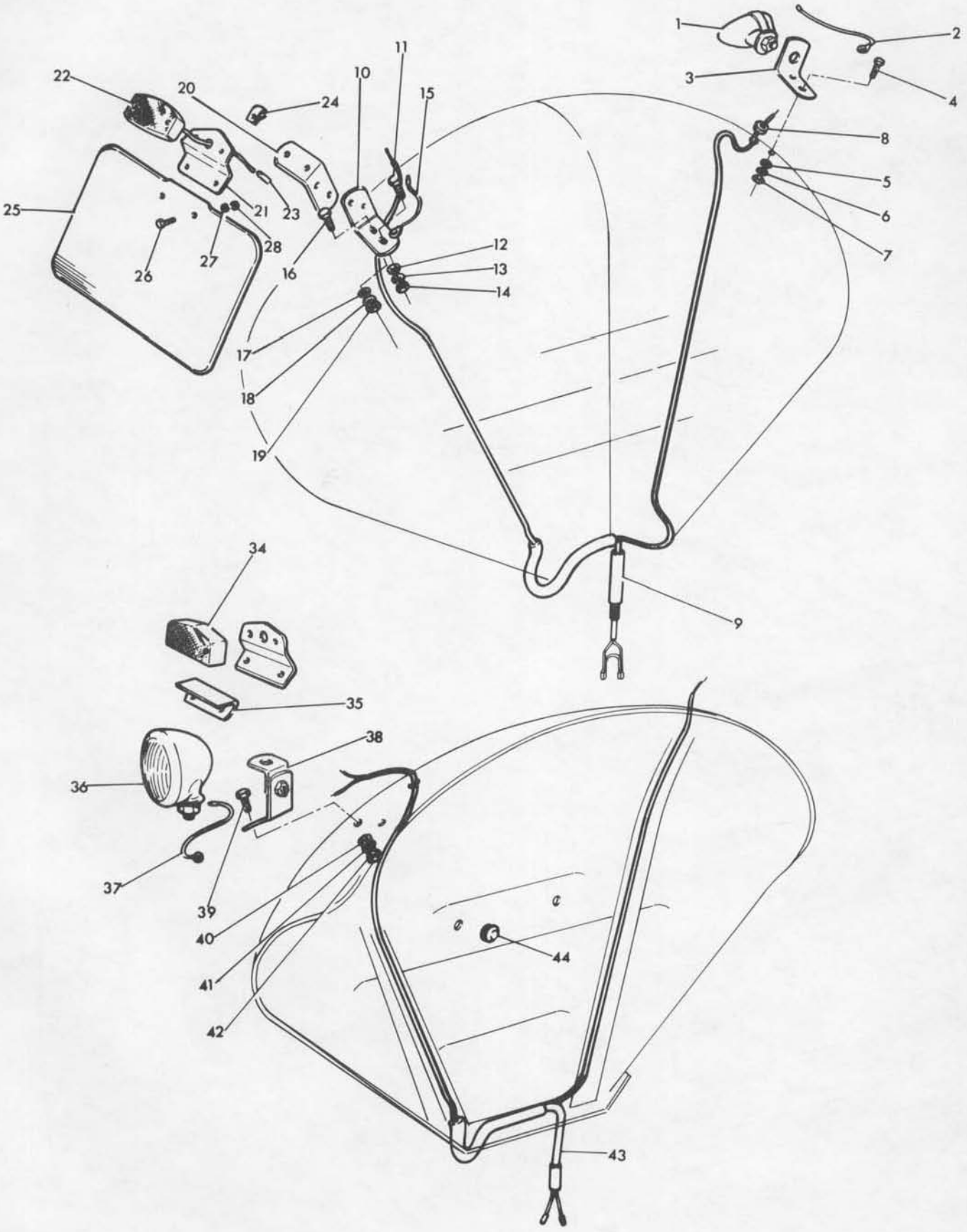

HOOD
CAPOT
MOTORHAUBE
CAPO

CPO.1193/6

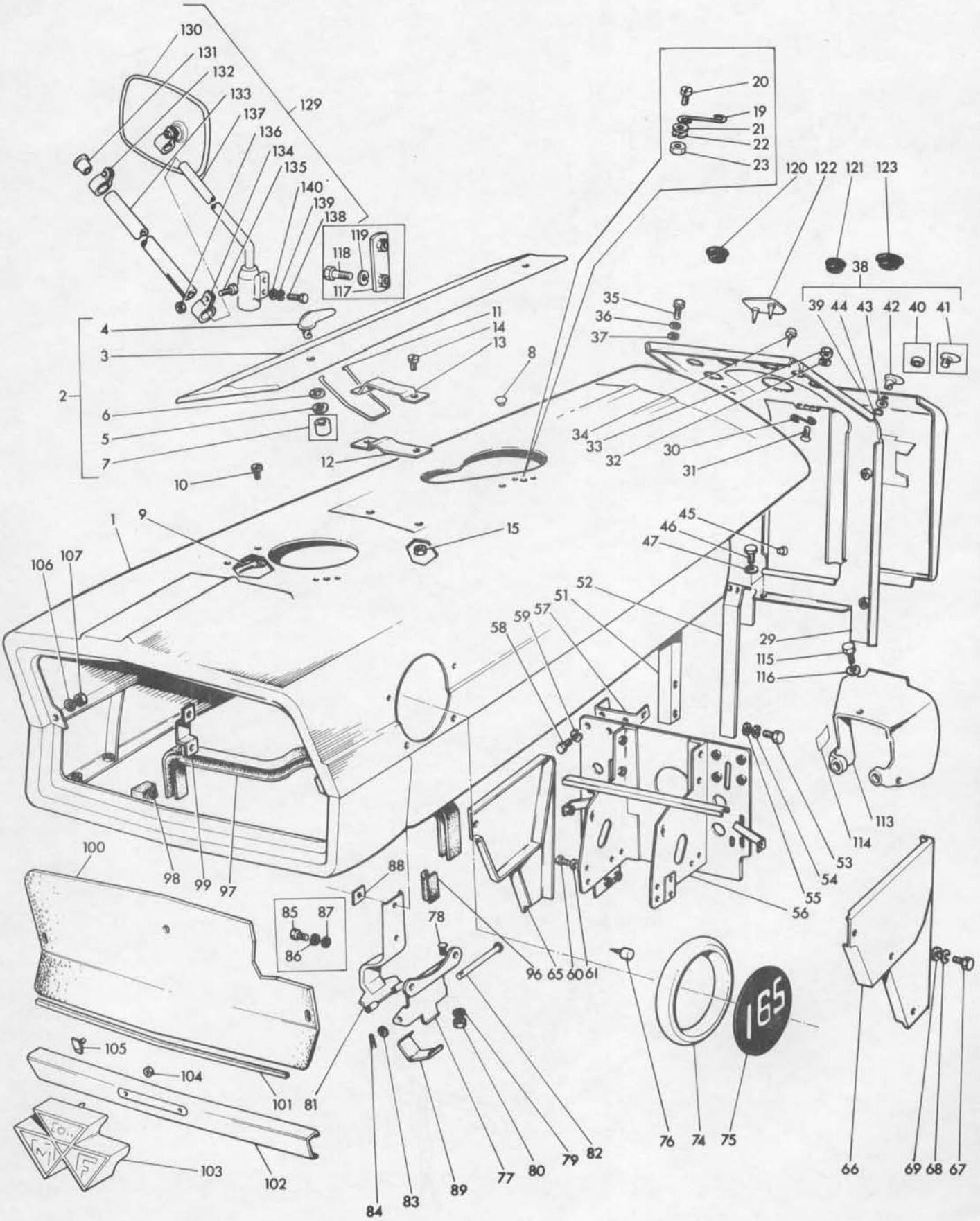

HOOD
CAPOT
MOTORHAUBE
CAPO

Ref. No.	Part No.	Description	Designation	Benennung	Descripcion	No. Req.
1	1884 296 M92	Hood	Capot	Motorhaube	Capo	1
2	1885 049 M91	Door	Porte	Deckel	Registro	1
3		Order 1885 049 M91	Comm. 1885 049 M91	Best. 1885 049 M91	Pedir 1885 049 M91	1
4(S)	897 793 M91	Fastener	Verrou	Verriegelung	Sujetador	2
4(T)	885 365 M91	Fastener	Verrou	Verriegelung	Sujetador	2
5(T,U)	885 367 M1	Circlip	Circlip	Sicherungsring	Aro Reten	2
6(T,U)	885 366 M1	Washer	Rondelle	Scheibe	Arandela	4
7(S)	828 301 M1	Grommet	Baque	Tuelle	Ojal	2
8	899 324 M1	Bumper	Tampon	Puffer	Amortiguador	2
9	897 797 M1	Strap	Plaquette	Platte	Placa	2
10	376 816 X1	Screw	Vis	Schraube	Tornillo	4
11	897 798 M1	Stop	Arret	Anschlag	Tope	1
12	897 799 M1	Guide	Guide	Fuehrung	Guia	1
13	897 800 M1	Guide	Guide	Fuehrung	Guia	1
14	354 198 X1	Screw	Vis	Schraube	Tornillo	2
15	899 325 M1	Nut	Ecrou	Mutter	Tuerca	2
19	828 224 M1	Spring	Ressort	Feder	Resorte	2
20	354 198 X1	Screw	Vis	Schraube	Tornillo	4
21	353 753 X1	Washer	Rondelle	Scheibe	Arandela	4
22	353 445 X1	Washer	Rondelle	Federring	Arandela	4
23	354 120 X1	Nut	Ecrou	Mutter	Tuerca	4
29(C,H,V)	1884 365 M93	Panel	Panneau	Armaturenbrett	Panel	1
29(D,J,X)	1884 364 M93	Panel	Panneau	Armaturenbrett	Panel	1
30	828 224 M1	Spring	Ressort	Feder	Resorte	1
31	375 373 X1	Screw	Vis	Schraube	Tornillo	2
32	353 445 X1	Washer	Rondelle	Federring	Arandela	2
33	357 515 X1	Nut	Ecrou	Sechskantmutter	Tuerca	2
34	180 673 M1	Bumper	Tampon	Puffer	Amortiguador	2
35	377 067 X1	Bolt	Boulon	Sechskantschraube	Perno	4
36	353 445 X1	Washer	Rondelle	Federring	Arandela	4
37	353 753 X1	Washer	Rondelle	Scheibe	Arandela	4
38	1884 366 M91	Panel	Panneau	Armaturenbrett	Panel	1
39		Order 1884 366 M91	Comm. 1884 366 M91	Best. 1884 366 M91	Pedir 1884 366 M91	1
40(Z)	828 301 M1	Grommet	Passe-Fil	Tuelle	Ojal	1
41(Z)	881 360 M91	Fastener	Verrou	Verriegelung	Sujetador	1
42(AA)	1862 890 M92	Fastener	Verrou	Verriegelung	Sujetador	1
43(AA)	885 366 M1	Washer	Rondelle	Scheibe	Arandela	2
44(AA)	885 367 M1	Circlip	Circlip	Sicherungsring	Aro Reten	1
45	897 892 M1	Bumper	Tampon	Puffer	Amortiguador	2
46	353 665 X1	Bolt	Boulon	Sechskantschraube	Perno	2
47	353 441 X1	Washer	Rondelle	Federring	Arandela	2
51	897 849 M91	Support, R.H.	Support, D.	Halter, R.	Soporte, L.D.	1
52	897 851 M91	Support, L.H.	Support, G.	Halter, L.	Soporte, L.I.	1
53	353 516 X1	Bolt	Boulon	Sechskantschraube	Perno	4
54	353 446 X1	Washer	Rondelle	Federring	Arandela	4
55	353 755 X1	Washer	Rondelle	Scheibe	Arandela	4
56	897 835 M92	Support	Support	Halter	Soporte	1
57	890 453 M91	Bracket	Support	Halter	Soporte	1
58	353 502 X1	Bolt	Boulon	Sechskantschraube	Perno	2
59	353 441 X1	Washer	Rondelle	Federring	Arandela	2
60	353 696 X1	Bolt	Boulon	Sechskantschraube	Perno	2
61	353 432 X1	Washer	Rondelle	Federring	Arandela	2
65	1883 373 M1	Panel, R.H.	Panneau, D.	Seitenteil, R.	Panel, L.D.	1
66	1883 374 M1	Panel, L.H.	Panneau, G.	Seitenteil, L.	Panel, L.I.	1
67	353 501 X1	Bolt	Boulon	Sechskantschraube	Perno	10
68	353 441 X1	Washer	Rondelle	Federring	Arandela	10
69	353 754 X1	Washer	Rondelle	Scheibe	Arandela	10
74	1866 944 M1	Body, Medallion	Medaillon	Typnummernschild	Medallon	2
75	1866 946 M1	Decal	Decalcomanie	Beschriftung	Calcomania	2
76(K)	897 892 M1	Bumper	Tampon	Puffer	Amortiguador	2
77(K)	897 882 M1	Bracket	Support	Halter	Soporte	1
77(R)	886 060 M2	Bracket	Support	Halter	Soporte	1
78(K)	187 137 M1	Screw	Vis	Schraube	Tornillo	4
79(K)	353 616 X1	Washer	Rondelle	Federring	Arandela	4
80(K)	357 515 X1	Nut	Ecrou	Sechskantmutter	Tuerca	4
81(K)	897 883 M91	Hinge	Charniere	Scharnier	Bisagra	1
82(K)	897 885 M1	Pin	Axe	Bolzen	Pasador	1
83(K)	353 754 X1	Washer	Rondelle	Scheibe	Arandela	1

HOOD
CAPOT
MOTORHAUBE
CAPO

Ref. No.	Part No.	Description	Designation	Benennung	Descripcion	No. Req.
84(K)	826 897 M1	Clip	Attache	Schelle	Clip	1
85(Y)	353 667 X1	Bolt	Boulon	Sechskantschraube	Perno	4
86(Y)	353 441 X1	Washer	Rondelle	Federring	Arandela	4
87(Y)	353 754 X1	Washer	Rondelle	Scheibe	Arandela	2
88	1863 466 M1	Nut	Ecrou	Mutter	Tuerca	4
89(K)	503 307 M1	Spring	Ressort	Feder	Resorte	1
96	880 237 M1	3.3/4" Long (Order 1883 031 M1 Seal 72").	Commander 1883 031 M1.	Bestelle 1883 031 M1..	Pedir 1883 031 M1	2
97	880 236 M1	32" Long (Order 1883 031 M1 Seal 72").	Commander 1883 031 M1.	Bestelle 1883 031 M1..	Pedir 1883 031 M1	1
98	880 243 M1	Seal	Joint	Abdichtung	Junta	2
99	897 887 M1	Clamp	Plaquette	Klammer	Sujetador	1
100(A)	1882 990 M1	Screen	Grille	Grill	Rejilla	1
100(B)	883 159 M2	Screen	Grille	Grill	Rejilla	1
101	194 252 M1	Trim	Baquette	Verkleidung	Adorno	1
102(A)	194 235 M1	Bar	Plaquette	Platte	Adorno	1
102(W)	1860 156 M1	Bar	Plaquette	Platte	Adorno	1
102(M)	883 111 M1	Bar	Plaquette	Platte	Adorno	1
102(B)	883 111 M2	Bar	Plaquette	Platte	Adorno	1
103(A)	883 645 M1	Emblem	Embleme	Firmenzeichen	Emblema	1
103(B)	194 234 M1	Emblem	Embleme	Firmenzeichen	Emblema	1
104	827 901 M1	Nut	Ecrou	Mutter	Tuerca	3
105(A,N)	899 741 M91	Fastener	Verrou	Verriegelung	Sujetador	2
105(B,N,F)	883 034 M91	Fastener	Verrou	Verriegelung	Sujetador	2
105(B,G,P)	377 045 X1	Screw	Vis	Schraube	Tornillo	2
106(F,N)	353 441 X1	Washer	Rondelle	Federring	Arandela	2
106(G,P)	377 078 X1	Washer	Rondelle	Scheibe	Arandela	2
107(F,N)	353 918 X1	Nut	Ecrou	Sechskantmutter	Tuerca	2
113(BB)	1862 901 M92	Shield	Garant	Schutzblech	Defensa	1
113	1884 943 M92	Shield	Garant	Schutzblech	Defensa	1
114	894 495 M1	Decal	Decalcomanie	Beschriftung	Calcomania	1
115	353 557 X1	Bolt	Boulon	Sechskantschraube	Perno	1
116	353 432 X1	Washer	Rondelle	Federring	Arandela	1
117(L)	899 580 M91	Plate	Plaque	Platte	Placa	1
118(L)	353 502 X1	Bolt	Boulon	Sechskantschraube	Perno	2
119(L)	353 441 X1	Washer	Rondelle	Federring	Arandela	2
120(E)	828 790 M2	Plug	Bouchon	Verschlussdeckel	Tapon	1
121(E)	881 286 M1	Plug	Bouchon	Verschlussdeckel	Tapon	3
122(E)	880 444 M1	Plug	Bouchon	Verschlussdeckel	Tapon	1
123	884 255 M1	Plug	Bouchon	Verschlussdeckel	Tapon	1
129	1885 775 M91	Mirror	Mirroir	Ruckblickspiegel	Espejo	X
130	1885 776 M91	Mirror	Mirroir	Ruckblickspiegel	Espejo	1
131	886 420 M1	Cap	Chappeau	Kappe	Tapa	1
132	1885 778 M1	Clamp	Attache	Schelle	Reten	1
133	1885 780 M1	Arm	Bielle	Arm	Brazo	1
134	1885 779 M1	Clamp	Attache	Schelle	Reten	1
135	353 520 X1	Bolt	Boulon	Bolzen	Perno	1
136	353 916 X1	Nut	Ecrou	Sechskantmutter	Tuerca	1
137	1885 777 M91	Arm	Bielle	Arm	Brazo	1
138	353 501 X1	Bolt	Boulon	Bolzen	Perno	2
139	353 441 X1	Washer	Rondelle	Federring	Arandela	2
140	355 617 X1	Washer	Rondelle	Scheibe	Arandela	2

Notes:-
Noter:-
Bemerkungen:-
Notas:-

(A) Up to Serial No. 509811
Jusqu'au No. 509811
Bis Nr. 509811
Hasta el No. 509811

(B) From serial no. 509812
A partir du No. 509812
Ab Nr. 509812
Desde el No. 509812

(C) For use with tractors with speedometer
Utilise avec tracteurs avec compteur de vitesse
Nur fuer schlepper mit tachometer
Usado con tractores con velocimetro

(D) For use with tractors without speedometer
Utilise avec tracteurs sans compteur de vitesse
Nur fuer schlepers ohne tachometer
Usado con tractores sin velocimetro

CPO,1193/6

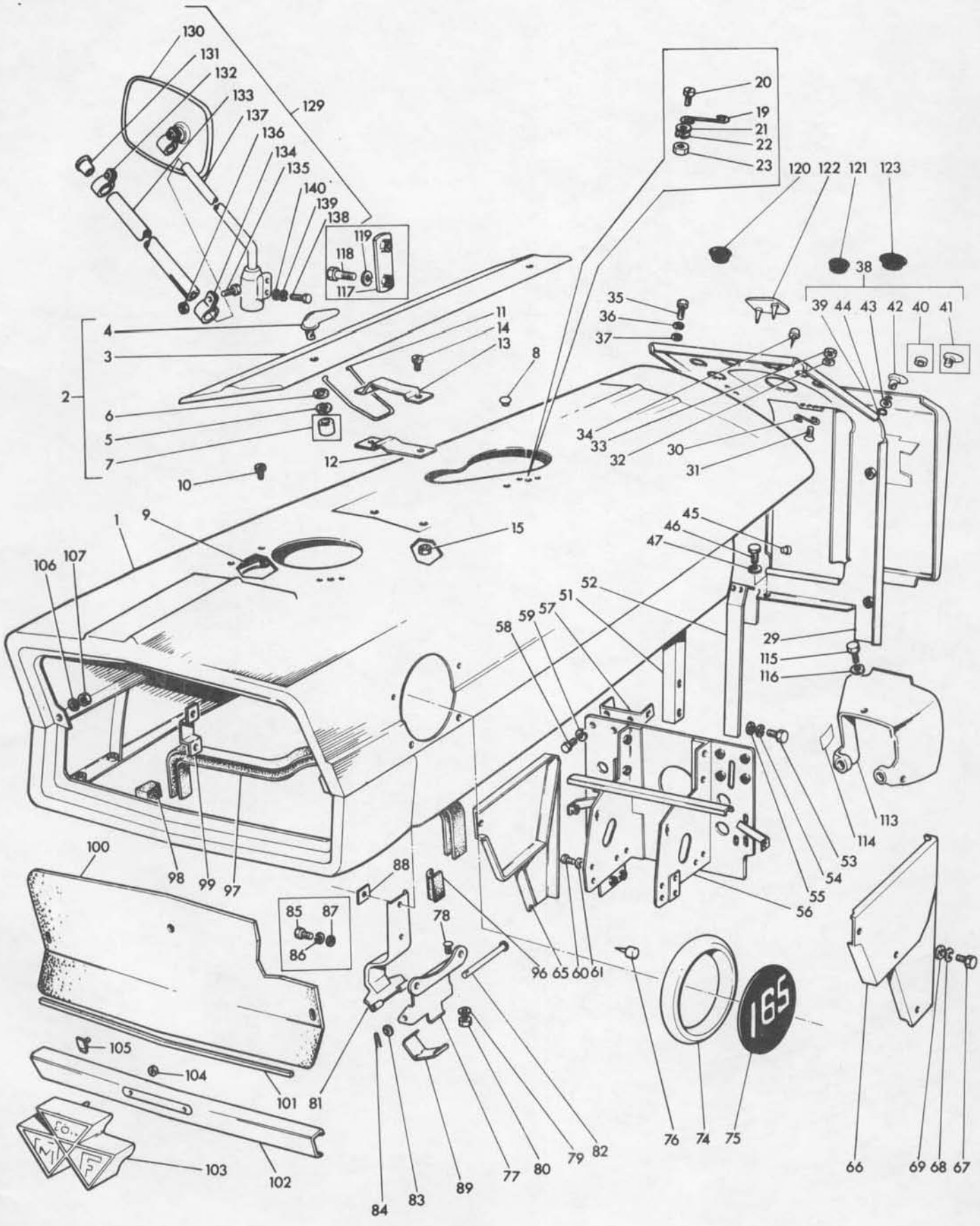
130
131
132
133
137
136
134
135
140
139
138
129
119
118
117
20
19
21
22
23
120
122
121
123
38
39
44
43
42
40
41
35
36
37
4
3
2
6
5
7
10
11
14
13
8
12
34
33
32
30
31
1
9
15
45
46
47
106
107
52
51
59
57
58
29
115
116
113
114
53
54
55
56
100
98
99
97
88
85
87
86
78
96
65
60
61
105
104
101
81
103
102
84
83
89
77
80
79
82
76
74
75
165
66
69
68
67

HOOD
CAPOT
MOTORHAUBE
CAPO

CPO,1193/6

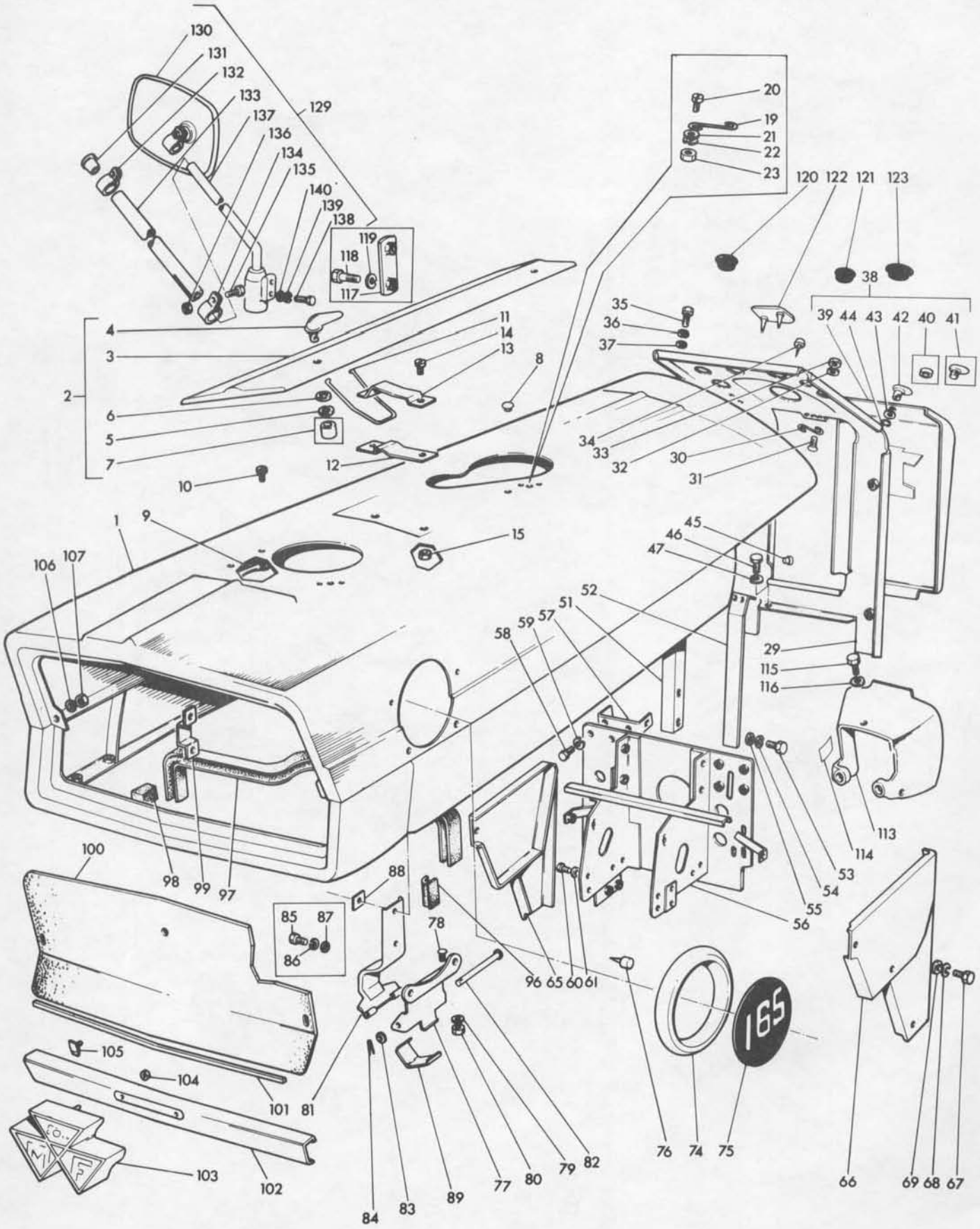

Ref. No.	Part No.	Description	Designation	Benennung	Descripcion	No. Req.

Notes:- (E) Used when lights not fitted
Noter:- Utilise sans phares
Bemerkungen:- Nur fuer ausfurhrung ohne scheinwerfer
Notas:- Requirida sin faros

(F) Up to Serial No. 527997
Jusqu'au No. 527997
Bis Nr. 527997
Hasta el No. 527997

(G) From Serial No. 527998
A partir du No. 527998
Ab Nr. 527998
Desde el No. 527998

(H) Up to serial No. 536547 one each plug 881 286 M1 and 884 255 M1 also required
Jusqu'au No. de serie 536547 1e bouchon 881 286 M1 et 884 255 M1 sont aussi necessaire
Bis serien - Nr. 53647 verschlusschrauben 881 286 M1 und 884 255 M1 ebenfalls erforderlich
Hasta el No. de serie 536547, necesita tambien tapon 881 286 M1 y 884 255 M1

(J) Up to serial no. 536547 one each plug 881 286 M1, 884 255 M1 and 884 258 M1 also required
Jusqu'au No. de serie 536547, le bouchon 881 286 M1, 884 255 M1 et 884 258 M1 sont aussi necessaire
Bis serien - Nr. 536547, verschlusschrauben 881 286 M1, 884 255 M1 und 884 258 M1 ebenfalls erforderlich
Hasta el No. de serie 536547, necesita tambien tapon 881 286 M1, 884 255 M1 y 884 258 M1

(K) For tractor fitted with dry air cleaner
Pour tracteurs avec filtre a air sec
Nur fuer schleppers mit luftfilter
Por tractores con filtro del aire seco

(L) Use with mirror 1883 407 M91
Utilise avec 1e retroviseur 1883 407 M91
Nur fuer ruckblickspiegel 1883 407 M91
Usado con espejo 1883 407 M91

(M) No longer serviced order 883 111 M2 with 2 off 377 045 X1 and 377 078 X1
Pas fournies commander 883 111 M2 avec 2 - 377 045 X1 et 377 078 X1
Nicht lieferteile, bestelle 883 111 M2 mit 2 - 377 045 X1 und 377 078 X1
No suministrado pedir 883 111 M2 con 2 - 377 045 X1 y 377 078 X1

(N) Use only with 194 235 M1 or 883 111 M1
Utilise avec 194 235 M1 ou 883 111 M1 seulement
Nur fuer 194 235 M1 oder 883 111 M1
Usado con 194 235 M1 o 883 111 M1 solamente

(P) Use only with 883 111 M2
Utilise avec 883 111 M2 seulement
Nur fuer 883 111 M2
Usado con 883 111 M2 solamente

(R) For tractors fitted with oil bath air cleaner
Pour tracteurs avec filtre a air a bain d'huile
Nur fuer schleppers mit oelbadluftfilter
Por tractores con filtro del aire tipo bano de aceite

(S) Up to serial no. 550849
Jusqu'au No. 550849
Bis Nr. 550849
Hasta el No. 550849

(T) From serial No. 550849
A partir du No. 550849
Ab Nr. 550849
Desde el No. 550849

(U) Use with 885 365 M91
Utilise avec 885 365 M91
Verwende 885 365 M91
Usado con 885 365 M91

(V) Up to serial no. 551529 use 1810 322 M91 kit
Jusqu'au No. 551529 utilise 1810 322 M91 jeu
Bis Nr. 551529 verwende 1810 322 M91 reparatursatz
Hasta el No. 551529 usado 1810 322 M91 juego

(W) Use with 883 159 M2
Utilise avec 883 159 M2
Verwende mit 883 159 M2
Usado con 883 159 M2

(X) Up to serial No. 551529 use 1810 323 M91 kit
Jusqu'au No. 551529 utilise 1810 323 M91 jeu
Bis Nr. 551529 verwende 1810 323 M91 reparatursatz
Hasta el No. 551529 usado 1810 323 M1 jeugo

(Y) Use only with 883 602 M1
Utiliser avec 883 602 M1 seulement
Nur fuer 883 602 M1
Usada con 883 602 M1 solamente

(Z) Up to serial No. (T.B.A.)
Jusqu'au No.
Bis Nr.
Hasta el No.

HOOD
CAPOT
MOTORHAUBE
CAPO

Ref. No.	Part No.	Description	Designation	Benennung	Descripcion	No. Req.

Notes:- (AA) From Serial No. (T.B.A.)
Noter:- A partir du No.
Bemerkungen:- Ab Nr.
Notas:- Desde el No.

(BB) From serial no. 100001
A partir du No. 100001
Ab Nr. 100001
Desde el No. 100001

CPO.1193/6

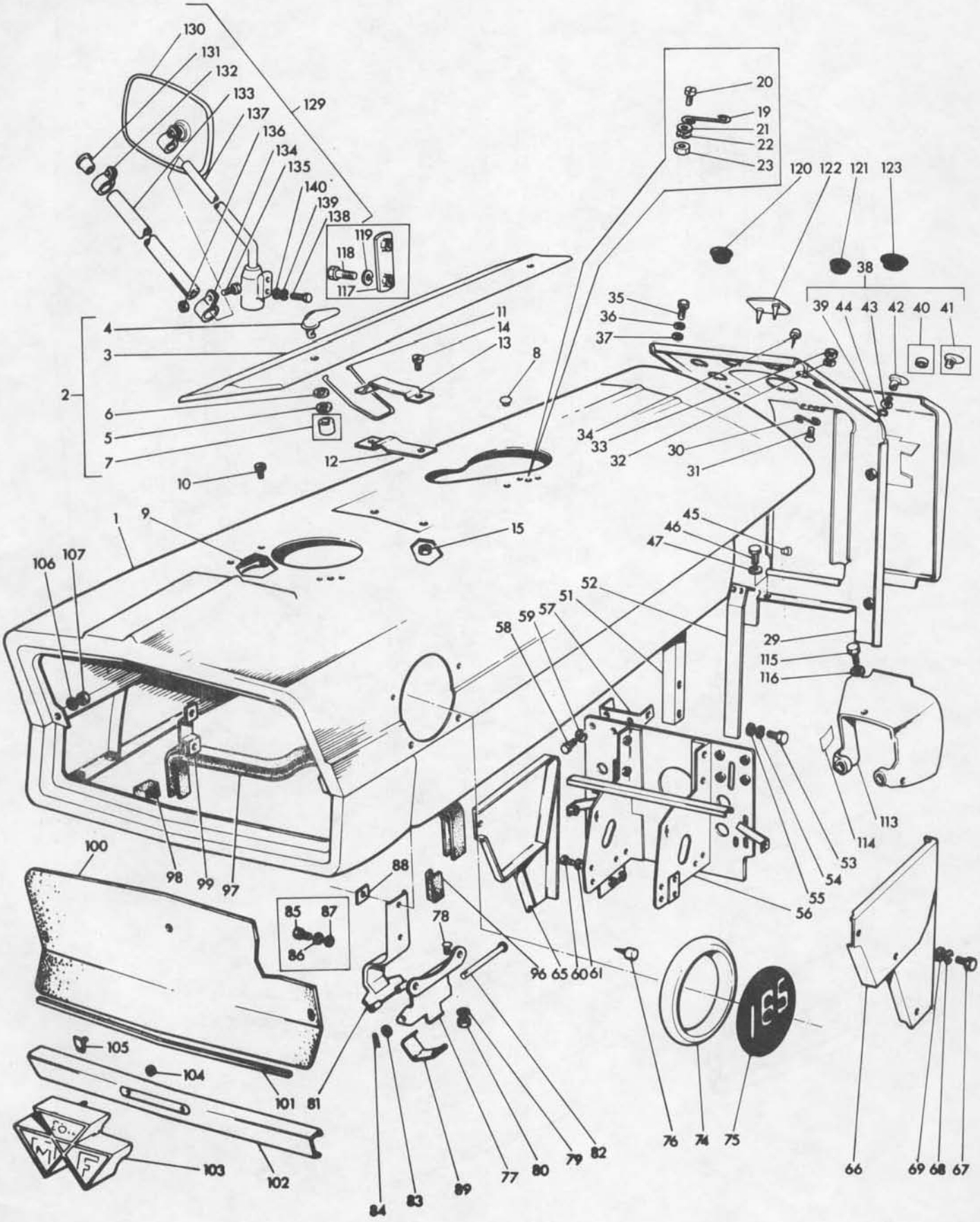
130
131
132
133
137
136
134
135
140
139
138
129
119
118
117
20
19
21
22
23
120
122
121
123
38
39
44
43
42
40
41
35
36
37
4
3
2
6
5
7
10
11
14
13
8
12
34
33
32
30
31
1
9
15
45
46
47
106
107
52
51
57
59
58
29
115
116
113
114
53
54
55
56
100
98
99
97
88
85
87
86
78
96
65
60
61
105
104
101
81
103
102
84
83
89
77
80
79
82
76
74
75
66
69
68
67

SIDE PANELS AND HEADLAMPS
CARROSSERIE ET PHARES
VERKLEIDUNG UND SCHEINWERFER
PANELES Y FAROS

CPO. 1194/5

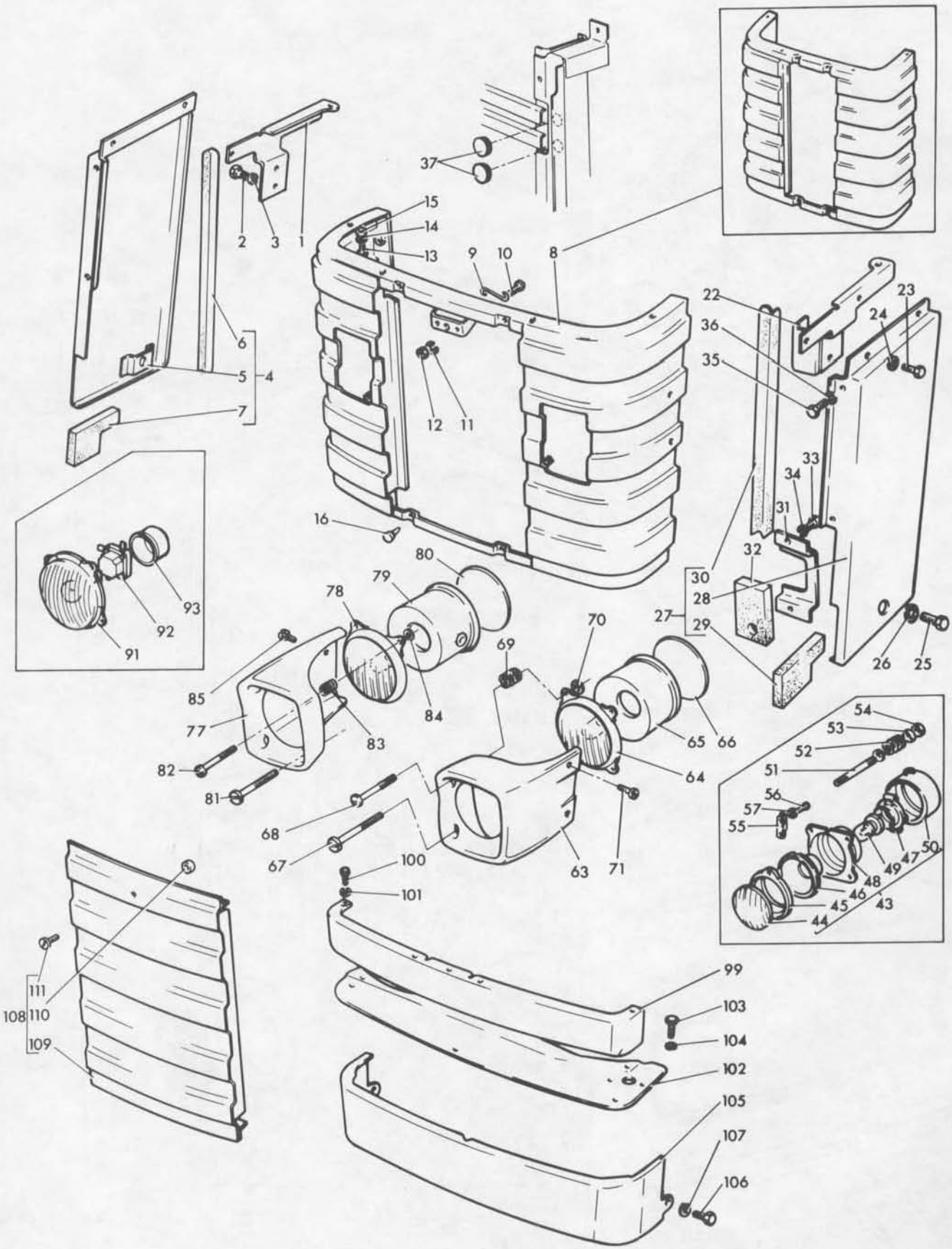

Ref. No.	Part No.	Description	Designation	Benennung	Descripcion	No. Req.
1	897 853 M1	Bracket	Support	Halter	Soporte	1
2	353 501 X1	Bolt	Vis	Sechskantschraube	Tornillo	3
3	353 441 X1	Washer	Rondelle	Federring	Arandela	3
4	880 256 M93	Panel, R.H.	Panneau D.	Seitenteil R.	Panel L.D.	1
5		Order 880 256 M93	Comm. 880 256 M93	Best. 880 256 M93	Pedir 880 256 M93	1
6	880 238 M1	Seal (Order 1883 031 M1)	Joint (Comm 1883 031 M1)	Abdichtung (Best. 1883 031 M1)	Junta (Pedir 1883 031 M1)	1
7	880 241 M1	Seal	Joint	Abdichtung	Junta	1
8(A)(D)	1886 315 M91	Screen	Grille	Grill	Rejilla	1
8(B,D)	898 542 M92	Screen	Grille	Grill	Rejilla	1
8(E)	1860 167 M91	Screen	Grille	Grill	Rejilla	1
9	828 224 M1	Spring	Ressort	Feder	Resorte	1
10	375 373 X1	Screw	Vis	Schraube	Tornillo	2
11	353 445 X1	Washer	Rondelle	Federring	Arandela	2
12	357 515 X1	Nut	Ecrou	Sechskantmutter	Tuerca	2
13	353 502 X1	Bolt	Boulon	Sechskantschraube	Perno	6
13	353 505 X1	Bolt	Boulon	Sechskantschraube	Perno	1
14	353 441 X1	Washer	Rondelle	Federring	Arandela	7
15	353 754 X1	Washer	Rondelle	Scheibe	Arandela	4
16	897 892 M1	Bumper	Tampon	Puffer	Amortiguador	4
22	897 854 M91	Bracket	Support	Halter	Soporte	1
23	353 501 X1	Bolt	Vis	Sechskantschraube	Perno	3
24	353 441 X1	Washer	Rondelle	Federring	Arandela	3
25	353 696 X1	Bolt	Boulon	Sechskantschraube	Perno	2
26	353 432 X1	Washer	Rondelle	Federring	Arandela	2
27	880 257 M93	Panel L.H.	Panneau G.	Seitenteil L.	Panel L.I.V.	1
28		Order 880 257 M93	Comm. 880 257 M93	Best. 880 257 M93	Pedir 880 257 M93	1
29	880 241 M1	Seal	Joint	Abdichtung	Junta	1
30	880 239 M1	Seal (Order 1883 031 M1)	Joint (Comm. 1883 031 M1)	Abdichtung (Best. 1883 031 M1)	Junta (Pedir 1883 031 M1)	1
31	1884 363 M91	Seal	Joint	Abdichtung	Junta	1
32	880 244 M1	Seal	Joint	Abdichtung	Junta	1
33	353 501 X1	Bolt	Boulon	Sechskantschraube	Perno	2
34	353 441 X1	Washer	Rondelle	Federring	Arandela	2
35	353 501 X1	Bolt	Boulon	Sechskantschraube	Perno	8
36	353 441 X1	Washer	Rondelle	Federring	Arandela	8
37	880 668 M1	Plug	Bouchon	Verschlussdeckel	Tapon	2
43(C,D)	54052545	Headlamp	Phare	Scheinwerfer	Faro	2
44(C,D)	54522772	Lens	Glace	Streuglas	Lente	1
45(C,D)	54522771	Gasket	Joint	Dichtung	Junta	1
46(C,D)	54522769	Reflector	Reflecteur	Reflektor	Reflector	1
47(C,D)	54522015	Contact	Contact	Kontakt	Contacto	1
48(C,D)	54522690	Plate	Plaque	Platte	Placa	1
49(C,D)	300	Bulb	Ampoule	Gluhlampe	Bombilla	1
50(C,D)	54522689	Shield	Garant	Schutzblech	Defensa	1
51(D)	898 372 M1	Stud	Goujon	Stiftschraube	Vastago	4
52(D)	898 376 M1	Spring	Ressort	Feder	Resorte	4
53(D)	353 753 X1	Washer	Rondelle	Scheibe	Arandela	8
54(D)	357 515 X1	Nut	Ecrou	Sechskantmutter	Tuerca	4
55(D)	898 373 M1	Clip L.H.	Ressort G.	Schelle	Clip L.I.	1
55(D)	898 374 M1	Clip R.H.	Ressort D.	Schelle R.	Clip L.D.	1
56(D)	355 124 X1	Screw	Vis	Schraube	Tornillo	2
57(D)	353 445 X1	Washer	Rondelle	Federring	Arandela	2
63(D)	898 370 M1	Cowl L.H.	Cache-Phare G.	Gehaeuse L.	Capucha L.I.	1
63(E)	1860 184 M1	Cowl L.H.	Cache-Phare G.	Gehaeuse L.	Capucha L.I.	1
64(E)	1860 178 M1	Headlamp L.H.	Phare G.	Scheinwerfer L.	Faro L.I.	1
65(E)	1860 192 M1	Seal	Joint	Dichtring	Sello	1
66(E)	1860 191 M1	Disc	Disque	Scheibe	Disco	1
67(E)	1860 171 M1	Screw	Vis	Schraube	Tornillo	1
68(E)	1860 172 M1	Screw	Vis	Schraube	Tornillo	3
69(E)	1860 174 M1	Spring	Ressort	Feder	Resorte	3
70(E)	1860 173 M1	Washer	Rondelle	Scheibe	Arandela	3
71(D)	880 225 M1	Screw	Vis	Schraube	Tornillo	2
71(E)	377 201 X1	Screw	Vis	Schraube	Tornillo	2
77(D)	898 371 M1	Cowl R.H.	Cache-Phare D.	Gehaeuse R.	Capucha L.D.	1
77(E)	1860 183 M1	Cowl R.H.	Cache-Phare D.	Gehaeuse R.	Capucha L.D.	1
78(E)	1860 177 M1	Headlamp R.H.	Phare D.	Scheinwerfer R.	Faro L.D.	1
79(E)	1860 192 M1	Seal	Joint	Dichtring	Sello	1
80(E)	1860 191 M1	Disc	Disque	Scheibe	Disco	1
81(E)	1860 171 M1	Screw	Vis	Schraube	Tornillo	1
82(E)	1860 172 M1	Screw	Vis	Schraube	Tornillo	3

SIDE PANELS AND HEADLAMPS
CARROSSERIE ET PHARES
VERKLEIDUNG UND SCHEINWERFER
PANELS Y FAROS

Ref. No.	Part No.	Description	Designation	Benennung	Descripcion	No. Req.
83(E)	1860 174 M1	Spring	Ressort	Feder	Resorte	3
84(E)	1860 173 M1	Washer	Rondelle	Scheibe	Arandela	3
85(D)	880 225 M1	Screw	Vis	Schraube	Tornillo	2
85(E)	377 201 X1	Screw	Vis	Schraube	Tornillo	2
91(E,F)	1860 176 M1	Headlamp L.H.	Phare G.	Scheinwerfer L.	Faro L.I.	1
91(E,F)	1860 175 M1	Headlamp R.H.	Phare D.	Scheinwerfer R.	Faro L.D.	1
92(E,F)	1860 181 M1	Connector	Raccord	Verbindung	Union	2
93(E,F)	1860 182 M1	Seal	Joint	Dichtring	Sello	2
99(G)	897 900 M92	Spacer	Entretoise	Abstandplatte	Espaciador	1
99(H)	884 059 M91	Spacer	Entretoise	Abstandplatte	Espaciador	1
100	353 501 X1	Bolt	Boulon	Sechskantschraube	Perno	3
101	353 441 X1	Washer	Rondelle	Federring	Arandela	3
102(G)	897 898 M91	Plate	Plaque	Platte	Placa	1
102(H)	884 060 M91	Plate	Plaque	Platte	Placa	1
103	353 664 X1	Bolt	Boulon	Sechskantschraube	Perno	3
104	353 441 X1	Washer	Rondelle	Federring	Arandela	3
105	1886 316 M1	Pan	Panneau	Unterteil	Bandeja	1
106	354 441 X1	Bolt	Boulon	Sechskantschraube	Perno	2
107	353 433 X1	Washer	Rondelle	Federring	Arandela	2
108	847 848 M91	Door	Porte	Klappe	Registro	1
109		Order 847 848 M91	Comm. 847 848 M91	Best. 847 848 M91	Pedir 847 848 M91	1
110	828 301 M1	Grommet	Passe-Fil	Tuelle	Ojal	1
111	897 819 M1	Fastener	Verrou	Verriegelung	Sujetador	1

Notes:-
Noter:-
Bemerkungen:-
Notas:-

(A) Without headlamps
Sans phares
Ohne scheinwerfer
Sin faros

(B) With headlamps
Avec phares
Mit scheinwerfer
Con faros

(C) Supplied by J. Lucas Ltd.
Fournies par J. Lucas Ltd.
J. Lucas Ltd. lieferteile
Suministradas por J. Lucas Ltd.

(D) Up to Serial No. 584070
Jusqu'au No. 584070
Bis Nr. 584070
Hasta el No. 584070

(E) From Serial No. 584070
A partir du No. 584070
Ab Nr. 584070
Desde elNo. 584070

(F) Export only
Eportation seulement
Nur fuer export
Solo exportacion

(G) Up to Serial No. (T.B.A.)
Jusqu'au No.
Bis Nr.
Hasta el No.

(H) From Serial No. (T.B.A.)
A partir du No.
Ab Nr.
Desde el No.

CPO. 1194/5

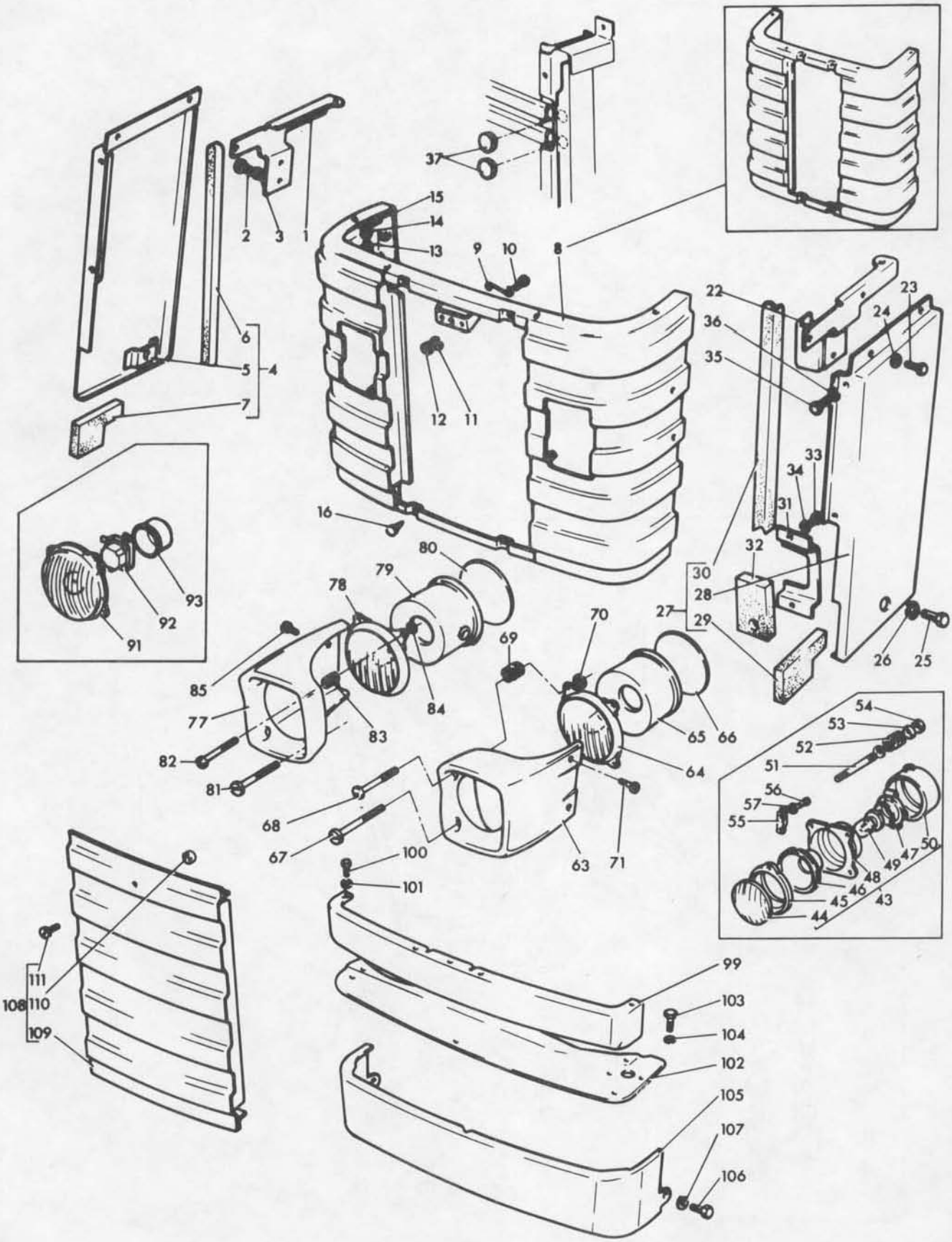
37
15
14
13
9
10
8
2
3
1
6
5
4
7
12
11
16
22
23
24
36
35
33
34
31
32
30
28
27
29
26
25
80
79
78
85
77
82
81
84
83
69
70
65
66
64
63
71
68
67
100
101
91
92
93
54
53
52
51
56
57
55
49
47
50
48
46
45
43
44
111
108
110
109
99
103
104
102
105
107
106

REAR FENDERS
AILES ARRIÈRE
HINTERRADKOTFLUEGEL
GUARDABARROS TRASEROS

CPO. 1245/2

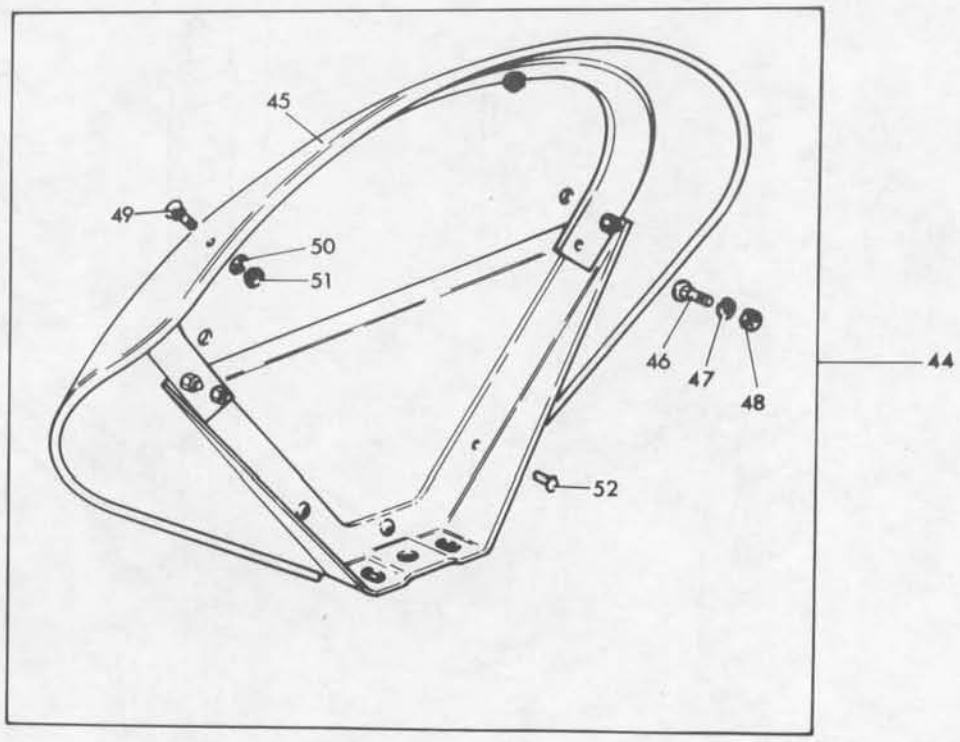

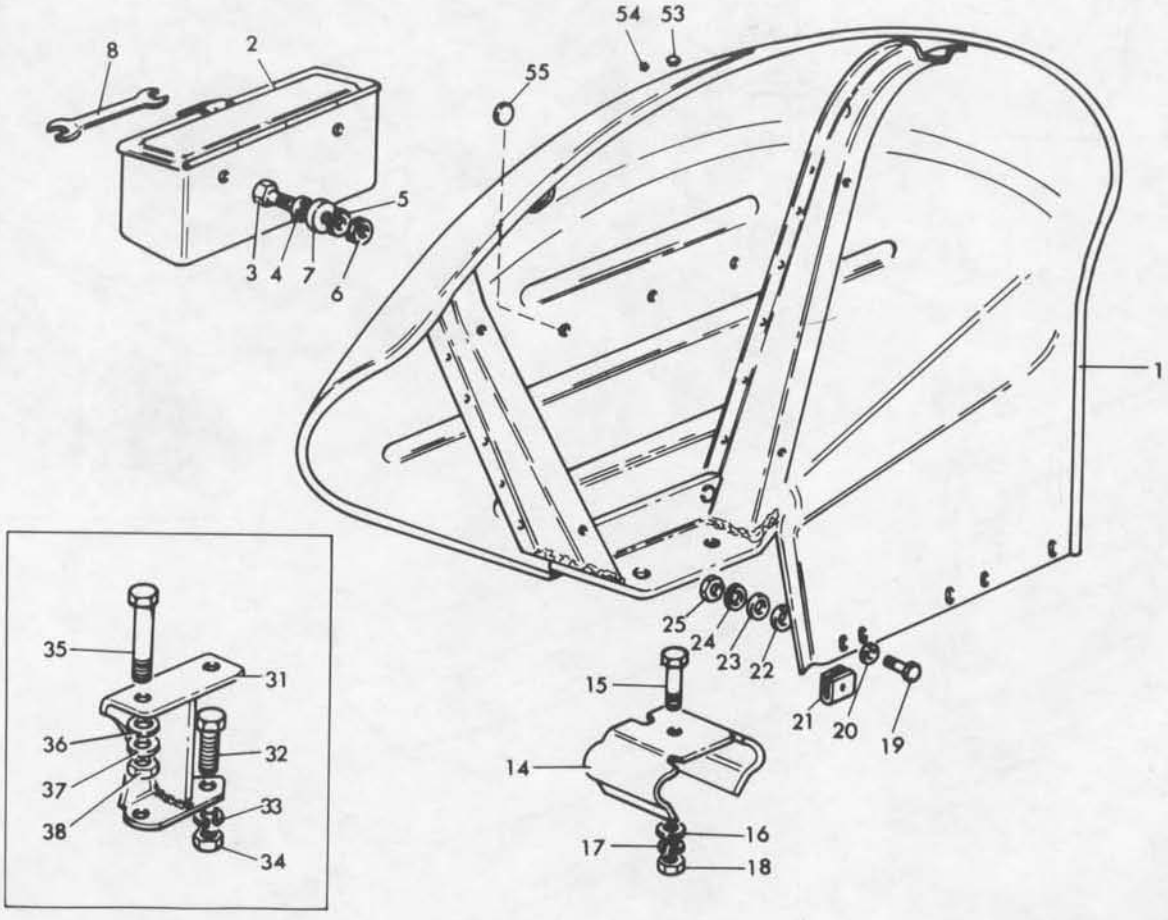

REAR FENDERS
AILES ARRIERE
HINTERKOTFLUEGEL
GUARDABARROS TRASEROS

Ref. No.	Part No.	Description	Designation	Benennung	Descripcion	No. Req.
1(A-F)	1884 287 M92	Fender, L.H.	Aile, G.	Kotfluegel, L.	Guardabarro, L.I.	1
1(A-F)	1884 286 M92	Fender, R.H.	Aile, D.	Kotfluegel, R.	Guardabarro, L.D.	1
1(G-J)	883 393 M91	Fender, L.H.	Aile, G.	Kotfluegel, L.	Guardabarro, L.I.	1
1(B-G)	883 392 M91	Fender, R.H.	Aile, D.	Kotfluegel, R.	Guardabarro, L.D.	1
1(B)	898 737 M91	Fender, L.H.	Aile, G.	Kotfluegel, L.	Guardabarro, L.I.	1
1(B)	898 736 M91	Fender, R.H.	Aile, D.	Kotfluegel, R.	Guardabarro, L.D.	1
1(G-H)	1883 356 M92	Fender, L.H.	Aile, G.	Kotfluegel, L.	Guardabarro, L.I.	1
1(G-H-K)	882 520 M91	Fender, R.H.	Aile, D.	Kotfluegel, R.	Guardabarro, L.D.	1
2(A-B)	1883 394 M92	Toolbox	Boite a Outils	Werkzeugkasten	Caja	1
3(A-B-E)	353 537 X1	Bolt	Boulon	Sechskantschraube	Perno	2
3(A-B)	353 539 X1	Bolt	Boulon	Sechskantschraube	Perno	2
4(A-B-E)	353 771 X1	Washer	Rondelle	Scheibe	Arandela	4
5(A-B-E)	353 434 X1	Washer	Rondelle	Federring	Arandela	2
6(A-B-E)	353 431 X1	Nut	Ecrou	Sechskantmutter	Tuerca	2
7(A-B)	882 690 M1	Spacer	Entretoise	Abstandscheibe	Espaciador	2
8	880 667 M1	Spanner	Cle	Schluessel	Llave	1
14(A)	1884 735 M1	Riser	Entretoise	Unterlage	Espaciador	2
14(H)	892 704 M1	Riser	Entretoise	Unterlage	Espaciador	2
15(A)	354 431 X1	Bolt	Boulon	Sechskantschraube	Perno	4
15(H)	377 235 X1	Bolt	Boulon	Sechskantschraube	Perno	4
16(A)	353 774 X1	Washer	Rondelle	Scheibe	Arandela	4
17	353 433 X1	Washer	Rondelle	Federring	Arandela	4
18	353 427 X1	Nut	Ecrou	Sechskantmutter	Tuerca	4
19	881 411 M2	Bolt	Boulon	Bolzen	Perno	6
20	353 755 X1	Washer	Rondelle	Scheibe	Arandela	6
21	881 409 M1	Strip	Bande	Strip	Tira	2
22	881 410 M1	Washer	Rondelle	Scheibe	Arandela	6
23	353 754 X1	Washer	Rondelle	Scheibe	Arandela	6
24	353 441 X1	Washer	Rondelle	Federring	Arandela	6
25	353 918 X1	Nut	Ecrou	Sechskantmutter	Tuerca	6
31(B)	182 457 M91	Riser	Entretoise	Unterlage	Espaciador	2
32(B)	353 659 X1	Bolt	Boulon	Sechskantschraube	Perno	4
33(B)	353 433 X1	Washer	Rondelle	Federring	Arandela	4
34(B)	353 427 X1	Nut	Ecrou	Sechskantmutter	Tuerca	4
35(B)	353 611 X1	Bolt	Boulon	Sechskantschraube	Perno	4
36(B)	353 774 X1	Washer	Rondelle	Scheibe	Arandela	4
37(B)	353 433 X1	Washer	Rondelle	Federring	Arandela	4
38(B)	353 427 X1	Nut	Ecrou	Sechskantmutter	Tuerca	4
44(C-D)	1883 356 M92	Fender	Aile	Kotfluegel	Guardabarro	2
45(C-D)		Order 1883 356 M92	Comm. 1883 356 M92	Best. 1883 356 M92	Pedir 1883 356 M92	1
46(C-D)	353 809 X1	Bolt	Boulon	Schraube	Perno	4
47(C-D)	353 434 X1	Washer	Rondelle	Federring	Arandela	4
48(C-D)	353 431 X1	Nut	Ecrou	Sechskantmutter	Tuerca	4
49(C-D)	353 807 X1	Bolt	Boulon	Schraube	Perno	2
50(C-D)	353 434 X1	Washer	Rondelle	Federring	Arandela	2
51(C-D)	353 431 X1	Nut	Ecrou	Sechskantmutter	Tuerca	2
52(C-D)	19 921 X	Rivet	Rivet	Niet	Remache	4
53(A-F)	880 668 M1	Plug	Bouchon	Verschlussdeckel	Tapon	2
54(A-F)	828 874 M1	Plug	Bouchon	Verschlussdeckel	Tapon	4
55	883 528 M1	Plug	Bouchon	Verschlussdeckel	Tapon	4

Notes:-
Noter:-
Bemerkungen:-
Notas:-

(A) Standard clearance - U.K. only - Safety Fenders
Degagement normal - G.B. seulement - Ailes de Securite
Standard - Nur fuer Gross Britannien - Sicherheitskotfluegel
Tractor standard - Solo Inglaterra - Guardabarros con Protecion

(B) High clearance - U.K. only - Safety fenders
Grande degagement - G.B. seulement - Ailes de Securite
Hoch rad - Nur fuer Gross Britannien - Sicherheitskotfluegel
Tractor 'Arco Alto' - Solo Inglaterra - Guardabarros con Protecion

(C) Standard clearance - U.K. excepted
Degagement normal - Sauf G.B.
Standard - Nicht fuer Gross Britannien
Tractor standard - excepto Inglaterra

(D) High clearance - U.K. excepted
Grande degagement - Sauf G.B.
Hoch rad - Nicht fuer Gross Britannien
Tractor 'Arco Alto ' - Excepto Inglaterra

(E) Used when L.H. or R.H. Plough Lamp fitted

REAR FENDERS
AILES ARRIERE
HINTERKOTFLUEGEL
GUARDABARROS TRASEROS

Ref. No.	Part No.	Description	Designation	Benennung	Descripcion	No. Req.

Notes:-
Noter:-
Bemerkungen:-
Notas:-

(F) Without lighting
Sans eclairage
Ohne beleuchtung
Sin equipo de faros

(G) With lighting
Avec eclairage
Mit beleuchtung
Con equipo de faros

(H) Export only
Seulement exportation
Nur fuer export
Solo exportacion

(J) High Clearance - Australia & New Zealand only - Safety fenders
Grand Degagement - Australie et Nouvelle Zeland seulement - Ailes de Securite
Erhoehte Bodenfreiheit nur fuer Australien und Neuseeland sicherheitskotfluegel fuer schlepper 165
Arco alto, Australia y Nueva Zelanda solamente guardabarros 'safety'

(K) No longer serviced use 1883 356 M92
Pas fournies utilise 1883 356 M92
Nicht liefertiele bestelle 1883 356 M92
No suministrada pedir 1883 356 M92

CPO. 1245/2

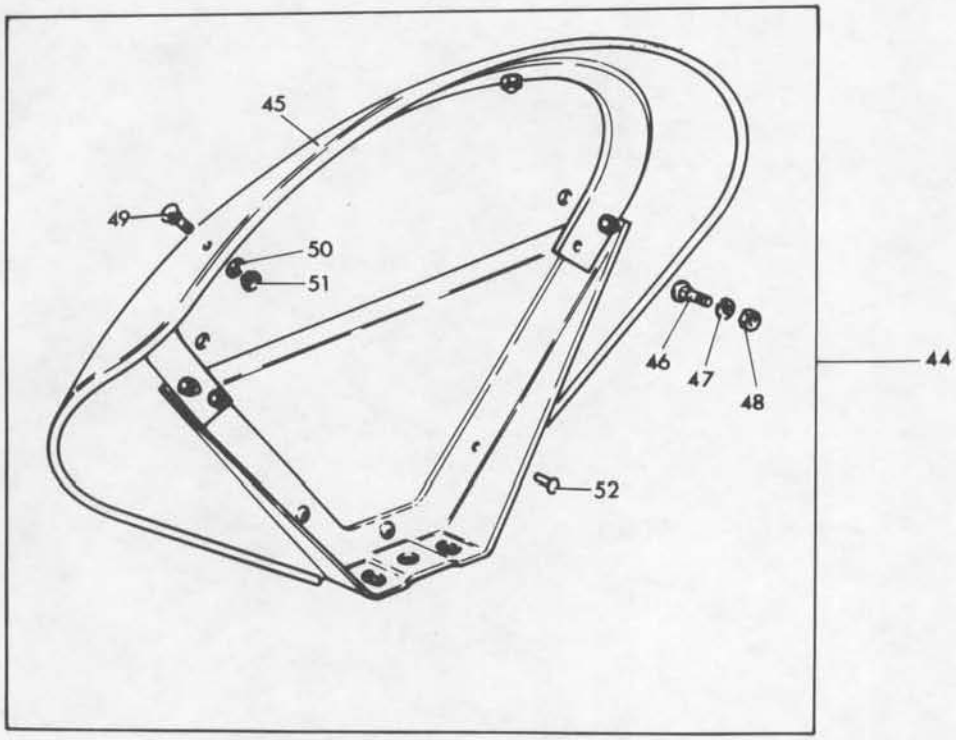
45
49
50
51
46
47
48
44
52

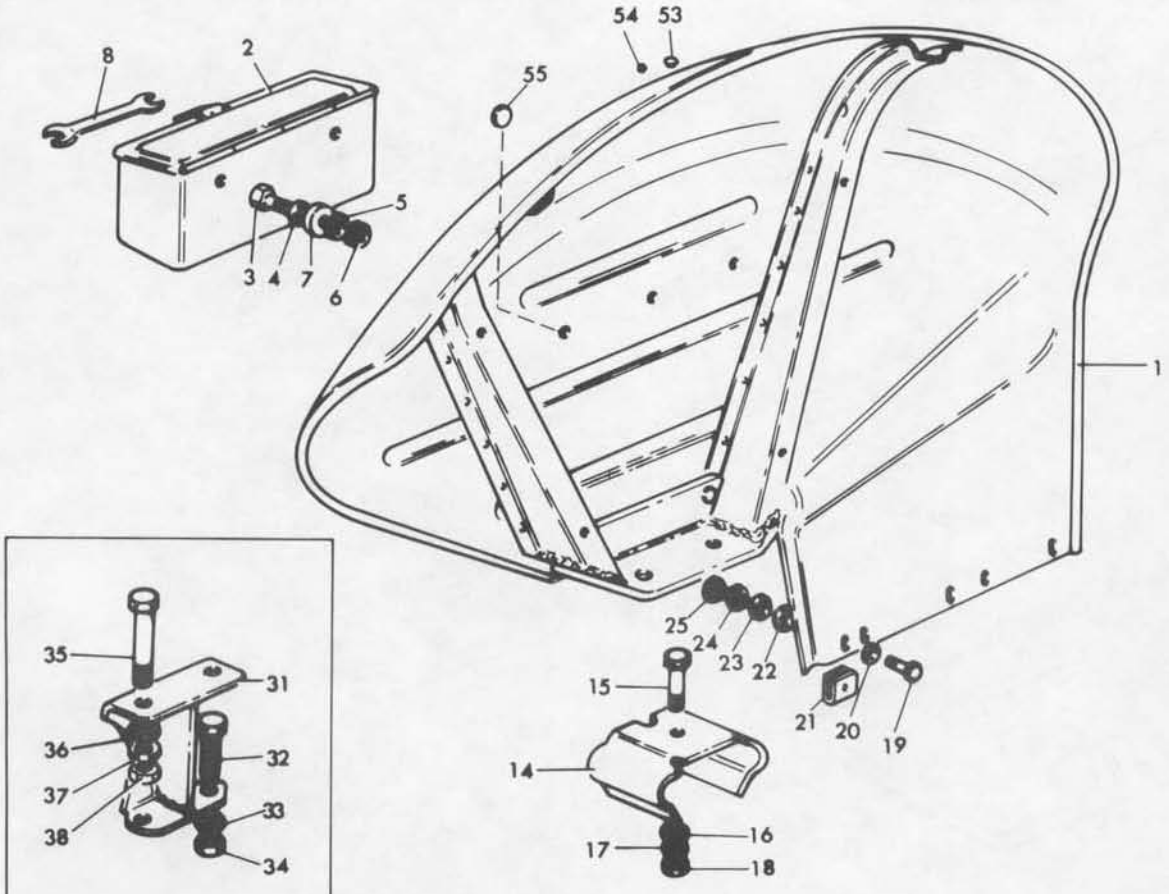
54
53
8
2
55
5
3
4
7
6
1
25
24
23
22
15
21
20
19
14
16
17
18

35
31
36
32
37
33
38
34

REAR FENDERS - FLAT TOP - UP TO SERIAL NO. 542678 WITH LIGHTS - UP TO SERIAL NO. 542681 WITHOUT LIGHTS
AILES ARRIERES - DESSUS PLAT - JUSQU'AU NO. 542678 AVEC ECLAIRAGE - JUSQU'AU NO. 542681 SANS ECLAIRAGE
SICHERHEITSKOTFLUEGEL - BIS NR. 542678 MIT BELEUCHTUNG - BIS NR. 542681 OHNE BELEUCHTUNG
GUARDABARROS TRASEROS - TIPO PLANO - HASTA EL NO. 542678 CON FAROS - HASTA EL NO. 542681 SIN FAROS

CPO.1246/2

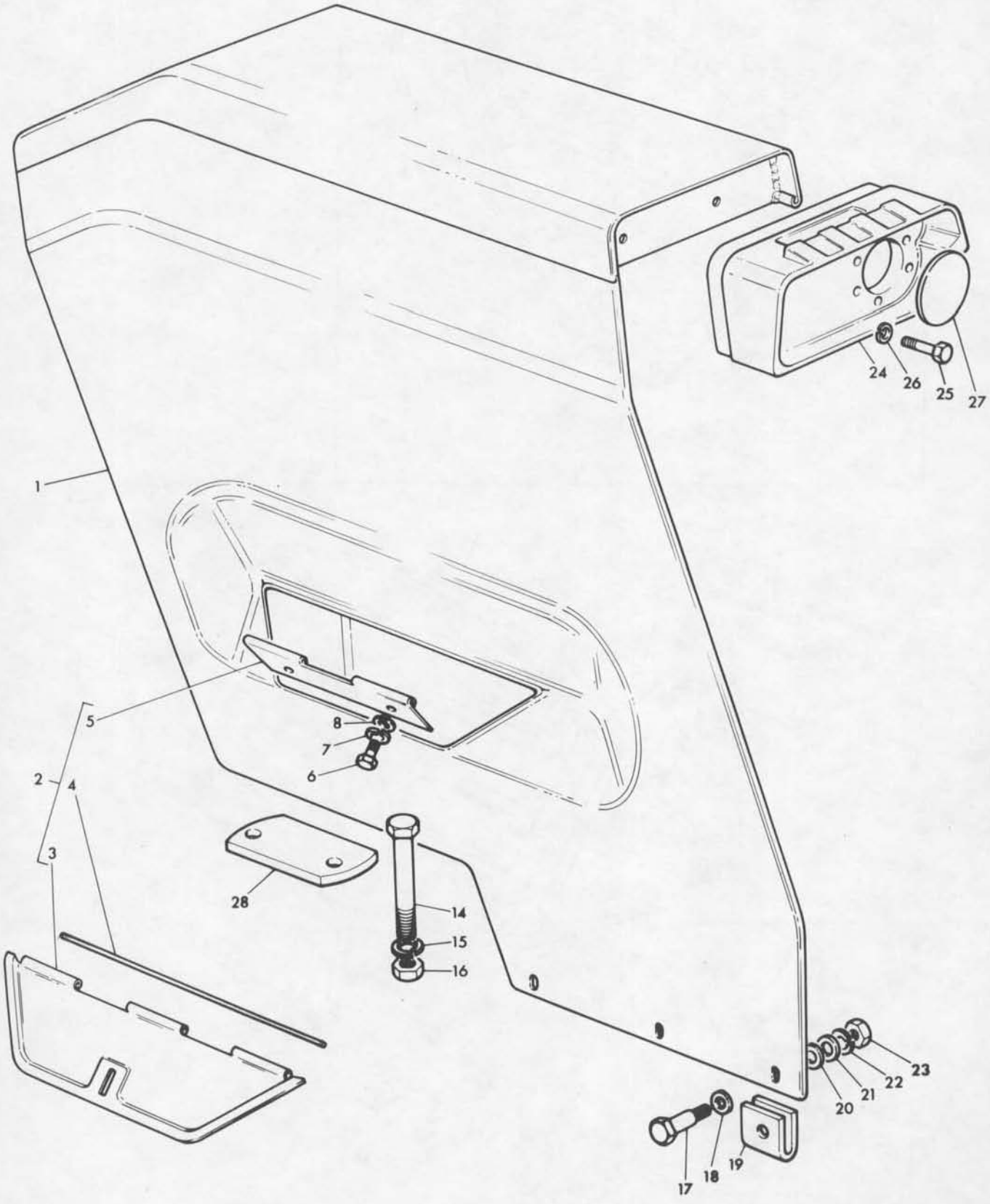

REAR FENDERS - FLAT TOP - UP TO SERIAL NO. 542678 WITH LIGHTS - UP TO SERIAL NO. 542681 WITHOUT LIGHTS
AILES ARRIERES - DESSUS PLAT - JUSQU'AU NO. 542678 AVEC ECLAIRAGE - JUSQU'AU 542681 SANS ECLAIRAGE
SICHERHEITSKOTFLUEGEL - BIS NR. 542678 MIT BELEUCHTUNG - BIS NR. 542681 OHNE BELEUCHTUNG
GUARDABARROS TRASEROS - TIPO PLANO - HASTA EL NO. 542678 CON FAROS - HASTA EL NO. 542681 SIN FAROS

Ref. No.	Part No.	Description	Designation	Benennung	Descripcion	No. Req.
1(A,D,F)	1884 084 M92	Fender, L.H.	Aile, G.	Kotfluegel, L.	Guardabarro, L.I.	1
1(A,D,F)	1884 085 M92	Fender, R.H.	Aile, D.	Kotfluegel, R.	Guardabarro, L.D.	1
1(A,E,H,G)	1884 472 M92	Fender, R.H.	Aile, D.	Kotfluegel, R.	Guardabarro, L.D.	1
1(A,E,H,K)	1884 473 M92	Fender, L.H.	Aile, G.	Kotfluegel, L.	Guardabarro, L.I.	1
1(B,J,K)	898 433 M92	Fender, L.H.	Aile, G.	Kotfluegel, L.	Guardabarro, L.I.	1
1(B)	898 434 M92	Fender, R.H.	Aile, D.	Kotfluegel, R.	Guardabarro, L.D.	1
2	1883 405 M91	Lid	Couvercle	Deckel	Tapa	2
3		Order 1883 405 M91	Comm. 1883 405 M91	Best. 1883 405 M91	Pedir 1883 405 M91.	1
4	898 460 M1	Pin	Goupille	Stift	Pasador	1
5	898 459 M1	Hinge	Charniere	Scharnier	Bisagra	1
6	353 501 X1	Bolt	Boulon	Sechskantschraube	Perno	4
7	353 441 X1	Washer	Rondelle	Federring	Arandela	4
8	353 754 X1	Washer	Rondelle	Scheibe	Arandela	4
14	353 659 X1	Bolt	Boulon	Sechskantschraube	Perno	4
15	353 433 X1	Washer	Rondelle	Federring	Arandela	4
16	353 427 X1	Nut	Ecrou	Sechskantmutter	Tuerca	4
17	881 411 M2	Bolt	Boulon	Bolzen	Perno	6
18	353 755 X1	Washer	Rondelle	Scheibe	Arandela	6
19	881 409 M1	Strip	Bande	Strip	Tira	6
20	881 410 M1	Washer	Rondelle	Scheibe	Arandela	6
21	353 754 X1	Washer	Rondelle	Scheibe	Arandela	6
22	353 441 X1	Washer	Rondelle	Federring	Arandela	6
23	353 918 X1	Nut	Ecrou	Sechskantmutter	Tuerca	6
24(C)	1884 086 M1	Housing, L.H.	Boitier, G.	Gehaeuse, L.	Caja, L.I.	1
24(C)	1884 087 M1	Housing, R.H.	Boitier, D.	Gehaeuse, R.	Caja, L.D.	1
25	353 723 X1	Bolt	Boulon	Sechskantschraube	Perno	4
26	353 439 X1	Washer	Rondelle	Federring	Arandela	4
27(D)	1884 061 M91	Plate	Plaque	Platte	Placa	2
28	1884 482 M1	Plate	Plaque	Platte	Placa	2

Notes:-
Noter:-
Bemerkungen:-
Notas:-

(A) Standard clearance only
Degagement normal seulement
Standard
Solo tractor 'Standard'

(B) High clearance only
Grande degagement seulement
Hoch rad
Solo tractor 'Arco alto'

(C) Use only when tractor cab not fitted
Utilise quand la cabine n'est pas montee
Ohne baldachin schlepper
Usada cuando no tiene cabina de tractor

(D) For use only when lighting equipment is not fitted
Utilise quand eclairage n'est pas montee
Ohne beleuchtung
Usada cuando no tiene equipo de faros

(E) U.K. only
G.B. seulement
Nur fuer Gross Britannien
Solo Inglaterra

(F) No longer serviced, order 1810 296 M91 L.H. or 1810 297 M91 R.H.
Pas fournies, commander 1810 296 M91 G ou 1810 297 M91 D
Nicht lieferteile, bestelle 1810 296 M91 L oder 1810 297 M91 R
No suministrada, pedir 1810 296 M91 L.I. o 1810 297 M91 L.D.

(G) Use with kit 1884 879 M91
Utilise avec 1884 879 M91
Verwende mit 1884 879 M91
Usada con 1884 879 M91

(H) No longer serviced, order 1885 024 M91 R.H. or 1885 023 M91 L.H.
Pas fournies, commander 1885 024 M91 D ou 1885 023 M91 G
Nicht lieferteile, bestelle 1885 024 M91 R oder 1885 023 M91 L
No suministrada, pedir 1885 024 M91 L.D. o 1885 023 M91 L.I.

(J) No longer serviced, order 885 895 M91
Pas fournies, commander 885 895 M91
Nicht lieferteile, bestelle 885 895 M91
No suministrada, pedir 885 895 M91

(K) Use with kit 1884 878 M91
Utilise avec 1884 878 M91
Verwende mit 1884 878 M91
Usada con 1884 878 M91

REAR FENDERS - FLAT TOP - FROM SERIAL NO. 542678 WITH LIGHTS - FROM SERIAL NO. 542681 W/OUT LIGHTS
AILES ARRIERES - DESSUS PLAT - A PARTIR DU NO. 542678 AVEC ECLAIRAGE - A PARTIR DU NO. 542681 SANS ECLAIRAGE
SICHERHEITSKOTFLUEGEL - AB NR. 542678 MIT BELEUCHTUNG - AB NR. 542681 OHNE BELEUCHTUNG
GUARDABARROS TRASEROS - TIPO PLANO - DESDE EL NO. 542678 CON FAROS - DESDE EL NO. 542681 SIN FAROS

Ref. No.	Part No.	Description	Designation	Benennung	Descripcion	No. Req.
1(A)	885 895 M91	Fender L.H.	Aile, G.	Kotfluegel, L.	Guardabarro, L.I.	1
1(A,F)	885 896 M92	Fender R.H.	Aile, D.	Kotfluegel, R.	Guardabarro, L.D.	1
1(B,C)	1885 023 M92	Kit, L.H.	Jeu, G.	Reparatursatz, L.	Juego, L.I.	X
1(B,C)	1885 024 M92	Kit, R.H.	Jeu, D.	Reparatursatz, R.	Juego, L.D.	X
2		Order Assembly	Comm. Ensemble	Best. Kompletteil	Pedir Conjunto	1
3(D)	828 874 M1	Plug	Bague	Tuelle	Ojal	2
3(E)	828 874 M1	Plug	Bague	Tuelle	Ojal	4
4(D)	880 668 M1	Plug	Bague	Tuelle	Ojal	1
4(E)	880 668 M1	Plug	Bague	Tuelle	Ojal	2
5	899 551 M1	Catch	Crochet	Haken	Gancho	1
6	884 555 M1	Spring	Ressort	Feder	Resorte	1
7	886 354 M1	Pin	Axe	Bolzen	Pasador	1
8	827 901 M1	Nut	Ecrou	Mutter	Tuerca	1
9	1883 405 M91	Lid	Couvercle	Deckel	Tapa	2
10		Order 1883 405 M91	Comm. 1883 405 M91	Best. 1883 405 M91	Pedir 1883 405 M91	1
11	898 460 M1	Pin	Goupille	Stift	Pasador	1
12	898 459 M1	Hinge	Charniere	Scharnier	Bisagra	1
13	1860 525 M1	Plug	Bague	Tuelle	Ojal	2
18	353 659 X1	Bolt	Boulon	Sechskantschraube	Perno	4
19	353 433 X1	Washer	Rondelle	Federring	Arandela	4
20	353 427 X1	Nut	Ecrou	Sechskantmutter	Tuerca	4
21	881 411 M2	Bolt	Boulon	Bolzen	Perno	6
22	353 755 X1	Washer	Rondelle	Scheibe	Arandela	6
23	881 409 M1	Strip	Bande	Strip	Tira	6
24	881 410 M1	Washer	Rondelle	Scheibe	Arandela	6
25	353 754 X1	Washer	Rondelle	Scheibe	Arandela	6
26	353 441 X1	Washer	Rondelle	Federring	Arandela	6
27	353 918 X1	Nut	Ecrou	Sechskantmutter	Tuerca	6
28	1860 517 M1	Plug	Bague	Tuelle	Ojal	4
29	1860 552 M1	Grommet	Passe-Fil	Tuelle	Ojal	2

Notes:-
Noter:-
Bemerkungen:-
Notas:-

(A) High clearance only
Grande degagement seulement
Hoch rad
Solo tractor 'Arco Alto'

(B) Standard clearance only
Degagement normal seulement
Standard
Solo tractor 'standard'

(C) For use when lighting equipment not fitted
Utilise quand eclairage n'est pas montee
Ohne beleuchtung
Usada cuando no tiene equipo de favos

(D) Included in 1885 023 M91 only
Inclus dans 1885 023 M91 seulement
Nur fuer 1885 023 M91
Incluye en 1885 023 M91 solamente

(E) Included in 1885 024 M91 only
Inclus dans 1885 024 M91 seulement
Nur fuer 1885 024 M91
Incluye en 1885 024 M91 solamente

(F) When lights fitted use 885 896 M92 with 1860 519 M1 and 1860 345 M1
Avec eclairage utilise 885 896 M92 avec 1860 519 M1 et 1860 345 M1
Mit beleuchtung verwende 885 896 M92 mit 1860 519 M1 und 1860 345 M1
Con equipo de faros usado 885 896 M92 con 1860 519 M1 y 1860 345 M1

CPO.4783/1

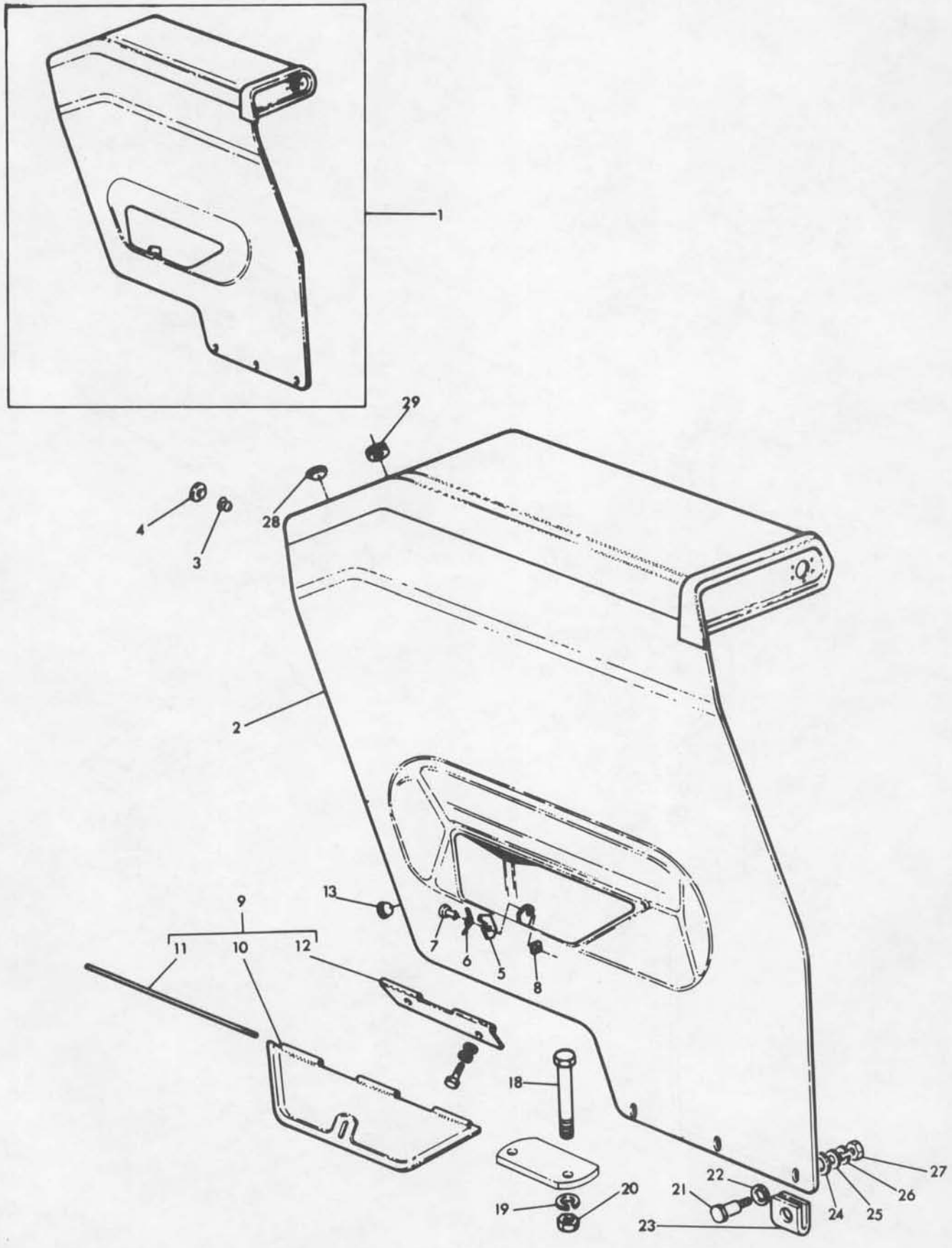

FOOTSTEPS
MARCHEPIEDS
TRITTBRETTER
ESTRIBOS

CPO. 1244/3

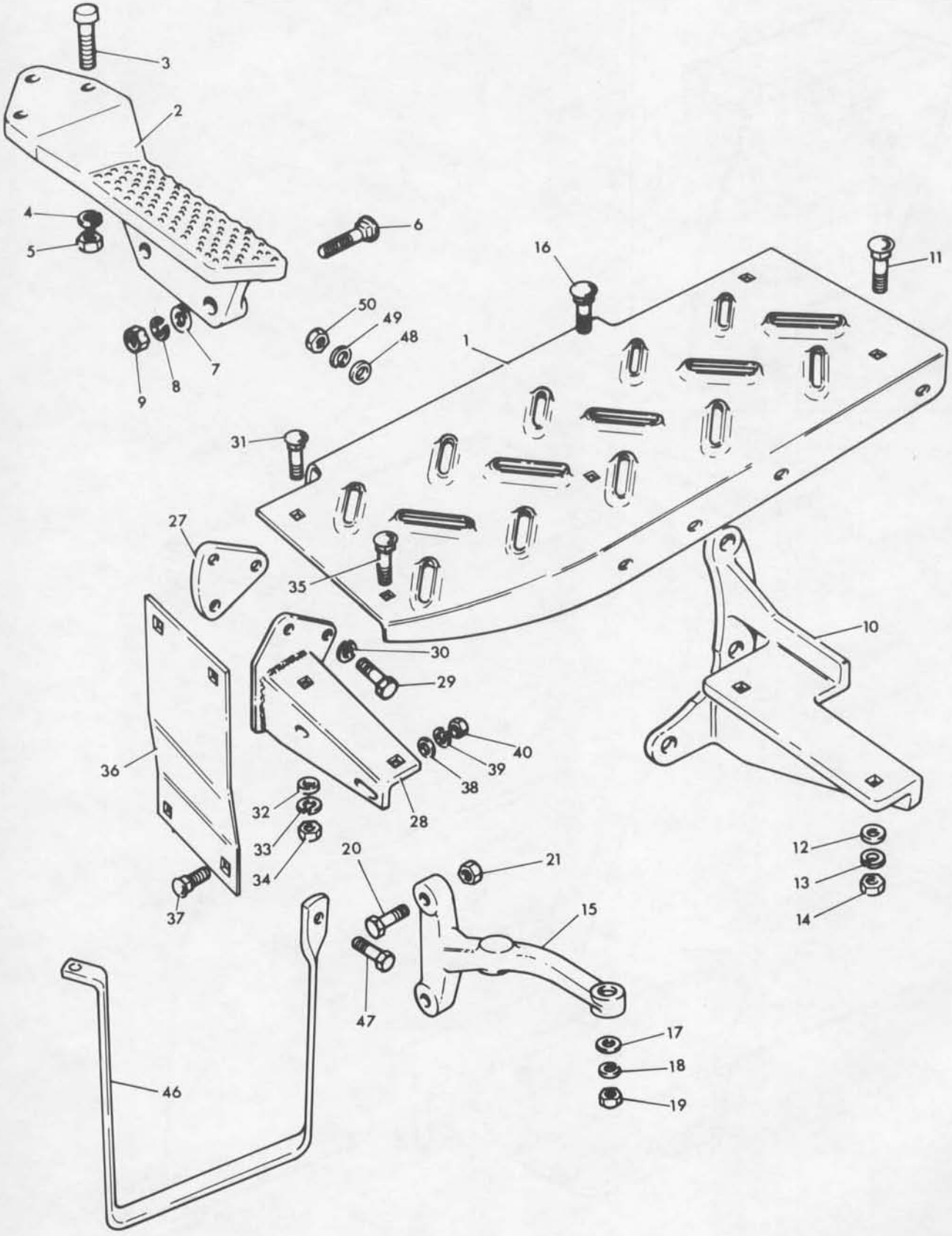

Ref. No.	Part No.	Description	Designation	Benennung	Descripcion	No. Req.
1	897 743 M2	Step, L.H.	Marchepied, G.	Trittbrett, L.	Estribo, L.I.	1
1	897 742 M2	Step, R.H.	Marchepied, D.	Trittbrett, R.	Estribo, L.D.	1
2	897 756 M2	Footrest, R.H.	Marchepied, D.	Trittbrett, R.	Estribo, L.D.	1
2	897 757 M2	Footrest, L.H.	Marchepied, G.	Trittbrett, L.	Estribo, L.I.	1
3	353 540 X1	Bolt	Boulon	Sechskantschraube	Perno	6
4	353 434 X1	Washer	Rondelle	Federring	Arandela	6
5	353 431 X1	Nut	Ecrou	Sechskantmutter	Tuerca	6
6	354 244 X1	Bolt	Boulon	Schraube	Perno	4
7	353 754 X1	Washer	Rondelle	Scheibe	Arandela	4
8	353 441 X1	Washer	Rondelle	Federring	Arandela	4
9	353 919 X1	Nut	Ecrou	Sechskantmutter	Tuerca	4
10	880 973 M3	Bracket, L.H.	Support, G.	Halter, L.	Soporte, L.I.	1
10	880 974 M2	Bracket, R.H.	Support, D.	Halter, R.	Soporte, L.D.	1
11	353 809 X1	Bolt	Boulon	Schraube	Perno	2
12	353 756 X1	Washer	Rondelle	Scheibe	Arandela	4
13	353 434 X1	Washer	Rondelle	Federring	Arandela	4
14	353 431 X1	Nut	Ecrou	Sechskantmutter	Tuerca	4
15	1884 881 M1	Support	Support	Halter	Soporte	2
16	353 811 X1	Bolt	Boulon	Schraube	Perno	2
17	353 756 X1	Washer	Rondelle	Scheibe	Arandela	2
18	353 434 X1	Washer	Rondelle	Federring	Arandela	2
19	353 431 X1	Nut	Ecrou	Sechskantmutter	Tuerca	2
20	353 572 X1	Bolt	Boulon	Schraube	Perno	4
21	353 426 X1	Nut	Ecrou	Sechskantmutter	Tuerca	4
27	180 870 M1	Plate	Plaque	Platte	Placa	1
28	897 754 M91	Bracket, L.H.	Support, G.	Halter, L.	Soporte, L.I.	1
28	897 753 M91	Bracket, R.H.	Support, D.	Halter, R.	Soporte, L.D.	1
29	353 700 X1	Bolt	Boulon	Schraube	Perno	4
30	353 432 X1	Washer	Rondelle	Federring	Arandela	4
31	353 810 X1	Bolt	Boulon	Schraube	Perno	4
32	353 756 X1	Washer	Rondelle	Scheibe	Arandela	4
33	353 434 X1	Washer	Rondelle	Federring	Arandela	4
34	353 431 X1	Nut	Ecrou	Sechskantmutter	Tuerca	4
35	353 811 X1	Bolt	Boulon	Schraube	Perno	2
36	897 746 M1	Plate, L.H.	Plaque, G.	Platte, L.	Placa, L.I.	1
36	897 745 M1	Plate, R.H.	Plaque, D.	Platte, R.	Placa, L.D.	1
37	353 785 X1	Bolt	Boulon	Schraube	Perno	4
38	353 754 X1	Washer	Rondelle	Scheibe	Arandela	4
39	353 441 X1	Washer	Rondelle	Federring	Arandela	4
40	353 919 X1	Nut	Ecrou	Sechskantmutter	Tuerca	4
46	886 086 M1	Step, L.H.	Marchepied, G.	Trittbrett, L.	Estribo, L.I.	1
46	897 749 M1	Step, R.H.	Marchepied, D.	Trittbrett, R.	Estribo, L.D.	1
47	882 856 M1	Bolt	Boulon	Schraube	Perno	1
48	353 755 X1	Washer	Rondelle	Scheibe	Arandela	2
49	353 446 X1	Washer	Rondelle	Federring	Arandela	1
50	353 916 X1	Nut	Ecrou	Sechskantmutter	Tuerca	1

FRONT AND REAR WHEELS
ROUES AVANT ET ARRIERE
VORDER UND HINTERRAEDER
RUEDAS DELANTERAS Y TRASERAS

Ref. No.	Part No.	Description	Designation	Benennung	Descripcion	No. Req.
1(F)	1883 334 M91	Wheel, 4.50" x 19".....	Roue, 4.50" x 19".....	Rad, 4.50" x 19".....	Rueda, 4.50" x 19"...	2
1(G)	1883 335 M91	Wheel, 4.50" x 16".....	Roue, 4.50" x 16".....	Rad, 4.50" x 16".....	Rueda, 4.50" x 16"...	2
1(H)	1883 333 M92	Wheel, 5.50" x 16".....	Roue, 5.50" x 16".....	Rad, 5.50" x 16".....	Rueda, 5.50" x 16"...	2
2(A)(J)	1882 999 M92	Rim, 10" x 32" and 11" x 32".....	Jante, 10" x 32" et 11* x 32".....	Felge, 10" x 32" und 11" x 32".....	Llanta, 10" x 32" y 11" x 32".....	2
2(B)(K)	1882 997 M91	Rim, 11" x 38".....	Jante, 11" x 38".....	Felge, 11" x 38".....	Llanta, 11" x 38"....	2
3	1882 998 M1	Disc, 10" x 32" and 110' x 32".....	Disque, 10" x 32" et 11" x 32".....	Radscheibe, 10" x 32". 11" x 32".....	Disco, 10" x 32" y 11" x 32".....	2
4	1882 996 M1	Disc, 10" x 32" and 11" x 32".....	Disque, 10" x 32" et 11" x 32".....	Radscheibe, 10" x 32" 11" x 32".....	Disco, 10" x 32" y 11" x 32".....	2
5	828 217 M1	Bolt.....	Boulon.....	Sechskantschraube.....	Perno.....	16
6	377 055 X1	Washer.....	Rondelle.....	Federring.....	Arandela.....	16
7	353 427 X1	Nut.....	Ecrou.....	Sechskantmutter.....	Tuerca.....	16
8	827 854 M1	Bolt.....	Boulon.....	Sechskantschraube.....	Perno.....	16
9	180 004 M1	Nut.....	Ecrou.....	Sechskantmutter.....	Tuerca.....	16
10	881 162 M2	Nut.....	Ecrou.....	Sechskantmutter.....	Tuerca.....	16
16(C)(L)	1884 942 M91	Rim, 13" x 28".....	Jante, 13" x 28".....	Felge, 13" x 28".....	Llanta, 13" x 28"....	2
16(D)(M)	1885 535 M91	Rim, 11" x 36".....	Jante, 11" x 36".....	Felge, 11" x 36".....	Llanta, 11" x 36"....	2
16(E)(N)	1884 726 M92	Rim, 14" x 30".....	Jante, 14" x 30".....	Felge, 14" x 30".....	Llanta, 14" x 30"....	2
17(C)(E)	1883 123 M1	Disc.....	Disque.....	Radscheibe.....	Disco.....	2
17(D)	1882 996 M1	Disc.....	Disque.....	Radscheibe.....	Disco.....	2
18(C,D,E)	1883 124 M1	Disc.....	Disque.....	Radscheibe.....	Disco.....	2
19(C,D,E)	827 854 M1	Bolt.....	Boulon.....	Sechskantschraube.....	Perno.....	8
20(C,D,E)	180 004 M1	Nut.....	Ecrou.....	Sechskantmutter.....	Tuerca.....	16
21(C,D,E)	828 217 M1	Bolt.....	Boulon.....	Sechskantschraube.....	Perno.....	16
22(C,D,E)	353 774 X1	Washer.....	Rondelle.....	Federring.....	Arandela.....	16
23(C,D,E)	353 427 X1	Nut.....	Ecrou.....	Sechskantmutter.....	Tuerca.....	16
24	881 162 M2	Nut.....	Ecrou.....	Sechskantmutter.....	Tuerca.....	16
25(L)(N)	1885 046 M1	Disc, Single.....	Disque.....	Radscheibe.....	Disco.....	2
25(J,K,M)	885 847 M1	Disc, Single.....	Disque.....	Radscheibe.....	Disco.....	2
26	1810 460 M91	Kit Torque.....	Jeu.....	Reparatursatz.....	Juego.....	1

Notes:-
Noter:-
Bemerkungen:-
Notas:-

(A) Standard clearance only
Degagement normal seulement
Standard
Solo tractor 'standard'

(B) High clearance only
Grand degagement seulement
Hoch rad
Solo tractor 'arco alto'

(C) For 13" x 28" and 16.9" x 28" wheels
Pour 13" x 28" et 16.9" x 28" roues
Fuer 13" x 28" und 16.9" x 28" raeder
Para 13" x 28" x 16.9" x 28" ruedas

(D) For 11" x 36" wheels
Pour 11" x 36" roues
Fuer 11" x 36" raeder
Para 11" x 36" ruedas

(E) For 14" x 30" wheels
Pour 11" x 40" roues
Fuer 11" x 40" raeder
Para 11" x 40" ruedas

(F) Use with tyres 6.00" x 19"
Utilise avec pneus 6.00" x 19"
Traktor mit reifen 6.00" x 19"
Emplear con neumaticos 6.00" x 19"

(G) Use with tyres 6.00" x 16"
Utilise avec pneus 6.00" x 16"
Traktor mit reifen 6.00" x 16"
Emplear con neumaticos 6.00" x 16"

(H) Use with tyres 7.50" x 16"
Utilise avec pneus 7.50" x 16"
Traktor mit reifen 7.50" x 16"
Emplear con neumaticos 7.50" x 16"

(J) Use with tyres 11.00" x 32"
Utilise avec pneus 11.00" x 32"
Traktor mit reifen 11.00" x 32"
Emplear con neumaticos 11.00" x 32"

(K) Use with tyres 12.00" x 38"
Utilise avec pneus 12.00" x 38"
Traktor mit reifen 12.00" x 38"
Emplear con neumaticos 12.00" x 38"

CPO. 1220/4

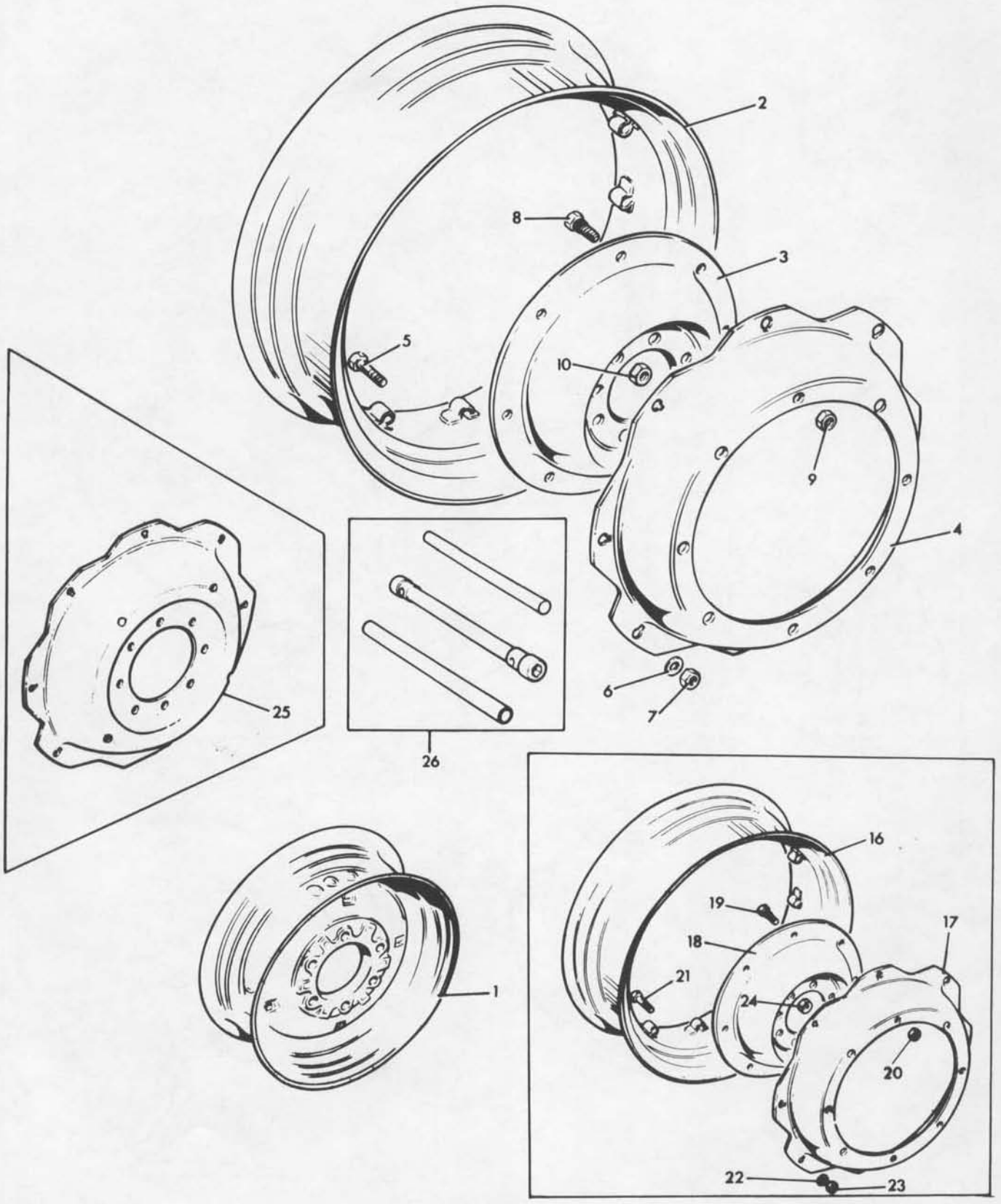

CPO. 1220/4

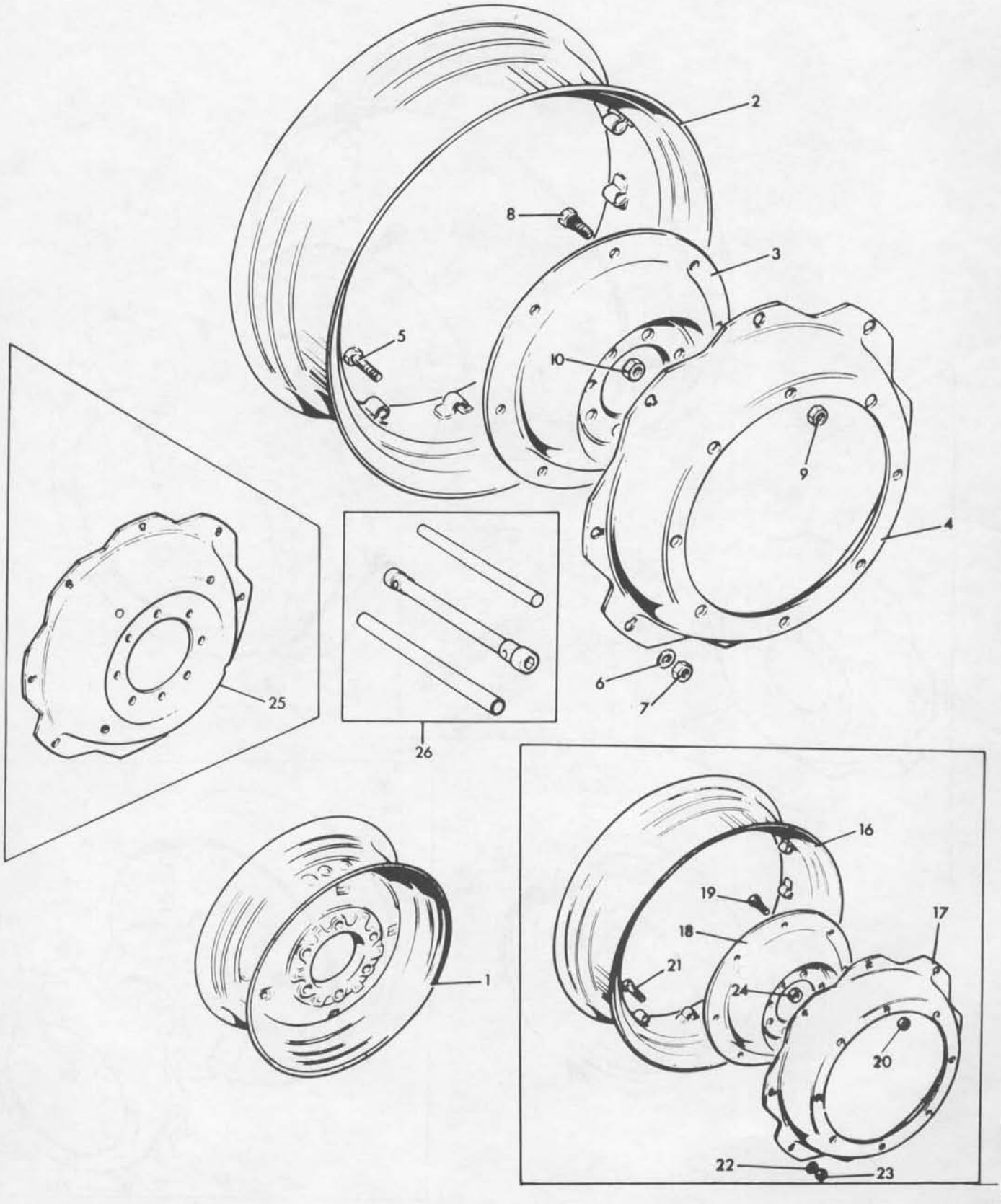

FRONT AND REAR WHEELS
ROUES AVANT ET ARRIERE
VORDER UND HINTERRAEDER
RUEDAS DELANTERAS Y TRASERAS

Ref. No.	Part No.	Description	Designation	Benennung	Descripcion	No. Req.

Notes:-
Noter:-
Bemerkungen:-
Notas:-

(L) Use with tyres 13.00" x 28"
Utilise avec pneus 13.00" x 28"
Traktor mit reifin 13.00" x 28"
Emplear con neumaticos 13.00" x 28"

(M) Use with tyres 11.00" x 36"
Utilise avec pneus 11.00" x 36"
Traktor mit reifin 11.00" x 36"
Emplear con neumaticos 11.00" x 36"

(N) Use with tyres 14.00" x 30"
Utilise avec pneus 14.00" x 30"
Traktor mit reifin 14.00" x 30"
Emplear con neumaticos 14.00" x 30"

FRONT AXLE - NORMAL DUTY
ESSIEU AVANT - NORMAL
VORDERACHSE - NORMALAUSFUEHRUNG
SUSPENSION DELANTERA - SERVICIO NORMAL

Ref. No.	Part No.	Description	Designation	Benennung	Descripcion	No. Req.
1(J)	897 920 M91	Beam	Essieu	Vorderachse	Eje	1
2		Order 897 920 M91	Comm. 897 920 M91	Best. 897 920 M91	Pedir 897 920 M91	1
3	897 712 M2	Bush	Bague	Buchse	Buje	2
4	MP 1056	Greaser	Graisseur	Schmiernippel	Engrasador	1
5(J)	897 092 M91	Arm R.H.	Bras D.	Arm R.	Brazo L.D.	1
6		Order 897 092 M91	Comm. 897 092 M91	Best. 897 092 M91	Pedir 897 092 M91	1
7	183 086 M1	Bushing	Bague	Buchse	Buje	2
8	897 921 M1	Arm	Bras	Arm	Brazo	1
9	350 355 X1	Key	Clavette	Scheibenfeder	Chaveta	1
10	353 625 X1	Bolt	Boulon	Sechskantschraube	Perno	1
11	353 433 X1	Washer	Rondelle	Federring	Arandela	1
12	353 427 X1	Nut	Ecrou	Sechskantmutter	Tuerca	1
13	183 021 M2	Seal	Joint	Dichtring	Sello	1
14	200 191 M1	Greaser	Graisseur	Schmiernippel	Engrasador	1
15(J)	196 167 M1	Bearing	Roulement	Drucklager	Cojinete	1
16(J)	897 230 M94	Spindle and Shaft, R.H	Fusee, D.	Achsschenkel, R.	Manqueta, L.D.	1
17		Order 897 230 M94	Comm. 897 230 M94	Best. 897 230 M94	Pedir 897 230 M94	1
18	894 734 M1	Shield	Cache-Poussiere	Schutzblech	Guardapolvo	1
19	897 232 M1	Shield	Cache-Poussiere	Schutzblech	Guardapolvo	1
25(J)	897 093 M91	Arm, L.H.	Bras, G.	Arm, L.	Brazo, L.I.	1
26		Order 897 093 M91	Comm. 897 093 M91	Best. 897 093 M91	Pedir 897 093 M91	1
27	183 086 M1	Bushing	Bague	Buchse	Buje	2
28	897 922 M1	Arm, L.H.	Bras, G.	Arm, L.	Brazo, L.I.	1
29	350 355 X1	Key	Clavette	Scheibenfeder	Chaveta	1
30	353 625 X1	Bolt	Boulon	Sechskantschraube	Perno	1
31	353 433 X1	Washer	Rondelle	Federring	Arandela	1
32	353 427 X1	Nut	Ecrou	Sechskantmutter	Tuerca	1
33	183 021 M2	Seal	Joint	Dichtring	Sello	1
34	200 191 M1	Greaser	Graisseur	Schmiernippel	Engrasador	1
35(J)	196 167 M1	Bearing	Roulement	Drucklager	Cojinete	1
36(J)	897 231 M94	Spindle and Shaft,L.H.	Fusee, G.	Achsschenkel, L.	Manqueta, L.I.	1
37		Order 897 231 M94	Comm. 897 231 M94	Best. 897 231 M94	Pedir 897 231 M94	1
38	894 734 M1	Shield	Cache-Poussiere	Schutzblech	Guardapolvo	1
39	897 232 M1	Shield	Cache-Poussiere	Schutzblech	Guardapolvo	1
45	897 242 M1	Seal	Fache-Poussiere	Staubring	Guardapolvo	2
46	791 265 M91	Bearing	Roulement	Kegelrollenlager	Cojinete	2
47	886 337 M91	Hub	Moyeu	Radnabe	Cubo	2
48(E)	887 135 M1	Bolt	Boulon	Sechskantschraube	Perno	12
49(D)	181 328 M1	Bolt	Boulon	Sechskantschraube	Perno	12
50(D)	195 490 M1	Nut	Ecrou	Sechskantmutter	Tuerca	12
51	1851 799 M91	Bearing	Roulement	Kegelrollenlager	Cojinete	2
52	180 010 M1	Washer	Rondelle	Scheibe	Arandela	2
53	353 928 X1	Nut	Ecrou	Sechskantmutter	Tuerca	2
54	354 068 X1	Pin	Goupille	Splint	Pasador	2
55	646 059 M1	Gasket	Joint	Dichtung	Junta	2
56	1884 289 M1	Cap	Chapeau	Kappe	Tapa	2
57	200 191 M1	Greaser	Graisseur	Schmiernippel	Engrasador	2
63	182 501 M1	Bolt	Boulon	Sechskantschraube	Perno	4
64	353 435 X1	Nut	Ecrou	Sechskantmutter	Tuerca	4
65(A)	1860 235 M91	Kit	Jeu	Reparatursatz	Jeugo	X
66		Order 1860 235 M91	Comm. 1860 235 M91	Best. 1860 235 M91	Pedir 1860 235 M91	1
67	897 235 M1	Bush	Bague	Buchse	Buje	2
68(F,H)	882 826 M1	Screw	Vis	Schraube	Tornillo	1
68(G)	1862 267 M1	Screw	Vis	Schraube	Tornillo	1
69(F,H)	375 109 X1	Nut	Ecrou	Sechskantmutter	Tuerca	1
69(G)	375 111 X1	Nut	Ecrou	Sechskantmutter	Tuerca	1
70(A)	354 294 X1	Bolt	Boulon	Sechskantschraube	Perno	1
71(A)	353 937 X1	Bolt	Boulon	Sechskantschraube	Perno	2
72(A)	353 433 X1	Washer	Rondelle	Federring	Arandela	3
73(A)	897 426 M1	Stud	Goujon	Stiftschraube	Vastago	1
74(A)	353 433 X1	Washer	Rondelle	Federring	Arandela	1
75(A)	353 427 X1	Nut	Ecrou	Sechskantmutter	Tuerca	1
76(A)	892 030 M1	Bolt	Boulon	Sechskantschraube	Perno	1
77(A)	354 294 X1	Bolt	Boulon	Sechskantschraube	Perno	1
78(A)	353 433 X1	Washer	Rondelle	Federring	Arandela	2
81(B,C)	847 418 M91	Support	Support	Halter	Soporte	1
82		Order 847 418 M91	Comm. 847 418 M91	Best. 847 418 M91	Pedir 847 418 M91	1
83	897 235 M1	Bush	Bague	Buchse	Buje	2
84	29 958 X	Greaser	Graisseur	Schmiernippel	Engrasador	1
85(B)	353 937 X1	Bolt	Boulon	Sechskantschraube	Perno	2
86(B)	354 689 X1	Bolt	Boulon	Sechskantschraube	Perno	1
87(B)	353 433 X1	Washer	Rondelle	Federring	Arandela	1

CPO. 1221/3

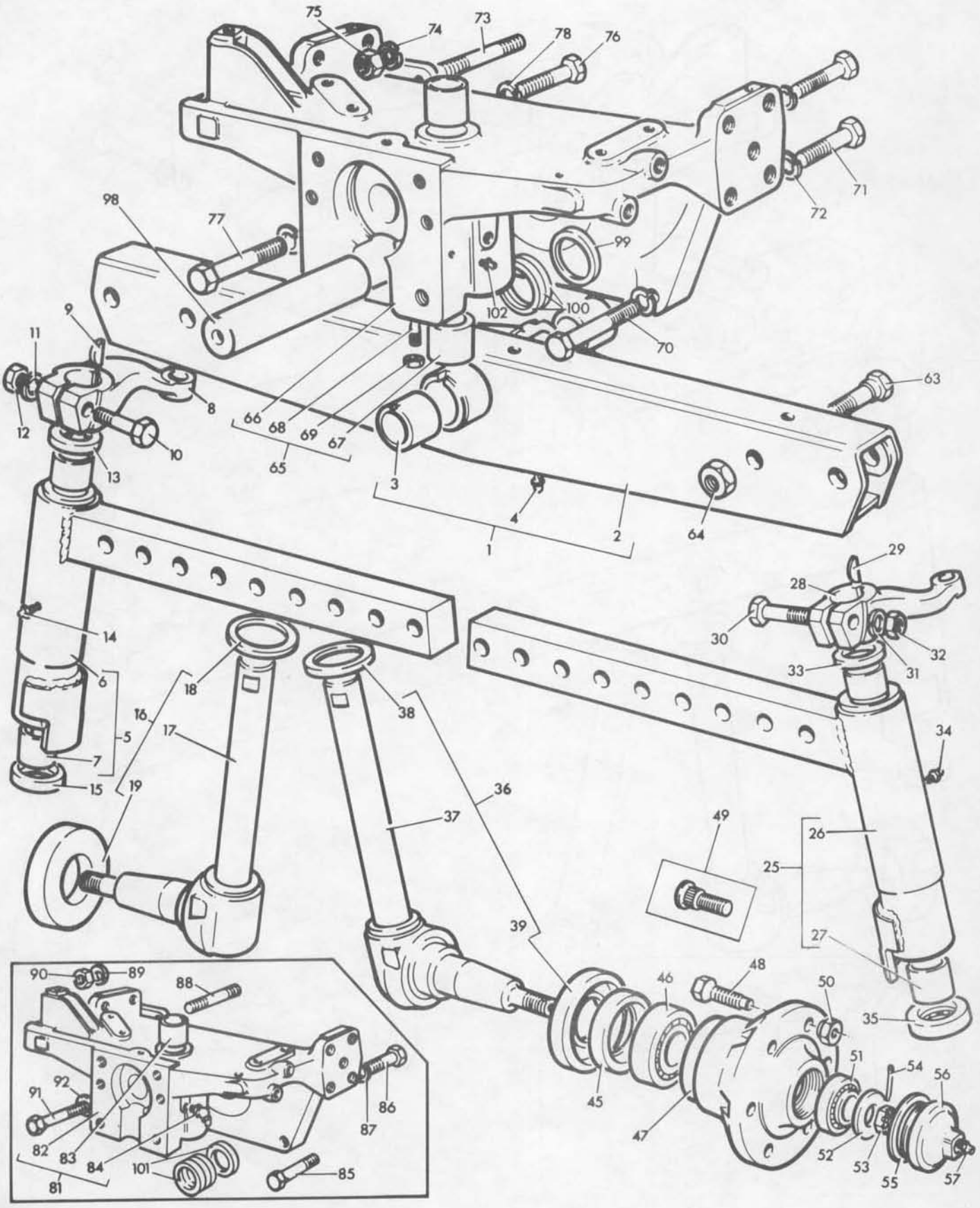
75
74
73
78
76
71
72
98
77
99
102
100
70
9
11
8
63
12
10
66
68
69
67
65
13
3
4
2
1
64
29
28
30
32
33
31
14
18
38
6
16
17
5
7
15
19
34
36
37
49
26
25
39
27
90
89
88
46
48
50
35
51
54
56
92
91
86
87
45
47
52
53
55
57
82
83
84
101
85
81

FRONT AXLE - NORMAL DUTY
ESSIEU AVANT - NORMAL
VORDERACHSE - NORMAL AUSFUEHRUNG
SUSPENCION DELANTERA - SERVICIO NORMAL

CPO. 1221/3

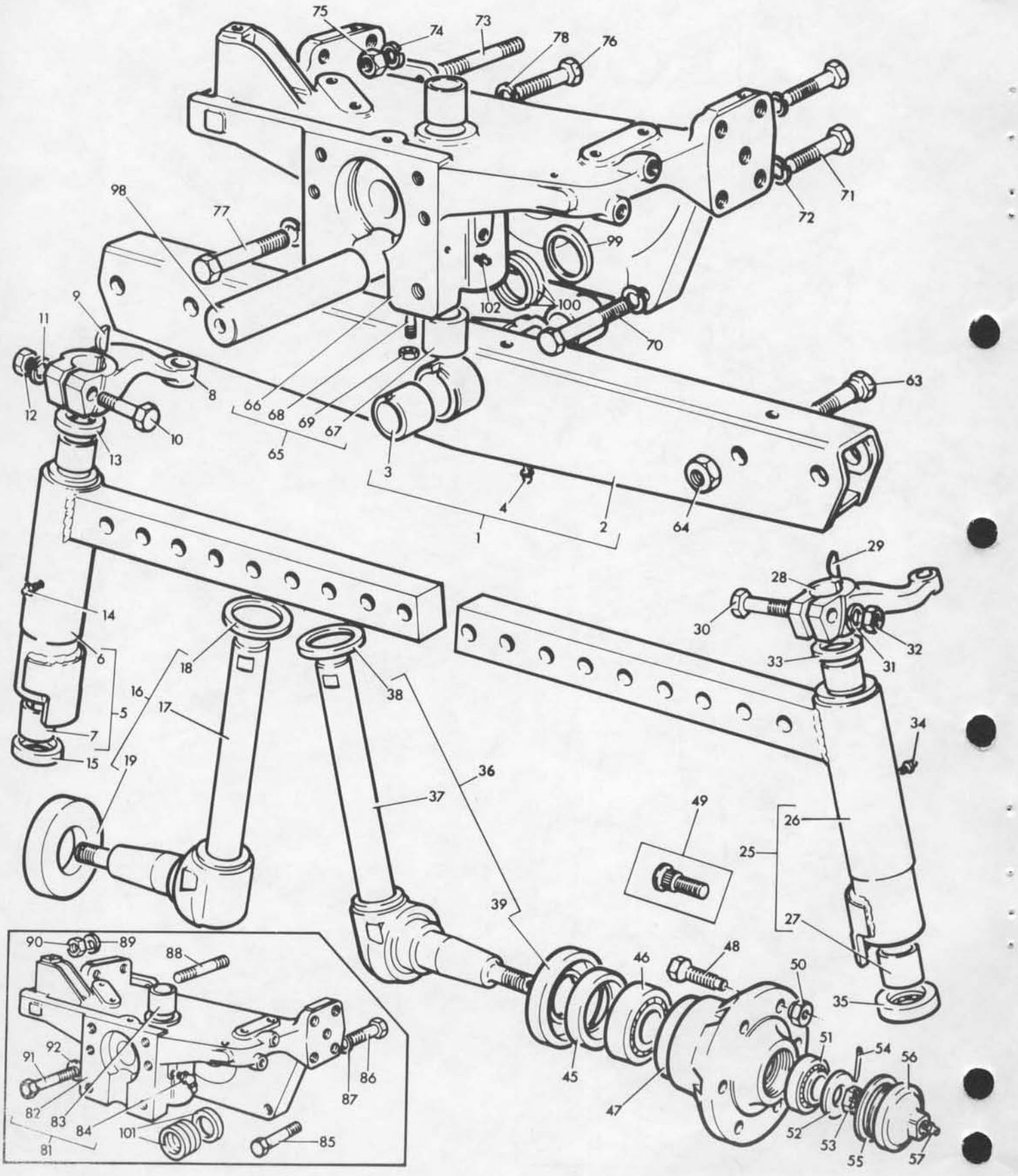

Ref. No.	Part No.	Description	Designation	Benennung	Descripcion	No. Req.
88(B)(K)	377 174 X1	Stud	Goujon	Stiftschraube	Vastago	2
88(B)(L)	377 291 X1	Stud	Goujon	Stiftschraube	Vastago	1
89(B)	353 433 X1	Washer	Rondelle	Federring	Arandela	2
90(B)	353 427 X1	Nut	Ecrou	Sechskantmutter	Tuerca	2
91(B)	353 691 X1	Bolt	Boulon	Sechskantschraube	Perno	1
92(B)	353 433 X1	Washer	Rondelle	Federring	Arandela	1
98	898 016 M2	Pin	Axe	Bolzen	Pasador	1
99	898 017 M1	Washer	Rondelle	Druckscheibe	Arandela	1
100	898 018 M1	Shim	Rondelle	Scheibe	Arandela	X
100	898 019 M1	Shim	Rondelle	Scheibe	Arandela	X
100	898 020 M1	Shim	Rondelle	Scheibe	Arandela	X
100(A)	882 868 M1	Shim	Rondelle	Scheibe	Arandela	X
100(A)	882 869 M1	Shim	Rondelle	Scheibe	Arandela	X
101(B)	894 825 M1	Shim	Rondelle	Scheibe	Arandela	X
101(B)	894 826 M1	Shim	Rondelle	Scheibe	Arandela	X
102	29 958 X	Greaser	Graisseur	Schmiernippel	Engrasador	1

Notes:-
Noter:-
Bemerkungen:-
Notas:-

(A) Used only when AD4.203 engine fitted
Utilise avec moteur AD4.203 seulement
Nur fuer motor AD4.203
Usada con motor AD4.203 solamente

(B) Used only when A4.212 engine fitted
Utilise avec moteur A4.212 seulement
Nur fuer motor A4.212
Usada con motor A4.212 solamente

(C) Use with 898 016 M2, 847 406 M1 and 375 111 X1
Utilise avec 898 016 M2, 847 406 M1 et 375 111 X1
Verwende mit 898 016 M2, 847 406 M1 und 375 111 X1
Usda con 898 016 M2, 847 406 M1 y 375 111 X1

(D) Up to Serial No. 560653
Jusqu'au no. 560653
Bis N4. 560653
Hasta el no. 560653

(E) From Serial No. 560653
A partir du no. 560653
Ab Nr. 560653
Desde el no. 560653

(F) Up to Serial No. 569139
Jusqu'au no. 569139
Bis Nr. 569139
Hasta el no. 569139

(G) From Serial No. 569139
A partir du no. 569139
Ab nr. 569139
Desde el no. 569139

(H) Not included in 1860 235 M1
Non inclus dans 1860 235 M1
Enthalten nicht in 1860 235 M1
No incluye en 1860 235 M1

(J) Certain tractors are fitted with North American design axles, refer to appropriate section for details
Certains tracteurs sont equipes d'essieux type Nord-Americains, pour de plus amples details se referer aux sections correspondantes
Bestimmte schlepper sind ausgeruestet mit achsen Nordamerikanischer Bauart, siehe entsprechender abschnitt fuer einzelteile
Algunos tractores tienen eje de diseno Norte Americano, para detalles referirse a la seccion apropiada

(K) Up to Serial No. 594190
Jusqu'au No. 594190
Bis Nr. 594190
Hasta el No. 594190

(L) From Serial No. 594190
A Partir du no. 594190
Ab Nr. 594190
Desde el No. 594190

FRONT AXLE - NORTH AMERICAN DESIGN - NORMAL DUTY
ESSIEU AVANT - TYPE AMERIQUE DE NORD - NORMAL
VORDERACHSE - NORDAMERIKANISCHE BAUART - NORMALAUSFUEHRUNG
SUSPENSION DELANTERA - DISENO NORTE AMERICANO - SERVICIO NORMAL

Ref. No.	Part No.	Description	Designation	Benennung	Descripcion	No. Req.
1(A)	512 982 M91	Beam	Essieu	Vorderachse	Eje	1
2(A)	194 571 M93	Arm R.H.	Bras D.	Arm R.	Brazo L.D.	1
3(A)	1864 617 M91	Spindle R.H.	Fusee D.	Achsschenkel R.	Manqueta L.D.	1
4		Order 1864 617 M91	Comm. 1864 617 M91	Best. 1864 617 M91	Pedir 1864 617 M91	1
5	897 232 M1	Shield	Cache-Poussiere	Schutzblech	Guardapolvo	1
6(A)	513 800 M1	Washer	Rondelle	Scheibe	Arandela	1
7(A)	194 572 M93	Arm L.H.	Bras G.	Arm L.	Brazo L.I.	1
8(A)	1864 618 M91	Spindle L.H.	Fusee G.	Achsschenkel L.	Manqueta L.I.	1
9		Order 1864 618 M91	Comm. 1864 618 M91	Best. 1864 618 M91	Pedir 1864 618 M91	1
10	897 232 M1	Shield	Cache-Poussiere	Schutzblech	Guardapolvo	1
11(A)	513 800 M1	Washer	Rondelle	Scheibe	Arandela	1

Notes:- (A) Fitted only on tractors having the following serial numbers :-
Noter:- Monts seulement sur tracteurs portant les numeros de serie suivants :-
Bemerkungen:- Nur fuer schlepper mit folgenden serien - nummern:-
Notas:- Solamente en los tractores con los nos. de serie siguientes :-

592298, 592310, 592335 - 592817,
592819 -592826, 592828 - 592831,
592833 -592836, 592838 - 592841,
592843, 592844, 592846 - 592853,
592855, 592856, 592858 - 592862,
592864 -592867, 592869 - 592874,
592876 -592880, 592882, 592883,
592885, 592886, 592887,
592889 -592897, 592899 - 593032.

FRONT AXLE - NORTH AMERICAN DESIGN - NORMAL DUTY
ESSIEU AVANT - TYPE AMERIQUE DE NORD - NORMAL
VORDERACHSE - NORDAMERIKANISCHE BAUART - NORMALAUSFUEHRUNG
SUSPENSION DELANTERA - DISENO NORTE AMERICANO - SERVICIO NORMAL

CPO. 5025

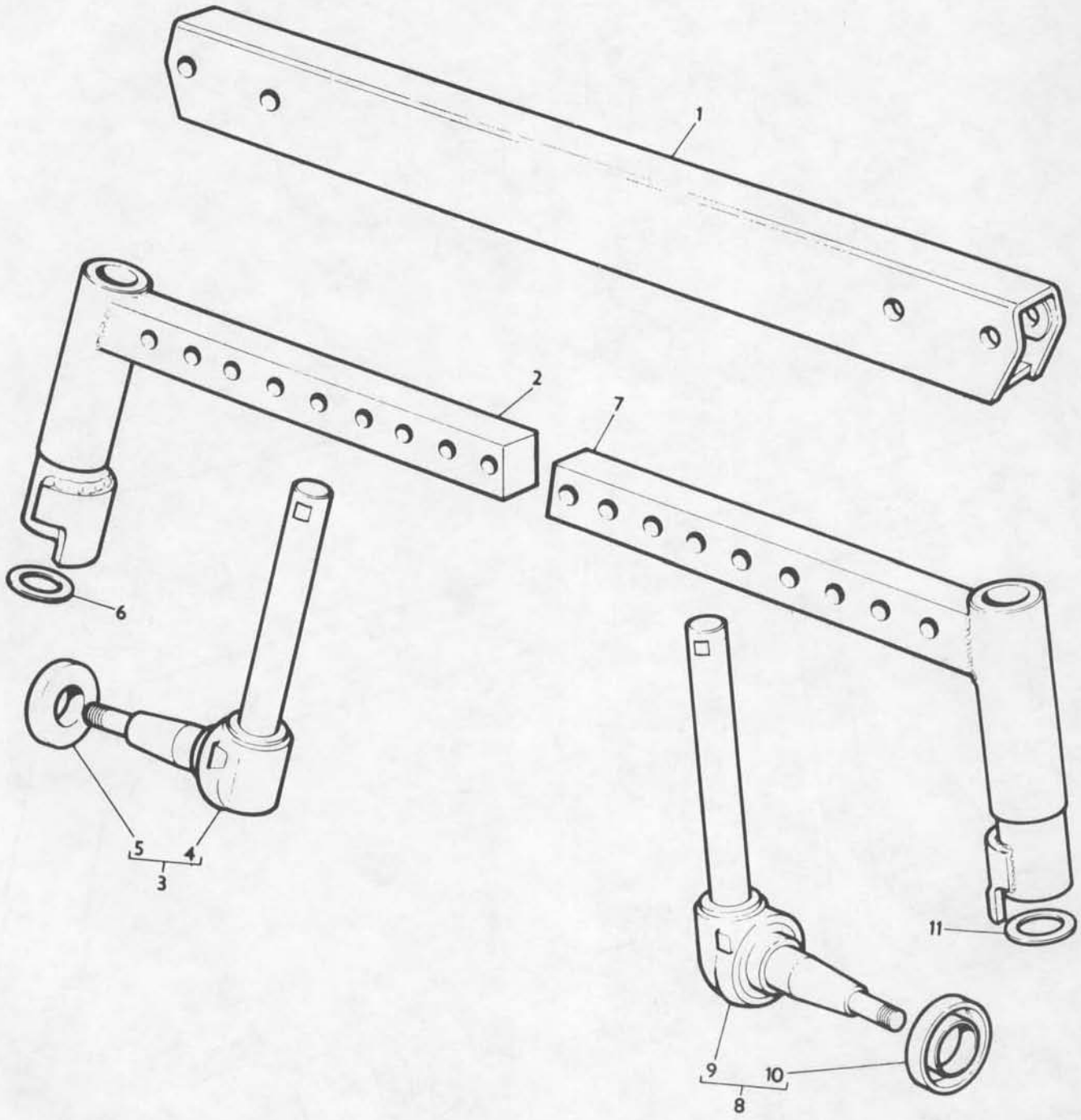

FRONT AXLE - HEAVY DUTY
ESSIEU AVANT - RENFORCE SEULEMENT
VORDERACHSE - VERSTAERKTE AUSFUEHRUNG
SUSPENCION DELANTERA - SERVICIO PESADO

CPO. 1222/4

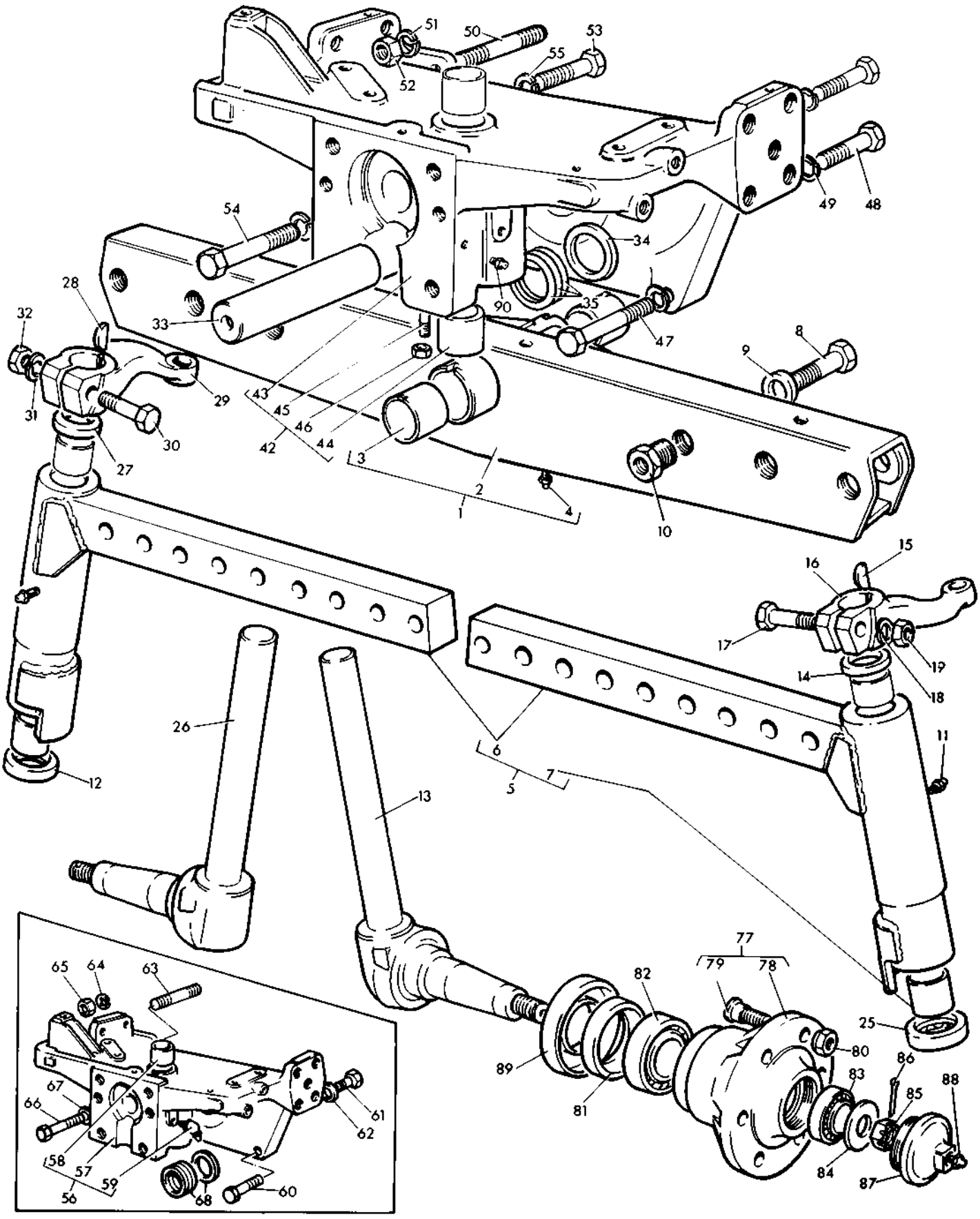

Ref. No.	Part No.	Description	Designation	Benennung	Descripcion	No. Req.
1	897 625 M91	Beam	Essieu	Vorderachse	Eje	1
2		Order 897 625 M91	Comm. 897 625 M91	Best. 897 625 M91	Pedir 897 625 M91	1
3	897 712 M2	Bushing	Bague	Buchse	Buje	2
4	MP 1056	Greaser	Graisseur	Schmiernippel	Engrasador	1
5(A)	898 220 M91	Arm	Bras	Arm	Brazo	2
5(B)(E)	897 471 M91	Arm	Bras	Arm	Brazo	2
5(B)(F)	883 572 M91	Arm	Bras	Arm	Brazo	2
6		Order Assembly	Comm. Ensemble	Best. Kompletteil	Pedir Conjunto	1
7	183 086 M1	Bush	Bague	Buchse	Buje	2
8	894 061 M1	Bolt	Boulon	Sechskantschraube	Perno	6
9	353 775 X1	Washer	Rondelle	Federring	Arandela	6
10	894 060 M3	Nut	Ecrou	Sechskantmutter	Tuerca	6
11	200 191 M1	Greaser	Graisseur	Schmiernippel	Engrasador	2
12	196 167 M1	Bearing	Butee	Drucklager	Cojinete	1
13(A)(G)	898 222 M92	Spindle, L.H.	Fusee, G.	Achsschenkel, L.	Mangueta, L.I.	1
13(A)(L)	898 222 M94	Spindle, L.H.	Fusee, G.	Achsschenkel, L.	Mangueta, L.I.	1
13(B,E,G)	897 476 M92	Spindle, L.H.	Fusee, G.	Achsschenkel, L.	Mangueta, L.I.	1
13(B)(E)	897 476 M94	Spindle, L.H.	Fusee, G.	Achsschenkel, L.	Mangueta, L.I.	1
13(M)	883 654 M91	Spindle, L.H.	Fusee, G.	Achsschenkel, L.	Mangueta, L.I.	1
13(B)(F)	883 570 M92	Spindle, L.H.	Fusee, G.	Achsschenkel, L.	Mangueta, L.I.	1
14	183 021 M2	Seal	Joint	Dichtring	Sello	1
15	350 355 X1	Key	Clavette	Scheibenfeder	Cjaveta	1
16	898 343 M1	Arm, L.H.	Bras, G.	Lenkhebel, L.	Brazo, L.I.	1
17	353 625 X1	Bolt	Boulon	Sechskantschraube	Perno	1
18	353 775 X1	Washer	Rondelle	Federring	Arandela	1
19	353 427 X1	Nut	Ecrou	Sechskantmutter	Tuerca	1
25	196 167 M1	Bearing	Butee	Drucklager	Cojinete	1
26(A)(G)	898 221 M92	Spindle, R.H.	Fusee, D.	Achsschenkel, R.	Mangueta, L.D.	1
26(A)(L)	898 221 M94	Spindle, R.H.	Fusee, D.	Achsschenkel, R.	Mangueta, L.D.	1
26(B,E,G)	897 475 M92	Spindle, R.H.	Fusee, D.	Achsschenkel, R.	Mangueta, L.D.	1
26(B)(E)	897 475 M94	Spindle, R.H.	Fusee, D.	Achsschenkel, R.	Mangueta, L.D.	1
26(N)	883 653 M91	Spindle, R.H.	Fusee, D.	Achsschenkel, R.	Mangueta, L.D.	1
26(B)(F)	883 569 M92	Spindle, R.H.	Fusee, D.	Achsschenkel, R.	Mangueta, L.D.	1
27	183 021 M2	Seal	Joint	Dichtring	Sello	1
28	350 355 X1	Key	Clavette	Scheibenfeder	Chaveta	1
29	898 342 M1	Arm, R.H.	Bras, D.	Lenkhebel, R.	Brazo, L.D.	1
30	353 625 X1	Bolt	Boulon	Sechskantschraube	Perno	1
31	353 775 X1	Washer	Rondelle	Federring	Arandela	1
32	353 427 X1	Nut	Ecrou	Sechskantmutter	Tuerca	1
33	898 016 M2	Pin	Axe	Bolzen	Pasador	1
34	898 017 M1	Washer	Rondelle	Scheibe	Arandela	1
35	898 018 M1	Shim	Rondelle	Scheibe	Arandela	X
35	898 019 M1	Shim	Rondelle	Scheibe	Arandela	X
35	898 020 M1	Shim	Rondelle	Scheibe	Arandela	X
35	882 868 M1	Shim	Rondelle	Scheibe	Arandela	X
35	882 869 M1	Shim	Rondelle	Scheibe	Arandela	X
42(P)(T)	1884 355 M91	Support	Support	Halter	Soporte	1
42(P)	1860 235 M91	Kit	Jeu	Reparatursatz	Juego	X
43		Order 1860 235 M91	Comm. 1860 235 M91	Best. 1860 235 M91	Pedir 1860 235 M91	1
44	897 235 M1	Bush	Bague	Buchse	Buje	2
45	1862 267 M1	Screw	Vis	Schraube	Tornillo	1
45(S)	882 826 M1	Screw	Vis	Schraube	Tornillo	1
46(S)	375 109 X1	Nut	Ecrou	Sechskantmutter	Tuerca	1
46	375 111 X1	Nut	Ecrou	Sechskantmutter	Tuerca	1
47(P)	354 294 X1	Bolt, L.H.	Boulon, G.	Sechskantschraube, L.	Perno, L.I.	1
48(P)	353 937 X1	Bolt, L.H.	Boulon, G.	Sechskantschraube, L.	Perno, L.I.	2
49(P)	353 433 X1	Washer, L.H.	Rondelle, G.	Federring, L.	Arandela, L.I.	3
50(P)	897 426 M1	Stud, R.H.	Goujon, D.	Stiftschraube, R.	Vastago, L.D.	1
51(P)	353 433 X1	Washer, R.H.	Rondelle, D.	Federring, R.	Arandela, L.D.	1
52(P)	353 427 X1	Nut, R.H.	Ecrou, D.	Sechskantmutter, R.	Tuerca, L.D.	1
53(P)	892 030 M1	Bolt, R.H.	Boulon, D.	Sechskantschraube, R.	Perno, L.D.	1
54(P)	354 294 X1	Bolt, R.H.	Boulon, D.	Sechskantschraube, R.	Perno, L.D.	1
55(P)	353 433 X1	Washer, R.H.	Rondelle, D.	Federring, R.	Arandela, L.D.	2
56(Q)(R)	847 418 M91	Support	Support	Halter	Soporte	1
57		Order 847 418 M91	Comm. 847 418 M91	Best. 847 418 M91	Pedir 847 418 M91	1
58	897 235 M1	Bush	Bague	Buchse	Buje	2
59	29 958 X	Greaser	Graisseur	Schmiernippel	Engrasador	1
60(Q)	353 937 X1	Bolt	Boulon	Sechskantschraube	Perno	2
61(Q)	354 689 X1	Bolt	Boulon	Sechskantschraube	Perno	1
62(Q)	353 433 X1	Washer	Rondelle	Federring	Arandela	3
63(Q)(V)	377 174 X1	Stud	Goujon	Stiftschraube	Vastago	2
63(Q)(W)	377 291 X1	Stud	Goujon	Stiftschraube	Vastago	1
64(Q)	353 433 X1	Washer	Rondelle	Federring	Arandela	2
65(Q)	353 427 X1	Nut	Ecrou	Sechskantmutter	Tuerca	2
66(Q)	354 691 X1	Bolt	Boulon	Sechskantschraube	Perno	1

FRONT AXLE - HEAVY DUTY
ESSIEU AVANT - RENFORCE SEULEMENT
VORDERACHSE - VERSTAERKTE AUSFUEHRUNG
SUSPENSION DELANTERA - SERVICIO PESADO

Ref. No.	Part No.	Description	Designation	Benennung	Descripcion	No. Req.
67(Q)	353 433 X1	Washer	Rondelle	Federring	Arandela	1
68(Q)	894 825 M1	Shim	Rondelle	Scheibe	Arandela	X
68(Q)	894 826 M1	Shim	Rondelle	Scheibe	Arandela	X
77	898 347 M92	Hub	Moyeu	Radnabe	Cubo	2
78		Order 898 347 M92	Comm. 898 347 M92	Best. 898 347 M92	Pedir 898 347 M92	1
79	831 420 M1	Bolt	Boulon	Sechskantschraube	Perno	6
80	195 490 M1	Nut	Ecrou	Sechskantmutter	Tuerca	12
81	897 702 M1	Seal	Joint	Dichtring	Sello	2
82(C)	893 375 M91	Bearing	Roulement	Kegelrollenlager	Cojinete	2
82(D)	893 374 M91	Bearing	Roulement	Kegelrollenlager	Cojinete	2
83	893 373 M91	Bearing	Roulement	Kegelrollenlager	Cojinete	2
84(J)	898 349 M2	Washer	Rondelle	Scheibe	Arandela	2
84(K)	881 384 M1	Washer	Rondelle	Scheibe	Arandela	2
85(J)	880 284 M1	Nut	Ecrou	Kronenmutter	Tuerca	2
85(K)	882 263 M1	Nut	Ecrou	Kronenmutter	Tuerca	2
86(J)	354 070 X1	Pin	Goupille	Splint	Pasador	2
86(K)	354 072 X1	Pin	Goupille	Splint	Pasador	2
87(J)	191 495 M1	Cap	Chapeau	Kappe	Tapa	2
87(K)	882 637 M1	Cap	Chapeau	Kappe	Tapa	2
87(H)	883 577 M1	Cap	Chapeau	Kappe	Tapa	2
88	200 191 M1	Greaser	Graisseur	Schmiernippel	Engrasador	2
89	898 350 M1	Shield	Cache-Poussiere	Schutzblech	Guardapolvo	2
90	29 958 X	Greaser	Graisseur	Schmiernippel	Engrasador	1

Notes:-
Noter:-
Bemerkungen:-
Notas:-

(A) Standard clearance only
Degagement normal seulement
Standard
Solo tractor standard

(B) High Clearance only
Grande degagement seulement
Hoch rad
Solo tr actor arco alto

(C) Alternative to 893 374 M91
Alternative avec 893 374 M91
Austauschbar mit 893 374 M91
Alternativa del 893 374 M91

(D) Alternative to 893 375 M91
Alternative avec 893 375 M91
Austauschbar mit 893 375 M91
Alternativa del 893 375 M91

(E) Up to Serial No. 508596
Jusqu'au No. 508596
Bis Nr. 508596
Hasta el No. 508596

(F) From Serial No. 508597
A partir No. 508597
Av Nr. 508597
Desde el No. 508597

(G) Use appropriate kit up to Serial No. 519336 if used with M91 hub and 882 637 M1 cap if used with M92 hub
Utiliser le jeu approprie jusqu'au No. 519336 si utilise avec moyeu M91 et le chapeau 882 637 M1 si utilise avec le moyeu M92
Bis sieren nr. 519336 verwende entsprechenden satz bei anbau an nabe M91 und radkappe 882 637 M1 bei anbau an nabe M92
Hasta el No. 519336 usar el juego apropriado con el cubo M91, y la tapa 882 637 M1 usando el cubo M92

(H) Used only when 1.1/4" spindles are used with M91 hubs
Utilise avec fusees 1.1/4" et moyeu M91
Nur bei verwendung von 1.1/4" achsschenkel an M91 radnage
Usada solamente cuando las manguetas 1.1/4" usan el cubo M91

(J) Use with 3/4" U.N.F. spindles
Utilise avec les fusees 3/4" U.N.F.
Verwende mit 3/4" U.N.F. achsschenkel
Usada con las manguetas 3/4" U.N.F.

(K) Use with 1.1/4" U.N.F. spindles
Utilise avec les fusees 1.1/4" U.N.F.
Verwende mit 1.1/4" U.N.F. achsschenkel
Usada con las manguetas 1.1/4" U.N.F.

(L) From Serial No. 519337
A partir No. 519337
Ab Nr. 519337
Desde el No. 519337

(M) Not serviced, order kit 1810 109 M91
Pas fournie, commander le jeu 1810 109 M91
Nicht lieferteile, bestelle reparatursatz 1810 109 M91
Non suministrada, pedir el juego 1810 109 M91

FRONT AXLE - HEAVY DUTY
ESSIEU AVANT - RENFORCE SEULEMENT
VORDERACHSE - VERSTAERKTE AUSFUEHRUNG
SUSPENCION DELANTERA - SERVICIO PESADO

CPO. 1222/4

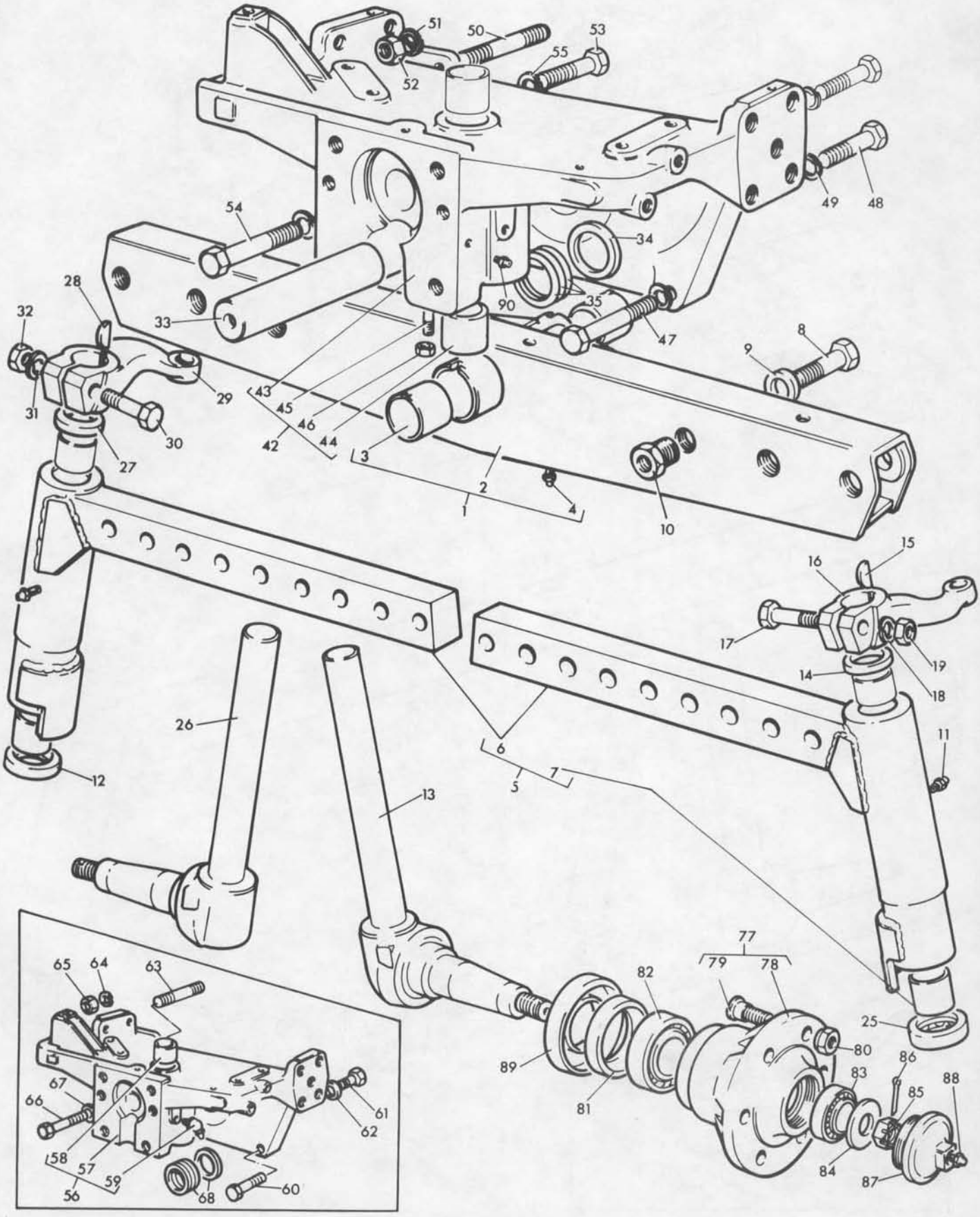

FRONT AXLE - HEAVY DUTY
ESSIEU AVANT - RENFORCE SEULEMENT
VORDERACHSE - VERSTAERKTE AUSFUEHRUNG
SUSPENCION DELANTERA - SERVICIO PESADO

CPO. 1222/4

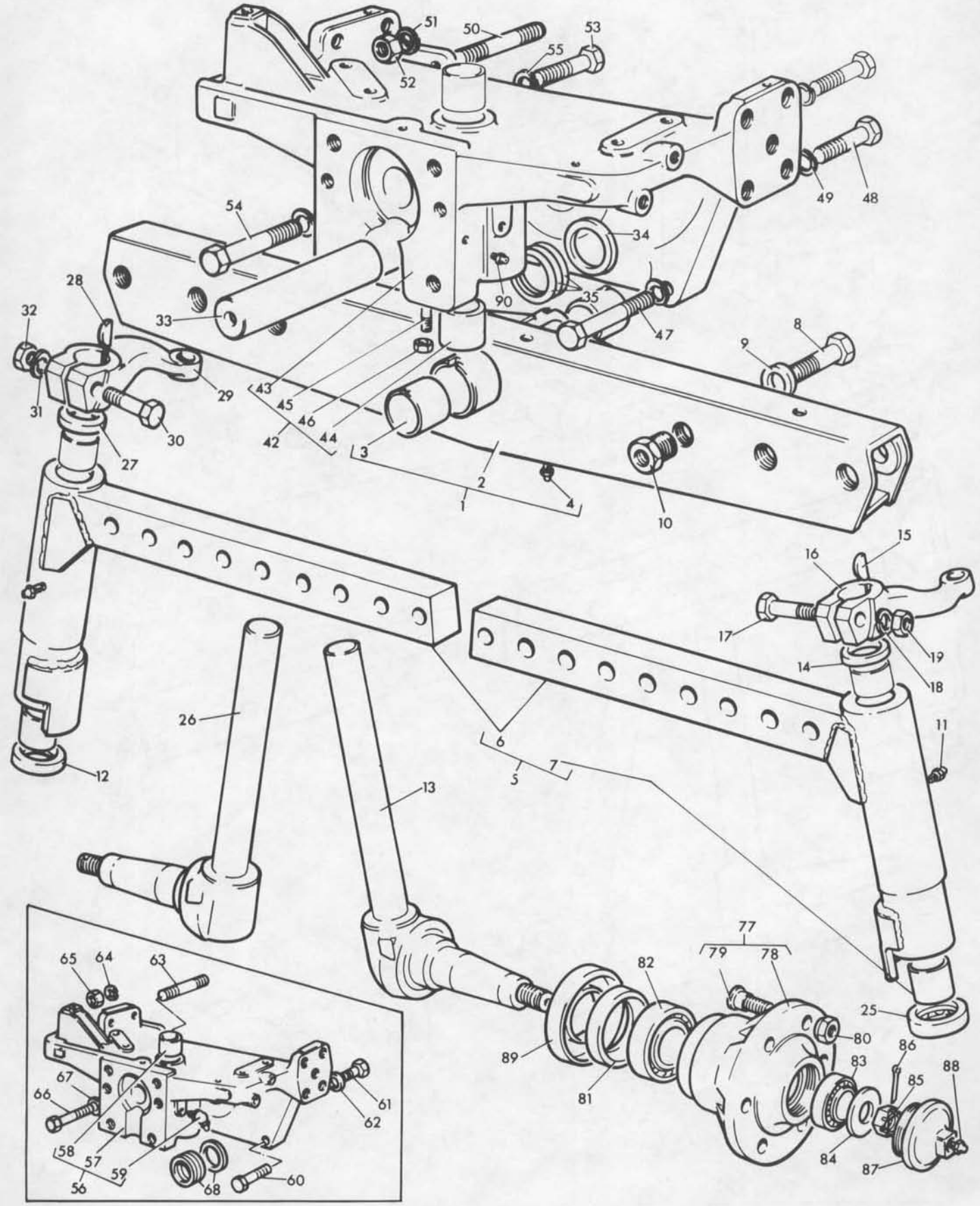

FRONT AXLE - HEAVY DUTY
ESSIEU AVANT - RENFORCE SEULEMENT
VORDERACHSE - VERSTAERKTE AUSFUEHRUNG
SUSPENSION DELANTERA - SERVICIO PESADO

Ref. No.	Part No.	Description	Designation	Benennung	Descripcion	No. Req.

Notes:-
Noter:-
Bemerkungen:-
Notas:-

(N) Not serviced, order kit 1810 108 M91
Pas fournie, commander le jeu 1810 108 M91
Nicht lieferteile, bestelle reparatursatz 1810 108 M91
Non suministrada, pedir el juego 1810 108 M91

(P) Used with AD4.203 engine only
Utilise avec moteur Ad4.203
Nur fuer motor Ad4.203
Usada con motor Ad4.203 solamente

(Q) Used with A4.212 engine only
Utilise avec moteur A4.212 seulement
Nur fuer motor A4.212
Usada con motor A4.212 solamente

(R) Use with 898 016 M2, 847 406 M1 and 375 111 X1
Utilise avec 898 016 M2, 847 406 M1 et 375 111 X1
Verwende mit 898 016 M2, 847 406 M1 und 375 111 X1
Usada con 898 016 M2, 847 406 M1 y 375 111 X1

(S) Use only when 1884 355 M91 is fitted
Utilise quand 1884 355 M91 est montee seulement
Nur fuer 1884 355 M91
Usada cuando tiene 1884 355 M91

(T) No longer serviced use 1860 235 M91
Pas fournie, commander 1860 235 M91
Nicht lieferteile, bestelle 1860 235 M91
Non suministradas, pedir 1860 235 M91

(U) Up to Serial No. 594190
Jusqu'au No. 594190
Bis No. 594190
Hasta el No. 594190

(V) From Serial No. 594190
A partir No. 594190
Ab Nr. 594190
Desde el No. 594190

KITS - FRONT AXLE, HEAVY DUTY
JEUS - ESSIEU AVANT, RENFORCE SEULEMENT
REPARATURSATZ - VORDERACHSE, VERSTAERKTE AUSFUEHRUNG
JUEGOS - SUSPENSION DELANTERA, SERVICIO PESADO

Ref. No.	Part No.	Description	Designation	Benennung	Descripcion	No. Req.
1	884 514 M91	Kit	Jeu	Reparatursatz	Juego	X
2	881 384 M1	Washer	Rondelle	Scheibe	Arandela	1
3	882 263 M1	Nut	Ecrou	Kronenmutter	Tuerca	1
4	354 072 X1	Pin	Goupille	Splint	Pasador	1
5	883 577 M1	Cap	Chapeau	Kappe	Tapa	1
11(A)	1810 104 M91	Kit	Jeu	Reparatursatz	Juego	1
12	898 221 M94	Spindle, R.H.	Fusee, D.	Achsschenkel, R.	Mangueta, L.D.	1
13	884 514 M91	Kit	Jeu	Reparatursatz	Juego	1
11(B)	1810 106 M91	Kit	Jeu	Reparatursatz	Juego	1
12	897 475 M94	Spindle, R.H.	Fusee, D.	Achsschenkel, R.	Mangueta, L.D.	1
13	884 514 M91	Kit	Jeu	Reparatursatz	Juego	1
11(C)	1810 108 M91	Kit	Jeu	Reparatursatz	Juego	1
12	883 569 M92	Spindle, R.H.	Fusee, D.	Achsschenkel, R.	Mangueta, L.D.	1
13	884 514 M91	Kit	Jeu	Reparatursatz	Juego	1
19(D)	1810 105 M91	Kit	Jeu	Reparatursatz	Juego	1
20	898 222 M94	Spindle, L.H.	Fusee, G.	Achsschenkel, L.	Mangueta, L.I.	1
21	884 514 M91	Kit	Jeu	Reparatursatz	Juego	1
19(E)	1810 107 M91	Kit	Jeu	Reparatursatz	Juego	1
20	897 476 M94	Spindle, L.H.	Fusee, G.	Achsschenkel, L.	Mangueta, L.I.	1
21	884 514 M91	Kit	Jeu	Reparatursatz	Juego	1
19(F)	1810 109 M91	Kit	Jeu	Reparatursatz	Juego	1
20	883 570 M92	Spindle, L.H.	Fusee, G.	Achsschenkel, L.	Mangueta, L.I.	1
21	884 514 M91	Kit	Jeu	Reparatursatz	Juego	1

Notes:-
Noter:-
Bemerkungen:-
Notas:-

(A) To repair 898 221 M92
Pour reparer 898 221 M92
Ersatz fuer 898 221 M92
Por reparar 898 221 M92

(B) To repair 897 475 M92
Pour reparer 897 475 M92
Ersatz fuer 897 475 M92
Por reparar 897 475 M92

(C) To repair 883 653 M91
Pour reparer 883 653 M91
Ersatz fuer 883 653 M91
Por reparar 883 653 M91

(D) To repair 898 222 M92
Pour reparer 898 222 M92
Ersatz fuer 898 222 M92
Por reparar 898 222 M92

(E) To repair 897 476 M92
Pour reparer 897 476 M92
Ersatz fuer 897 476 M92
Por reparar 897 476 M92

(F) To repair 883 654 M91
Pour reparer 883 654 M91
Ersatz fuer 883 654 M91
Por reparar 883 654 M91

KITS - FRONT AXLE, HEAVY DUTY
JEUS - ESSIEU AVANT, RENFORCE SEULEMENT
REPARATURSATZ - VORDERACHSE, VERSTAERKTE AUSFUEHRUNG
JUEGOS - SUSPENCION DELANTERA, SERVICIO PESADO

CPO. 2846

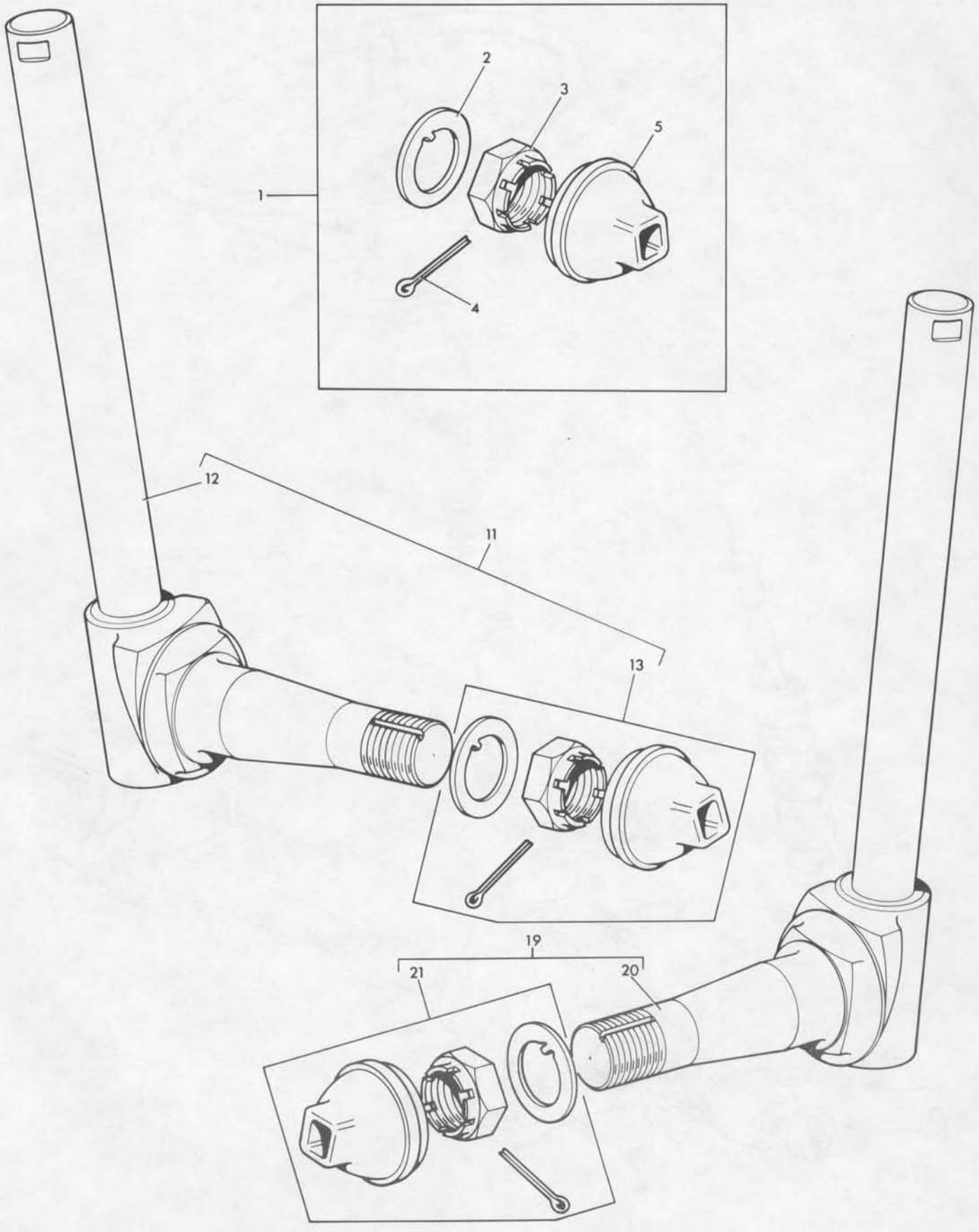

STEERING GEAR - CAM
BOITIER DE DIRECTION - CAM
LENKUNG - CAM
CAJA DE LA DIRECCION - CAM

CPO. 1224/3

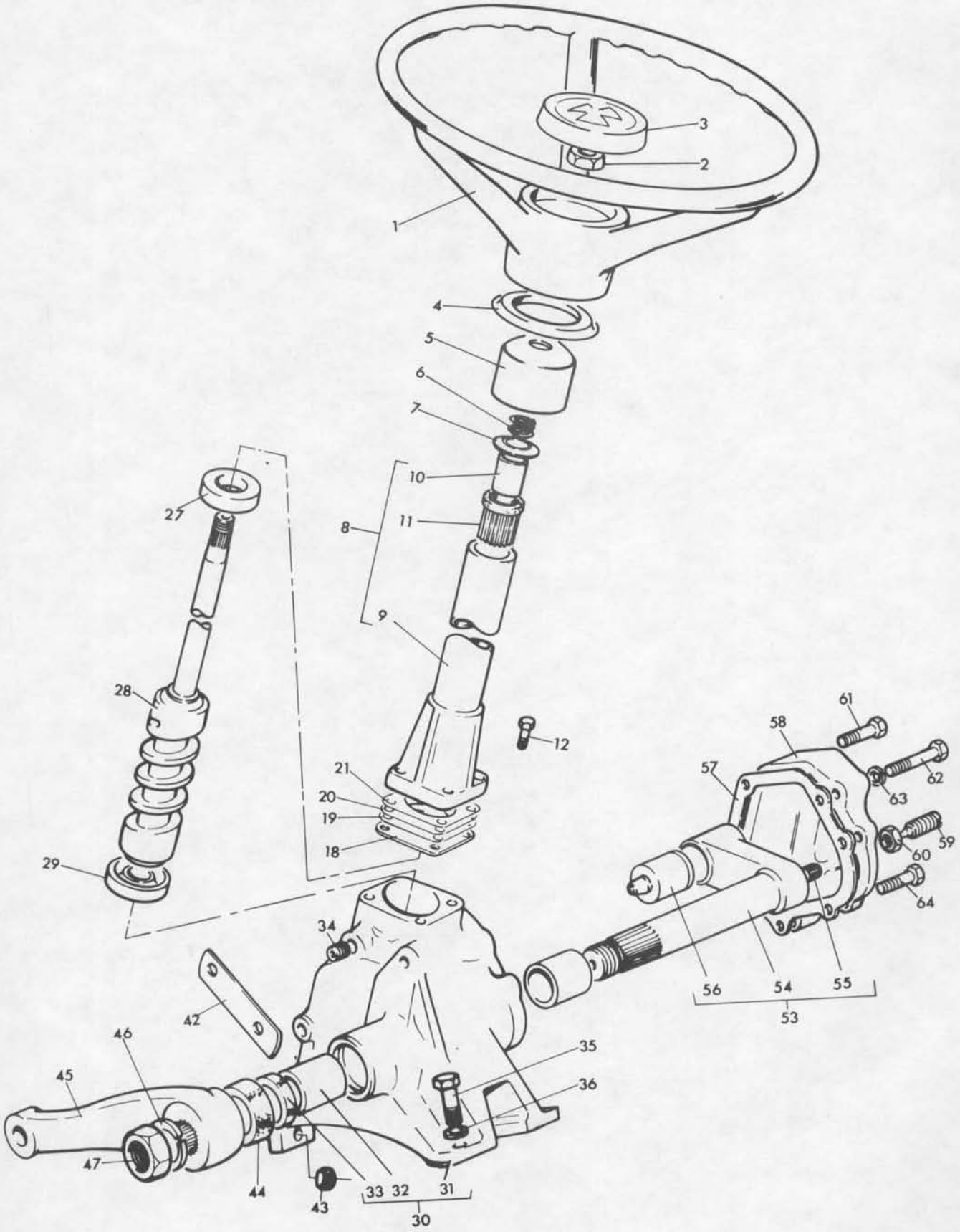

STEERING GEAR-CAM
BOITIER DE DIRECTION-CAM
LENKUNG-CAM
CAJA DE LA DIRECCION-CAM

Ref. No.	Part No.	Description	Designation	Benennung	Descripcion	No. Req.
1	894 737 M1	Wheel	Volant	Lenkrad	Volante	1
2	1853 123 M1	Nut	Ecrou	Sechskantmutter	Tuerca	1
3	894 738 M91	Cap	Chapeau	Kappe	Tapa	1
4	880 054 M1	Grommet	Passe-fil	Tuelle	Ojal	1
5	880 055 M1	Cap	Chapeau	Deckel	Tapa	1
6	505 350 M1	Spring	Ressort	Feder	Resorte	1
7	505 351 M1	Retainer	Carter de Joint	Dichtringgehaeuse	Reten	1
8	1883 132 M91	Tube	Tube	Rohr	Tubo	1
9		Order 1883 132 M91	Comm. 1883 132 M91	Best. 1883 132 M91	Pedir 1883 132 M91	1
10	1853 112 M1	Bush	Bague	Buchse	Buje	1
11	1853 210 M1	Bush	Bague	Buchse	Buje	1
12	1880 551 M1	Bolt	Boulon	Sechskantschraube	Tornillo	1
18	1853 121 M1	Joint	Joint	Dichtung	Junta	1
19	1853 118 M1	Shim, .0024"	Cale, .0024"	Einstellblech, .0024"	Suplemento, .0024"	X
20	1853 119 M1	Shim, .005"	Cale, .005"	Einstellblech, .005"	Suplemento, .005"	X
21	1853 120 M1	Shim .010"	Cale, .010"	Einstellblech, .010"	Suplemento, .010"	X
27	1883 133 M91	Bearing	Roulement	Kegelrollenlager	Cojinete	1
28(A)	1885 500 M91	Shaft	Arbre de Direction	Lenkspindel	Arbol de Direccion	1
28(B)	1805 743 M91	Shaft	Arbre de Direction	Lenkspindel	Arbol de Direccion	1
29	1883 133 M91	Bearing	Roulement	Kegelrollenlager	Cojinete	1
30	1853 098 M91	Box	Boitier	Lenkung	Caja	1
31		Order 1853 098 M91	Comm. 1853 098 M91	Best. 1853 098 M91	Pedir 1853 098 M91	1
32	1850 517 M1	Bush	Bague	Buchse	Buje	2
33	1850 519 M1	Seal	Joint	Radialdichtring	Sello	1
34	1853 124 M1	Plug	Bouchon	Anschlussdeckel	Tapon	1
35	353 702 X1	Bolt	Boulon	Sechskantschraube	Perno	2
36	353 432 X1	Washer	Rondelle	Federring	Arandela	4
42	897 154 M1	Support	Support	Halter	Soporte	2
43	353 428 X1	Nut	Ecrou	Sechskantmutter	Tuerca	2
44	1884 245 M1	Seal	Joint	Radialdichtring	Sello	1
45	1853 138 M1	Arm	Bras	Lenkhebel	Brazo	1
46	355 335 X1	Washer	Rondelle	Federring	Arandela	1
47	353 460 X1	Nut	Ecrou	Sechskantmutter	Tuerca	1
53(A)	1853 104 M91	Shaft	Arbre	Welle	Eje	1
53(B)	1805 744 M91	Shaft	Arbre	Welle	Eje	1
54		Order Assembly	Comm. Ensemble	Best. Kompletteil	Pedir Conjunto	1
55		Order Assembly	Comm. Ensemble	Best. Kompletteil	Pedir Conjunto	1
56		Order Assembly	Comm. Ensemble	Best. Kompletteil	Pedir Conjunto	1
57	1853 115 M1	Joint	Joint	Dichtung	Junta	1
58	1853 206 M91	Couvercle	Couvercle	Deckel	Tapa	1
59	1852 813 M1	Screw	Vis	Schraube	Tornillo	1
60	1852 814 M1	Locknut	Ecrou	Sechskantmutter	Tuerca	1
61	1853 127 M1	Bolt	Boulon	Sechskantschraube	Perno	2
62	1853 128 M1	Bolt	Boulon	Sechskantschraube	Perno	2
63	353 432 X1	Washer	Rondelle	Federring	Arandela	2
64	1853 126 M1	Bolt	Boulon	Sechskantschraube	Perno	2

Notes:- (A) Up to Serial No. 100001
Noter:- Jusqu au No. 100001
Bemerkungen:- Bis Nr. 100001
Notas:- Hasta el No. 100001
(B) From Serial No. 100001
A Partir No. 100001
Ab Nr. 100001
Desde el No. 100001

STEERING LINKAGE - MANUAL AND POWER
BARRES DE DIRECTION - MANUELLE ET ASSISTE
LENKGESTAENGE - HAND UND LENKHILFE
BARRES DIRECCION - MECANICA Y HIDRAULICA

Ref. No.	Part No.	Description	Designation	Benennung	Descripcion	No. Req.
1(C)(E)	884 701 M91	Socket	Tringle	Kugelgelenk	Varilla	1
1(D)(E)	881 717 M92	Socket	Tringle	Kugelgelenk	Varilla	1
2(C)(E)	883 475 M1	Boot	Capuchon	Schutzkappe	Defensa	1
3(E)	196 059 M1	Nut	Ecrou	Sechskantmutter	Tuerca	1
4	884 797 M91	Tube	Tube	Stange	Tubo	1
5		Order 884 797 M91	Comm. 884 797 M91	Best. 884 797 M91	Pedir 884 797 M91	1
6	1885 487 M1	Spring	Circlip	Sicherungsring	Aro Reten	2
7	1885 486 M91	Boot	Capuchon	Schutzkappe	Defensa	2
8(C)(E)	883 475 M1	Boot	Capuchon	Schutzkappe	Defensa	1
9	353 652 X1	Nut	Ecrou	Sechskantmutter	Tuerca	2
13(A)	898 354 M1	Arm	Bras	Lenkhebel	Brazo	1
14	353 622 X1	Bolt	Boulon	Sechskantschraube	Perno	1
15	353 433 X1	Washer	Rondelle	Federring	Arandela	1
16	353 427 X1	Nut	Ecrou	Sechskantmutter	Tuerca	1
17	196 079 M1	Seal	Cache-Poussiere	Staubkappe	Sello	1
18(A)	898 023 M2	Shaft	Arbre	Welle	Eje	1
19	355 917 X1	Circlip	Circlip	Sicherungsring	Aro	1
20	196 079 M1	Seal	Cache-Poussiere	Staubkappe	Sello	1
26(B)	898 358 M1	Arm	Bras	Lenkhebel	Brazo	1
27(B)	29 958 X	Greaser	Graisseur	Schmiernippel	Engrasador	1
28(B)	182 725 M1	Pin	Goujon	Stiftschraube	Vastago	1
29(B)	353 436 X1	Nut	Ecrou	Sechskantmutter	Tuerca	1
30(B)	898 355 M91	Arm	Bras	Lenkhebel	Brazo	1
31(B)		Order 898 355 M91	Comm. 898 355 M91	Best. 898 355 M91	Pedir 898 355 M91	1
32(B)	190 560 M1	Bush	Bague	Buchse	Buje	1
33(B)	898 359 M2	Shaft	Arbre	Welle	Eje	1
39	897 923 M2	Arm	Bras	Lenkhebel	Brazo	1
40	353 626 X1	Bolt	Boulon	Sechskantschraube	Perno	1
41	353 433 X1	Washer	Rondelle	Federring	Arandela	1
42	353 427 X1	Nut	Ecrou	Sechskantmutter	Tuerca	1
43(C,E,J)	898 043 M92	Joint	Barre	Stange	Tubo	1
43(D,E,J)	881 737 M91	Socket	Tringle	Kugelgelenk	Varilla	1
44(C,E)	883 475 M1	Boot	Capuchon	Schutzkappe	Defensa	1
45	376 267 X1	Nut	Ecrou	Sechskantmutter	Tuerca	1
46(C,E)	354 264 X1	Bolt	Boulon	Sechskantschraube	Perno	1
46(D,E)	353 600 X1	Bolt	Boulon	Sechskantschraube	Arandela	1
47(C,E)	353 434 X1	Washer	Rondelle	Federrring	Arandela	1
47(D,E)	353 439 X1	Washer	Rondelle	Federring	Arandela	1
48(C,E)	355 566 X1	Nut	Ecrou	Sechskantmutter	Tuerca	1
48(D,E)	353 437 X1	Nut	Ecrou	Sechskantmutter	Tuerca	1
49(C,E)	898 046 M92	Tube	Tube	Rohr	Tubo	1
49(D,E)	881 738 M92	Tube	Tube	Rohr	Tubo	1
50	891 692 M1	Bolt	Boulon	Sechskantschraube	Perno	1
51	375 109 X1	Nut	Ecrou	Sechskantmutter	Tuerca	1
52	881 736 M92	Joint	Tige	Spurstange	Varilla	1
53		Order 881 736 M92	Comm. 881 736 M92	Best. 881 736 M92	Pedir 881 736 M92	1
54	1885 522 M91	Boot	Capuchon	Schutzkappe	Defensa	1
55	1885 487 M1	Spring	Circlip	Sicherungsring	Aro Reten	1
56(C,E)	883 475 M1	Boot	Capuchon	Schutzkappe	Defensa	1
57	376 267 X1	Nut	Ecrou	Sechskantmutter	Tuerca	1
63(F)	886 797 M91	Tube	Tube	Rohr	Tubo	1
64		Order 886 797 M91	Comm. 886 797 M91	Best. 886 797 M91	Pedir 886 797 M91	1
65	1885 522 M91	Boot	Capuchon	Schutzkappe	Defensa	1
66	1885 487 M1	Spring	Circlip	Sicherungsring	Aro Reten	1
67	376 267 X1	Nut	Ecrou	Sechskantmutter	Tuerca	1
68(H,K)	898 053 M93	Tube	Tube	Rohr	Tubo	1
68(H,K)	881 741 M92	Tube	Tube	Rohr	Tubo	1
69(C,E)	883 475 M1	Boot	Capuchon	Shutzkappe	Defensa	1
70(M)	891 692 M1	Bolt	Capuchon	Shutzkappe	Defensa	1
71(M)	375 109 X1	Nut	Ecrou	Sechskantmutter	Tuerca	1
72	881 736 M92	Joint	Barre	Stange	Varilla	1
73		Order 881 736 M92	Comm. 881 736 M92	Best. 881 736 M92	Pedir 881 736 M92	1
74	1885 522 M91	Boot	Capuchon	Shutzkappe	Defensa	1
75	1885 487 M1	Spring	Circlip	Sicherungsring	Aro Reten	1
76(G,M)	886 802 M91	Joint	Tige	Spurstange	Varilla	1
77		Order 886 802 M91	Comm. 886 802 M91	Best. 886 802 M91	Pedir 886 802 M91	1
78	1885 522 M91	Boot	Capuchon	Shutzkappe	Defensa	1
79	1885 487 M1	Spring	Circlip	Sicherungsring	Aro Reten	1
80(G,M)	886 801 M91	Tube	Tube	Rohr	Tubo	1

CPO. 1225/5

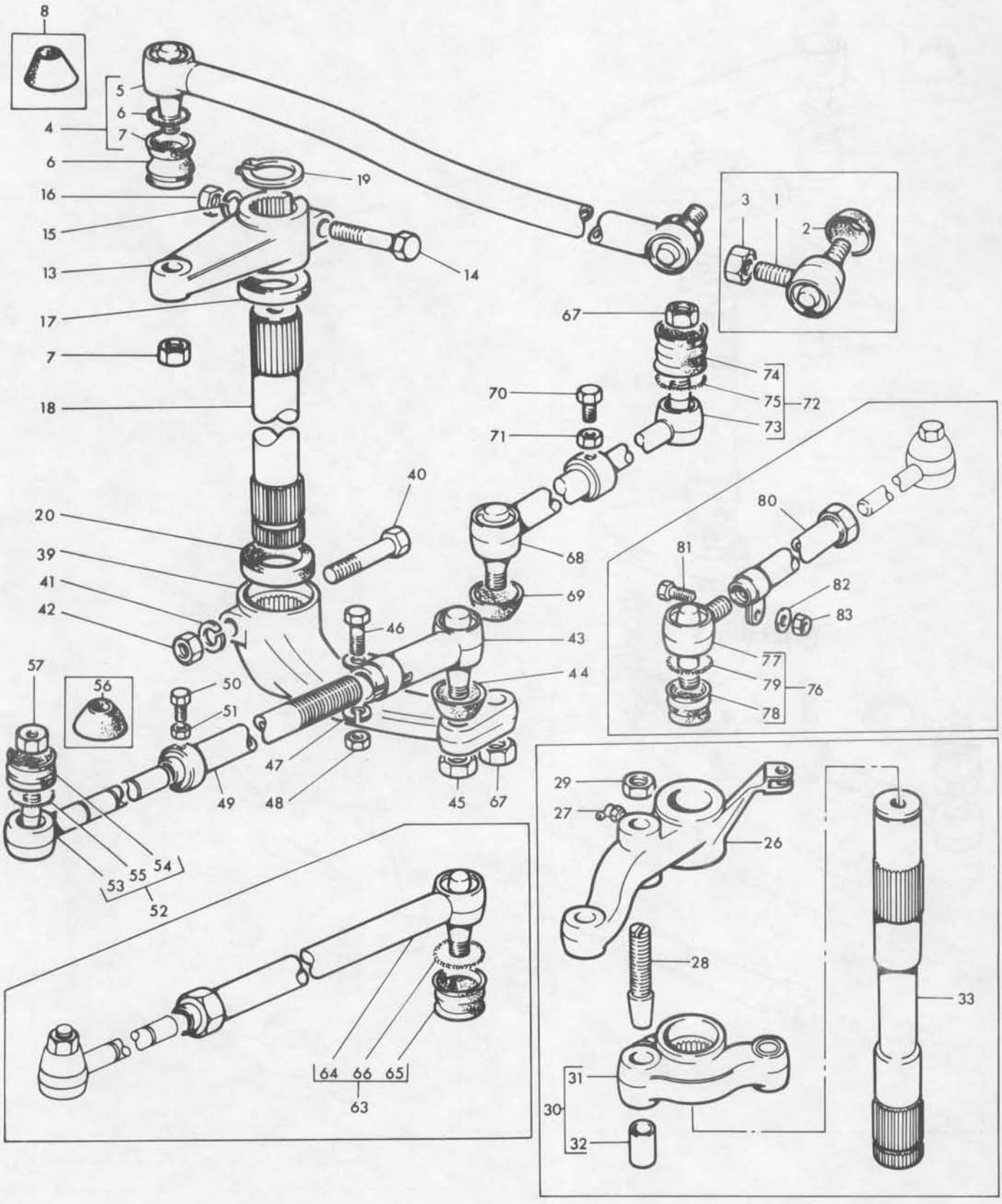
8
5
6
7
4
6
16
15
13
17
7
18
19
14
3
1
2
67
74
75
72
73
70
71
40
20
39
41
42
68
69
46
43
44
57
56
50
51
49
48
47
45
67
80
81
82
83
77
79
76
78
29
27
26
28
33
31
30
32
53
55
54
52
64
66
65
63

STEERING LINKAGE - MANUAL AND POWER
BARRES DE DIRECTION - MANUELLE ET ASSISTE
LENKGESTAENGE - HAND UND LENKHILFE
BARRES DE DIRECCION - MECANICA Y HIDRAULICA

CPO. 1225/5

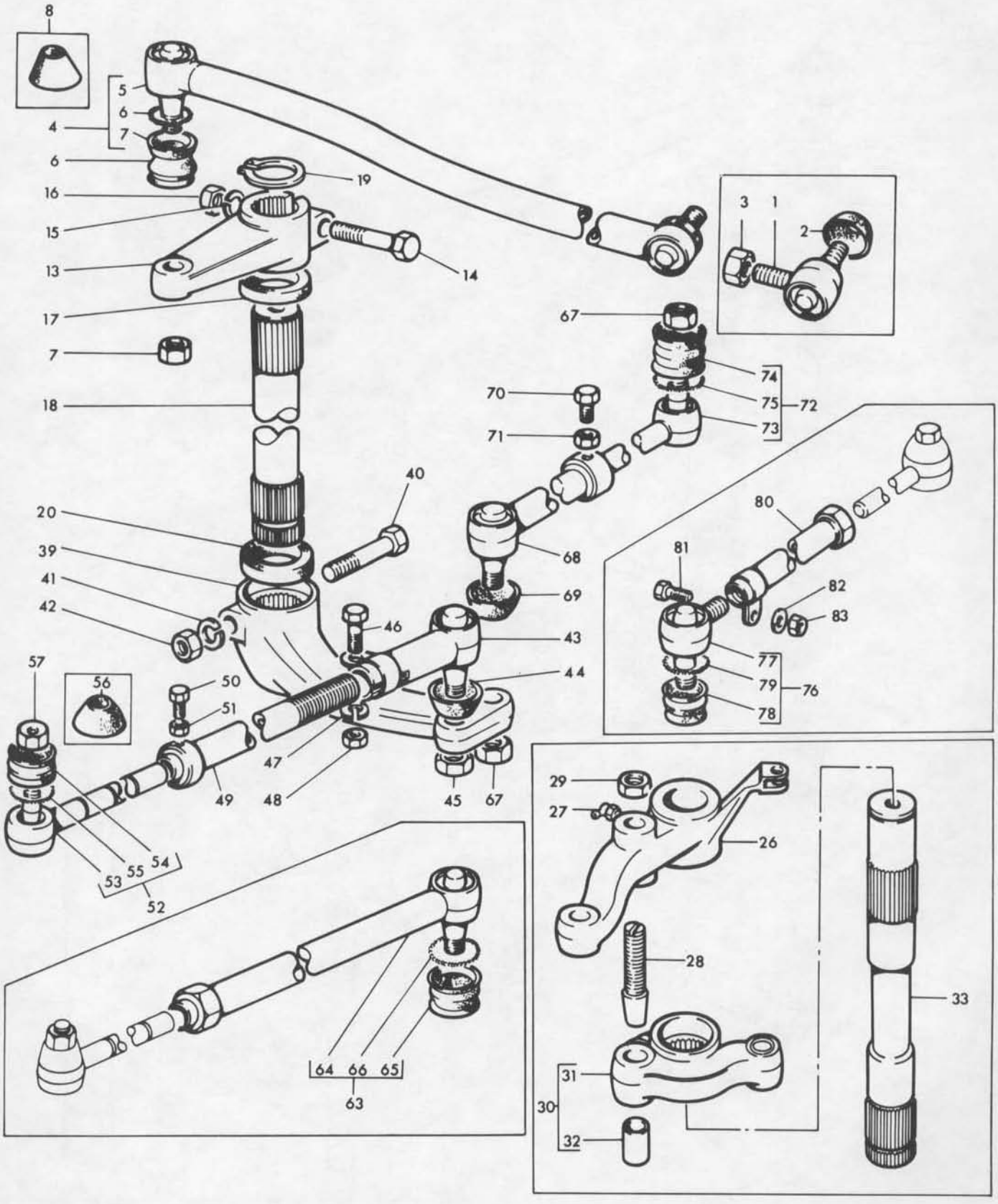

Ref. No.	Part No.	Description	Designation	Benennung	Descripcion	No. Req.
81(G,M)	353 544 X1	Bolt.....	Boulon.....	Sechskantschraube.....	Perno.....	1
82(G,M)	353 434 X1	Washer.....	Rondelle.....	Federring.....	Arandela.....	1
83(G,M)	353 431 X1	Nut.....	Ecrou.....	Sechskantmutter.....	Tuerca.....	1
(L)	1810 366 M91	Kit.....	Jeu.....	Reparatursatz.....	Juego.....	1

Notes:-
Noter:-
Bemerkungen:-
Notas:-

(A) Manual only
Manuelle seulement
Handlenkung
Solo direccion mecanica

(B) Power only
Assiste seulement
Handlenkung mit lenkhilfe
Solo direccion hidraulica

(C) Lockheed
Lockheed
Lockheed
Lockheed

(D) Engineering products
Engineering products
Engineering Products
Engineering products

(E) Up to serial no. 561601
Jusqu'au no. 561601
Bis nr. 561601
Hasta el no. 561601

(F) From serial no. 561601
A partir no. 561601
Ab nr. 561601
Desde el no. 561601

(G) From serial no. 561694
A partir no. 561694
Ab nr. 561694
Desde el no. 561694

(H) Up to serial no. 561694
Jusqu'au no. 561694
Bis nr. 561694
Hasta el no. 561694

(J) No longer serviced use 886 797 M91 with 1810 366 M91
Pas fournies commander 886 797 M91 avec 1810 366 M91
Nicht lieferteile bestelle 886 797 M91 mit 1810 366 M91
No suministrada pedir 886 797 M91 con 1810 366 M91

(K) No longer serviced use 1810 366 M91
Pas fournies commander 1810 366 M91
Nicht lieferteile bestelle 1810 366 M91
No suministrada pedir 1810 366 M91

(L) Contains items marked (M)
Comprend les pieces marquees (M)
Enschl. alter mit (M) gekennzeichneten tiele
Incluye las piezas marcados con (M)

(M) Included in kit 1810 366 M91
Inclus. dans jeu 1810 366 M91
Enthalten in reparatursatz 1810 366 M91
Incluye en jeugo 1810 366 M91

HYDRAULICS - POWER STEERING
HYDRAULIQUE - DIRECTION ASSISTE
HYDRAULISCHE - LENKHILFE
HIDRAULICOS - DIRECCION HIDRAULICA

Ref. No.	Part No.	Description	Designation	Benennung	Descripcion	No. Req.
1(A)	898 728 M91	Hose	Flexible	Leitung	Manguera	1
2(A)	898 727 M91	Hose	Flexible	Leitung	Manguera	1
3(A)	898 735 M1	Grommet	Passe-Fil	Tuelle	Ojal	2
4(B)	882 775 M91	Tube	Tubulure	Leitung	Tubo	1
5(B)	882 773 M91	Tube	Tubulure	Leitung	Tubo	1
6(B)	897 153 M91	Hose	Flexible	Schlauch	Manguera	2
7(A)	1884 356 M91	Bracket	Support	Halter	Soporte	1
8(A)	353 501 X1	Setscrew	Vis	Schraube	Tornillo	2
9(A)	353 441 X1	Washer	Rondelle	Federring	Arandela	2
10(A)	898 729 M1	Clip	Attache	Schelle	Abrazadera	1
11(A)	353 516 X1	Bolt	Boulon	Sechskantschraube	Perno	1
12(A)	353 446 X1	Washer	Rondelle	Federring	Arandela	1
13(B)	882 777 M1	Support	Support	Halter	Soporte	1
14(B)	898 341 M91	Clip	Attache	Schelle	Abrazadera	1
15(B)	353 517 X1	Bolt	Boulon	Sechskantschraube	Perno	2
16(B)	353 446 X1	Washer	Rondelle	Federring	Arandela	2
17(B)	353 755 X1	Washer	Rondelle	Scheibe	Arandela	1
18(B)	882 778 M91	Strap	Support	Halter	Soporte	1
19(B)	353 517 X1	Bolt	Boulon	Sechskantschraube	Perno	1
20(B)	353 446 X1	Washer	Rondelle	Federring	Arandela	1
21(B)	353 518 X1	Bolt	Boulon	Sechskantschraube	Perno	1
22(B)	353 446 X1	Washer	Rondelle	Federring	Arandela	1
23(B)	882 780 M1	Spacer	Entretoise	Abstandbuchse	Espaciador	2
24(B)	898 744 M1	Cushion	Coussin	Stizkissen	Cuscino	1
30	828 577 M1	Bolt	Boulon	Hohlschraube	Tornillo Banjo	1
31	891 785 M1	Washer	Rondelle	Scheibe	Arandela	1
32	828 577 M1	Bolt	Boulon	Hohlschraube	Tornillo Banjo	1
33	828 498 M1	Washer	Rondelle	Scheibe	Arandela	1
34	898 366 M2	Pin	Axe	Bolzen	Pasador	1
35	375 090 X1	Pin	Goupille	Splint	Pasador	1
36	881 728 M1	Link	Tige	Hebel	Empalme	1
37	375 108 X1	Nut	Ecrou	Mutter	Tuerca	1
38	881 727 M1	Sleeve	Entretoise	Buchse	Manguito	1
39	353 430 X1	Nut	Ecrou	Mutter	Tuerca	1
40	881 729 M1	Link	Tige	Hebel	Empalme	1
41(C)	183 080 M1	Pin	Axe	Bolzen	Pasador	1
42(C)	353 753 X1	Washer	Rondelle	Scheibe	Arandela	2
43(C)	354 039 X1	Pin	Goupille	Splint	Pasador	2
44(D)	188 909 M1	Pin	Axe	Bolzen	Pasador	1
45(D)	353 753 X1	Washer	Rondelle	Scheibe	Arandela	1
46(D)	354 039 X1	Pin	Goupille	Splint	Pasador	1
52	898 363 M1	Pin	Axe	Bolzen	Pasador	1
53	829 258 M1	Shim	Cale	Einstellblech	Suplemento	X
54	829 259 M1	Shim	Cale	Einstellblech	Suplemento	X
55	376 432 X1	Greaser	Graisseur	Schmiernippel	Engrasador	1
56(E)	353 725 X1	Setscrew	Vis	Schraube	Tornillo	2
56(F)	354 264 X1	Setscrew	Vis	Schraube	Tornillo	2
57(E)	353 439 X1	Washer	Rondelle	Scheibe	Arandela	2
57(F)	353 434 X1	Washer	Rondelle	Scheibe	Arandela	2

Notes:- (A) Use with AD4.203 engine only
Noter:- Utilise avec moteur AD4.203 seulement
Bemerkungen:- Nur fuer motor AD4.203
Notas:- Usada con motor AD4.203 solamente

(B) Use with A4.212 engine only
Utilise avec moteur A4.212 seulement
Nur fuer motor A4.212
Usada con motor A4.212 solamente

(C) Alternative arrangement
Montage en alternative
Aubau wahlweise
Disposicione alternativa

(D) Alternative arrangement
Montage en alternative
Anbau wahlweise
Disposicione alternativa

(E) Up to serial no. 573083
Jusqu'au no. 573083
Bis nr. 573083
Hasta el no. 573083

(F) From serial no. 573083
A partir no. 573083
Ab nr. 573083
Desde el no. 573083

CPO. 1226/3

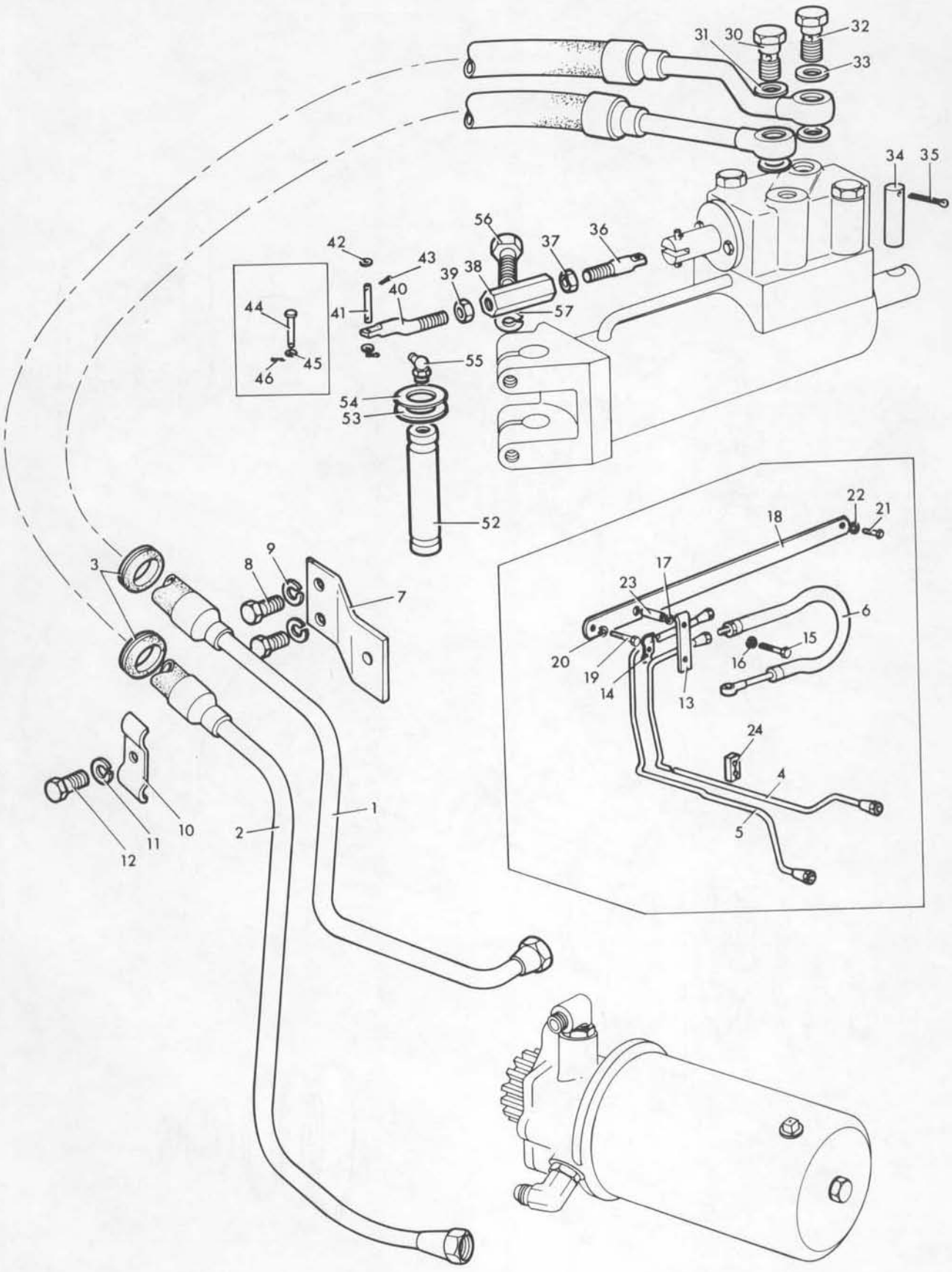
31
30
32
33
34
35
56
42
43
37
36
39
38
40
41
57
44
45
46
55
54
53
52
22
21
18
17
23
6
15
16
20
19
14
13
24
4
5
3
8
9
7
10
11
12
2
1

POWER STEERING PUMP
POMPE - DIRECTION ASSISTE
LEITUNG - LENKHILFE
BOMBA - DIRECCION HIDRAULICA

CPO. 3223/1

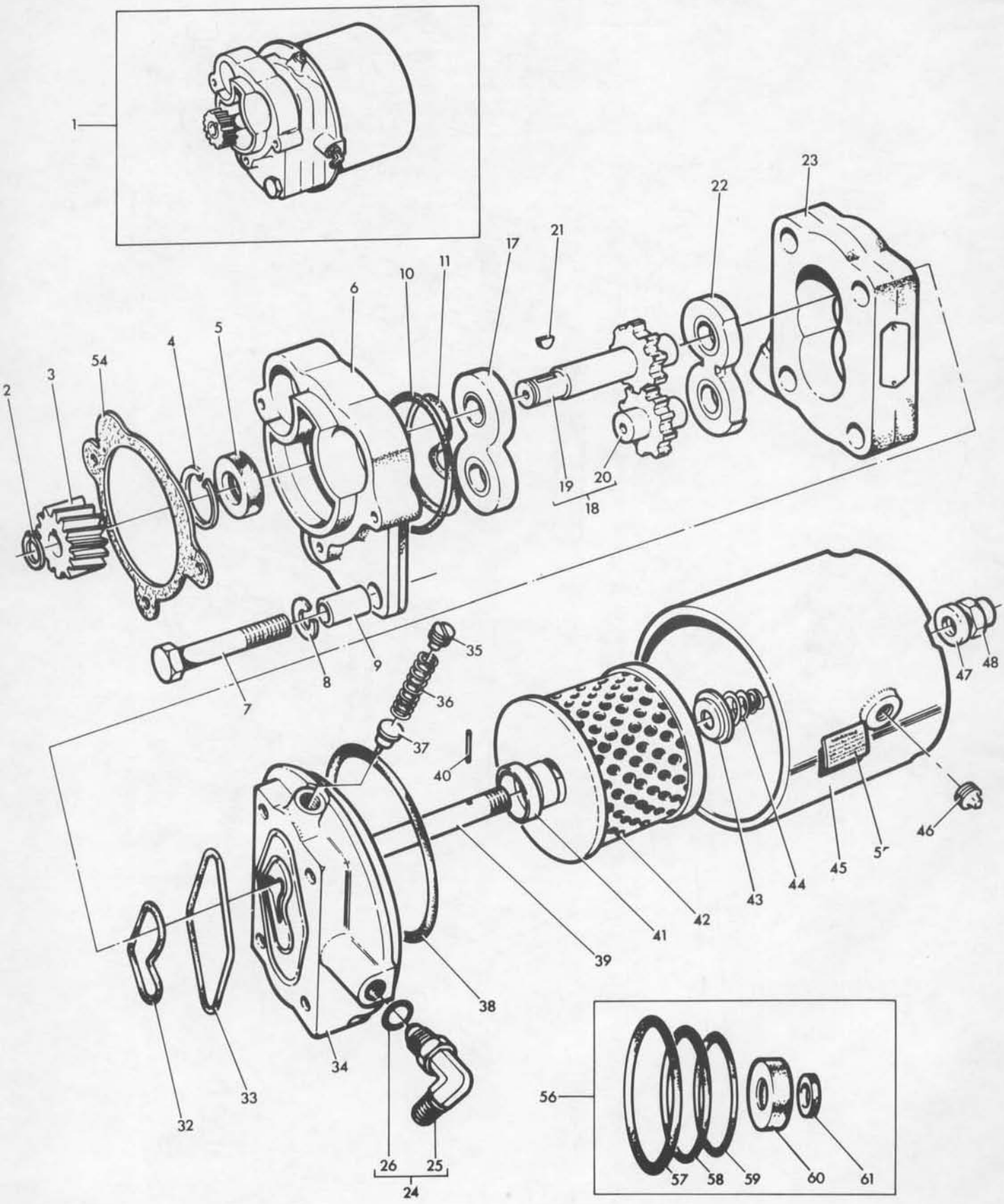

POWER STEERING PUMP
POMPE - DIRECTION ASSISTE
LEITUNG - LENKHILFE
BOMBA - DIRECCION HIDRAULICA

Ref. No.	Part No.	Description	Designation	Benennung	Descripcion	No. Req.
1(A)(F)	897 146 M91	Pump	Pompe	Hydraulikpumpe	Bomba	1
1(B)	1884 357 M91	Pump	Pompe	Hydraulikpumpe	Bomba	1
2	355 791 X1	Circlip	Circlip	Sicherungsring	Aro Reten	1
3(C)	897 159 M1	Gear	Pignon	Zahnrad	Engranaje	1
3(D)	189 606 M1	Gear	Pignon	Zahnrad	Engranaje	1
4	1883 324 M1	Circlip	Circlip	Sicherungsring	Aro Reten	1
5	1884 308 M1	Seal	Joint	Dichtring	Sello	1
6(C)	1883 322 M1	Flange	Deflecteur	Oelschleuderscheibe	Deflector	1
6(D)	1883 323 M1	Flange	Deflecteur	Oelschleuderscheibe	Deflector	1
7	1883 330 M1	Bolt	Boulon	Sechskantschraube	Perno	4
8	1883 329 M1	Washer	Rondelle	Federring	Arandela	4
9	1883 328 M1	Dowel	Pion	Stift	Espiga	4
10	1884 307 M1	'O' Ring	Joint Torique	'O' Ring	Sello 'O'	1
11	1884 306 M1	'O' Ring	Joint Torique	'O' Ring	Sello 'O'	1
17	1884 880 M1	Bearing	Roulement	Lager	Cojinete	1
18(C)	894 978 M91	Kit, Gear	Jeu	Reparatursatz	Juego	1
18(D)	894 979 M91	Kit, Gear	Jeu	Reparatursatz	Juego	1
19		Order Assembly	Comm. Ensemble	Best. Kompletteil	Pedir Conjunto	1
20		Order Assembly	Comm. Ensemble	Best. Kompletteil	Pedir Conjunto	1
21	2 957 X	Key	Clavette	Scheibenfeder	Chaveta	1
22	1884 880 M1	Bearing	Roulement	Lager	Cojinete	1
23		Order Assembly	Comm. Ensemble	Best. Kompletteil	Pedir Conjunto	1
24	357 197 X91	Elbow	Coude	Winkelstueck	Codo	2
25		Order 357 197 X91	Comm. 357 197 X91	Best. 357 197 X91	Pedir 357 197 X91	1
26	831 452 M1	'O' Ring	Joint	'O' Ring	Sello 'O'	1
32	1884 306 M1	'O' Ring	Joint Torique	'O' Ring	Sello 'O'	1
33	1884 307 M1	'O' Ring	Joint Torique	'O' Ring	Sello 'O'	1
34(C)	1883 312 M1	Cover	Couvercle	Deckel	Tapa	1
34(D)	1883 315 M1	Cover	Couvercle	Deckel	Tapa	1
35	1883 327 M1	Plug	Bouchon	Verschlusschraube	Tapon	1
36	1883 326 M1	Spring	Ressort	Feder	Resorte	1
37	1810 456 M91	Valve	Soupape	Ventil	Valvula	1
38	1884 305 M1	'O' Ring	Joint Torique	'O' Ring	Sello 'O'	1
39	1883 313 M1	Stud	Goujon	Stiftschraube	Vastago	1
40	1883 321 M1	Pin	Axe	Bolzen	Pasador	1
41	1883 317 M1	Seat	Siege	Sitz	Asiento	1
42	1883 318 M1	Element	Mallete	Oilfiltereinsatz	Elemento	1
43	1883 319 M1	Cup	Coupille	Buchse	Taza	1
44	1883 320 M1	Spring	Ressort	Feder	Resorte	1
45	1883 316 M1	Body	Corps	Gehaeuse	Cuerpo	1
46	1883 332 M1	Plug	Bouchon	Verschlusschraube	Tapon	1
47	1884 309 M1	Washer	Rondelle	Scheibe	Arandela	1
48	1883 314 M1	Nut	Ecrou	Sechskantmutter	Tuerca	1
54(A)	897 148 M2	Gasket	Joint	Dichtung	Junta	1
54(B)	898 734 M2	Gasket	Joint	Dichtung	Junta	1
55	883 627 M1	Decal	Decalcomanie	Abziehbild	Decalcomania	1
55(E)	886 409 M1	Decal	Decalcomanie	Abziehbild	Decalcomania	1
56	1810 417 M91	Kit	Jeu	Reparatursatz	Juego	X
57	1884 305 M1	'O' Ring	Joint Torique	'O' Ring	Sello 'O'	1
58	1884 306 M1	'O' Ring	Joint Torique	'O' Ring	Sello 'O'	2
59	1884 307 M1	'O' Ring	Joint Torique	'O' Ring	Sello 'O'	2
60	1884 308 M1	Seal	Joint	Dichtring	Sello	1
61	1884 309 M1	Washer	Rondelle	Scheibe	Arandela	1

Notes:-
Noter:-
Bemerkungen:-
Notas:-

(A) Used with A4.212 engine
Utilise avec moteur A4.212
Traktor mit motor A4.212
Usado con motor A4.212

(B) Used with AD4.203 engine
Utilise avec moteur AD4.203
Traktor mit motor AD4.203
Usado con motor AD4.203

(C) Included in 897 146 M91 only
Inclus dans 897 146 M91 seulement
Nur enthalten in 897 146 M91
Incluye en 897 146 M91 solamente

(D) Included in 1884 357 M91 only
Inclus dans 1884 357 M91 seulement
Nur enthalten in 1884 357 M91
Incluye en 1884 357 M91 solamente

(E) France only
France seulement
Nur fuer Frankreich
Solamente Francia

(F) No longer serviced use 897 146 M92
Pas fournies, utilise 897 146 M92
Nicht lieferteile, bestelle 897 146 M92
No suministradas, pedir 897 146 M92

POWER STEERING PUMP
POMPE - DIRECTION ASSISTE
LEITUNG - LENKHILFE
BOMBA - DIRECCION HIDRAULICA

Ref. No.	Part No.	Description	Designation	Benennung	Descripcion	No. Req.
1(B)	897 146 M92	Pump	Pompe	Hydraulikpumpe	Bomba	1
2	357 197 X91	Elbow	Coude	Winkelstueck	Codo	2
3		Order 357 197 X91	Comm. 357 197 X91	Best. 357 197 X91	Pedir 357 197 X91	1
4	831 452 M1	'O' Ring	Joint Torique	'O' Ring	Sello 'O'	1
5	355 791 X1	Circlip	Circlip	Sicherungsring	Aro Reten	1
6	897 159 M1	Gear	Pignon	Zahnrad	Engranaje	1
7	1883 322 M1	Flange	Deflecteur	Oelschleuderscheibe	Deflector	1
8	1883 324 M1	Circlip	Circlip	Sicherungsring	Aro Reten	1
9	1884 308 M1	Seal	Joint	Dichtring	Sello	1
10	1886 125 M1	Bolt	Boulon	Sechskantschraube	Perno	4
11	353 434 X1	Washer	Rondelle	Federring	Arandela	4
12	1886 212 M1	Dowel	Pion	Stift	Espiga	2
13	1884 307 M1	'O' Ring	Joint Torique	'O' Ring	Sello 'O'	1
14	1884 306 M1	Seal	Joint	Dichtring	Sello	2
20	894 978 M91	Kit	Jeu	Reparatursatz	Juego	1
21		Order 894 978 M91	Comm. 894 978 M91	Best. 894 978 M91	Pedir 894 978 M91	1
22		Order 894 978 M91	Comm. 894 978 M91	Best. 894 978 M91	Pedir 894 978 M91	1
23	2 957 X	Key	Clavette	Scheibenfeder	Chaveta	1
24	1886 298 M91	Bearing	Roulement	Lager	Cojinete	2
25		Order 897 146 M92	Comm. 897 146 M92	Best. 897 146 M92	Pedir 897 146 M92	1
26	1886 212 M1	Dowel	Pion	Stift	Espiga	2
32	1886 152 M1	Plug	Bouchon	Verschlusschraube	Tapon	1
33	1886 204 M1	Seal	Joint	Dichtring	Sello	1
34	1886 120 M1	Spring	Ressort	Feder	Resorte	1
35	1886 121 M1	Valve	Soupape	Ventil	Valvula	1
36	1884 307 M1	'O' Ring	Joint	'O' Ring	Sello 'O'	1
37	1886 118 M1	Cover	Couvercle	Deckel	Tapa	1
38	1883 313 M1	Stud	Goujon	Stiftschraube	Vastago	1
39	1886 119 M1	Seat	Seige	Sitz	Asiento	1
40	1883 318 M1	Element	Mallette	Oelfiltereinsatz	Element	1
41	1886 205 M1	'O' Ring	Joint Torique	'O' Ring	Sello 'O'	1
42	1883 319 M1	Cup	Coupelle	Buchse	Taza	1
43	1883 320 M1	Spring	Ressort	Feder	Resorte	1
44	1883 321 M1	Pin	Axe	Bolzen	Pasador	1
45	1883 316 M1	Body	Corps	Gehaeuse	Cuerpo	1
46	1883 332 M1	Plug	Bouchon	Verschlusschraube	Tapon	1
47	1884 309 M1	Washer	Rondelle	Scheibe	Arandela	1
48	1883 314 M1	Nut	Ecrou	Sechskantmutter	Tuerca	1
52	897 148 M2	Gasket	Joint	Dichtung	Junta	1
53	883 627 M1	Decal	Decalcomanie	Abziehbild	Decalcomania	1
53(A)	886 409 M1	Decal	Decalcomanie	Abziehbild	Decalcomania	1
54	1810 417 M91	Kit	Jeu	Reparatursatz	Juego	1
55	1886 205 M1	'O' Ring	Joint Torique	'O' Ring	Sello 'O'	1
56	1884 306 M1	'O' Ring	Joint Torique	'O' Ring	Sello 'O'	2
57	1884 307 M1	'O' Ring	Joint Torique	'O' Ring	Sello 'O'	2
58	1884 308 M1	Seal	Joint	Dichtring	Sello	1
59	1884 309 M1	Washer	Rondelle	Scheibe	Arandela	1
60	1886 204 M1	Seal	Joint	Dichtring	Sello	1

Notes:-
Noter:-
Bemerkungen:-
Notas:-

(A) France only
France seulement
Nur fuer Frankreich
Solamente Francia

(B) No Longer Serviced use 897 146 M93
Pas fournies, utilise 897 146 M93
Nicht lieferteile, bestelle 897 146 M93
No suministradas, pedir 897 146 M93

CPO. 5361

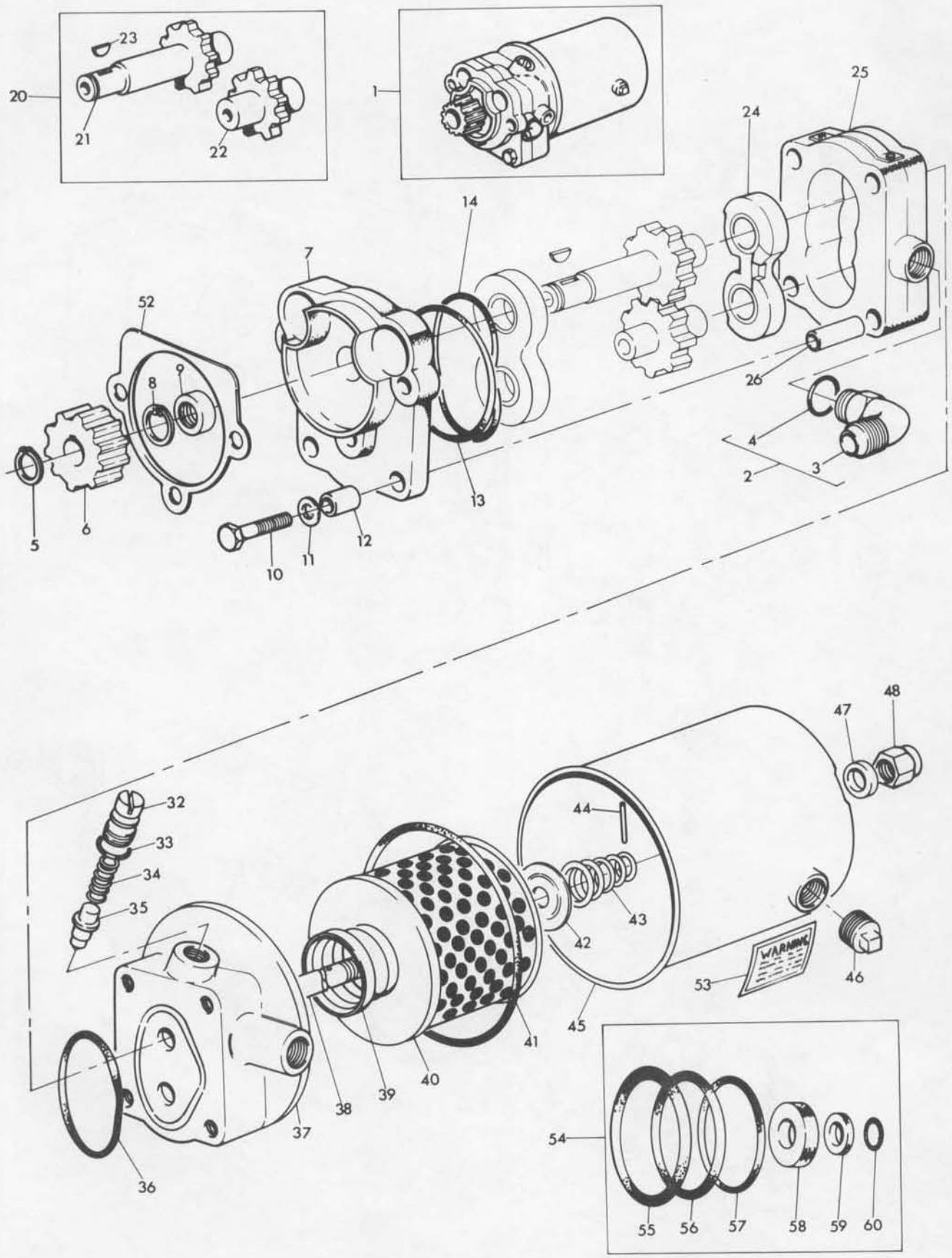
20
23
21
22
1
25
24
14
7
52
8
26
4
2
3
5
6
13
10
11
12
48
47
32
33
34
35
44
43
42
46
53
WARNING
45
41
40
39
38
37
36
54
55
56
57
58
59
60

POWER STEERING PUMP
POMPE - DIRECTION ASSISTE
LEITUNG - LENKHILFE
BOMBA - DIRECCION HIDRAULICA

CPO.6447

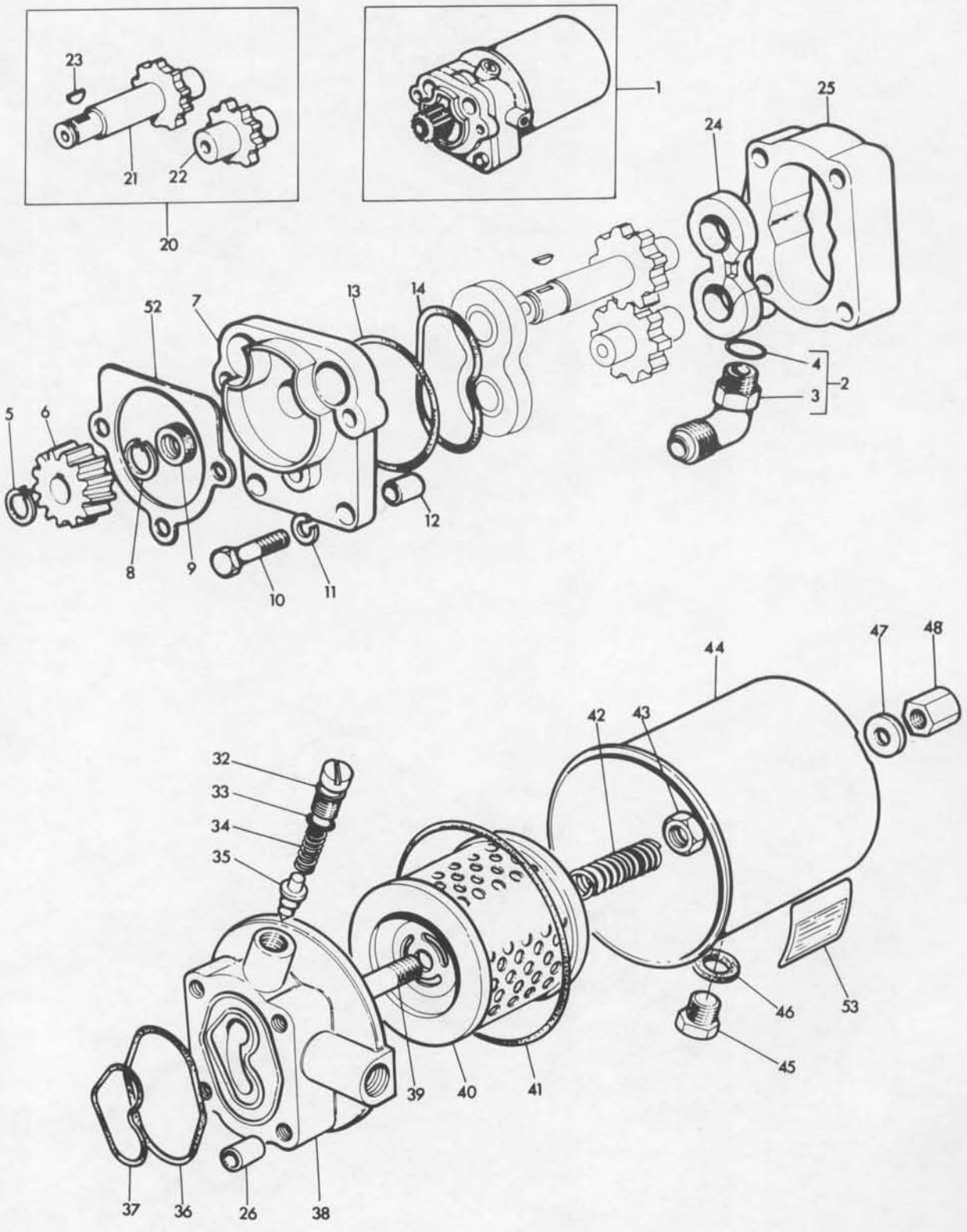

POWER STEERING PUMP
POMPE - DIRECTION ASSISTE
LEITUNG - LENKHILFE
BOMBA - DIRECCION HIDRAULICA

Ref. No.	Part No.	Description	Designation	Benennung	Descripcion	No. Req.
1	897 146 M93	Pump	Pompe	Hydraulikpumpe	Bomba	1
2	357 197 X91	Elbow	Coude	Winkelstueck	Codo	2
3		Order 357 197 X91	Comm. 357 197 X91	Best. 357 197 X91	Pedir 357 197 X91	1
4	831 452 M1	'O' Ring	Joint Torique	'O' Ring	Sello 'O'	1
5	355 791 X1	Circlip	Circlip	Sicherungsring	Aro Reten	1
6	897 159 M1	Gear	Pignon	Zahnrad	Engranaje	1
7	1887 985 M1	Flange	Deflecteur	Oelschleuderscheibe	Deflector	1
8	1883 324 M1	Circlip	Circlip	Sicherungsring	Aro Reten	1
9(C)	1887 989 M1	Seal	Joint	Dichtring	Sello	2
10	1886 125 M1	Bolt	Boulon	Sechskantschruabe	Perno	4
11	353 434 X1	Washer, Lock	Rondelle	Federring	Arandela	4
12	1886 212 M1	Dowel	Pion	Stift	Espiga	2
13(C)	1887 993 M1	'O' Ring	Joint Torique	'O' Ring	Sello 'O'	1
14(C)	1887 992 M1	Seal	Joint	Dichtring	Sello	1
20	894 978 M91	Kit	Jeu	Reparatursatz	Juego	1
21		Order 894 978 M91	Comm. 894 978 M91	Best. 894 978 M91	Pedir 894 978 M91	1
22		Order 894 978 M91	Comm. 894 978 M91	Best. 894 978 M91	Pedir 894 978 M91	1
23	2 957 X	Key	Clavette	Scheibenfeder	Chaveta	1
24	1884 880 M1	Bearing	Roulement	Lager	Cojinete	2
25		Order 897 146 M93	Comm. 897 146 M93	Best. 897 146 M93	Pedir 897 146 M93	1
26	1886 212 M1	Dowel	Pion	Stift	Espiga	2
32	1886 152 M1	Plug	Bouchon	Verschlusschraube	Tapon	1
33(C)	1887 995 M1	'O' Ring	Joint Torique	'O' Ring	Sello 'O'	1
34	1886 120 M1	Spring	Ressort	Feder	Resorte	1
35	1886 121 M1	Valve	Soupape	Ventil	Valvula	1
36(C)	1887 992 M1	Seal	Joint	Dichtring	Sello	1
37(C)	1887 993 M1	'O' Ring	Joint Torique	'O' Ring	Sello 'O'	1
38	1887 984 M91	Cover	Couvercle	Deckel	Tapa	1
39	1887 987 M1	Stud	Goujon	Stiftschraube	Vastago	1
40	1887 990 M1	Element	Mallette	Oelfiltereinsatz	Element	1
41(C)	1887 994 M1	'O' Ring	Joint Torique	'O' Ring	Sello 'O'	1
42	1887 991 M1	Spring	Ressort	Feder	Resorte	1
43	376 454 X1	Nut Lock	Ecrou	Sechskantmutter	Tuerca	1
44	1887 983 M91	Body	Corps	Gehaeuse	Cuerpo	1
45	1887 986 M1	Plug	Bouchon	Verschlusschraube	Tapon	1
46	1887 988 M1	Washer, Fibre	Rondelle	Scheibe	Arandela	1
47(C)	1887 996 M1	Washer	Rondelle	Scheibe	Arandela	1
48	1883 314 M1	Nut	Ecrou	Sechskantmutter	Tuerca	1
52	897 148 M2	Gasket	Joint	Dichtung	Junta	1
53	883 627 M1	Decal	Decalcomanie	Abziehbild	Decalcomania	1
53(A)	886 409 M1	Decal	Decalcomanie	Abziehbild	Decalcomania	1
(B)	1810 509 M91	Kit, Seal Repair	Jeu	Reparatursatz	Juego	X

Notes:- (A) France only
Noter:- France seulement
Bemerkungen:- Nur fuer Frankreich
Notas:- Solamente Francia

(B) Includes items marked (C)
Comprend les pieces marquees (C)
Einschl alter mit (C) gekennzeichneten teile
Incluye las piezas marcadas con (C)

(C) Included in seal repair kit 1810 509 M91
Inclus dans jeu 1810 509 M91
Enthalten in reparatursatz 1810 509 M91
Incluye en juego 1810 509 M91

POWER STEERING PUMP
POMPE - DIRECTION ASSISTE
LEITUNG - LENKHILFE
BOMBA - DIRECCION HIDRAULICA

Ref. No.	Part No.	Description	Designation	Benennung	Descripcion	No. Req.
1	1809 289 M1	Pump	Pompe	Hydraulikpumpe	Bomba	1
2	1645 907 M1	Flange	Deflecteur	Oelschleuderscheibe	Deflector	1
3	1645 908 M1	Screw	Vis	Schraube	Tornillo	2
4	1645 909 M1	Screw	Vis	Schraube	Tornillo	2
5	1645 917 M1	Plug	Bouchon	Vershlusschraube	Tapon	1
6	1645 916 M1	Washer	Rondelle	Scheibe	Arandela	1
7	1645 887 M1	'O' Ring	Joint Torique	'O' Ring	Sello 'O'	1
8	1645 883 M1	Screw, Adjusting	Vis de Reglage	Einstellschraube	Tornillo	1
9	1645 884 M1	Bush	Bague	Buchse	Buje	1
10	1645 885 M1	Plug	Bouchon	Verschlusschraube	Tapon	1
16	1645 879 M1	Valve	Distributeur	Ventil	Valvula	1
17	1645 888 M1	'O' Ring	Joint Torique	'O' Ring	Sello 'O'	1
18	1645 894 M1	Element	Mallette	Oelfiltereinsatz	Element	1
19	1645 895 M1	Seal	Joint	Dichtring	Sello	1
20	1645 897 M1	Spring	Ressort	Feder	Resorte	1
21	1645 896 M1	Washer, Flat	Rondelle	Scheibe	Arandela	2
22	1645 944 M1	Pin	Goupille	Splint	Pasador	1
23	1645 910 M1	Washer, Flat	Rondelle	Scheibe	Arandela	1
24	1645 901 M1	Cover	Couvercle	Deckel	Tapa	1
25	1645 905 M1	Nut	Ecrou	Sechskantmutter	Tuerca	1
26	1645 904 M1	Washer	Rondelle	Scheibe	Arandela	1
27	1645 903 M1	Plug	Bouchon	Verschlusschraube	Tapon	1
28	1645 902 M1	Washer	Rondelle	Scheibe	Arandela	1
34	1645 876 M1	Bush	Bague	Buchse	Buje	1
35	1645 874 M1	Gear	Pignon	Zahnrad	Engranaje	1
36	1645 872 M1	Bush	Bague	Buchse	Buje	1
37	1645 870 M1	Joint	Joint	Dichtung	Junta	2
38	1645 871 M1	Washer, Flat	Rondelle	Scheibe	Arandela	2
39	1645 867 M1	Cover	Couvercle	Deckel	Tapa	1
40	1645 893 M1	Rod	Tringle	Stange	Varilla	1
41	1645 899 M1	'O' Ring	Joint Torique	'O' Ring	Sello 'O'	1
42	1645 890 M1	Housing	Carter	Gehaeuse	Caja	1
43	1645 889 M1	Joint	Joint	Dichtung	Junta	3
44	1645 878 M1	Body	Corps	Gehaeuse	Cuerpo	1
45	1645 913 M1	'O' Ring	Joint Torique	'O' Ring	Sello 'O'	1
46	1645 869 M1	Joint	Joint	Dichtung	Junta	2
52	1645 915 M1	Bush	Bague	Buchse	Buje	1
53	1645 914 M1	Key	Clavette	Scheibenfeder	Chaveta	1
54	1645 945 M1	Circlip	Circlip	Sicherungsring	Aro Reten	1
55	1645 886 M1	Washer, Thrust	Rondelle	Druckscheibe	Arandela	1
56	1645 868 M1	Joint	Joint	Dichtung	Junta	1
57	1645 891 M1	Screw	Vis	Schraube	Tornillo	4
58	1645 872 M1	Bush	Bague	Buchse	Buje	1
59	1645 877 M1	Dowel	Pion	Stift	Espiga	1
60	1645 875 M1	Gear	Pignon	Zahnrad	Engranaje	1
61	1645 877 M1	Dowel	Pion	Stift	Espiga	1
62	1645 876 M1	Bush	Bague	Buchse	Buje	1

CPO.6448

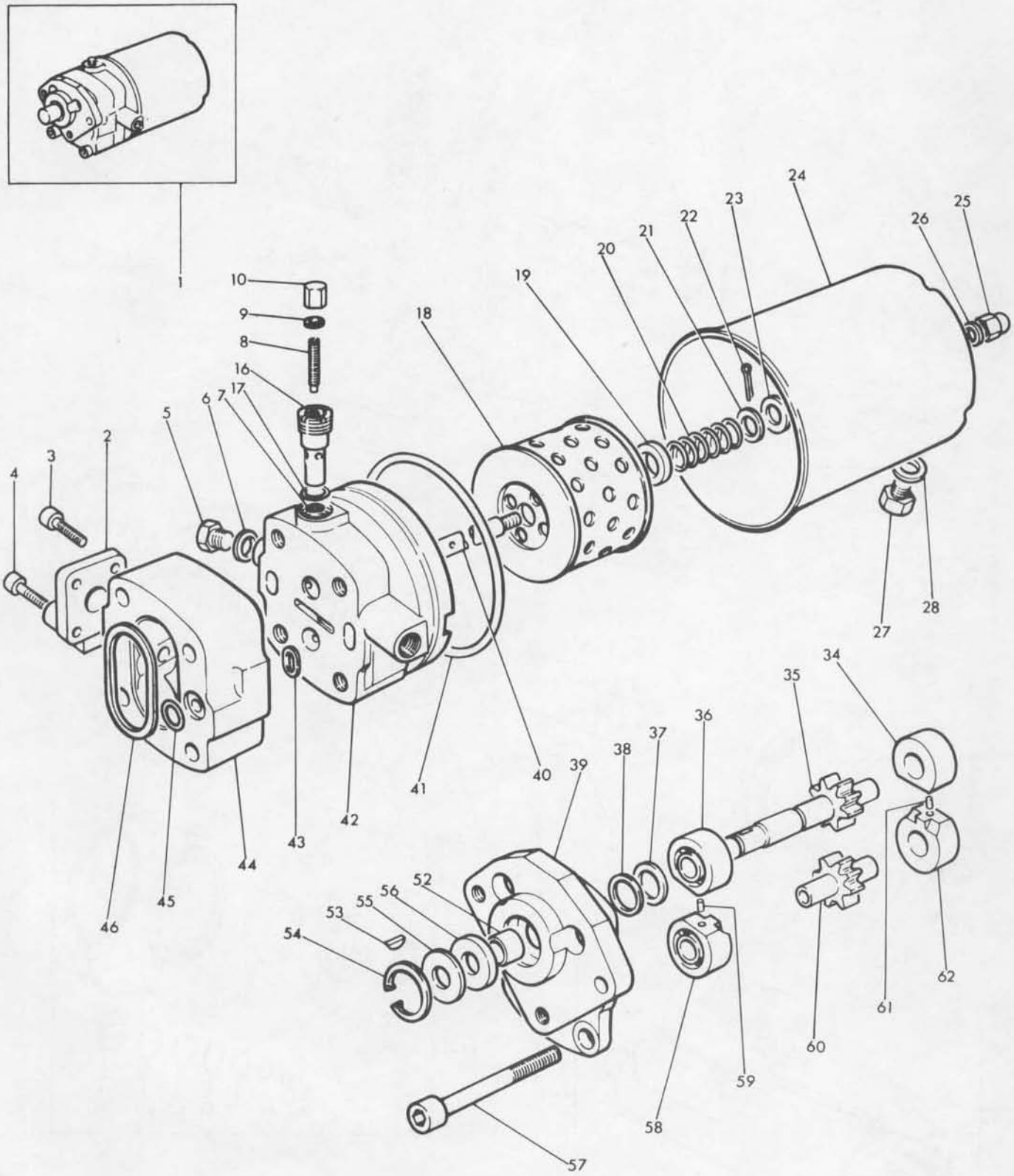
1
10
9
8
16
17
6
7
5
2
3
4
18
19
20
21
22
23
24
25
26
27
28
40
41
42
43
44
45
46
39
38
37
36
35
34
52
56
55
53
54
57
58
59
60
61
62

POWER STEERING CYLINDER - HYDROSTEER
VERIN DE DIRECTION ASSISTEE - HYDROSTEER
HYDRAULIKZYLINDER, LENKHILFE - HYDROSTEER
CILINDRO HIDRAULICO DE DIRECCION - HYDROSTEER

CPO. 3224/1

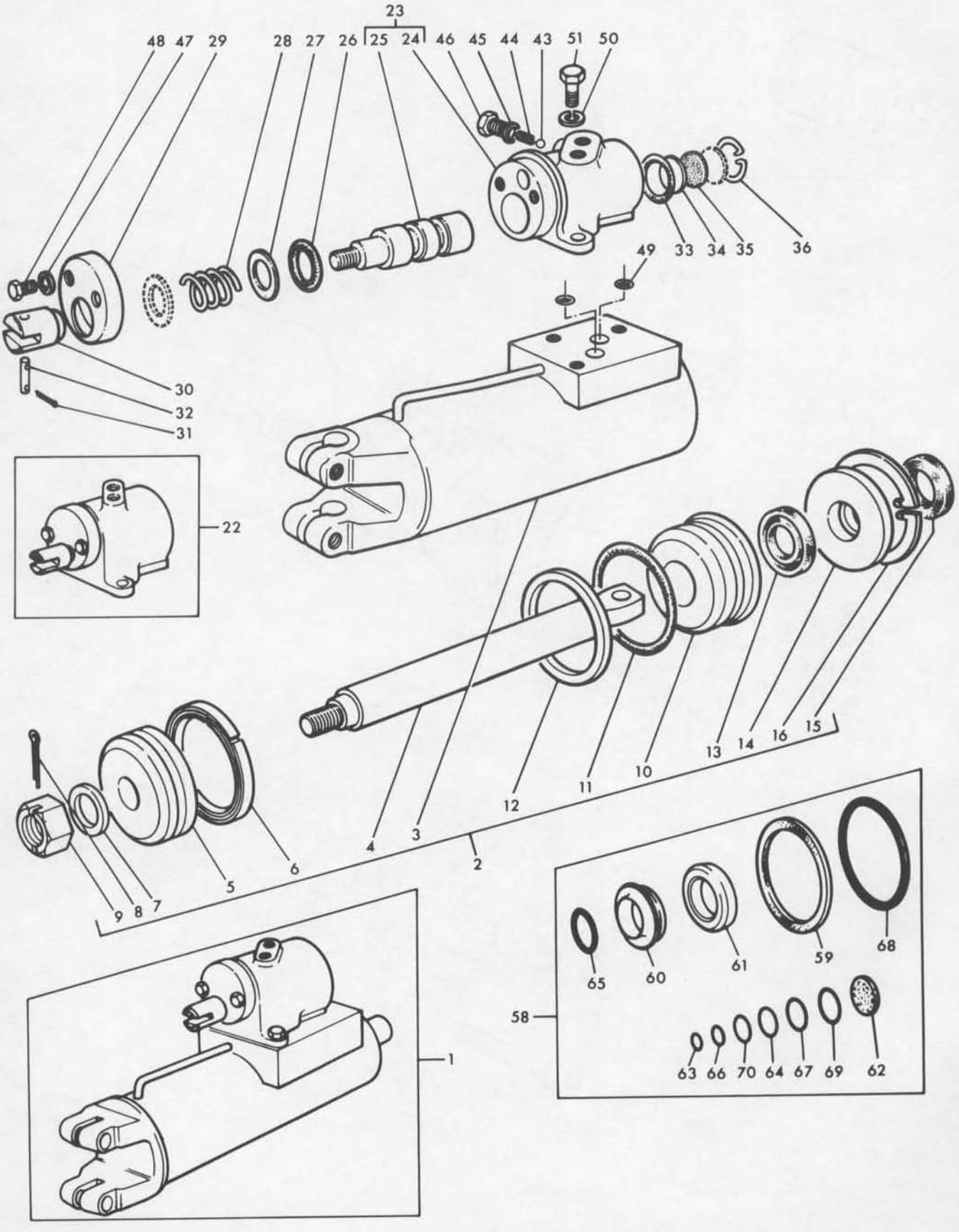

POWER STEERING CYLINDER - HYDROSTEER
VERIN DE DIRECTION ASSISTEE - HYDROSTEER
HYDRAULIKZYLINDER, LENKHILFE - HYDROSTEER
CILINDRO HIDRAULICO DE DIRECCION - HYDROSTEER

Ref. No.	Part No.	Description	Designation	Benennung	Descripcion	No. Req.
1(A)	1884 374 M93	Cylinder	Cylindre	Zylinder	Cilindro	1
2	1885 541 M91	Cylinder	Cylindre	Zylinder	Cilindro	1
3	1883 337 M91	Cylinder	Cylindre	Zylinder	Cilindro	1
4	1884 945 M1	Rod	Tringle	Stange	Varilla	1
5	1884 378 M1	Head	Piston	Kolben	Piston	1
6	1884 300 M1	Ring	Circlip	Sicherungsring	Aro Reten	1
6(B)	1883 053 M1	Ring	Circlip	Sicherungsring	Aro Reten	1
7	1850 792 M1	Washer	Rondelle	Scheibe	Arandela	1
8	1883 036 M1	Pin	Goupille	Splint	Pasador	1
9	1883 035 M1	Nut	Ecrou	Mutter	Tuerca	1
10	1883 339 M1	Bearing	Roulement	Lager	Cojinete	1
11	1850 765 M1	'O' Ring	Joint Torique	'O' Ring	Sello 'O'	1
12	1884 298 M1	Washer	Rondelle	Scheibe	Arandela	1
13	1883 047 M1	Seal	Bague	Dichtring	Sello	1
14	1883 338 M1	Housing	Carter	Gehaeuse	Caja	1
15	1883 050 M1	Seal	Bague	Dichtring	Sello	1
16	1850 774 M1	Circlip	Circlip	Sicherungsring	Aro Reten	1
22	1885 543 M91	Valve	Clapet	Ventil	Valvula	1
23		Order 1885 543 M91	Comm. 1885 543 M91	Best. 1885 543 M91	Pedir 1885 543 M91	1
24		Order 1885 543 M91	Comm. 1885 543 M91	Best. 1885 543 M91	Pedir 1885 543 M91	1
25		Order 1885 543 M91	Comm. 1885 543 M91	Best. 1885 543 M91	Pedir 1885 543 M91	1
26	1884 375 M1	'O' Ring	Joint Torique	'O' Ring	Sello 'O'	1
27	1850 755 M1	Washer	Rondelle	Scheibe	Arandela	2
28	1883 341 M1	Spring	Ressort	Feder	Resorte	1
29(C)	1884 947 M1	Cover	Couvercle	Deckel	Tapa	1
30	1884 377 M91	Yoke	Chape	Gabelkopf	Yugo	1
31	183 080 M1	Pin	Axe	Stift	Pasador	1
32	354 039 X1	Pin	Goupille	Splint	Pasador	2
33	1850 746 M1	'O' Ring	Joint	'O' Ring	Sello 'O'	1
34	1852 704 M1	Washer	Rondelle	Scheibe	Arandela	2
35	1852 705 M1	Washer	Rondelle	Scheibe	Arandela	1
36	1850 760 M1	Circlip	Circlip	Sicherungsring	Aro Reten	1
43	354 465 X1	Ball	Bille	Kugel	Bola	1
44	1850 780 M1	Spring	Ressort	Feder	Resorte	1
45	1850 794 M1	Washer	Rondelle	Scheibe	Arandela	1
46	1850 779 M1	Plug	Bouchon	Verschlusschraube	Tapon	1
47	353 441 X1	Washer	Rondelle	Federring	Arandela	2
48	353 502 X1	Bolt	Boulon	Sechskantschraube	Perno	2
49	1850 756 M1	'O' Ring	Joint	'O' Ring	Sello 'O'	2
50	1883 040 M1	Washer	Rondelle	Federring	Arandela	3
51	1883 039 M1	Bolt	Vis	Sechskantschraube	Perno	3
58	1885 710 M91	Kit	Jeu	Reparatursatz	Juego	X
59	1884 298 M1	Washer	Rondelle	Scheibe	Arandela	1
60	1883 047 M1	Seal	Joint	Dichtring	Sello	1
61	1883 050 M1	Seal	Joint	Dichtring	Sello	1
62	1852 705 M1	Washer	Rondelle	Scheibe	Arandela	1
63(D)	1850 785 M1	'O' Ring	Joint Torique	'O' Ring	Sello 'O'	1
64	1850 756 M1	'O' Ring	Joint Torique	'O' Ring	Sello 'O'	2
65	1850 746 M1	'O' Ring	Joint Torique	'O' Ring	Sello 'O'	2
66(D)	1850 782 M1	'O' Ring	Joint Torique	'O' Ring	Sello 'O'	1
67(D)	1850 747 M1	'O' Ring	Joint Torique	'O' Ring	Sello 'O'	1
68	1850 765 M1	'O' Ring	Joint Torique	'O' Ring	Sello 'O'	1
69	1884 375 M1	'O' Ring	Joint Torique	'O' Ring	Sello 'O'	1
70(D)	1885 569 M1	'O' Ring	Joint Torique	'O' Ring	Sello 'O'	2

Notes:- (A) No longer serviced, use 1853 466 M92 with 2-354 264 X1 and 2-353 434 X1
Noter:- Pas fournies, utilise 1853 466 M92 avec 2-354 264 X1 et 2-353 434 X1
Bemerkungen:- Nicht lieferteile, bestelle 1853 466 M92 mit 2-354 264 M1 und 2-354 434 X1
Notas:- No suministradas, pedir 1853 466 M92 con 2-354 264 X1 y 2-353 434 X1

(B) Use only with 1883 052 M1
Utilise avec 1883 052 M1 seulement
Nur fuer 1883 052 M1
Usado con 1883 052 M1 solamente

(C) Use with 353 502 X1 - 2 off
Utilise avec 2-353 502 X1
Verwende mit 2-353 502 X1
Usado con 2-353 502 X1

(D) Not required for this application
Non necessaire dans ce cas
Fuer dieser ausfuehrung nicht erforderlich
En este caso no se necesaire

POWER STEERING CYLINDER - LASER
VERIN DE DIRECTION ASSISTE - LASER
HYDRAULIKZYLINDER - LENKHILFE - LASER
CILINDRO HIDRAULICO DE DIRECCION - LASER

Ref. No.	Part No.	Description	Designation	Benennung	Descripcion	No. Req.
1	1853 466 M92	Cylinder and Valve	Cylindre/Distributeur	Zylinder/Ventil	Cilindro/Valvula	1
2	1886 239 M92	Cylinder	Cylindre	Zylinder	Cilindro	1
3	1886 487 M91	Body	Corps	Gehaeuse	Cuerpo	1
4	1886 488 M91	Piston	Piston	Kolben	Piston	1
5	1885 792 M1	Bolt	Boulon	Sechskantschraube	Perno	1
6	1885 793 M1	Ring Set	Anneau	Ring	Anilla	1
7	1885 794 M1	Piston	Piston	Kolben	Piston	1
8	1885 795 M1	Rod	Tringle	Kolbenstange	Varilla	1
9(A)		'O' Ring	Joint Torique	'O' Ring	Sello 'O'	1
10	1885 796 M1	Head	Couvercle	Deckel	Tapa	1
11(A)		Seal, Piston Rod	Joint	Dichtring	Sello	1
12	1885 797 M1	Retainer	Circlip	Sicherungsring	Aro Reten	1
13(A)		Ring Wiper	Joint	Dichtring	Sello	1
14	1885 819 M1	Circlip	Circlip	Sicherungsring	Aro Reten	1
20	1885 798 M92	Valve	Distributeur	Ventil	Valvula	1
21		Order 1885 798 M92	Comm. 1885 798 M92	Best. 1885 798 M92	Pedir 1885 798 M92	1
22	1885 805 M1	Plug	Bouchon	Verschlusschraube	Tapon	1
23(A)		Seal, Bonded	Joint	Dichtring	Sello	1
24	1885 806 M1	Spring	Ressort	Feder	Resorte	1
25	361 025 X1	Ball	Boule	Kugel	Bola	1
26(A)		'O' Ring, Body	Joint Torique	'O' Ring	Sello 'O'	1
27		Order 1885 798 M92	Comm. 1885 798 M92	Best. 1885 798 M92	Pedir 1885 798 M92	1
28(A,D)		'O' Ring, Spool	Joint Torique	'O' Ring	Sello 'O'	1
29	1885 801 M1	Washer	Rondelle	Scheibe	Arandela	2
30	1885 803 M1	Spring	Ressort	Feder	Resorte	1
31	1885 802 M1	Washer	Rondelle	Scheibe	Arandela	1
32	353 501 X1	Screw	Vis	Schraube	Tornillo	1
33	1885 800 M1	Plug	Bouchon	Verschlusschraube	Tapon	1
34(A,C)		'O' Ring	Joint Torique	'O' Ring	Sello 'O'	1
35	1885 804 M1	Pin	Axe	Bolzen	Pasador	1
36	354 041 X1	Pin	Goupille	Splint	Pasador	2
37	353 518 X1	Bolt	Boulon	Sechskantschraube	Perno	2
38	353 446 X1	Washer	Rondelle	Federring	Arandela	2
39(A)		'O' Ring	Joint Torique	'O' Ring	Sello 'O'	2
(B)	1810 437 M91	Kit, Seal Repair	Jeu	Reparatursatz	Juego	X

Notes:- (A) Not serviced, order Kit 1810 437 M91
Noter:- Pas fournies, commander Jeu 1810 437 M91
Bemerkungen:- Nicht lieferteile, bestelle Reparatursatz 1810 437 M91
Notas:- No suministradas, pedir Juego 1810 437 M91

(B) Includes items marked (A)
Comprend les pieces marquees (A)
Einschl. alter mit (A) gekennzeichneten teile
Incluye las piecas marcadas con (A)

(C) For use with 1885 798 M91 only
Utilise avec 1885 798 M91 seulement
Nur fuer 1885 798 M91
Usado con 1885 798 M91 solamente

(D) For use with 1885 798 M92 only
Utilise avec 1885 798 M92 seulement
Nur fuer 1885 798 M92
Usado con 1885 798 M92 solamente

CPO. 4791

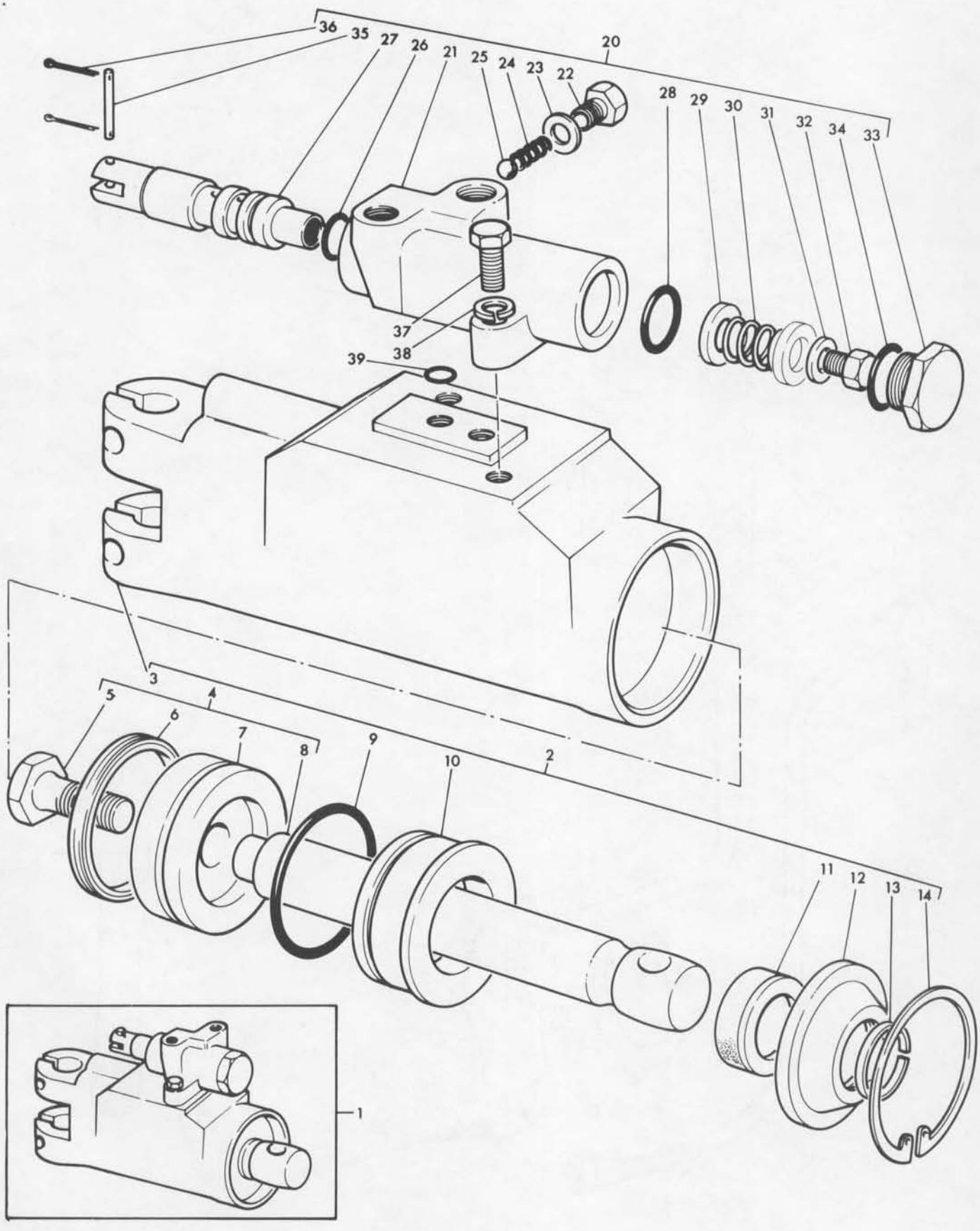
36
35
27
26
21
25
24
23
22
20
28
29
30
31
32
34
33
37
38
39
3
5
4
6
7
8
9
10
2
11
12
13
14
1

MANUAL TO POWER STEERING CONVERSION KIT - AD4.203 ENGINE
JEU D'APTATION DE LA DIRECTION ASSISTE - AD4.203 MOTEUR
UMBAUSATZ LENHILFE - AD4.203 MOTOR
JUEGO DE CONVERSION DE DIRECCION MANUAL A AHIDRAULICA - AD4.203 MOTOR

CPO. 1730/1

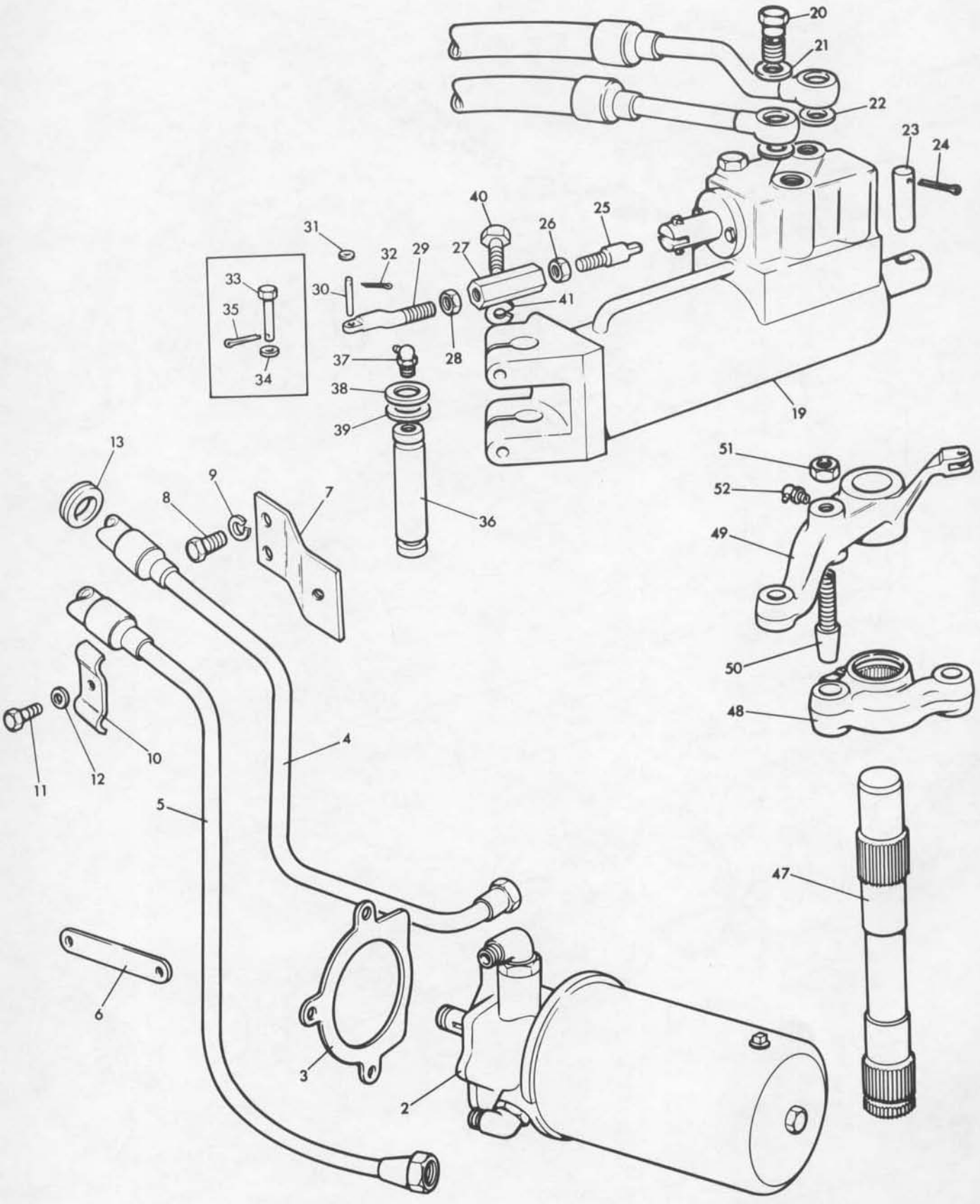

Ref. No.	Part No.	Description	Designation	Benennung	Descripcion	No. Req.
1	883 523 M92	Kit	Jeu	Reparatursatz	Juego	X
2	898 726 M91	Pump	Pompe	Pumpe	Bomba	1
3	898 734 M2	Gasket	Joint	Dichtung	Junta	1
4	898 728 M91	Hose	Flexible	Leitung	Manguera	1
5	898 727 M91	Hose	Flexible	Leitung	Manguera	1
6	897 154 M1	Support	Support	Halter	Soporte	2
7	1884 356 M91	Bracket	Support	Halter	Soporte	1
8	353 501 X1	Setscrew	Vis	Sechskantschraube	Tornillo	2
9	353 441 X1	Washer	Rondelle	Federring	Arandela	2
10	898 729 M1	Clip	Collier	Schelle	Abrazadera	1
11	353 516 X1	Bolt	Boulon	Sechskantschraube	Perno	1
12	353 446 X1	Washer	Rondelle	Federring	Arandela	1
13	898 735 M1	Grommet	Passe-fil	Tuelle	Ojal	2
19	1853 466 M92	Cylinder	Cylindre	Zylinder	Cilindro	1
20	828 577 M1	Bolt	Boulon	Hohlschraube	Tornillo Banjo	2
21	828 498 M1	Washer	Rondelle	Scheibe	Arandela	2
22	891 785 M1	Washer	Rondelle	Scheibe	Arandela	2
23	898 366 M2	Pin	Axe	Bolzen	Pasador	1
24	375 090 X1	Pin	Goupille	Splint	Pasador	1
25	881 728 M1	Link	Tige	Hebel	Empalme	1
26	375 108 X1	Nut	Ecrou	Sechskantmutter	Tuerca	1
27	881 727 M1	Sleeve	Manchon	Busche	Manguito	1
28	353 430 X1	Nut	Ecrou	Sechskantmutter	Tuerca	1
29	881 729 M1	Link	Tige	Hebel	Empalme	1
30(A)	183 080 M1	Pin	Goupille	Stift	Pasador	1
31(A)	353 753 X1	Washer	Rondelle	Scheibe	Arandela	2
32(A)	354 039 X1	Pin	Goupille	Splint	Pasador	2
33(B)	188 909 M1	Pin	Axe	Bolzen	Pasador	1
34(B)	353 753 X1	Washer	Rondelle	Scheibe	Arandela	1
35(B)	354 039 X1	Pin	Goupille	Splint	Pasador	1
36	898 363 M1	Pin	Axe	Stift	Pasador	1
37	376 432 X1	Greaser	Graisseur	Schmiernippel	Engrasador	1
38	829 258 M1	Shim	Cale	Einstellblech	Suplemento	X
39	829 259 M1	Shim	Cale	Einstellblech	Suplemento	X
40	254 523 X1	Setscrew	Vis	Sechskantschraube	Tornillo	2
41	353 434 X1	Washer	Rondelle	Federring	Arandela	2
47	898 359 M2	Shaft	Arbre	Welle	Eje	1
48	898 355 M91	Arm	Bras	Lenkhebel	Brazo	1
49	898 358 M1	Arm	Bras	Lenkhebel	Brazo	1
50	182 725 M1	Pin	Goujon	Stiftschraube	Vastago	1
51	353 436 X1	Nut	Ecrou	Sechskantmutter	Tuerca	1
52	29 958 X	Greaser	Graisseur	Schmiernippel	Engrasador	1

Notes:- (A) Alternative arrangement
Noter:- Montage en alternative
Bemerkungen:- Anbau wahlweise
Notas:- Disposicions alternativa
(B) Alternative arrangement
Montage en alternative
Anbau wahlweise
Disposicions alternativa

MANUAL TO POWER STEERING CONVERSION KIT - A4.212 ENGINE
JEU D'ADAPTATION DE LA DIRECTION ASSISTE
UMBAUSATZ LENKHILFE
JUEGO DE CONVERSION DE DIRECCION MANUAL A HIDRAULICA

Ref. No.	Part No.	Description	Designation	Benennung	Descripcion	No. Req.
1(A)	887 169 M92	Kit	Jeu	Reparatursatz	Juego	1
2	897 146 M91	Pump	Pompe	Pumpe	Bomba	1
3	897 148 M2	Gasket	Joint	Dichtung	Junta	1
4	883 627 M1	Decal	Decalcomanie	Abziehbild	Decalcomania	1
5	882 773 M91	Tubr, Return	Tubulure	Leitung	Tubo	1
6	882 775 M91	Tube, Pressure	Tubulure	Leitung	Tubo	1
7	898 744 M1	Cushion	Coussin	Polster	Cojin	1
8	897 153 M91	Hose	Flexible	Leitung	Manguera	2
9	828 577 M1	Bolt	Boulon	Sechskantschraube	Tornillo	2
10	828 498 M1	Washer	Rondelle	Scheibe	Arandela	2
11	891 785 M1	Washer	Rondelle	Scheibe	Arandela	1
12	882 778 M91	Strap	Support	Halter	Soporte	1
18	882 777 M1	Support	Support	Halter	Soporte	1
19	353 517 X1	Bolt	Boulon	Sechskantschraube	Tornillo	1
20	898 341 M91	Clip	Collier	Schelle	Abrazadera	1
21	353 528 X1	Bolt	Boulon	Sechskantschraube	Tornillo	1
22	353 446 X1	Washer	Rondelle	Federring	Arandela	1
23	882 780 M1	Spacer	Entretoise	Arandela	Espaciador	2
24	353 755 X1	Washer	Rondelle	Scheibe	Arandela	1
25	353 517 X1	Bolt	Boulon	Sechskantschraube	Tornillo	1
26	353 446 X1	Washer	Rondelle	Federring	Arandela	1
27	353 529 X1	Bolt	Boulon	Sechskantschraube	Tornillo	1
28	353 446 X1	Washer	Rondelle	Federring	Arandela	1
29	1853 466 M92	Cylinder	Cylindre	Zylinder	Cilindro	1
30	898 363 M1	Pin	Axe	Stift	Pasador	1
36	829 259 M1	Shim	Cale	Einstellblech	Suplemento	X
37	829 258 M1	Shim	Cale	Einstellblech	Suplemento	X
38	376 432 X1	Greaser	Grasseur	Schmiernippel	Engrasador	1
39	353 434 X1	Washer	Rondelle	Federring	Arandela	2
40	354 264 X1	Screw	Vis	Sechskantschraube	Tornillo	2
41	881 728 M1	Link	Tige	Hebel	Empalme	1
42	375 108 X1	Nut	Ecrou	Sechskantmutter	Tuerca	1
43	881 727 M1	Sleeve	Manchon	Busche	Manguito	1
44	353 430 X1	Nut	Ecrou	Sechskantmutter	Tuerca	1
45	881 729 M1	Link	Tige	Hebel	Empalme	1
46	183 080 M1	Pin, Clevis	Goupille	Splint	Pasador	1
47	353 753 X1	Washer	Rondelle	Scheibe	Arandela	1
48	354 039 X1	Pin, Cotter	Goupille	Splint	Arandela	2
54	898 366 M2	Pin	Axe	Bolzen	Pasador	1
55	375 090 X1	Pin	Goupille	Splint	Arandela	1
56	898 359 M2	Shaft	Arbre	Welle	Eje	1
57	898 355 M91	Arm	Bras	Lenkhebel	Brazo	1
58	182 725 M1	Pin	Goujon	Stiftschraube	Vastago	1
59	898 358 M1	Arm	Bras	Lenkhebel	Brazo	1
60	353 436 X1	Nut	Ecrou	Sechskantmutter	Tuerca	1
61	29 958 X	Greaser	Graisseur	Schmiernippel	Engrasador	1

Notes:- (A) No longer serviced use 1866 890 M91
Noter:- Pas fournies commander 1866 890 M91
Bemerkungen:- Nicht lieferteile bestelle 1866 890 M91
Notas:- No suministrada pedir 1866 890 M91

CPO. 4792

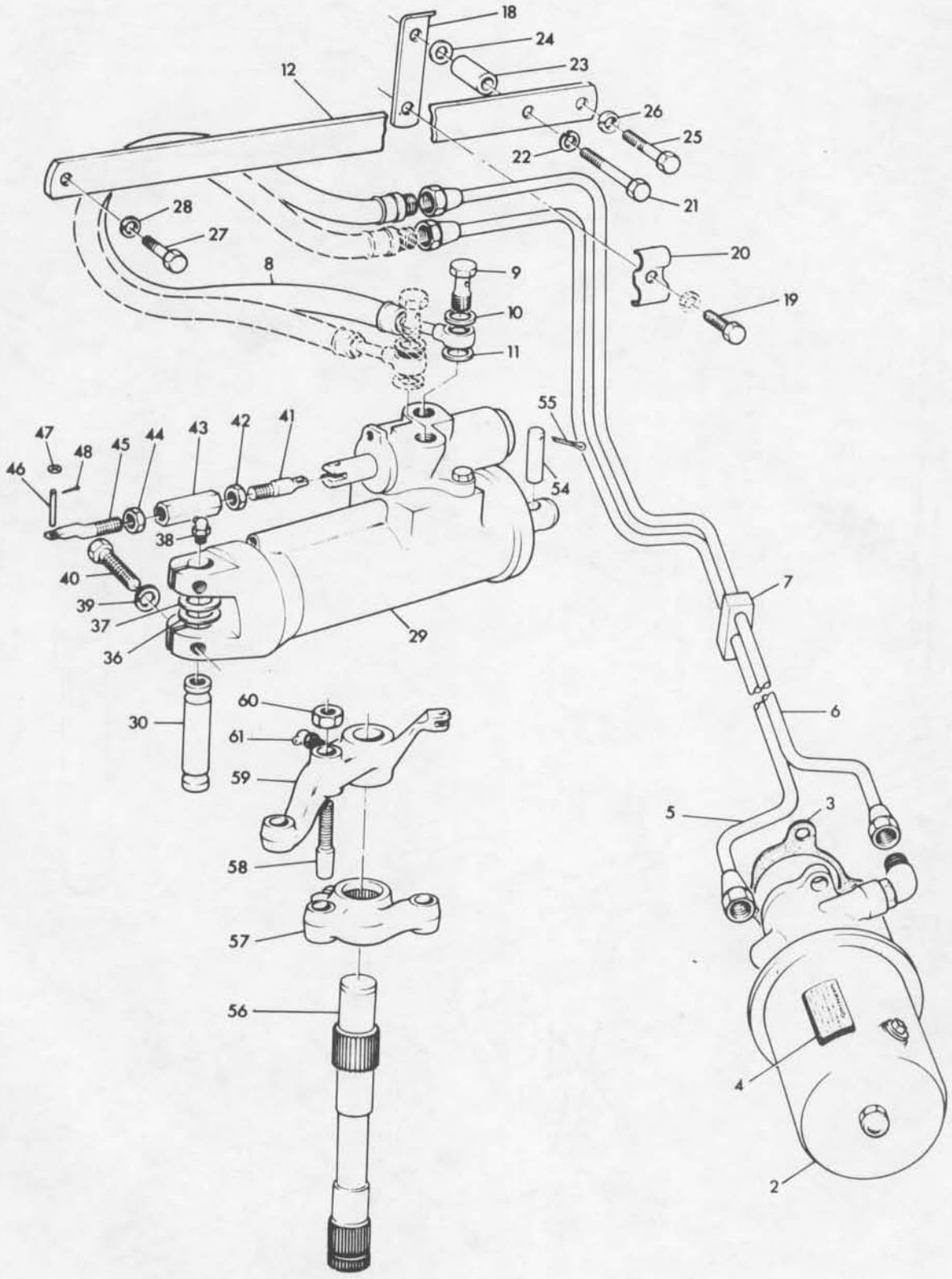
18
24
23
12
26
25
22
21
28
27
20
8
9
19
10
11
55
47
48
45
44
43
42
41
46
54
38
7
40
39
37
29
36
6
30
60
61
59
5
3
58
57
56
4
2

MANUAL TO POWER STEERING CONVERSION KIT
JEU D'ADAPTATION DE LA DIRECTION ASSISTE
UMBAUSATZ LENKHILFE
JUEGO DE CONVERSION DE DIRECCION MANUAL A HIDRAULICA

CPO.6449

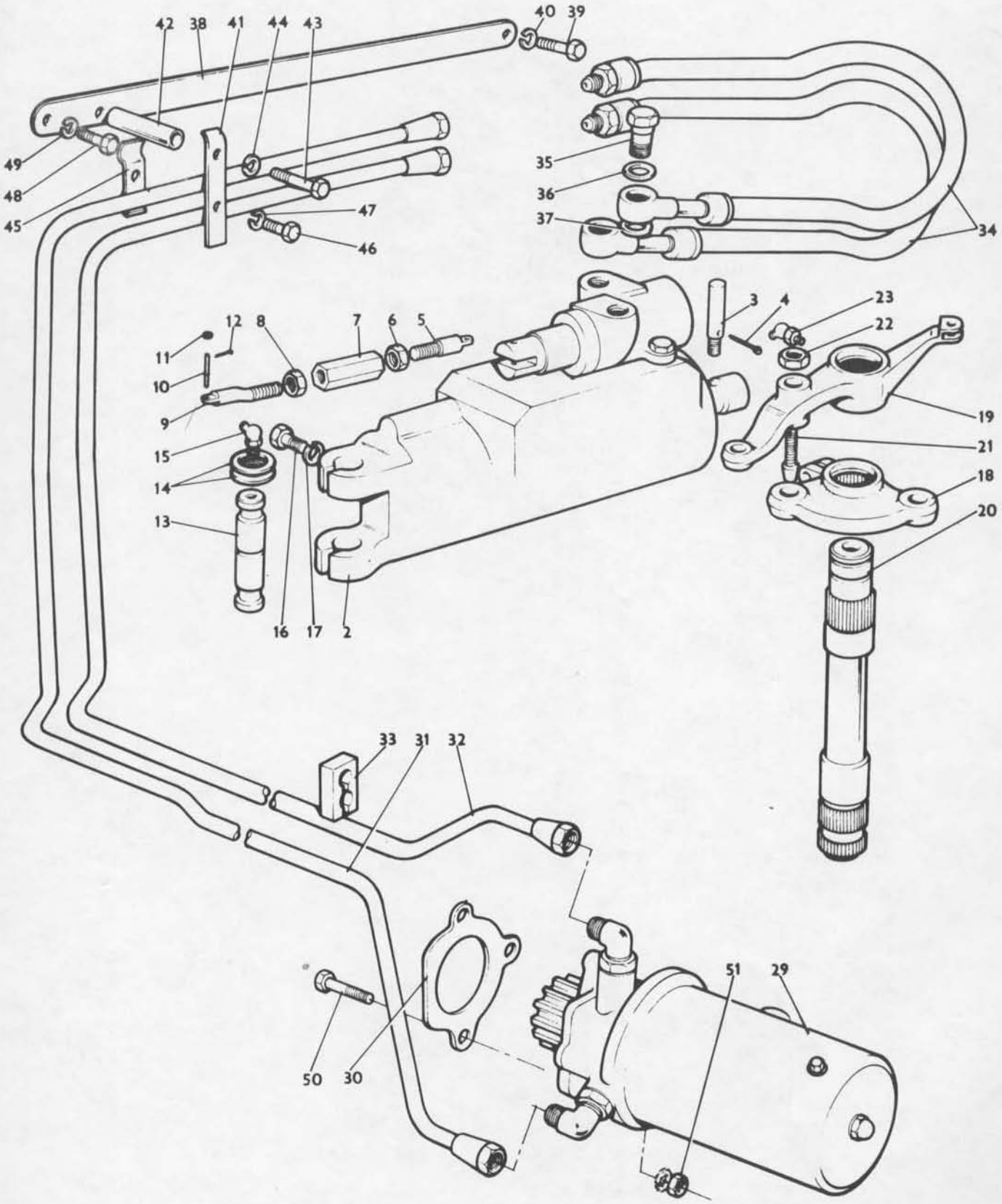

Ref. No.	Part No.	Description	Designation	Benennung	Descripcion	No. Req.
1	1866 890 M91	Kit, Power Steering..	Jeu.....	Reparatursatz.....	Juego.....	1
2	1853 466 M92	Cylinder, Steering..	Cylindre.....	Hydraulikzylinder...	Cilindro.....	1
3	898 366 M2	Pin, Pivot.....	Axe.....	Bolzen.....	Pasador.....	1
4	375 090 X1	Pin, Cotter.....	Goupille.....	Splint.....	Pasador.....	1
5	881 728 M1	Link, Valve.....	Tige.....	Hebel.....	Empalme.....	1
6	375 108 X1	Nut, Hex.....	Ecrou.....	Sechskantmutter.....	Tuerca.....	1
7	881 727 M1	Sleeve.....	Entretoise.....	Buchse.....	Manguera.....	1
8	353 430 X1	Nut, Hex.....	Ecrou.....	Sechskantmutter.....	Tuerca.....	1
9	881 729 M1	Link, Steering Arm..	Tige.....	Hebel.....	Empalme.....	1
10	183 080 M1	Pin.....	Goupille.....	Stift.....	Pasador.....	1
11	353 753 X1	Washer, Flat.....	Rondelle.....	Scheibe.....	Arandela.....	2
12	354 039 X1	Pin, Cotter.....	Goupille.....	Splint.....	Pasador.....	2
13	898 363 M1	Pin, Pivot.....	Axe.....	Bolzen.....	Pasador.....	1
14	829 258 M1	Shim.....	Cale.....	Einstellblech.....	Suplemento.....	X
14	829 259 M1	Shim.....	Cale.....	Einstellblech.....	Suplemento.....	X
15	643 613 M1	Greaser.....	Graisseur.....	Schmiernippel.....	Engrasador.....	1
16	354 264 X1	Bolt.....	Boulon.....	Sechskantschraube...	Perno.....	2
17	376 720 X1	Washer, Lock.....	Rondelle.....	Federring.....	Arandela.....	2
18	898 355 M91	Arm, Main Steering..	Bras.....	Lenkhebel.....	Brazo.....	1
19	898 358 M1	Arm, Upper.....	Bras.....	Lenkhebel.....	Brazo.....	1
20	898 359 M2	Shaft, Steering.....	Arbre.....	Welle.....	Eje.....	1
21	182 725 M1	Pin, Adjusting.....	Axe.....	Bolzen.....	Pasador.....	1
22	353 436 X1	Nut, Hex.....	Ecrou.....	Sechskantmutter.....	Tuerca.....	1
23	29 958 X	Greaser.....	Graisseur.....	Schmiernippel.....	Engrasador.....	1
29	897 146 M93	Pump, Steering.....	Pompe.....	Hydraulikpumpe.....	Bomba.....	1
30	897 148 M2	Gasket.....	Joint.....	Dichtung.....	Junta.....	1
31	882 775 M91	Tube, Pressure.....	Tube.....	Rohr.....	Tubo.....	1
32	882 773 M91	Tube, Return.....	Tube.....	Rohr.....	Tubo.....	1
33	898 744 M1	Cushion, Rubber.....	Amortisseur.....	Dampfer.....	Tampon.....	1
34	897 153 M92	Hose.....	Tuyau.....	Schlauch.....	Manguera.....	2
35	828 577 M1	Bolt, Banjo.....	Vis.....	Hohlschraube.....	Tornillo, Banjo.....	2
36	891 785 M1	Washer.....	Rondelle.....	Scheibe.....	Arandela.....	2
37	828 498 M1	Washer.....	Rondelle.....	Scheibe.....	Arandela.....	2
38	882 778 M91	Strap.....	Support.....	Halter.....	Soporte.....	1
39	361 448 X1	Bolt, Hex.....	Boulon.....	Sechskantschraube...	Perno.....	1
40	353 446 X1	Washer, Lock.....	Rondelle.....	Federring.....	Arandela.....	1
41	882 777 M1	Support.....	Support.....	Halter.....	Soporte.....	1
42	882 780 M1	Spacer.....	Entretoise.....	Abstandbuchse.....	Espaciador.....	1
43	353 528 X1	Bolt, Hex.....	Boulon.....	Sechskantschraube...	Perno.....	1
44	353 446 X1	Washer, Lock.....	Rondelle.....	Federring.....	Arandela.....	1
45	898 341 M91	Clip.....	Attache.....	Schelle.....	Clip.....	1
46	353 517 X1	Bolt, Hex.....	Boulon.....	Sechskantschraube...	Perno.....	1
47	353 446 X1	Washer, Lock.....	Rondelle.....	Federring.....	Arandela.....	1
48	361 446 X1	Bolt, Hex.....	Boulon.....	Sechskantschraube...	Perno.....	1
49	353 446 X1	Washer, Lock.....	Rondelle.....	Federring.....	Arandela.....	1
50	353 546 X1	Bolt, Hex.....	Boulon.....	Sechskantschraube...	Perno.....	1
51	363 623 X1	Nut, Hex.....	Ecrou.....	Sechskantmutter.....	Tuerca.....	1

SEAT-DE LUXE
SIEGE-DE LUXE
FAHRERSITZ-DE LUXE
ASIENTO - DE LUJO

Ref. No.	Part No.	Description	Designation	Benennung	Descripcion	No. Req.
1	880 268 M91	Seat	Siege	Sitz	Asiento	1
2	1883 238 M91	Cushion	Coussin	Sitzkissen	Cuscino	1
3		Order 1883 238 M91	Comm. 1883 238 M91	Best. 1883 238 M91	Pedir 1884 238 M91	1
4	181 325 M91	Cover	Housse	Bezug	Coperchio	1
5	1884 576 M91	Cushion	Coussin	Sitzkissen	Cuscino	1
6		Order 1884 576 M91	Comm. 1884 576 M91	Best. 1884 576 M91	Pedir 1884 576 M91	1
7	883 766 M91	Cover	Housse	Bezug	Coperchio	1
8	891 869 M92	Pan	Siege	Sitz	Bandeja	1
9	181 323 M1	Support	Support	Halter	Soporte	1
10	353 807 X1	Bolt	Boulon	Schraube	Tornillo	2
11	355 584 X1	Nut	Ecrou	Sechskantmutter	Tuerca	2
17(A)(B)	54570596	Bracket	Support	Halter	Soporte	1
18(A)	353 995 X1	Screw	Vis	Schraube	Tornillo	3
19(A)	353 446 X1	Washer	Rondelle	Federring	Arandela	3
20(A)	355 565 X1	Nut	Ecrou	Sechskantmutter	Tuerca	3
21(A)	824 145 M1	Grommet	Passe-fil	Tuelle	Ojal	1
22(A)	892 791 M1	Grommet	Passe-fil	Tuelle	Ojal	1
23(A)	893 016 M1	Clip	Collier	Schelle	Clip	1
29	880 266 M91	Bracket	Support	Halter	Soporte	1
30	887 074 M1	Bumper	Tampon	Puffer	Amortiguador	1
31	354 239 X1	Screw	Vis	Schraube	Tornillo	2
32	181 322 M1	Link	Charniere	Scharnier	Bisagra	1
33	181 320 M1	Pin	Axe	Bolzen	Pasador	1
34	181 321 M1	Pin	Axe	Bolzen	Pasador	1
35	880 265 M1	Riser	Entretoise	Unterlage	Elevador	1
36	353 560 X1	Bolt	Boulon	Schraube	Perno	2
37	353 772 X1	Washer	Rondelle	Scheibe	Arandela	2
38	353 426 X1	Nut	Ecrou	Sechskantmutter	Tuerca	2
39	353 432 X1	Washer	Rondelle	Federring	Arandela	2
40	353 772 X1	Washer	Rondelle	Scheibe	Arandela	2
41	353 426 X1	Nut	Ecrou	Sechskantmutter	Tuerca	2

Notes:- (A) U.K. only
Noter:- G.B. seulement
Bemerkungen:- Nur fuer Gross Brittannien
Notas:- Solo Inglaterra
(B) Supplied by J. Lucas Ltd.
Fournies par J. Lucas Ltd.
J. Lucas Ltd. lieferteile
Suministradas por J. Lucas Ltd.

CPO. 3128

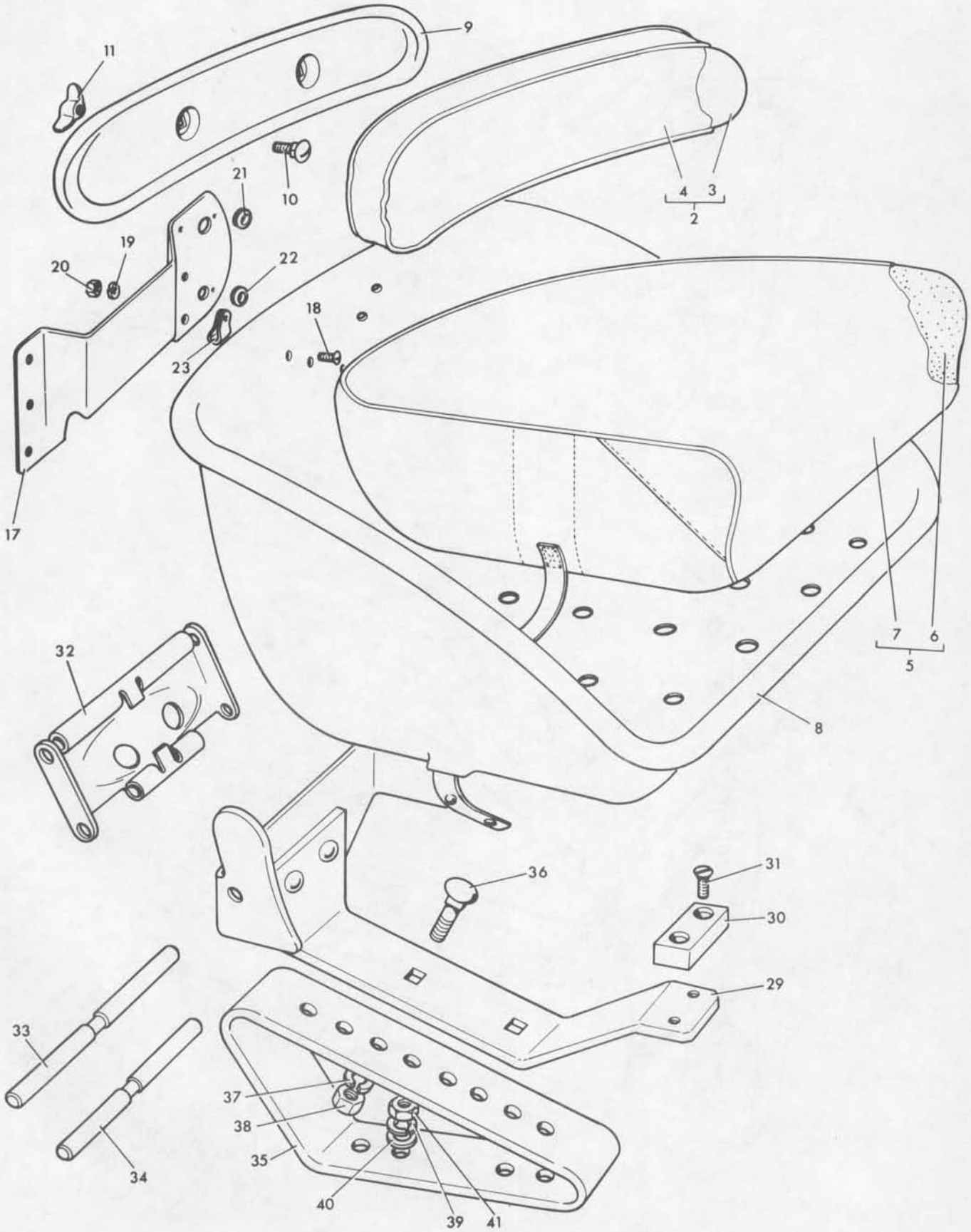
9
11
10
21
4
3
2
19
20
22
18
23
17
7
6
5
8
32
36
31
30
29
33
37
38
35
34
40
39
41

SEAT - SPRING SUSPENSION - UP TO SERIAL NO. 549915
SIEGE - SUSPENDU - JUSQU'AU NO. 549915
FAHRERSITZ - HYDR. GEDAEPFT - BIS NR. 549915
ASIENTO CON SUSPENSION - HASTA EL NO. 549915

CPO. 3129

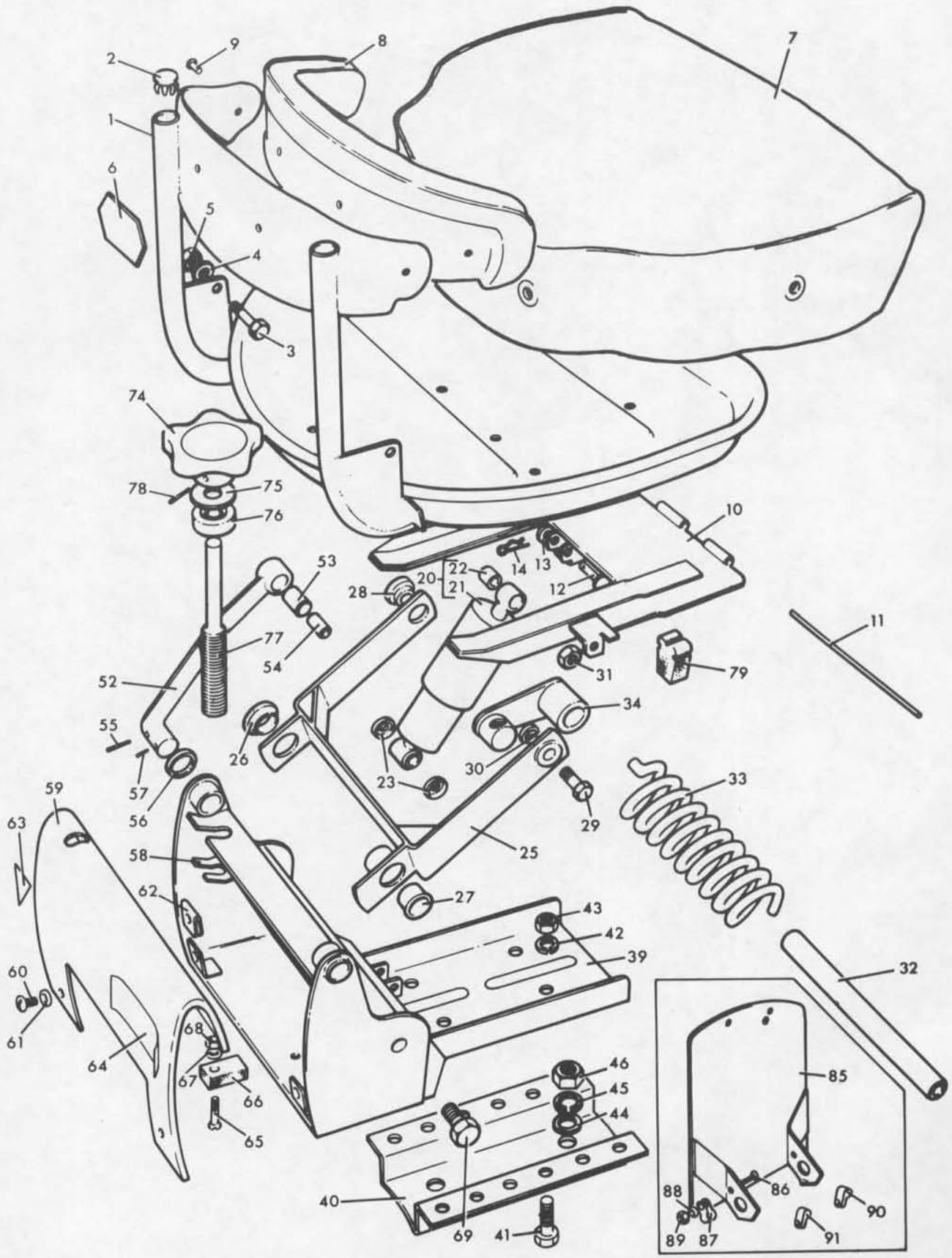

SEAT - SPRING SUSPENSION - UP TO SERIAL NO. 549915
SIEGE - SUSPENDU - JUSQU'AU NO. 549915
FAHRERSITZ - HYDR. GEDAEPFT - BIS NR. 549915
ASIENTO CON SUSPENSION - HASTA EL NO. 549915

Ref. No.	Part No.	Description	Designation	Benennung	Descripcion	No. Req.
1	192 816 M91	Frame	Bati	Rahmen	Bastidor	1
2	195 546 M1	Plug	Bouchon	Knopf	Tapon	2
3	353 543 X1	Bolt	Boulon	Schraube	Perno	2
4	353 756 X1	Washer	Rondelle	Scheibe	Arandela	2
5	376 448 X1	Nut	Ecrou	Sechskantmutter	Tuerca	2
6	888 853 M1	Emblem	Embleme	Firmenzeichen	Emblema	1
7	192 805 M91	Cushion	Coussin	Polster-Sitz	Cojin	1
8	899 809 M91	Backrest	Housse	Rueckenlehne	Respaldo	1
9	355 863 X1	Screw	Vis	Schraube	Tornillo	4
10	881 085 M91	Hinge	Charniere	Scharnier	Bisagra	1
11	192 856 M1	Pin	Axe	Stift	Pasador	1
12	376 859 X1	Pin	Axe	Bolzen	Pasador	2
13	353 754 X1	Washer	Rondelle	Scheibe	Arandela	2
14	359 020 X1	Pin	Goupille	Splint	Arandela	2
20	881 087 M91	Shock Absorber	Amortisseur	Stossdaempfer	Amortiguador	1
21		Order 881 087 M91	Comm. 881 087 M91	Bestelle 881 087 M91.	Pedir 881 087 M91	1
22	1884 228 M1	Bush	Bague	Buchse	Buje	2
23	882 841 M1	Packing	Cale	Packen	Suplemento	4
24	192 829 M91	Arm	Bras	Hebel	Brazo	1
25		Order 192 829 M91	Comm. 192 829 M91	Bestelle 192 829 M91.	Pedir 192 829 M91	1
26	832 989 M1	Bearing	Bague	Lager	Cojinete	1
27	832 990 M1	Bearing	Bague	Lager	Cojinete	1
28	832 984 M1	Bearing	Bague	Lager	Cojinete	2
29	353 538 X1	Bolt	Boulon	Sechskantschraube	Perno	2
30	22 764 X	Washer	Rondelle	Scheibe	Arandela	2
31	195 258 M1	Nut	Ecrou	Sechskantmutter	Tuerca	2
32	192 799 M1	Shaft	Arbre	Welle	Eje	1
33	192 806 M1	Spring	Ressort	Feder	Resorte	1
34	192 807 M91	Lever	Levier	Hebel	Palanca	1
39	899 140 M91	Housing	Support	Gehaeuse	Caja	1
40	880 263 M2	Riser	Entretoise	Unterlage	Elevador	1
41	353 537 X1	Bolt	Boulon	Sechskantschraube	Perno	4
42	353 771 X1	Washer	Rondelle	Scheibe	Arandela	4
43	353 431 X1	Nut	Ecrou	Sechskantmutter	Tuerca	4
44	353 772 X1	Washer	Rondelle	Scheibe	Arandela	2
45	353 432 X1	Washer	Rondelle	Federring	Arandela	2
46	353 426 X1	Nut	Ecrou	Sechskantmutter	Tuerca	2
52	192 824 M91	Arm	Bras	Hebel	Brazo	2
53	832 985 M1	Bearing	Bague	Buchse	Buje	1
54	192 950 M1	Bushing	Bague	Buchse	Buje	2
55	363 517 X1	Pin	Goupille	Splint	Pasador	1
56	361 262 X1	Washer	Rondelle	Scheibe	Arandela	4
57	16 710 X	Pin	Goupille	Splint	Pasador	3
58	192 814 M1	Plate	Plaque	Platte	Placa	1
59	880 145 M1	Cover	Couvercle	Deckel	Tapa	1
60	360 369 X1	Screw	Vis	Schraube	Tornillo	4
61	22 427 X	Washer	Rondelle	Scheibe	Arandela	4
62	363 518 X1	Nut	Ecrou	Mutter	Tuerca	2
63	193 373 M1	Emblem	Embleme	Firmenzeichen	Emblema	1
64	192 815 M1	Decal	Decalcomanie	Beschriftung	Decalcomania	1
65	353 985 X1	Screw	Vis	Schraube	Tornillo	1
66	192 828 M1	Pad	Tampon	Gummipuffer	Almohadilla	1
67	353 753 X1	Washer	Rondelle	Scheibe	Arandela	1
68	354 120 X1	Nut	Ecrou	Sechskantmutter	Tuerca	1
69	353 723 X1	Bolt	Boulon	Sechskantschraube	Perno	2
74	192 812 M1	Knob	Boule	Knopf	Perilla	1
75	353 757 X1	Washer	Rondelle	Scheibe	Arandela	1
76	832 987 M1	Bearing	Roulement	Lager	Cojinete	1
77	192 813 M1	Screw	Vis	Schraube	Tornillo	1
78	357 618 X1	Pin	Goupille	Splint	Pasador	1
79	192 847 M1	Bumper	Tampon	Puffer	Amortiguador	1
85	880 449 M92	Plate	Plaque	Platte	Placa	1
86	357 433 X1	Screw	Vis	Schraube	Tornillo	1
87(A)	851 537 M1	Clip	Collier	Klemme	Clip	1
88	353 444 X1	Washer	Rondelle	Federring	Arandela	1
89	354 119 X1	Nut	Ecrou	Sechskantmutter	Tuerca	1
90	880 067 M1	Clip	Collier	Klemme	Clip	1
91	322 823 M1	Clip	Collier	Klemme	Clip	2

Notes:- (A) Serviced J. Lucas Ltd.
Noter:- Fournies par J. Lucas Ltd.
Bemerkungen:- J. Lucas Ltd. lieferteile
Notas:- Suministradas por J. Lucas Ltd.

KIT - SPRING SUSPENSION SEAT - UP TO SERIAL NO. 549915
JEU - SIEGE SUSPENDU - JUSQU'AU NO. 549915
REPARATURSATZ - FAHRERSITZ HYDR. GEDAEPFT - BIS NR. 549915
JUEGO - ASIENTO CON SUSPENSION - HASTA EL NO. 549915

Ref. No.	Part No.	Description	Designation	Benennung	Descripcion	No. Req.
1	883 447 M91	Kit	Jeu	Reparatursatz	Juego	X
2	192 805 M91	Cushion	Coussin	Poster-Sitz	Cojin	1
3	899 809 M91	Backrest	Housse	Rueckenlehne	Respaldo	1
4(A)	899 067 M92	Framework	Bati	Rahmen	Bastidor	1
5	353 863 X1	Screw	Vis	Schraube	Tornillo	1
6	888 853 M1	Emblem	Embleme	Firmenzeichen	Emblema	1
7	881 668 M1	Emblem	Embleme	Firmenzeichen	Emblema	1
8	880 449 M92	Plate	Plaque	Platte	Placa	1
9	1853 049 M1	Clip	Collier	Klemme	Clip	1
10	357 433 X1	Screw	Vis	Schraube	Tornillo	1
11	322 823 M1	Clip	Collier	Klemme	Clip	2
12	353 444 X1	Washer	Rondelle	Scheibe	Arandela	1
13	354 119 X1	Nut	Ecrou	Sechskantmutter	Tuerca	1
14	880 067 M1	Clip	Collier	Klemme	Clip	1
15	880 263 M2	Riser	Entretoise	Unterlage	Elevador	1
16	353 772 X1	Washer	Rondelle	Scheibe	Arandela	2
17	353 432 X1	Washer	Rondelle	Federring	Arandela	2
18	353 426 X1	Nut	Ecrou	Sechskantmutter	Tuerca	2
19	353 537 X1	Bolt	Boulon	Sechskantschraube	Perno	4
20	353 771 X1	Washer	Rondelle	Scheibe	Arandela	4
21	353 431 X1	Nut	Ecrou	Sechskantmutter	Tuerca	4

Notes:- (A) Serviced in Kit 883 447 M91 only
Noter:- Fournies dans le Jeu 883 447 M91 seulement
Bemerkungen:- Nur fuer Reparatursatz 883 447 M91
Notas:- Suministrada en el Juego 883 447 M91 solamente

KIT SPRING SUSPENSION SEAT - UP TO SERIAL NO. 549915
JEU - SIEGE SUSPENDU - JUSQU'AU NO. 549915
REPARATURSATZ - FAHRERSITZ HYDR. GEDAEPFT - BIS NR. 549915
JUEGO - ASIENTO CON SUSPENSION - HASTA EL NO. 549915

CPO.3130

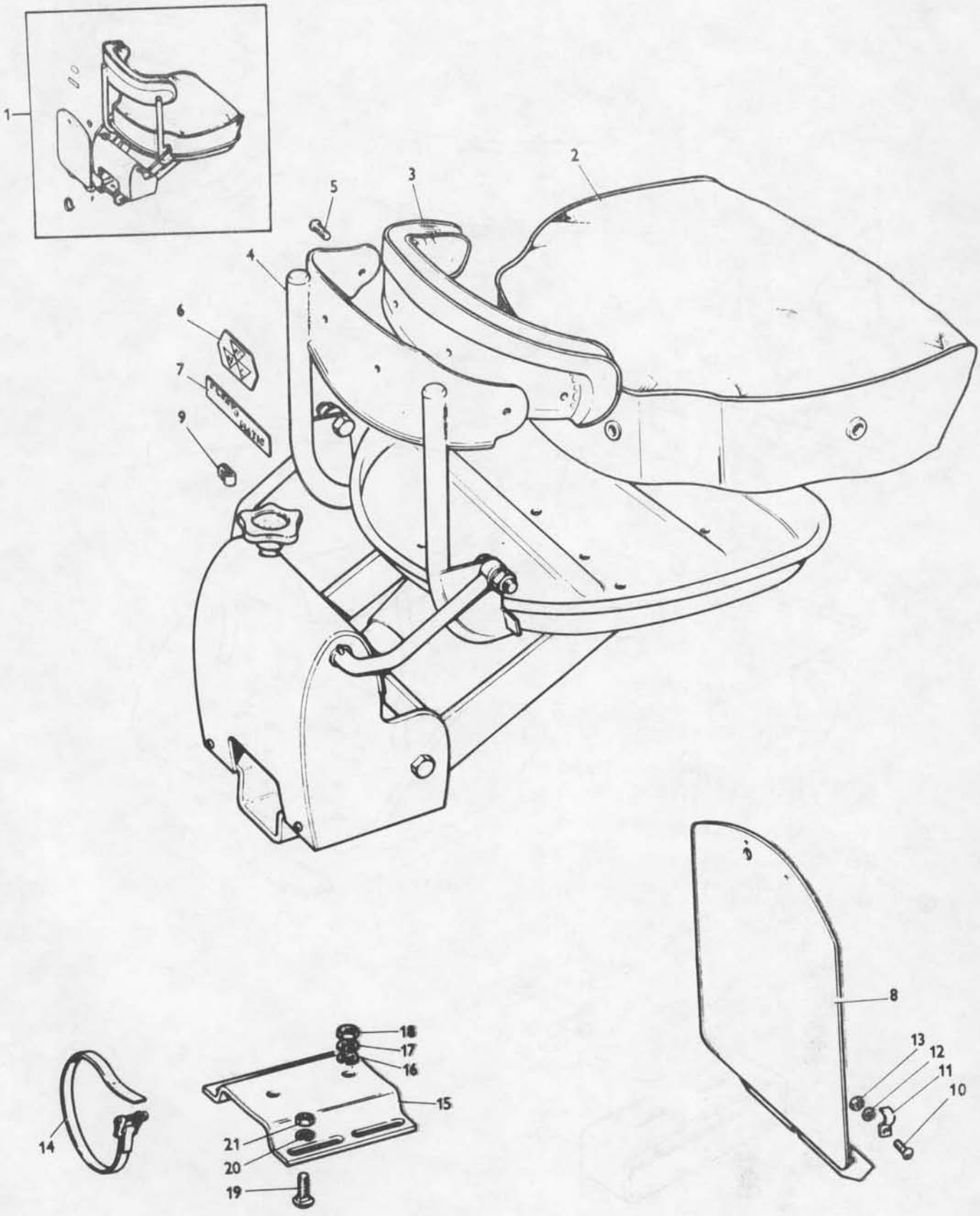

819 536 M5 (Issue 1) 1/74

Printed in U.K.

SEAT - SPRING SUSPENSION - FRITZMEIER - FROM SERIAL NO. 549915 - UP TO SERIAL NO. 567170
SIEGE SUSPENDU - FRITZMEIER - A PARTIR NO. 549915 - JUSQU'AU NO. 567170
FAHRERSITZ HYDR. GEDAEPFT - FRITZMEIER - AB NR. 549915 - BIS NR. 567170
ASIENTO CON SUSPENSION - FRITZMEIER - DESDE EL NO. 549915 - HASTA EL NO. 567170

CPO. 3219

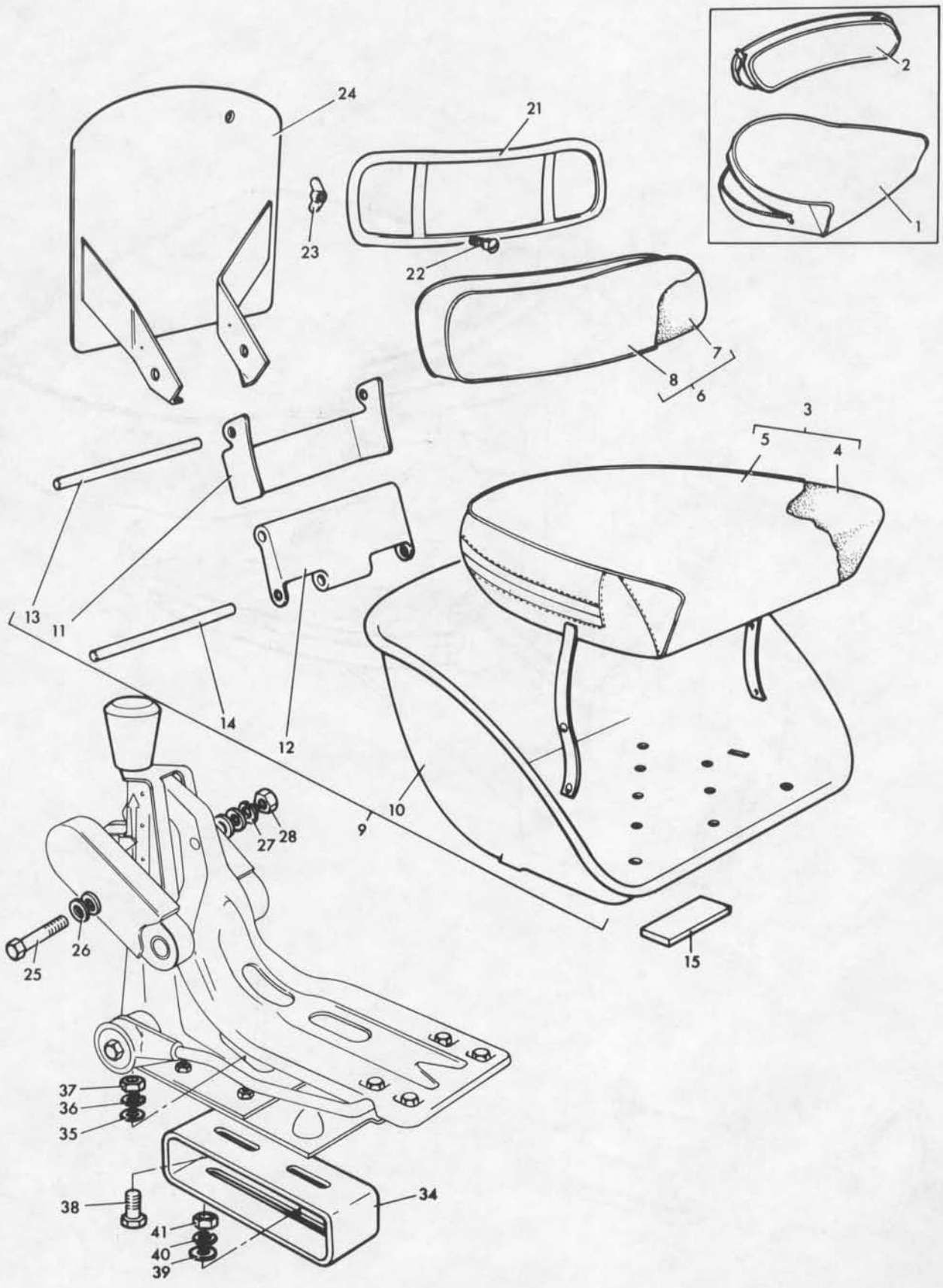

SEAT - SPRING SUSPENSION - FRITZMEIER - FROM SERIAL NO. 549915 - UP TO SERIAL NO. 567170
SIEGE SUSPENDU - FRITZMEIER - A PARTIR NO. 549915 - JUSQU'AU NO. 567170
FAHRERSITZ HYDR. GEDAEPFT - FRITZMEIER - AB NR. 549915 - BIS NR. 567170
ASIENTO CON SUSPENSION - FRITZMEIER - DESDE EL NO. 549915 - HASTA EL NO. 567170

Ref. No.	Part No.	Description	Designation	Benennung	Descripcion	No. Req.
1	883 741 M91	Cover	Housse	Bezug	Coperchio	1
2	181 325 M91	Cover	Housse	Bezug	Coperchio	1
3	1884 538 M91	Cushion	Coussin	Polster-Sitz	Cojin	1
4		Order 1884 538 M91	Comm. 1884 538 M91	Best. 1884 538 M91	Pedir 1884 538 M91	1
5		Order 883 741 M91	Comm. 883 741 M91	Best. 883 741 M91	Pedir 883 741 M91	1
6	1883 238 M91	Cushion	Coussin	Polster-Sitz	Cojin	1
7		Order 1883 238 M91	Comm. 1883 238 M91	Best. 1883 238 M91	Pedir 1883 238 M91	1
8		Order 181 325 M91	Comm. 181 325 M91	Best. 181 325 M91	Pedir 181 325 M91	1
9	1884 177 M91	Seat	Siege	Sitz	Asiento	1
10	880 345 M91	Pan	Siege	Sitz	Bandeja	1
11	880 346 M91	Support	Support	Halter	Soporte	1
12	880 347 M1	Link	Charnier	Gelenk	Bisagra	1
13	181 320 M1	Pin	Axe	Bolzen	Pasador	1
14	181 321 M1	Pin	Axe	Bolzen	Pasador	1
15	880 549 M1	Bumper	Tampon	Puffer	Amortiguador	1
21	1883 385 M1	Support	Support	Halter	Soporte	1
22	353 807 X1	Bolt	Boulon	Schraube	Perno	2
23	355 584 X1	Nut	Ecrou	Mutter	Tuerca	2
24	880 449 M92	Plate	Plaque	Platte	Placa	1
25	353 548 X1	Bolt	Boulon	Schraube	Perno	1
26	353 756 X1	Washer	Rondelle	Scheibe	Arandela	4
27	353 434 X1	Washer	Rondelle	Scheibe	Arandela	1
28	353 431 X1	Nut	Ecrou	Sechskantmutter	Tuerca	1
34	886 274 M1	Riser	Entretoise	Unterlage	Elevador	1
35	353 772 X1	Washer	Rondelle	Scheibe	Arandela	2
36	353 432 X1	Washer	Rondelle	Federring	Arandela	2
37	353 426 X1	Nut	Ecrou	Sechskantmutter	Tuerca	2
38	353 562 X1	Bolt	Boulon	Schraube	Perno	2
39	353 772 X1	Washer	Rondelle	Scheibe	Arandela	2
40	353 432 X1	Washer	Rondelle	Federring	Arandela	2
41	353 426 X1	Nut	Ecrou	Sechskantmutter	Tuerca	2

SUSPENSION UNIT - FRITZMEIER - FROM SERIAL NO. 549915 - UP TO SERIAL NO. 567170
SUSPENSION DE SIEGE - FRITZMEIER - A PARTIR NO. 549915 - JUSQU'AU NO. 567170
SITZFEDERUNG - FRITZMEIER - AB NR. 549915 - BIS NR. 567170
SUSPENSION - ASIENTO FRITZMEIER - DESDE EL NO. 549915 - HASTA EL NO. 567170

Ref. No.	Part No.	Description	Designation	Benennung	Descripcion	No. Req.
1	880 064 M91	Seat	Siege	Sitz	Asiento	1
2	1883 925 M91	Plate	Plaque	Platte	Placa	1
3		Order 1883 925 M91	Comm. 1883 925 M91	Best. 1883 925 M91	Pedir 1883 925 M91	1
4	1883 926 M1	Stop	Arret	Puffer	Amortiguador	2
5	1883 905 M91	Frame	Support	Ausruecklager	Bastidor	1
6	1883 906 M91	Carrier	Support	Ausruecklager	Soporte	1
7	1803 694 M1	Spring	Anneau	Gummifeder	Anilla	2
8	1883 915 M1	Pin	Goupille	Stift	Pasador	1
9	1803 695 M1	Roller	Roulette	Glattewalze	Rodillo	1
10	1803 696 M1	Absorber	Amortisseur	Unterlage	Amortiguador	1
11	1883 924 M1	Transfer	Embleme	Firmenzeichen	Emblema	1
17	1883 910 M91	Arm	Bras	Hebel	Brazo	1
18	1803 701 M1	Bearing	Coussinet	Hauptlager	Cojinete	2
19	1883 918 M1	Support	Support	Halter	Soporte	2
20	1803 701 M1	Bearing	Coussinet	Hauptlager	Cojinete	2
21	353 516 X1	Bolt	Boulon	Sechskantschraube	Perno	4
22	353 446 X1	Washer	Rondelle	Federring	Arandela	4
23	353 916 X1	Nut	Ecrou	Sechskantmutter	Tuerca	4
24	353 434 X1	Washer	Rondelle	Federring	Arandela	4
25	353 431 X1	Nut	Ecrou	Sechskantmutter	Tuerca	4
31	1883 907 M91	Adjuster	Tenereur	Spanner	Reglaje	1
32	390 981 X1	Circlip	Circlip	Sicherungsring	Varilla	1
33	1883 922 M1	Washer	Rondelle	Scheibe	Arandela	1
34	1883 921 M1	Washer	Rondelle	Scheibe	Arandela	1
35	1883 909 M91	Knob	Bouton	Knopf	Nudo	1
36	1883 923 M1	Transfer	Embleme	Firmenzeichen	Emblema	1
37	1883 912 M1	Bolt	Boulon	Sechskantschraube	Perno	1
38	1803 699 M1	Spring	Plot	Plasstift	Manguito	4
39	1803 697 M1	Washer	Rondelle	Scheibe	Arandela	4
40	353 437 X1	Nut	Ecrou	Sechskantmutter	Tuerca	1
41	1883 920 M1	Cover	Couvercle	Deckel	Tapa	2

CPO. 3220

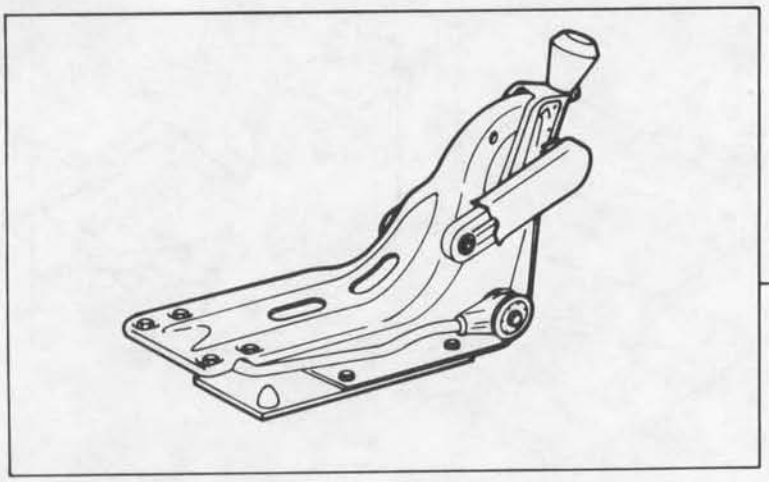
1

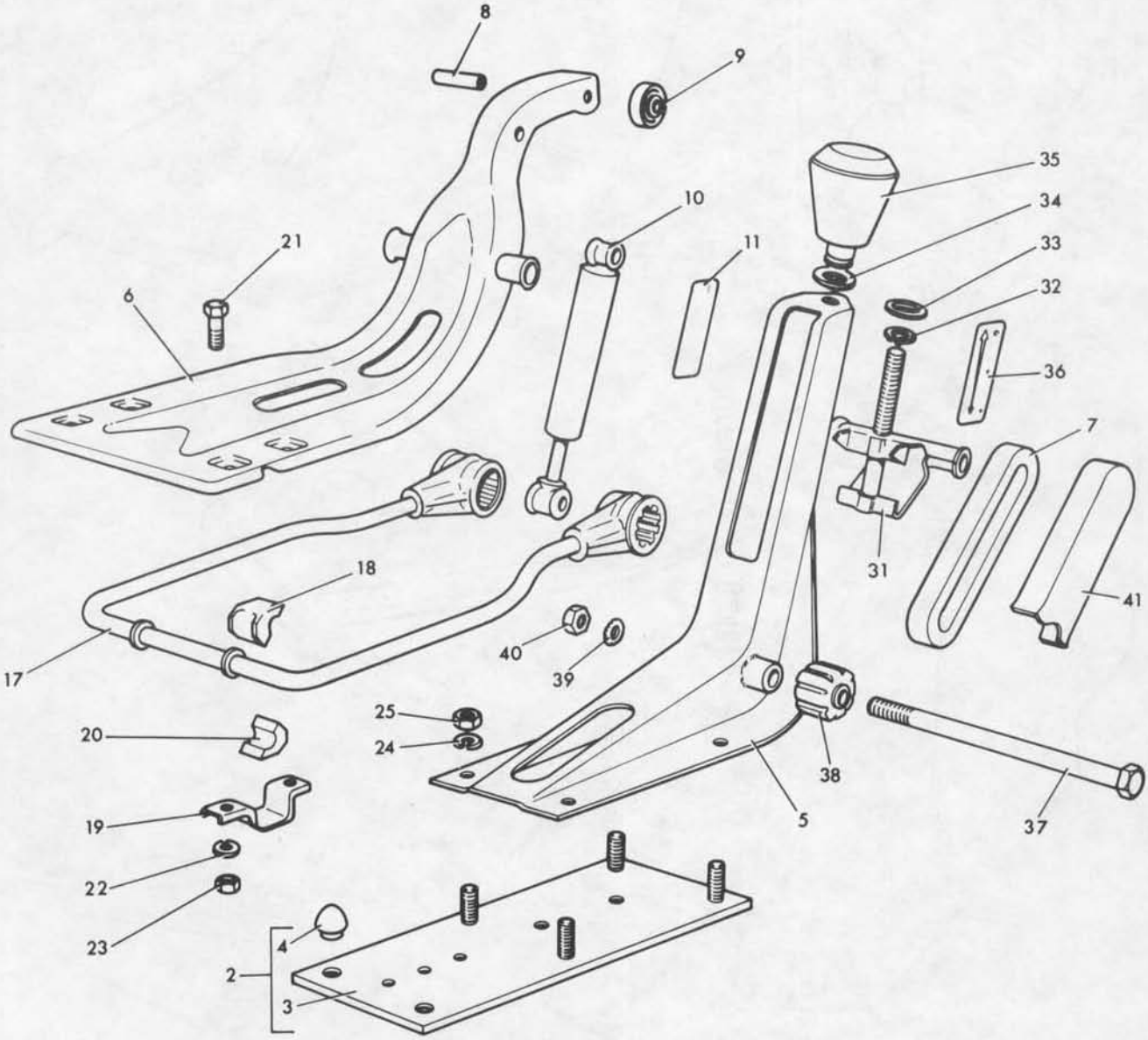
8
9
35
34
33
32
10
11
21
6
36
7
31
41
18
17
40
39
25
24
20
19
22
23
38
5
37
4
2
3

SEAT - SPRING SUSPENSION - FRITZMEIER - FROM SERIAL NO. 567170
SIEGE - SUSPENDU - FRITZMEIER - A PARTIR NO. 567170
FAHRERSITZ - HYDR. GEDAEPFT - FRITZMEIER - AB NR. 567170
ASIENTO CON SUSPENSION - FRITZMEIER - DESDE EL NO. 567170

CPO.4320/1

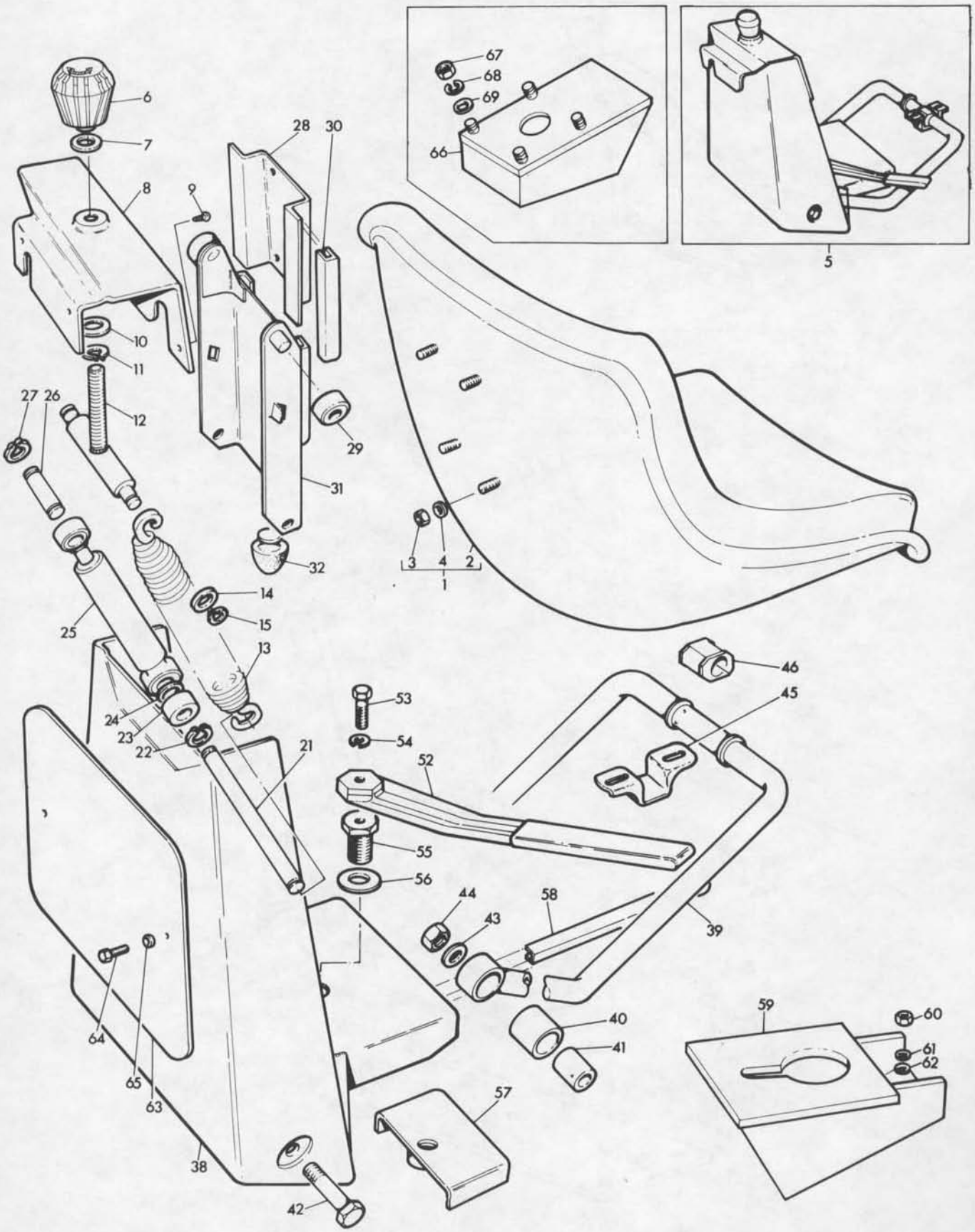

SEAT - SPRING SUSPENSION - FRITZMEIER - FROM SERIAL NO. 567170
SIEGE - SUSPENDU - FRITZMEIER - A PARTIR NO. 567170
FAHRERSITZ - HYDR. GEDAEPFT - FRITZMEIER - AB NR. 567170
ASIENTO CON SUSPENSION - FRITZMEIER - DESDE EL NO. 567170

Ref. No.	Part No.	Description	Designation	Benennung	Descripcion	No. Req.
1	1885 821 M91	Cushion	Coussin	Polster-Sitz	Cojin	1
2		Order 1885 821 M91	Comm. 1885 821 M91	Best. 1885 821 M91	Pedir 1885 821 M91	1
3	339 169 X1	Nut	Ecrou	Sechskantmutter	Tuerca	8
4	390 972 X1	Washer	Rondelle	Federring	Arandela	8
5	1885 520 M91	Seat	Siege	Sitz	Bandeja	1
6	1885 823 M1	Knob	Bouton	Knopf	Nudo	1
7	1883 922 M1	Washer	Rondelle	Scheibe	Arandela	1
8	1885 824 M1	Cover	Couvercle	Deckel	Tapa	1
9	1885 838 M1	Screw	Vis	Schraube	Tornillo	2
10	1883 921 M1	Washer	Rondelle	Scheibe	Arandela	1
11	390 981 X1	Circlip	Circlip	Sicherungsring	Aro Reten	1
12	1885 825 M91	Pin	Axe	Bolzen	Pasador	1
13	1885 826 M1	Spring	Ressort	Feder	Resorte	2
14	339 763 X1	Washer	Rondelle	Scheibe	Arandela	2
15	391 415 X1	Circlip	Circlip	Sicherungsring	Aro Reten	2
21	1885 832 M1	Pin	Axe	Bolzen	Pasador	1
22	391 415 X1	Circlip	Circlip	Sicherungsring	Aro Reten	2
23	1885 831 M1	Bush	Bague	Buchse	Buje	4
24	339 763 X1	Washer	Rondelle	Scheibe	Arandela	2
25	1885 829 M1	Damper	Amortisseur	Unterlage	Amortiguador	1
26	1885 827 M1	Pin	Axe	Bolzen	Pasador	1
27	391 415 X1	Circlip	Circlip	Sicherungsring	Aro Reten	2
28	1885 843 M1	Support	Support	Halter	Soporte	1
29	1885 828 M1	Roller	Roulette	Glattewalze	Rodillo	2
30	1886 942 M91	Rail	Tige	Schaltschiene	Carril	2
31	1885 842 M1	Bracket	Support	Halter	Soporte	1
32	1885 841 M1	Stop	Arret	Anschlag	Tope	1
38	1885 830 M91	Frame	Support	Ausrecklager	Bastidor	1
39	1860 194 M1	Arm	Bras	Hebel	Brazo	1
40	1884 836 M1	Bush	Bague	Buchse	Buje	2
41	1884 835 M1	Bush	Bague	Buchse	Buje	2
42	339 053 X1	Bolt	Boulon	Sechskantschraube	Perno	2
43	1803 697 M1	Washer	Rondelle	Scheibe	Arandela	2
44	339 054 X1	Nut	Ecrou	Sechskantmutter	Tuerca	2
45	1884 834 M1	Bracket	Support	Halter	Soporte	2
46	1803 701 M1	Bush	Bague	Buchse	Buje	4
52	1885 836 M91	Lever	Levier	Hebel	Palanca	1
53	1885 835 M1	Bolt	Boulon	Sechskantschraube	Perno	1
54	390 972 X1	Washer	Rondelle	Federring	Arandela	1
55	1885 839 M1	Screw	Vis	Schraube	Tornillo	1
56	1885 833 M1	Washer	Rondelle	Scheibe	Arandela	1
57	1885 840 M1	Plate	Plaque	Platte	Placa	1
58	1885 834 M1	Rail	Tige	Schaltschiene	Carril	2
59	887 040 M91	Riser	Entretoise	Unterlage	Elevador	1
60	353 426 X1	Nut	Ecrou	Sechskantmutter	Tuerca	2
61	353 432 X1	Washer	Rondelle	Federring	Arandela	2
62	353 772 X1	Washer	Rondelle	Scheibe	Arandela	2
63	887 969 M1	Plate	Plaque	Platte	Placa	1
64	353 502 X1	Bolt	Boulon	Sechskantschraube	Perno	2
65	353 441 X1	Washer	Rondelle	Federring	Arandela	2
66(A)	1864 591 M1	Riser	Entretoise	Unterlage	Elevador	1
67(A)	353 431 X1	Nut	Ecrou	Sechskantmutter	Tuerca	4
68(A)	353 434 X1	Washer, Lock	Rondelle	Federring	Arandela	4
69(A)	353 756 X1	Washer, Flat	Rondelle	Scheibe	Arandela	4

Notes:- (A) Austria only
Noter:- Austria seulement
Bemerkungen:- Nur fuer Austria
Notas:- Austria solamente

TRANSMISSION-STANDARD
BOITE DE VITESSES-NORMALE
GETRIEBE-STANDARD
TRANSMISION-STANDARD

Ref. No.	Part No.	Description	Designation	Benennung	Descripcion	No. Req.
1(A)	887 932 M92	Transmission	Boite de Vitesses	Getriebe	Caja de Velocidades	1
1(B)	887 933 M92	Transmission	Boite de Vitesses	Getriebe	Caja de Velocidades	1
2	880 309 M93	Case	Carter	Gehaeuse	Caja	1
3		Order 880 309 M93	Comm. 880 309 M93	Bestelle 880 309 M93	Pedir 880 309 M93	1
4	184 592 M1	Bush	Bague	Buchse	Buje	2
5	180 801 M1	Bush	Bague	Buchse	Buje	2
6	180 444 M1	Shaft	Arbre	Kupplungswelle	Eje	1
7	180 449 M1	Shaft	Arbre	Kupplungswelle	Eje	1
8	886 719 M1	Fork	Fourchette	Ausrueckgabel	Horquilla	1
9	881 144 M1	Screw	Vis	Schraube	Tornillo	2
10	894 684 M1	Plug	Bouchon	Verschlusschraube	Tapon	1
11	354 076 X1	Pin	Goupille	Splint	Pasador	1
12	180 481 M1	Gasket	Joint	Dichtung	Junta	1
13	180 482 M1	Cover	Porte	Deckel	Tapa	1
14	353 901 X1	Setscrew	Vis	Sechskantschraube	Tornillo	4
20	884 691 M1	Plug	Bouchon	Ablasschraube	Tapon	1
21	180 474 M1	Gasket	Joint	Dichtring	Junta	1
22	353 690 X1	Bolt	Boulon	Sechskantschraube	Perno	1
23	828 020 M1	Washer	Rondelle	Federring	Arandela	1
24	184 789 M1	Stop	Arret	Anschlag	Tope	1
25	894 685 M1	Plug	Bouchon	Verschlussdeckel	Tapon	1
26	894 683 M1	Plug	Bouchon	Verschlussdeckel	Tapon	2
32	180 437 M1	Fork	Fourchette	Schaltgabel	Horquilla	1
33	180 438 M2	Rail	Tige	Schaltschiene	Carril	1
34	881 144 M1	Screw	Vis	Schraube	Tornillo	1
35	180 418 M1	Plunger	Plongeur	Bolzen	Embolo	1
36	191 221 M1	Spring	Ressort	Feder	Resorte	1
37	180 437 M1	Fork	Fourchette	Schaltgabel	Horquilla	1
38	881 144 M1	Screw	Vis	Schraube	Tornillo	1
39	180 442 M2	Rail	Tige	Schaltschiene	Carril	1
40	180 418 M1	Plunger	Plongeur	Bolzen	Embolo	1
41	191 221 M1	Spring	Ressort	Feder	Resorte	1
42	180 457 M1	Pin	Axe	Stift	Pasador	1
43	180 453 M1	Plate	Plaque	Anschlagplatte	Placa	1
44	353 692 X1	Setscrew	Vis	Sechskantschraube	Tornillo	2
45	353 434 X1	Washer	Rondelle	Federring	Arandela	2
46(C)	888 701 M1	Spacer	Entretoise	Abstandbuchse	Espaciador	1
47	897 065 M1	Fork	Fourchette	Schaltgabel	Horquilla	1
48	831 144 M1	Screw	Vis	Schraube	Tornillo	1
49	894 703 M1	Rail	Tige	Schaltschiene	Carril	1
50	180 418 M1	Plunger	Plongeur	Bolzen	Embolo	1
51	191 221 M1	Spring	Ressort	Feder	Resorte	1
52	180 446 M1	Selector	Selecteur	Mitnehmer	Selector	1
53	881 144 M1	Screw	Vis	Schraube	Tornillo	1
54	2 950 X	Plug	Bouchon	Verschlussdeckel	Tapon	1
55	1861 986 M1	Gasket	Joint	Dichtung	Junta	1
56	353 563 X1	Bolt	Boulon	Sechskantschraube	Perno	9
57	353 426 X1	Nut	Ecrou	Sechskantmutter	Tuerca	9
58	899 297 M1	Plug	Bouchon	Verschlussdeckel	Tapon	1
59	880 070 M2	Coupling	Manchon	Kupplungsmuffe	Acoplador	1
60	354 416 X1	Pin	Goupille	Splint	Pasador	1

Notes:- (A) Standard clearance only
Noter:- Degagement normal seulement
Bemerkungen:- Standard
Notas:- Solo tractor standard

(B) High clearance only
Grand degagement seulement
Hoch rad
Solo tractor 'arco alto'

(C) From serial no. 565497
A partir no. 565497
Ab nr. 565497
Desde el no. 565497

CPO. 3132/2

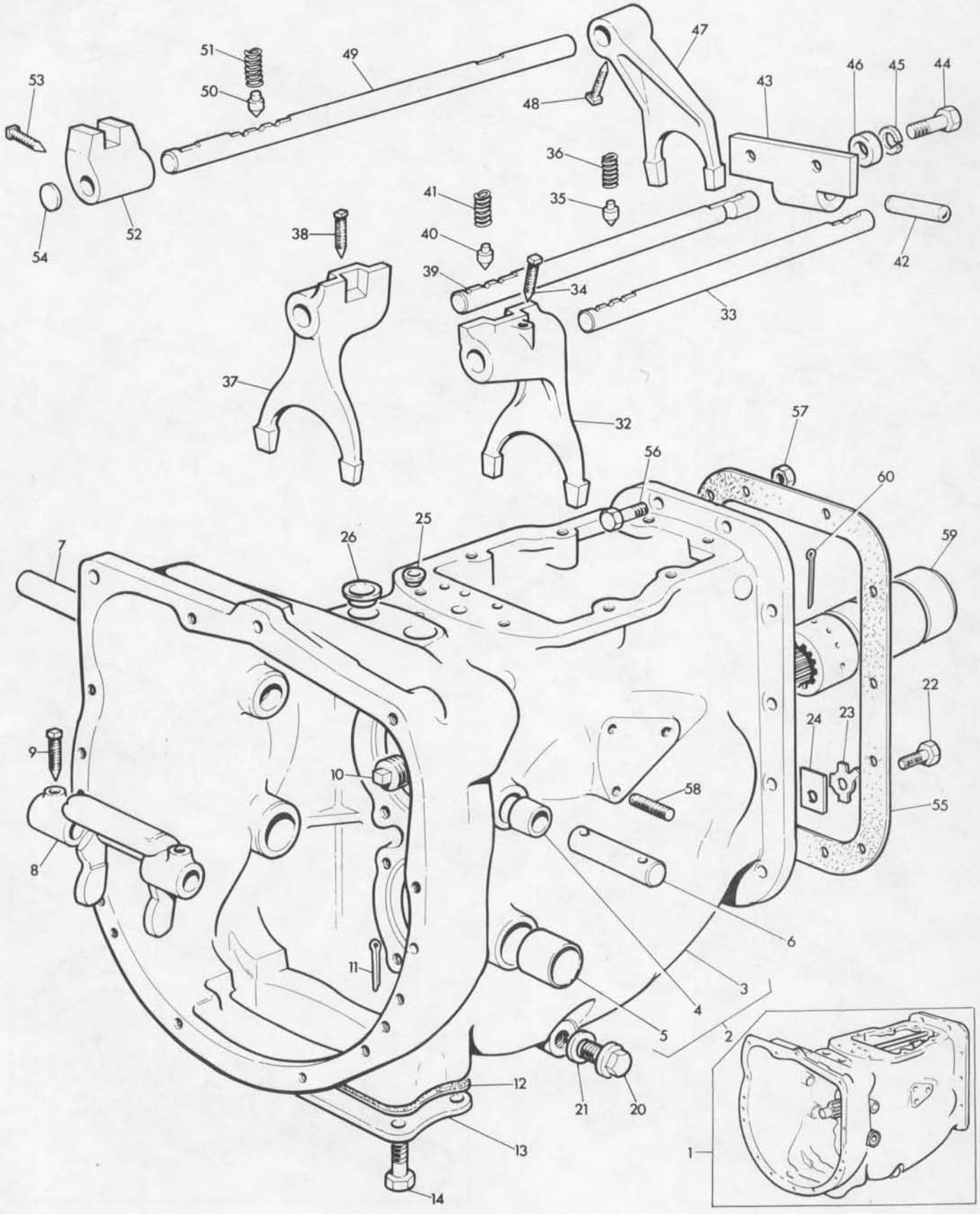
1
2
3
4
5
6
7
8
9
10
11
12
13
14
20
21
22
23
24
25
26
32
33
34
35
36
37
38
39
40
41
42
43
44
45
46
47
48
49
50
51
52
53
54
55
56
57
58
59
60

TRANSMISSION-STANDARD
BOITE DE VITESSES-NORMALE
GETRIEBE-STANDARD
TRANSMISION-STANDARD

CPO.3222/2

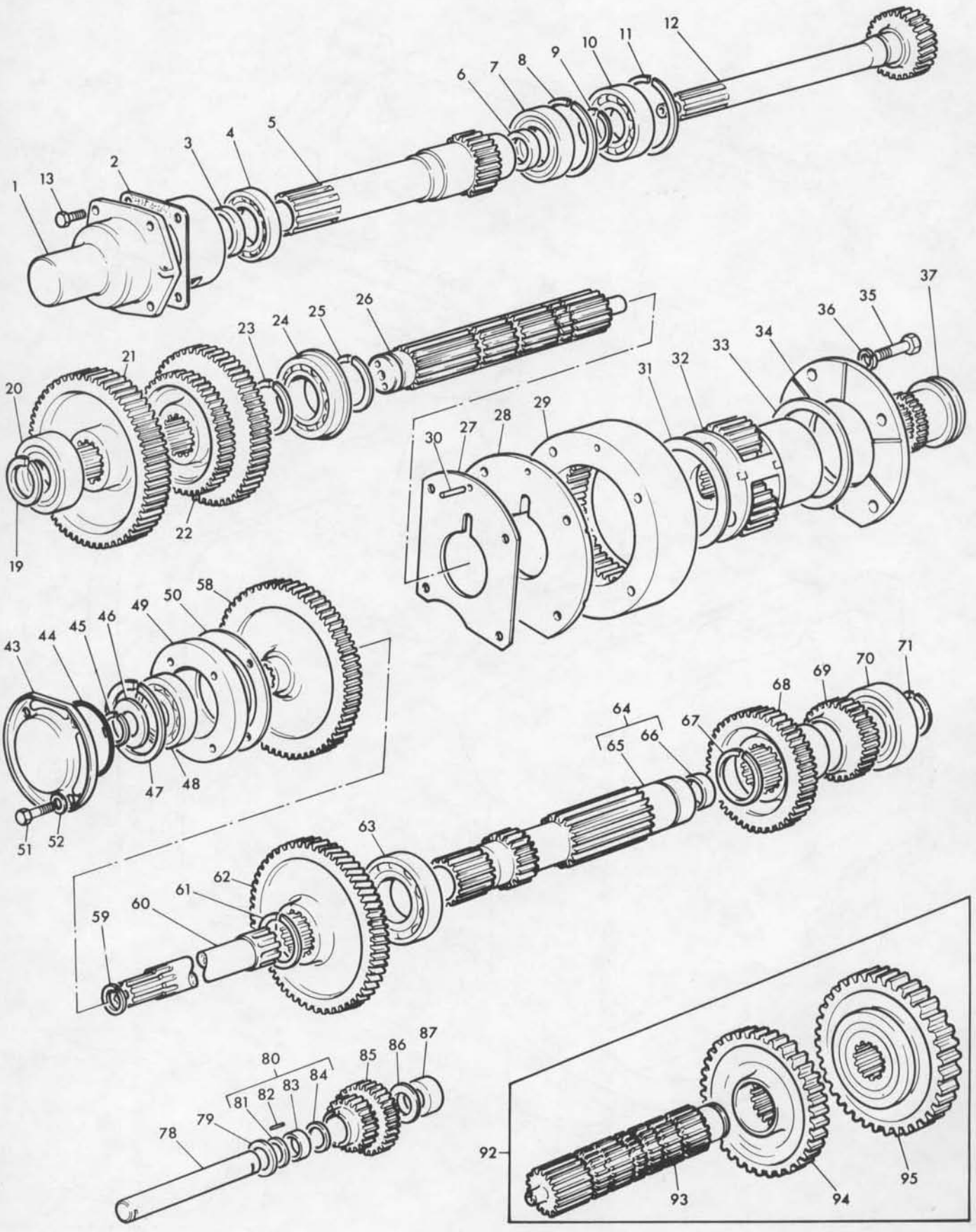

Ref. No.	Part No.	Description	Designation	Benennung	Descripcion	No. Req.
		Transmission Cont'd...	Transmission Suite....	Getriebe Forts.....	Transmision Cont'n...	
		Transmission Cont'd...	Transmission Suite....	Getriebe Forts.....	Transmision Cont'n...	
1	180 428 M2	Retainer.....	Boitier.....	Fuehrung.....	Reten.....	1
2	180 434 M1	Gasket.....	Joint.....	Fuehrung.....	Junta.....	1
3	195 503 M1	Seal.....	Joint.....	Radialdichtring.....	Sello.....	1
4	195 494 M1	Bearing.....	Roulement.....	Kugellager.....	Cojinete.....	1
5	899 328 M1	Pinion.....	Pignon.....	Zahnrad.....	Engranaje.....	1
6	195 501 M1	Seal.....	Joint.....	Radialdichtring.....	Sello.....	1
7	195 494 M1	Bearing.....	Roulement.....	Kugellager.....	Cojinete.....	1
8	180 462 M1	Ring.....	Circlip.....	Sicherungsring.....	Aro Reten.....	1
9	195 222 M1	Ring.....	Circlip.....	Sicherungsring.....	Aro Reten.....	1
10	195 505 M1	Bearing.....	Roulement.....	Lager.....	Cojinete.....	1
11	184 170 M1	Ring.....	Circlip.....	Sicherungsring.....	Aro Reten.....	1
12(A)	184 161 M1	Pinion.....	Pignon.....	Zahnrad.....	Engranaje.....	1
12(B)	184 160 M1	Pinion.....	Pignon.....	Zahnrad.....	Engranaje.....	1
13	353 639 X1	Bolt.....	Vis.....	Sechskantschraube....	Tornillo.....	1
19	195 222 M1	Ring.....	Circlip.....	Sicherungsring.....	Aro Reten.....	1
20	1866 071 M1	Bearing.....	Roulement.....	Lager.....	Cojinete.....	1
21	520 700 M2	Gear.....	Pignon.....	Zahnrad.....	Engranaje.....	1
22	891 904 M1	Gear.....	Pignon.....	Zahnrad.....	Engranaje.....	1
23	195 363 M1	Ring.....	Circlip.....	Sicherungsring.....	Aro Reten.....	1
24	195 493 M1	Bearing.....	Roulement.....	Lager.....	Cojinete.....	1
25	195 363 M1	Ring.....	Circlip.....	Sicherungsring.....	Aro Reten.....	1
26	894 702 M1	Mainshaft.....	Arbre.....	Hauptwelle.....	Eje.....	1
27	184 011 M1	Shim.....	Cale.....	Einstellblech.....	Suplemento.....	1
28	180 408 M2	Plate.....	Plaque.....	Platte.....	Placa.....	1
29	897 021 M2	Gear.....	Pignon.....	Zahnrad.....	Engranaje.....	1
30	180 409 M1	Dowel.....	Pion.....	Stift.....	Pasador.....	2
31	897 367 M1	Washer.....	Rondelle.....	Scheibe.....	Arandela.....	1
32	897 711 M91	Carrier.....	Porte-Satellite.....	Planetenradgehaeuse..	Portador.....	1
33	897 367 M1	Washer.....	Rondelle.....	Anlaufscheibe.....	Suplemento.....	1
34	184 012 M3	Plate.....	Plaque.....	Platte.....	Placa.....	1
35	354 271 X1	Setscrew.....	Vis.....	Sechskantschraube....	Tornillo.....	4
36	353 434 X1	Washer.....	Rondelle.....	Federring.....	Arandela.....	4
37	184 770 M1	Coupler.....	Manchon.....	Kupplungsmuffe.....	Acoplador.....	1
43	883 620 M1	Cap.....	Chapeau.....	Kappe.....	Tapa.....	1
44(C)	181 237 M1	Gasket.....	Joint.....	Dichtung.....	Junta.....	1
44(D)	883 621 M1	'O' Ring.....	Joint Torique.....	'O' Ring.....	Sello 'O'.....	1
45	899 385 M1	Ring.....	Circlip.....	Sicherungsring.....	Aro Reten.....	1
46	358 913 X1	Ring.....	Circlip.....	Sicherungsring.....	Aro Reten.....	1
47	355 988 X1	Ring.....	Circlip.....	Sicherungsring.....	Aro Reten.....	1
48	899 377 M1	Bearing.....	Roulement.....	Kugellager.....	Cojinete.....	1
49	899 331 M1	Housing.....	Boitier.....	Gehaeuse.....	Caja.....	1
50	180 432 M1	Gasket.....	Joint.....	Dichtung.....	Junta.....	1
51	353 690 X1	Setscrew.....	Vis.....	Sechskantschraube....	Tornillo.....	4
52	353 771 X1	Washer.....	Rondelle.....	Scheibe.....	Arandela.....	4
58	899 329 M1	Gear.....	Pignon.....	Zahnrad.....	Engranaje.....	1
59	899 385 M1	Ring.....	Circlip.....	Sicherungsring.....	Aro Reten.....	1
60	899 330 M1	Shaft.....	Arbre.....	Welle.....	Eje.....	1
61	195 499 M1	Ring.....	Circlip.....	Sicherungsring.....	Aro Reten.....	1
62(A)	184 163 M1	Gear.....	Pignon.....	Zahnrad.....	Engranaje.....	1
62(B)	184 162 M1	Gear.....	Pignon.....	Zahnrad.....	Engranaje.....	1
63	195 507 M1	Bearing.....	Roulement.....	Lager.....	Cojinete.....	1
64	183 054 M91	Countershaft.....	Arbre.....	Vorgelegewelle.....	Contraeje.....	1
65		Order 183 054 M91...	Comm. 183 054 M91...	Bestelle 183 054 M91	Pedir 183 054 M91..	1
66	195 453 M1	Bearing.....	Roulement.....	Lager.....	Cojinete.....	1
67	195 500 M1	Ring.....	Circlip.....	Sicherungsring.....	Aro Reten.....	1
68	180 415 M1	Pinion.....	Pignon.....	Zahnrad.....	Engranaje.....	1
69	180 419 M1	Pinion.....	Pignon.....	Zahnrad.....	Engranaje.....	1
70	195 493 M1	Bearing.....	Roulement.....	Lager.....	Cojinete.....	1
71	195 363 M1	Ring.....	Circlip.....	Sicherungsring.....	Aro Reten.....	1
78	180 445 M1	Shaft.....	Arbre.....	Reucklaufwelle.....	Eje.....	1
79	180 458 M1	Washer.....	Rondelle.....	Scheibe.....	Arandela.....	1
80	830 735 M91	Kit.....	Jeu.....	Reparatursatz.....	Juego.....	1
81	183 037 M1	Washer.....	Rondelle.....	Scheibe.....	Arandela.....	1
82		Order 830 735 M91...	Comm. 830 735 M91...	Best. 830 735 M91...	Pedir 830 735 M91..	56
83	183 038 M1	Spacer.....	Entretoise.....	Abstandring.....	Espaciador.....	1
84	183 037 M1	Washer.....	Rondelle.....	Scheibe.....	Arandela.....	1
85	183 040 M1	Gear.....	Pignon.....	Zahnrad.....	Engranaje.....	1
86	180 458 M1	Washer.....	Rondelle.....	Scheibe.....	Arandela.....	1
87	189 449 M1	Washer.....	Rondelle.....	Scheibe.....	Arandela.....	1

TRANSMISSION-STANDARD
BOITE DE VITESSES-NORMALE
GETRIEBE-STANDARD
TRANSMISION-STANDARD

Ref. No.	Part No.	Description	Designation	Benennung	Descripcion	No. Req.
		Transmission Cont'd...	Transmission Suite....	Getriebe Forts.....	Transmision Cont'd....	
		Transmission Cont'd...	Transmission Suite....	Getriebe Forts.....	Transmision Cont'd....	
92	881 499 M91	Kit.....	Jeu.....	Reparatursatz.....	Juego.....	1
93	880 955 M1	Mainshaft.....	Arbre.....	Hauptwelle.....	Eje.....	1
94	880 957 M1	Gear.....	Pignon.....	Zahnrad.....	Engranaje.....	1
95	520 700 M2	Gear.....	Pignon.....	Zahnrad.....	Engranaje.....	1

Notes:-
Noter:-
Bemerkungen:-
Notas:-

(A) Standard clearance only
Degagement normal seulement
Standard
Solo tractor standard

(B) High clearance only
Grande degagement seulement
Hoch rad
Solo tractor 'arco alto'

(C) Up to Serial No. 515283
Jusqu'au No. 515283
Bis Nr. 515283
Hasta el No. 515283

(D) From Serial No. 515284
A partir du No. 515284
Ab Nr. 515284
Desde el No. 515284

CPO.3222/2

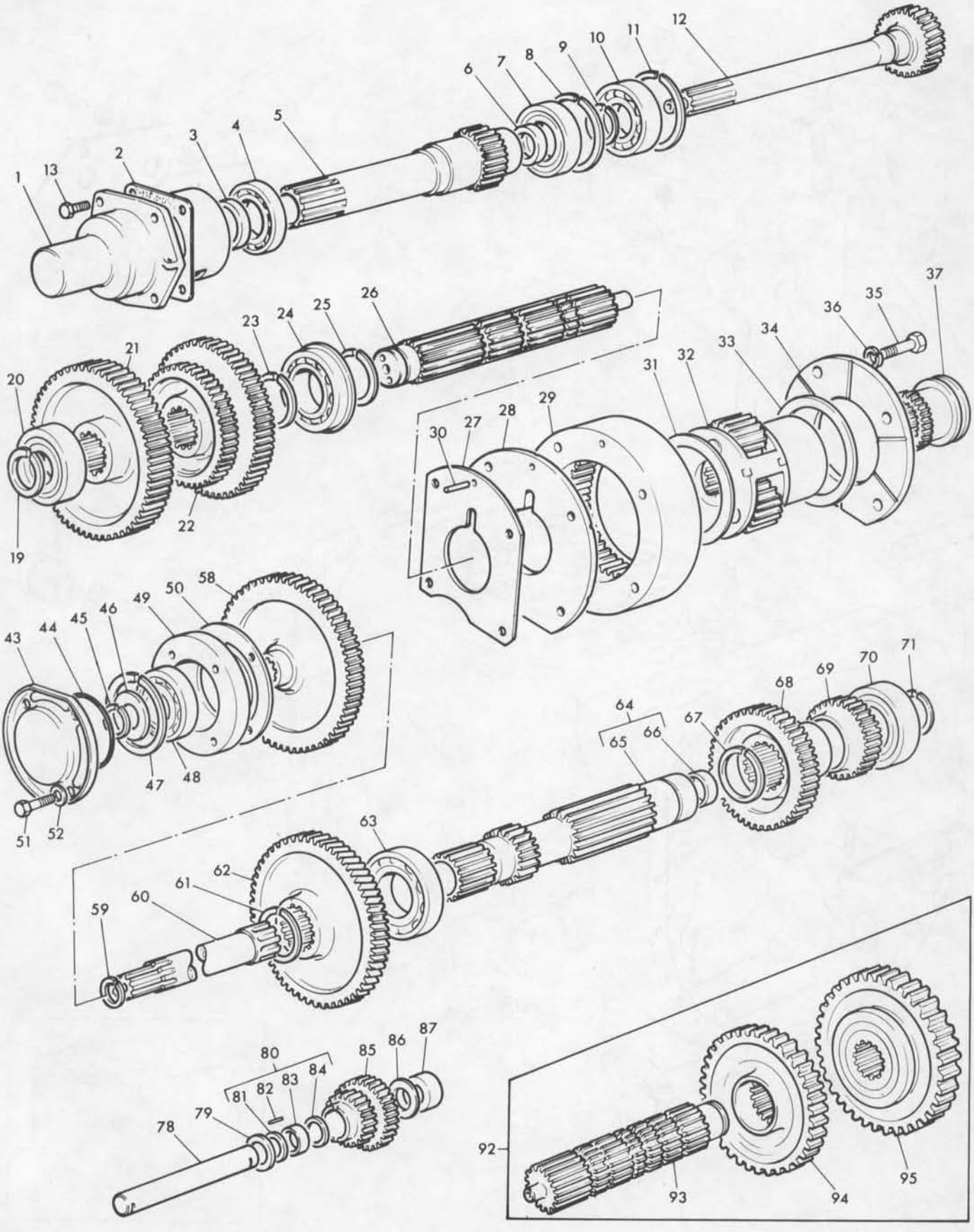
1
13
2
3
4
5
6
7
8
9
10
11
12
20
21
23
24
25
26
19
22
30
27
28
29
31
32
33
34
36
35
37
43
44
45
46
49
50
58
47
48
51
52
64
65
66
67
68
69
70
71
63
62
61
60
59
80
81
82
83
84
85
86
87
78
79
92
93
94
95

HOUSING AND GEARSHIFT RAILS - TRANSMISSION - 8 SPEED - UP TO SERIAL NO. 593198
CARTER ET TIGES - BOITE DE VITESSES - 8 VITESSES - JUSQU'AU NO. 593198
GEHAEUSE UND SCHALTSCHIENEN - GETRIEBE - 8 GANG - BIS NR. 593198
CUERPO Y CARRILS - CAJA DE VELOCIDADES - 8 VELOCIDADES - HASTA EL NO. 593198

CPO.5899/1

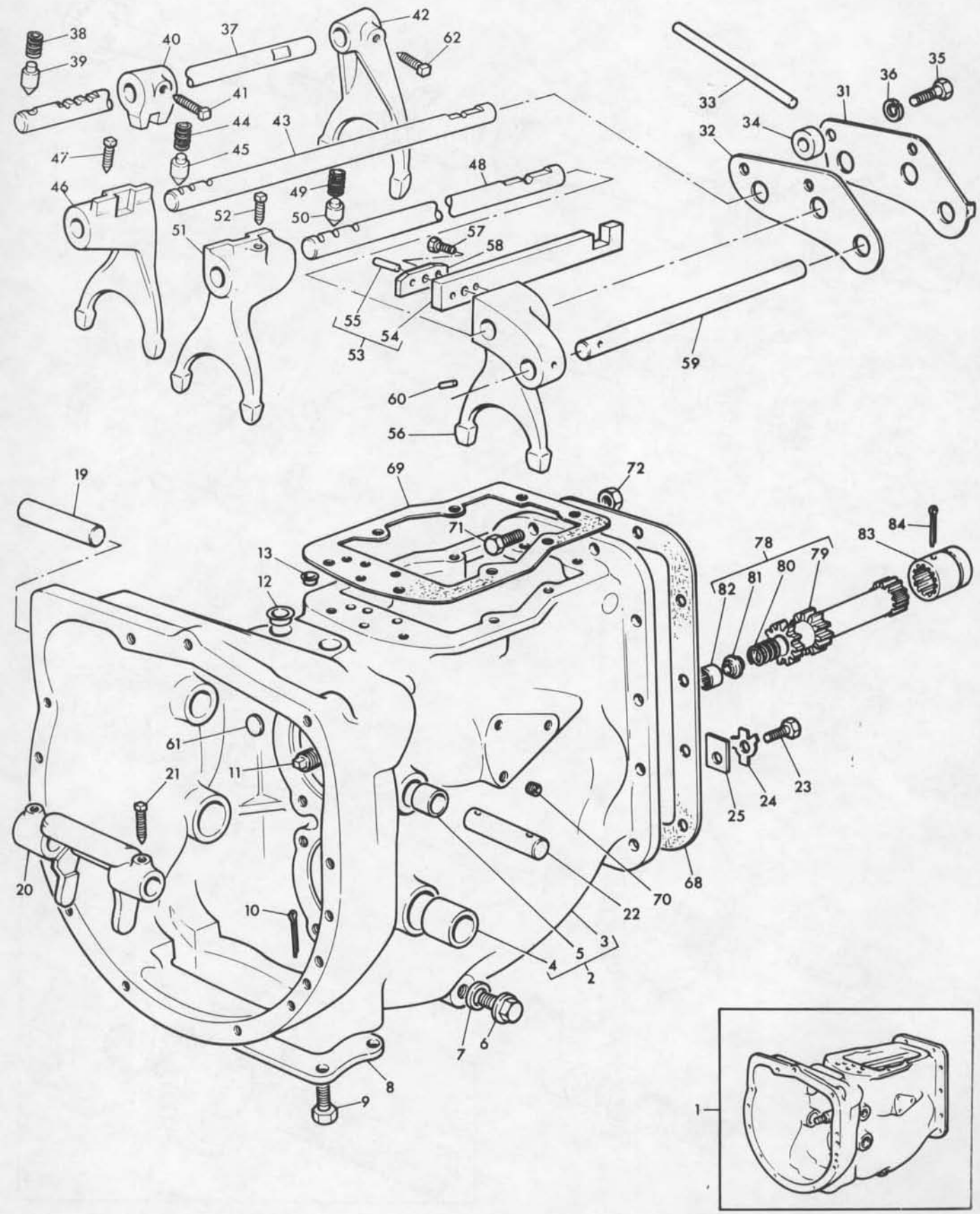

Ref. No.	Part No.	Description	Designation	Benennung	Descripcion	No. Req.
1(A,C)	888 444 M91	Transmission Assembly.	Boite de Vitesses.....	Getriebe.....	Caja de Velocidades..	1
1(B,D)	1860 004 M91	Transmission Assembly.	Boite de Vite-ses.....	Getriebe.....	Caja de Velocidades..	1
2	880 309 M93	Housing Gearbox.....	Carter.....	Gehaeuse.....	Caja.....	1
3		Order 880 309 M93...	Comm. 880 309 M93...	Best. 880 309 M93...	Pedir 880 309 M93..	1
4	180 801 M1	Bush.....	Bague.....	Buchse.....	Buje.....	2
5	184 592 M1	Bush.....	Bague.....	Buchse.....	Buje.....	2
6	884 691 M1	Plug, Drain.....	Bouchon.....	Verschlusschraube....	Tapon.....	1
7	180 474 M1	Gasket, Drain Plug...	Joint.....	Dichtung.....	Junta.....	1
8	180 482 M1	Cover, Bottom.....	Couvercle.....	Deckel.....	Tapa.....	1
9	353 901 X1	Bolt, Hex.....	Boulon.....	Sechskantschraube....	Perno.....	4
10	354 076 X1	Pin, Cotter.....	Goupille.....	Splint.....	Pasador.....	1
11	894 684 M1	Plug, Screwed.....	Bouchon.....	Verschlu-schraube....	Tapon.....	1
12	894 683 M1	Plug.....	Bouchon.....	Verschlussdeckel.....	Tapon.....	2
13	894 685 M1	Plug.....	Bouchon.....	Verschlussdeckel.....	Tapon.....	1
19	180 449 M1	Shaft, Clutch Fork...	Arbre.....	Kupplungswelle.....	Eje.....	1
20	886 719 M1	Fork, Clutch.....	Fourchette.....	Ausrueckgabel.....	Horquilla.....	1
21	881 144 M1	Screw, Clutch Fork...	Vis.....	Schraube.....	Tornillo.....	2
22	180 444 M1	Shaft, Clutch Pedal..	Arbre.....	Kupplungswelle.....	Eje.....	1
23	353 690 X1	Bolt, Hex.....	Boulon.....	Sechskantschraube....	Perno.....	1
24	828 020 M1	Washer, Tab.....	Rondelle.....	Scheibe.....	Arandela.....	1
25	184 789 M1	Stop, Reverse Shaft..	Arret.....	Anschlag.....	Tope.....	1
31	964 905 M1	Plate, Stop.....	Plaque.....	Anschlagplatte.....	Placa.....	1
32	964 898 M91	Plate and Spring.....	Plaque.....	Platte.....	Placa.....	1
33	907 252 M1	Rod, Std.....	Epingle.....	Sperrstift.....	Pasador.....	1
33	1862 385 M1	Pin, + .010" O/S.....	Epingle.....	Sperrstift.....	Pasador.....	1
34	964 893 M1	Distance Piece.....	Entretoise.....	Abstandplatte.....	Espaciador.....	2
35	354 262 X1	Bolt, Hex.....	Boulon.....	Sechskantschraube....	Perno.....	2
36	353 434 X1	Washer, Lock.....	Rondelle.....	Federring.....	Arandela.....	2
37	964 910 M1	Rail,Shift-High & Low	Tige.....	Schalteschiene.....	Carril.....	1
38	191 221 M1	Spring, Plunger.....	Ressort.....	Feder.....	Resorte.....	1
39	180 418 M1	Plunger, Shift Rail..	Plongeur.....	Bolzen.....	Embolo.....	1
40	180 446 M1	Selector.....	Selecteur.....	Mitnehmmer.....	Selector.....	1
41	881 144 M1	Screw.....	Vis.....	Schraube.....	Tornillo.....	1
42	897 065 M1	Fork, Planetary Shift	Fourchette.....	Ausrueckgabel.....	Horquilla.....	1
43	964 913 M2	Rail,Shift-1st & Rev.	Tige.....	Schalteschiene.....	Carril.....	1
44	191 221 M1	Spring, Plunger.....	Ressort.....	Feder.....	Resorte.....	1
45	180 418 M1	Plunger, Shift Rail..	Plongeur.....	Bolzen.....	Embolo.....	1
46	964 911 M1	Fork,Shift-1st & Rev.	Fourchette.....	Ausrueckgabel.....	Horquilla.....	1
47	881 144 M1	Screw.....	Vis.....	Schraube.....	Tornillo.....	1
48	964 914 M3	Rail,Shift-2nd & 4th.	Tige.....	Schalteschiene.....	Carril.....	1
49	191 221 M1	Spring, Plunger.....	Ressort.....	Feder.....	Resorte.....	1
50	180 418 M1	Plunger, Shift Rail..	Plongeur.....	Bolzen.....	Embolo.....	1
51	964 911 M1	Fork,Shift-2nd & 4th.	Fourchette.....	Ausrueckgabel.....	Horquilla.....	1
52	881 144 M1	Screw.....	Vis.....	Schraube.....	Tornillo.....	1
53	964 900 M91	Arm, Control - 3rd...	Bras.....	Hebel.....	Palanca.....	1
54		Order 964 900 M91...	Comm. 964 900 M91...	Best. 964 900 M91...	Pedir 964 900 M91..	1
55	964 924 M1	Pin, Dowel.....	Pion.....	Stift.....	Pasador.....	1
56	964 923 M2	Fork, Shift - 3rd....	Fourchette.....	Ausrueckgabel.....	Horquilla.....	1
57	353 680 X1	Bolt, Hex.....	Boulon.....	Sechskantschraube....	Perno.....	2
58	964 895 M1	Plate, Locking.....	Plaque.....	Plate.....	Placa.....	1
59	964 907 M2	Rail, Shift - 3rd....	Tige.....	Shaltschiene.....	Carril.....	1
60	330 253 X1	Pin, Shift, Rail.....	Pion.....	Stift.....	Pasador.....	1
61	2 950 X	Plug, Rail End.....	Bouchon.....	Verschlussdeckel.....	Tapon.....	1
62	881 144 M1	Screw.....	Vis.....	Schraube.....	Tornillo.....	1
68	888 457 M1	Gasket, Case to Axle..	Joint.....	Dichtung.....	Junta.....	1
69	180 511 M2	Gasket, Top Cover.....	Joint.....	Dichtung.....	Junta.....	1
70	899 297 M1	Plug.....	Bouchon.....	Verschlusschraube.....	Tapon.....	1
71	353 563 X1	Bolt, Hex.....	Boulon.....	Sechskantschraube.....	Perno.....	9
72	353 426 X1	Nut, Hex.....	Ecrou.....	Sechskantmutter.....	Tuerca.....	9
78	886 366 M91	Shaft.....	Arbre.....	Welle.....	Eje.....	1
79		Order 886 366 M91....	Comm. 886 366 M91....	Best. 886 366 M91....	Pedir 886 366 M91...	1
80	886 352 M1	Spring.....	Ressort.....	Feder.....	Resorte.....	1
81	886 353 M1	Abutment.....	Entretoise.....	Abstandring.....	Espaciador.....	1
82	195 513 M1	Bearing, Needle.....	Roulement.....	Nadellager.....	Cojinete.....	1
83	183 088 M2	Coupling.....	Manchon.....	Muffe.....	Acoplador.....	1
84	354 416 X1	Pin, Cotter.....	Goupille.....	Splint.....	Pasador.....	1

Notes:- (A) Without speed control
Noter:- Sans limiteur de vitesses
Bemerkungen:- Ohnes geschwindigkeitsbegrenzung
Notas:- Sin limitador de volicidad

HOUSING AND GEARSHIFT RAILS - TRANSMISSION - 8 SPEED - UP TO SERIAL NO. 593198
CARTER ET TIGES - BOITE DE VITESSES - 8 VITESSES - JUSQU'AU NO. 593198
GEHAEUSE UND SCHALTSCHIENEN - GETRIEBE - 8 GANG - BIS NR. 593198
CUERPO Y CARRILS - CAJA DE VELOCIDADES - 8 VELOCIDADES - HASTA EL NO. 593198

Ref. No.	Part No.	Description	Designation	Benennung	Descripcion	No. Req.

Notes:-
Noter:-
Bemerkungen:-
Notas:-

(B) With speed control
Avec limiteur de vitesse
Mit geschwindigkeitsbegrenzung
Con limitador de velocidad

(C) No longer serviced - use 888 444 M92
Pas fournies - utilise 888 444 M92
Nicht lieferteile - bestelle 888 444 M92
No suministrada - pedir 888 444 M92

(D) No longer serviced - use 1860 004 M92
Pas fournies - utilise 1860 004 M92
Nicht lieferteile - bestelle 1860 004 M92
No suministrada - pedir 1860 004 M92

PO. 5899/1

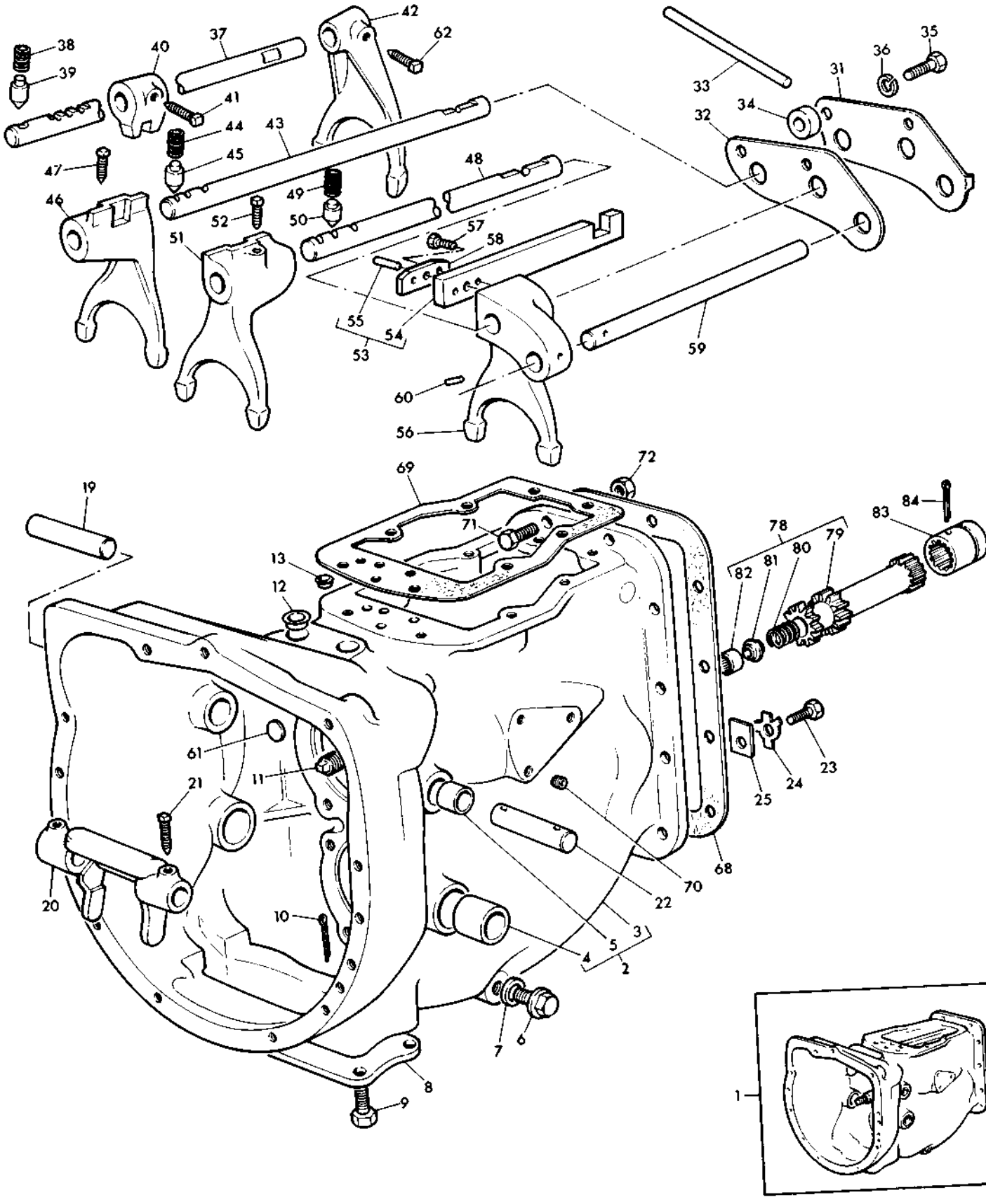
38
39
40
37
42
62
41
44
43
45
47
46
49
52
50
51
48
57
58
55
54
53
60
56
59
33
32
34
31
36
35
69
72
19
71
13
12
78
79
80
81
82
83
84
61
11
21
20
10
70
22
3
5
4
2
7
6
8
9
25
24
23
68
1

HOUSING AND GEARSHIFT RAILS - TRANSMISSION - 8 SPEED - FROM SERIAL NO. 593198
CARTER ET TIGES - BOITE DE VITESSES - 8 VITESSES - A PARTIR DU NO. 593198
GEHAEUSE UND SCHALTSCHIENEN - GETRIEBE - 8 GANG - AB. NR. 593198
CUERPO Y CARRILS - CAJA DE VELOCIDADES - 8 VELOCIDADES - DESDE EL NO. 593198

CPO.5900

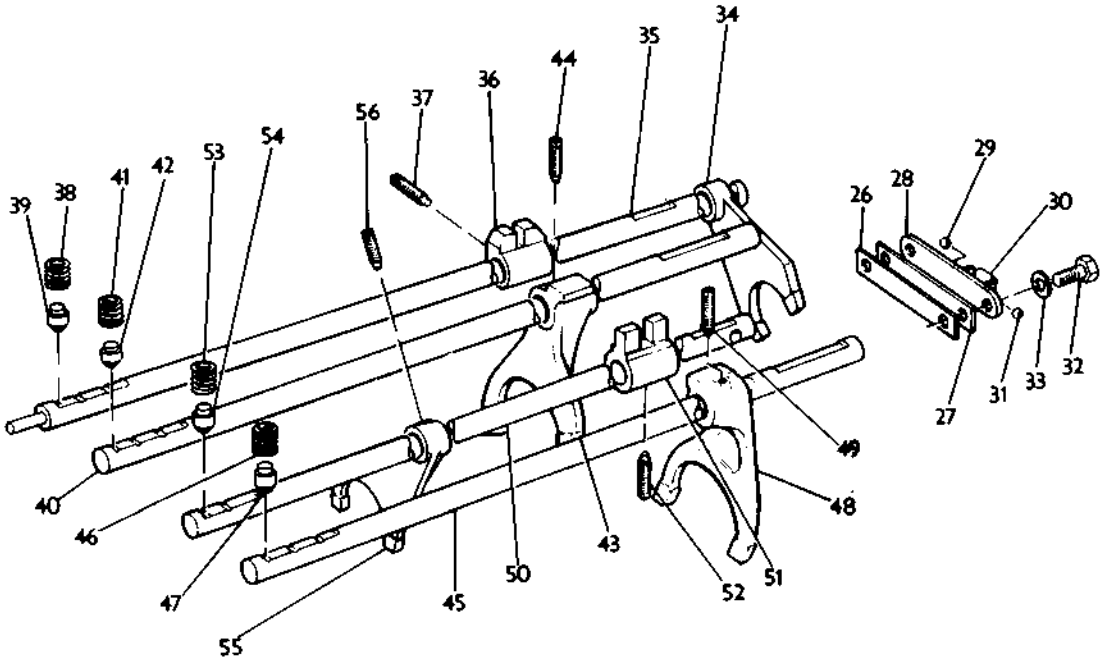

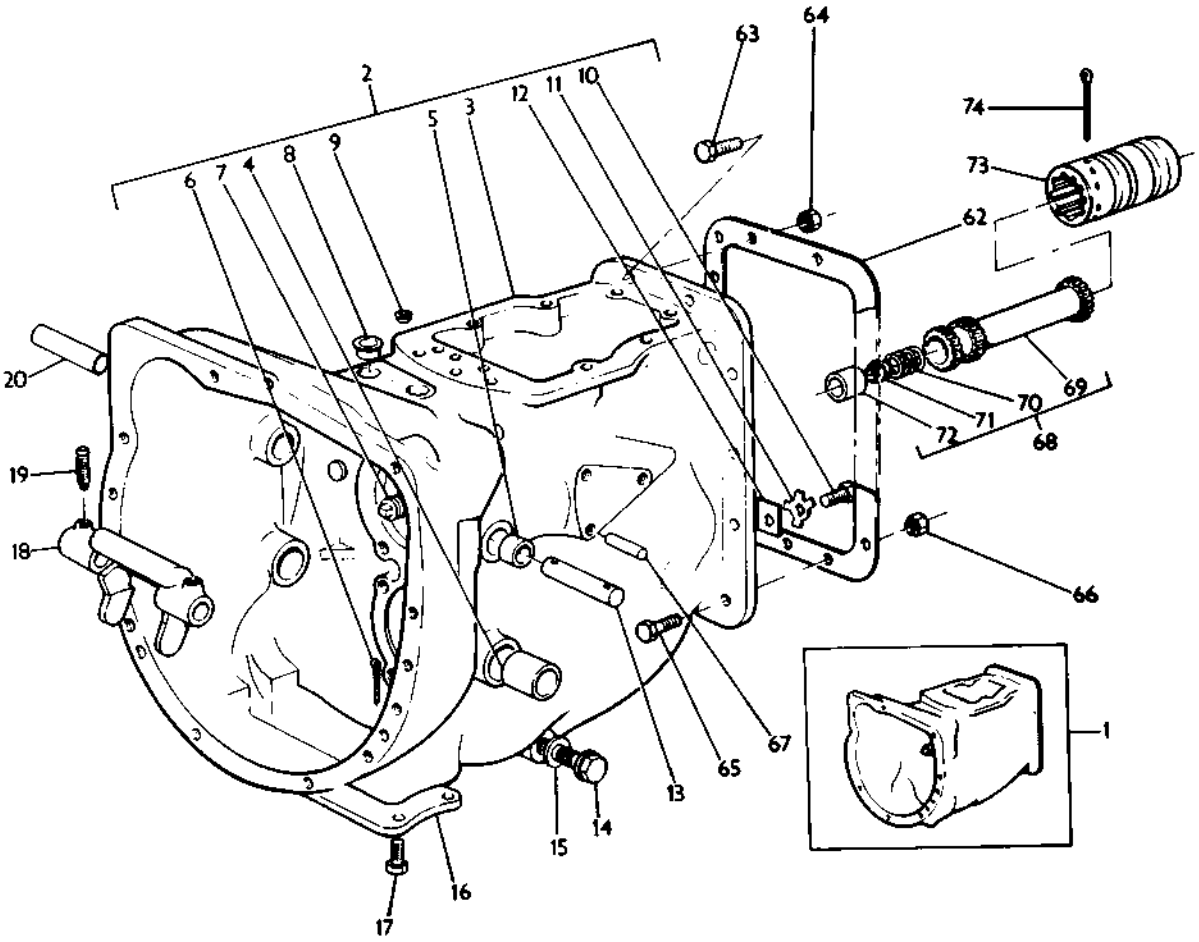

Ref. No.	Part No.	Description	Designation	Benennung	Descripcion	No. Req.
1(A)	884 444 M92	Transmission Assembly.	Boite de Vitesses.....	Getriebe.....	Caja de Velocidades...	1
1(B)	1860 004 M92	Transmission Assembly.	Boite de Vitesses.....	Getriebe.....	Caja de Velocidades...	1
2	880 309 M93	Housing, Gearbox.....	Carter.....	Gehaeuse.....	Caja.....	1
3		Order 880 309 M93...	Comm. 880 309 M93...	Best. 880 309 M93...	Pedir 880 309 M93...	1
4	180 801 M1	Bush.....	Bague.....	Buchse.....	Buje.....	2
5	184 592 M1	Bush.....	Bague.....	Buchse.....	Buje.....	2
6	354 076 X1	Pin, Cotter.....	Goupille.....	Splint.....	Pasador.....	1
7	894 684 M1	Plug, Screwed.....	Bouchon.....	Verschlusschraube...	Tapon.....	1
8	894 683 M1	Plug, Expanding.....	Bouchon.....	Verschlussdeckel....	Tapon.....	2
9	894 685 M1	Plug, Expanding.....	Bouchon.....	Verschlussdeckel....	Tapon.....	1
10	353 690 X1	Bolt, Hex.....	Boulon.....	Sechskantschraube...	Perno.....	1
11	828 020 M1	Washer, Tab.....	Rondelle.....	Scheibe.....	Arandela.....	1
12	184 789 M1	Stop, Reverse Shaft.	Arret.	Anschlag.....	Tope.....	1
13	180 444 M1	Shaft, Clutch Pedal..	Arbre.....	Kupplungswelle.....	Eje.....	1
14	884 691 M1	Plug, Drain.....	Bouchon.....	Verschlusschraube....	Tapon.....	1
15	180 474 M1	Gasket, Drain Plug...	Joint.....	Dichtung.....	Junta.....	1
16	180 482 M1	Cover, Bottom.....	Couvercle.....	Deckel.....	Tapa.....	1
17	353 901 X1	Bolt, Hex.....	Boulon.....	Sechskantschraube....	Perno.....	4
18	886 719 M1	Fork, Clutch.....	Fourchette.....	Ausrueckgabel.....	Horquilla.....	1
19	881 144 M1	Screw.....	Vis.....	Schraube.....	Tornillo.....	2
20	180 449 M1	Shaft, Clutch Fork...	Arbre.....	Kugglungswelle.....	Eje.....	1
26	1860 764 M1	Plate, Stop.....	Plaque.....	Anschlaggplatte.....	Placa.....	1
27	1860 765 M1	Spacer.....	Entretoise.....	Abstandplatte.....	Espaciador.....	1
28	1860 761 M1	Retainer.....	Boitier.....	Fuehrung.....	Reten.....	1
29	391 838 X1	Ball, Steel.....	Bille.....	Kugel.....	Bola.....	1
30	1860 767 M1	Pin.....	Pion.....	Stift.....	Pasador.....	1
31	391 838 X1	Ball, Steel.....	Bille.....	Kugel.....	Bola.....	1
32	354 262 X1	Bolt, Hex.....	Boulon.....	Sechskantschraube....	Perno.....	2
33	353 434 X1	Washer, Lock.....	Rondelle.....	Federring.....	Arandela.....	2
34	897 065 M1	Fork, Planetary Shift	Fourchette.....	Ausrueckgabel.....	Horquilla.....	1
35	894 703 M1	Rail,Shift - High/Low	Tige.....	Schaltschiene.....	Carril.....	1
36	180 446 M1	Selector.....	Selecteur.....	Mitnehemmer.....	Selector.....	1
37	881 144 M1	Screw.....	Vis.....	Schraube.....	Tornillo.....	1
38	191 221 M1	Spring, Plunger.....	Ressort.....	Feder.....	Resorte.....	1
39	180 418 M1	Plunger, Shift Rail..	Plongeur.....	Bolzen.....	Embolo.....	1
40	180 442 M2	Rail,Shift- 1st & Rev	Tige.....	Schaltschiene.....	Carril.....	1
41	191 221 M1	Spring, Plunger.....	Ressort.....	Feder.....	Resorte.....	1
42	180 418 M1	Plunger, Shift Rail..	Plongeur.....	Bolzen.....	Embolo.....	1
43	1860 773 M1	Fork,Shift- 1st & Rev	Fourchette.....	Ausrueckgabel.....	Horquilla.....	1
44	881 144 M1	Screw.....	Vis.....	Schraube.....	Tornillo.....	1
45	180 438 M2	Rail,Shift- 2nd & 4th	Tige.....	Schaltschiene.....	Carril.....	1
46	191 221 M1	Spring.....	Ressort.....	Feder.....	Resorte.....	1
47	180 418 M1	Plunger, Shift Rail..	Plongeur.....	Bolzen.....	Embolo.....	1
48	1860 773 M1	Fork,Shift- 2nd & 4th	Fourchette.....	Ausrueckgabel.....	Horquilla.....	1
49	881 144 M1	Screw.....	Vis.....	Schraube.....	Tornillo.....	1
50	1862 866 M1	Rail, Shift - 3rd....	Tige.....	Schaltschiene.....	Carril.....	1
51	1862 868 M1	Selector - 3rd.....	Selecteur.....	Mitnehemmer.....	Selector.....	1
52	881 144 M1	Screw.....	Vis.....	Schraube.....	Tornillo.....	1
53	191 221 M1	Spring, Plunger.....	Ressort.....	Feder.....	Resorte.....	1
54	180 418 M1	Plunger, Shift Rail..	Plongeur.....	Bolzen.....	Embolo.....	1
55	1862 867 M1	Fork,Shift - 3rd.....	Fourchette.....	Ausrueckgabel.....	Horquilla.....	1
56	881 144 M1	Screw.....	Vis.....	Schraube.....	Tornillo.....	1
62	1861 986 M1	Gasket.....	Joint.....	Dichtung.....	Junta.....	1
63	353 564 X1	Bolt, Hex.....	Boulon.....	Sechskantschraube.....	Perno.....	2
64	353 426 X1	Nut, Hex.....	Ecrou.....	Sechskantmutter.....	Tuerca.....	2
65	353 563 X1	Bolt, Hex.....	Boulon.....	Sechskantschraube.....	Perno.....	11
66	353 426 X1	Nut, Hex.....	Ecrou.....	Sechskantmutter.....	Tuerca.....	11
67	899 297 M1	Stud.....	Goujon.....	Stiftschraube.....	Vastago.....	1
68	886 366 M91	Shaft, Rear Drive.....	Arbre.....	Welle.....	Eje.....	1
69		Order 886 366 M91....	Comm. 886 366 M91....	Best. 886 366 M91....	Pedir 886 366 M91....	1
70	886 352 M1	Spring.....	Ressort.....	Feder.....	Resorte.....	1
71	886 353 M1	Abutment Ring.....	Entretoise.....	Abstandring.....	Espaciador.....	1
72	195 513 M1	Bearing.....	Roulement.....	Nadellager.....	Cojinete.....	1
73	880 070 M2	Coupler.....	Manchon.....	Muffe.....	Acoplador.....	1
74	354 416 X1	Pin, Cotter.....	Goupille.....	Splint.....	Pasador.....	1

Notes:- (A) For use without speed control
Noter:- Utilise sans limiteur de vitesse
Bemerkungen:- Ohnes tractor mit geschwindigkeitsbegrenzung
Notas:- Usado sin limitador de velocidade
(B) For use with speed control
Utilise avec limiteur de vitesse
Nur fuer tractor mit geschwindigkeitsbegrenzung
Usado con limitador de velocidade

TRANSMISSION - STANDARD - 8 SPEED
BOITE DE VITESSES - NORMALE - 8 VITESSES
GETRIEBE - STANDARD - 8 GANG
TRANSMISION - STANDARD - 8 VELOCIDADES

Ref. No.	Part No.	Description	Designation	Benennung	Descripcion	No. Req.
(A)		Transmission Cont.....	Transmission Suite....	Getriebe Forts.....	Transmision Contn....	
(A)		Transmission Cont.....	Transmission Suite....	Getriebe Forts.....	Transmision Contn....	
1(C)	964 903 M91	Retainer Assembly....	Boitier.....	Gehaeuse.....	Reten.....	1
1	1860 890 M91	Retainer Assembly....	Boitier.....	Gehaeuse.....	Reten.....	1
2		Order 1860 890 M91..	Comm. 1860 890 M91..	Best. 1860 890 M91..	Pedir 1860 890 M91.	1
3	886 668 M1	Bearing, Needle.....	Roulement.....	Nadellager.....	Cojinete.....	1
4(D)	886 673 M1	Seal.....	Joint.....	Dichtring.....	Sello.....	1
4(E)	1860 867 M3	Seal.....	Joint.....	Dichtring.....	Sello.....	1
5	353 692 X1	Bolt, Hex.....	Boulon.....	Sechskantschraube....	Perno.....	3
6	354 265 X1	Bolt, Hex.....	Boulon.....	Sechskantschraube....	Perno.....	1
7	GK 2151	Bearing.....	Roulement.....	Lager.....	Cojinete.....	1
8	762 101 M1	Ring, Snap.....	Circlip.....	Sicherungsring.....	Aro Reten.....	1
9	358 890 X1	Ring, Snap.....	Circlip.....	Sicherungsring.....	Aro Reten.....	1
10	886 089 M1	'O' Ring.....	Joint Torique.....	'O' Ring.....	Sello 'O'.....	1
16	1860 009 M91	Pinion, P.T.O. Drive.	Pignon.....	Zahnrad.....	Pinon.....	1
17		Order 1860 009 M91..	Comm. 1860 009 M91..	Best. 1860 009 M91..	Pedir 1860 009 M91.	1
18	1860 011 M1	Seal.....	Joint.....	Dichtring.....	Sello.....	1
19(A)	964 925 M1	Pinion, Main Drive...	Pignon.....	Zahnrad.....	Pinon.....	1
19(B)	906 755 M1	Pinion, Main Drive...	Pignon.....	Zahnrad.....	Pinon.....	1
20	964 929 M1	Washer, Thrust.....	Rondelle.....	Scheibe.....	Arandela.....	1
21	964 944 M1	Distance Piece.....	Entretoise.....	Abstandscheibe.....	Espaciador.....	1
22	964 918 M91	Main Shaft.....	Arbre.....	Hauptwelle.....	Eje.....	1
23		Order 964 918 M91...	Comm. 964 918 M91...	Best. 964 918 M91...	Pedir 964 918 M91..	1
24	18 543 X	Bush.....	Bague.....	Buchse.....	Buje.....	1
25	964 917 M1	Gear, 3rd-M'Shaft....	Pignon.....	Zahnrad.....	Engranaje.....	1
26	195 363 M1	Ring, Snap.....	Circlip.....	Sicherungsring.....	Aro Reten.....	1
27	338 552 X1	Bearing, M'Shaft.....	Roulement.....	Lager.....	Cojinete.....	1
28	195 363 M1	Ring, Snap.....	Circlip.....	Sicherungsring.....	Aro Reten.....	1
29	189 439 M1	Gear, 1st-M'Shaft....	Pignon.....	Zahnrad.....	Pinon.....	1
30	891 904 M1	Gear, 2nd & 4th.....	Pignon.....	Zahnrad.....	Pinon.....	1
31	195 363 M1	Ring, Snap.....	Circlip.....	Sicherungsring.....	Aro Reten.....	1
32	195 493 M1	Bearing, M'Shaft.....	Roulement.....	Lager.....	Cojinete.....	1
33	195 363 M1	Ring, Snap.....	Circlip.....	Sicherungsring.....	Aro Reten.....	1
40	184 011 M1	Shim.....	Cale.....	Einstellblech.....	Suplemento.....	1
41	180 408 M2	Plate, Front.....	Plaque.....	Platte.....	Placa.....	1
42	897 021 M2	Gear, Ring.....	Pignon.....	Zahnrad.....	Pinon.....	1
43	180 409 M1	Pin, Dowel.....	Pion.....	Stift.....	Espiga.....	2
44	897 367 M1	Washer, Thrust.....	Rondelle.....	Scheibe.....	Arandela.....	1
45	897 711 M91	Carrier, Pinion.....	Porte-Satellite.....	Planetenradgehaeuse..	Portador.....	1
46	897 367 M1	Washer, Thrust.....	Rondelle.....	Scheibe.....	Arandela.....	1
47	184 012 M3	Plate, Rear.....	Plaque.....	Platte.....	Placa.....	1
48	184 770 M1	Coupler, Planet.....	Manchon.....	Muffe.....	Acoplador.....	1
49	354 271 X1	Bolt, Hex.....	Boulon.....	Sechskantschraube....	Perno.....	4
50	353 434 X1	Washer, Lock.....	Rondelle.....	Federring.....	Arandela.....	4
56	899 330 M1	Shaft, P.T.O.....	Arbre.....	Welle.....	Eje.....	1
57	906 743 M91	Counterhsaft Assy....	Arbre.....	Vorgelwelle.....	Contra Eje.....	1
58		Order 964 892 M91...	Comm. 964 892 M91...	Best. 964 892 M91...	Pedir 964 892 M91..	1
59	195 453 M1	Bearing.....	Roulement.....	Nadellager.....	Cojinete.....	1
60	195 363 M1	Ring, Snap.....	Circlip.....	Sicherungsring.....	Aro Reten.....	1
61	195 493 M1	Bearing, C'shaft.....	Roulement.....	Lager.....	Cojinete.....	1
62	180 419 M1	Pinion, C'shaft-2nd..	Pignon.....	Zahnrad.....	Pinon.....	1
63	180 415 M1	Pinion, C'shaft-4th..	Pignon.....	Zahnrad.....	Pinon.....	1
64	195 500 M1	Ring, Snap.....	Circlip.....	Sicherungsring.....	Aro Reten.....	1
65	195 507 M1	Bearing, C'shaft.....	Roulement.....	Lager.....	Cojinete.....	1
66	964 916 M1	Pinion, C'shaft-3rd..	Pignon.....	Zahnrad.....	Pinon.....	1
67(A)	906 469 M1	Gear, Constant Mesh..	Pignon.....	Zahnrad.....	Pinon.....	1
67(B)	906 471 M1	Gear, Constant Mesh..	Pignon.....	Zahnrad.....	Pinon.....	1
68	195 499 M1	Ring, Snap.....	Circlip.....	Sicherungsring.....	Aro Reten.....	1
69	899 329 M1	Gear, P.T.O. Drive...	Pignon.....	Zahnrad.....	Pinon.....	1
70	358 913 X1	Ring, Retaining.....	Circlip.....	Sicherungsring.....	Aro Reten.....	1
76	180 432 M1	Gasket, Bearing H'sg.	Joint.....	Dichtung.....	Junta.....	1
77	899 331 M1	Housing, Bearing.....	Boitier.....	Gehaeuse.....	Caja.....	1
78	899 377 M1	Bearing.....	Roulement.....	Lager.....	Cojinete.....	1
79	355 988 X1	Ring, Snap.....	Circlip.....	Sicherungsring.....	Aro Reten.....	1
80	881 122 M1	Ring, Retaining.....	Circlip.....	Sicherungsring.....	Aro Reten.....	1
81	899 385 M1	Ring, Snap.....	Circlip.....	Sicherungsring.....	Aro Reten.....	1
82	883 621 M1	'O' Ring.....	Joint Torique.....	'O' Ring.....	Sello 'O'.....	1
83	883 620 M1	Cover, P.T.O.....	Couvercle.....	Deckel.....	Tapa.....	1
84	353 693 X1	Bolt, Hex.....	Boulon.....	Sechskantschraube....	Perno.....	4
85	353 771 X1	Washer, Flat.....	Rondelle.....	Scheibe.....	Arandela.....	4

TRANSMISSION - STANDARD - 8 SPEED
BOITE DE VITESSES - NORMALE - 8 VITESSES
GETRIEBE - STANDARD - 8 GANG
TRANSMISION - STANDARD - 8 VELOCIDADES

CPO.5901

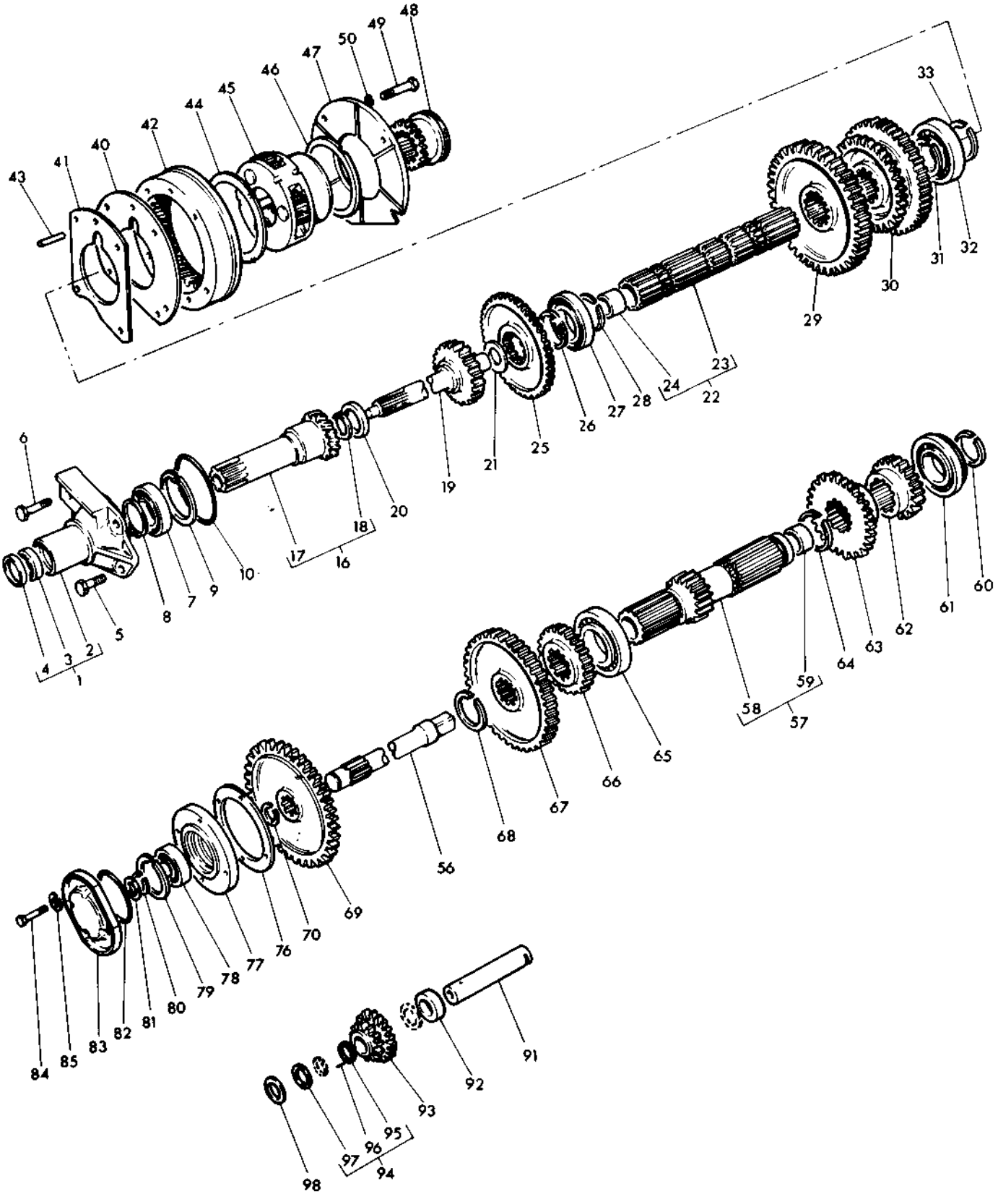

TRANSMISSION - STANDARD - 8 SPEED
BOITE DE VITESSES - NORMALE - 8 VITESSES
GETRIEBE - STANDARD - 8 GANG
TRANSMISION - STANDARD - 8 VELOCIDADES

CPO.5901

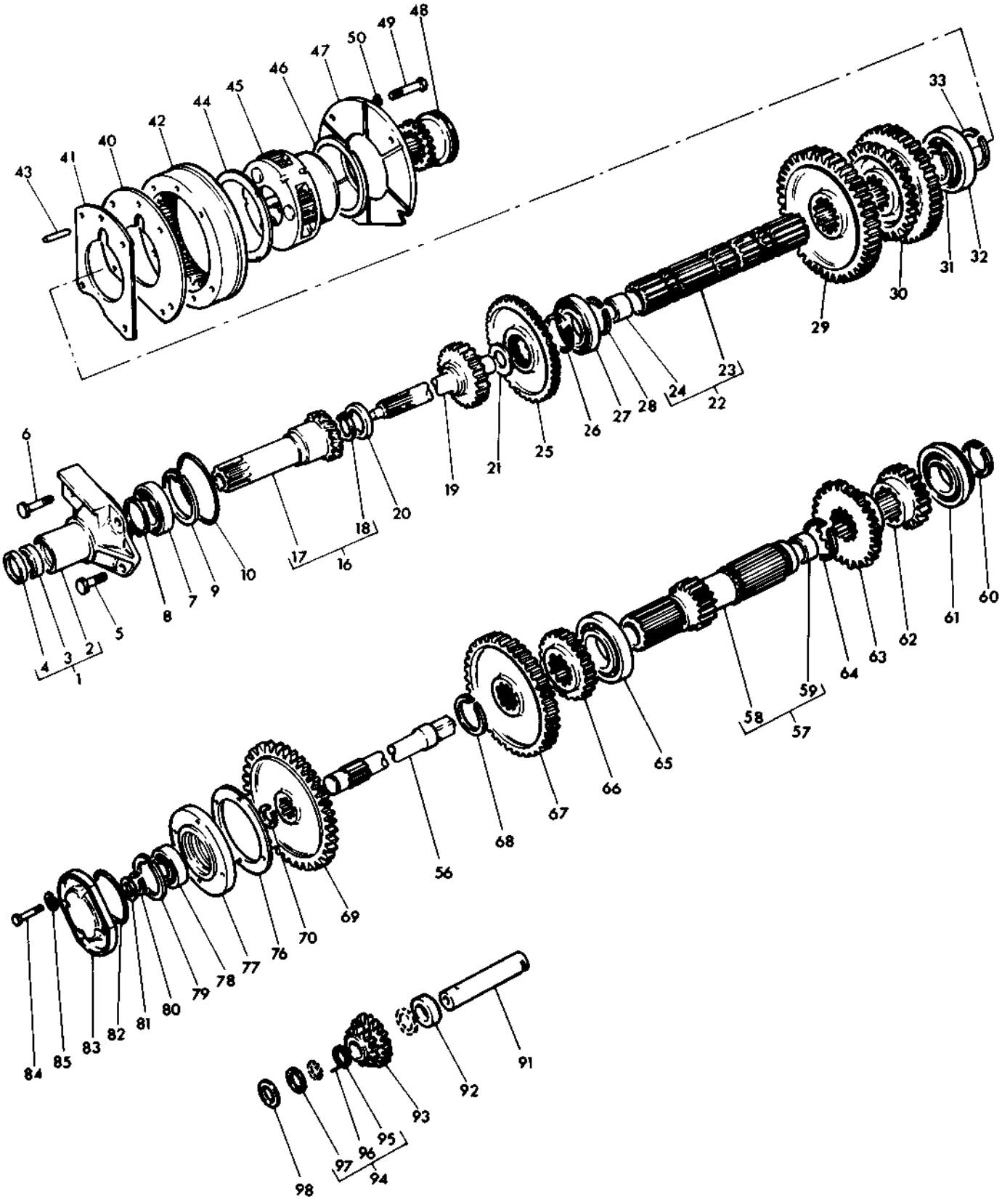

TRANSMISSION - STANDARD - 8 SPEED
BOITE DE VITESSES - NORMALE - 8 VITESSES
GETRIEBE - STANDARD - 8 GANG
TRANSMISION - STANDARD - 8 VELOCIDADES

Ref. No.	Part No.	Description	Designation	Benennung	Descripcion	No. Req.
(A)		Transmission Cont.....	Transmission Suite....	Getriebe Forts.....	Transmision Contn....	
(B)		Transmission Cont.....	Transmission Suite....	Getriebe Forts.....	Transmision Contn....	
91	180 445 M1	Shaft, Reverse Gear..	Arbre.....	Welle.....	Eje.....	1
92	189 449 M1	Washer, Spacer.....	Rondelle.....	Abstandscheibe.....	Arandela.....	1
93	183 040 M1	Gear, Reverse.....	Pignon.....	Zahnrad.....	Engranaje.....	1
94	830 735 M91	Bearing, Kit.....	Roulement.....	Nadellager.....	Cojinete.....	1
95	183 038 M1	Spacer, Roller.....	Entretoise.....	Abstandscheibe.....	Espaciador.....	2
96		Order 830 735 M91...	Comm. 830 735 M91...	Best. 830 735 M91...	Pedir 830 735 M91..	1
97	183 037 M1	Washer, Retaining...	Rondelle.....	Scheibe.....	Arandela.....	1
98	180 458 M1	Washer, Reverse Gear.	Rondelle.....	Scheibe.....	Arandela.....	2

Notes:-
Noter:-
Bemerkungen:-
Notas:-

(A) For use without speed control
Sans limiteur de vitesses
Ohnes geschwindigkeitsbegrenzung
Sin limitador de velocidades

(B) For use with speed control
Avec limiteur de vitesse
Nur fuer geschwindigkeitsgegrenzung
Sin limitador de velocidades

(C) No longer serviced, use 1860 890 M91
Pas fournies utilise 1860 890 M91
Nicht lieferteile bestelle 1860 890 M91
No suministrada pedir 1860 890 M91

(D) Used only with 964 903 M1
Utilise avec 964 903 M1 seulement
Nur fuer 964 903 M1
Usado con 964 903 M1 solamente

(E) Used only with 1860 890 M91
Utilise avec 1860 890 M91 seulement
Nur fuer 1860 890 M91
Usado con 1860 890 M91

SHIFT LEVERS AND CLUTCH PEDALS
LEVIERS ET PEDALE D'EMBRAYAGE
HEBELS UND KUPPLUNGSPEDAL
PALANCAS Y PEDAL DEL EMBRAGUE

Ref. No.	Part No.	Description	Designation	Benennung	Descripcion	No. Req.
1	894 796 M1	Lever	Levier	Hebel	Palanca	1
2	1862 401 M1	Knob	Boule	Knopf	Perilla	1
3	180 581 M1	Pin	Axe	Stift	Pasador	1
4	180 579 M3	Cover	Couvercle	Deckel	Tapa	1
5	191 491 M1	Spring	Ressort	Feder	Resorte	1
6	831 527 M1	'O' Ring	Joint Torique	'O' Ring	Sello 'O'	1
7	894 797 M1	Lever	Levier	Hebel	Palanca	1
8	1862 401 M1	Knob	Boule	Knopf	Perilla	1
9	180 581 M1	Pin	Axe	Stift	Pasador	1
10	180 579 M3	Cover	Couvercle	Deckel	Tapa	1
11	191 491 M1	Spring	Ressort	Feder	Resorte	1
12	180 582 M1	Spring	Ressort	Feder	Resorte	1
13	180 583 M1	Seat	Siege	Federsitz	Asiento	1
14	881 510 M1	Cover	Couvercle	Deckel	Tapa	1
15	768 300 M1	Plug	Bouchon	Verschlusschraube	Tapon	1
16	353 706 X1	Bolt	Boulon	Sechskantschraube	Perno	2
17	353 713 X1	Bolt	Boulon	Sechskantschraube	Perno	2
18	353 698 X1	Bolt	Boulon	Sechskantschraube	Perno	4
19	338 553 X1	Nut	Ecrou	Sechskantmutter	Tuerca	2
24	180 511 M2	Gasket	Joint	Dichtung	Junta	1
25	508 354 M1	Arm	Bras	Kupplungshebel	Brazo	1
26	354 544 X1	Bolt	Boulon	Sechskantschraube	Perno	1
27	353 439 X1	Washer	Rondelle	Federring	Arandela	1
28	353 437 X1	Nut	Ecrou	Sechskantmutter	Tuerca	1
29	897 699 M92	Rod	Tringle	Stange	Varilla	1
30	Order 897 699 M92	Comm. 897 699 M92	Best. 897 699 M92	Pedir 897 699 M92		1
31	353 430 X1	Nut	Ecrou	Sechskantmutter	Tuerca	1
32	195 270 M1	Yoke	Chape	Gabelkopf	Yugo	1
33	376 401 X1	Pin	Axe	Bolzen	Pasador	1
34	354 059 X1	Pin	Goupille	Splint	Pasador	1
40	376 401 X1	Pin	Axe	Bolzen	Pasador	1
41	354 059 X1	Pin	Goupille	Splint	Pasador	1
42	897 690 M92	Pedal	Pedale	Pedal	Pedal	1
43	Order 897 690 M92	Comm. 897 690 M92	Best. 897 690 M92	Pedir 897 690 M92		1
44	184 592 M1	Bush	Bague	Buchse	Buje	2
45	13 222 X	Greaser	Graisseur	Schmiernippel	Engrasador	1
46	897 701 M92	Pivot	Pivot	Fuehrung	Pivote	1
47	184 580 M1	Washer	Rondelle	Scheibe	Arandela	1
48	352 438 X1	Ring	Circlip	Sicherungsring	Aro Reten	1
49(A)	894 538 M1	Trunnion	Tourillon	Zapfen	Munon	2
50(A)	884 751 M1	Yoke	Chape	Gabelkopf	Yugo	2
51(A)	884 750 M1	Washer	Rondelle	Scheibe	Arandela	2

Notes:- (A) Items 49,50 and 51 used as alternatives to 195 270 M1
Noter:- Les parties 49,50 et 51 alternative avec 195 270 M1
Bemerkungen:- Die einzelteile 49,50 und 41 austauschbar mit 195 270 M1
Notas:- Los items 49,50 y 51 alternativa del 195 270 M1

SHIFT LEVERS AND CLUTCH PEDAL
LEVIERS ET PEDALE D'EMBRAYAGE
HEBELS UND KUPPLUNGSPEDAL
PALANCAS Y PEDAL DEL EMBRAGUE

CPO. 3134/1

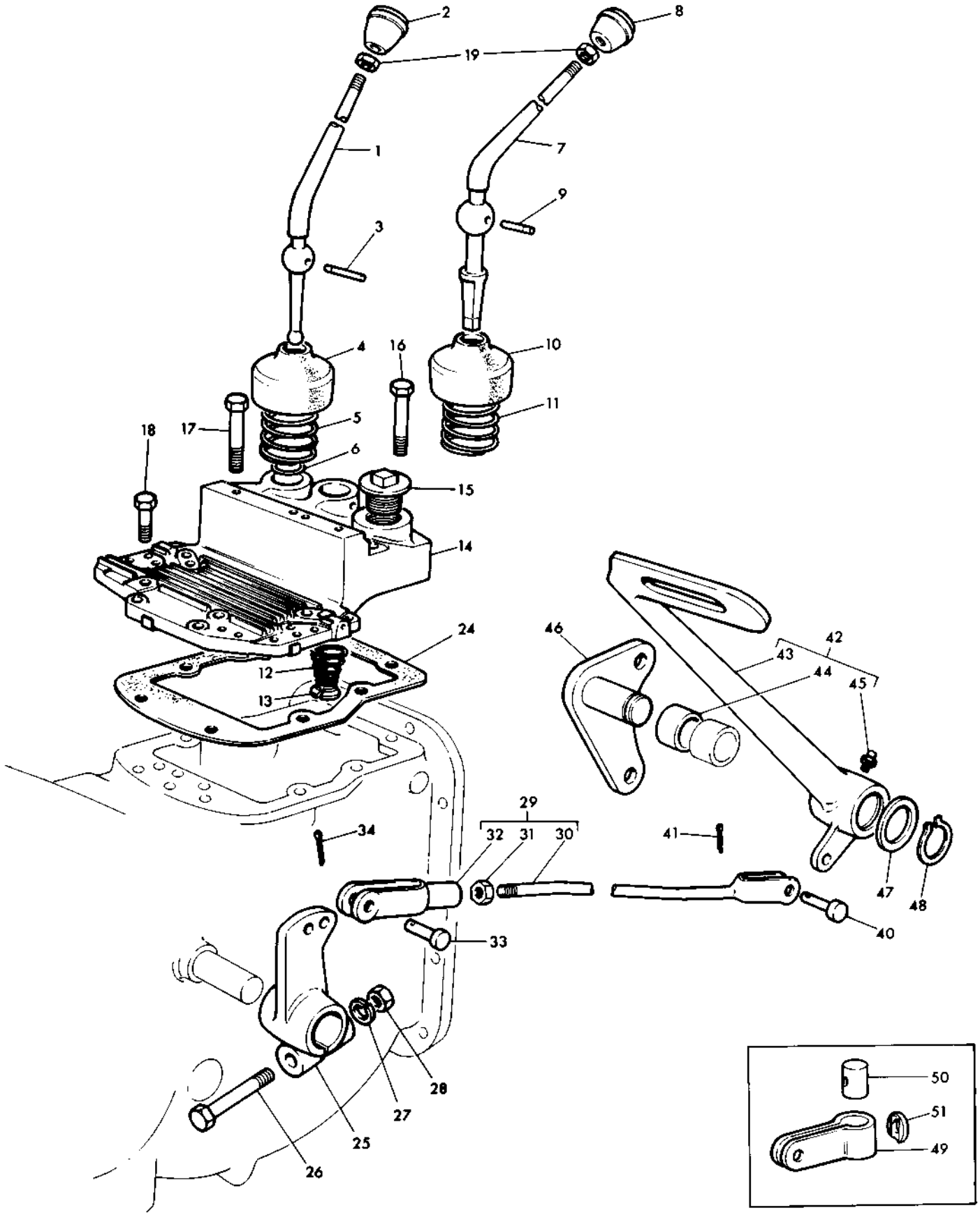

TRANSMISSION - MULTIPOWER
BOITE DE VITESSES - MULTIPOWER
GETRIEBE - MULTIPOWER
TRANSMISION - MULTIPOWER

CPO.1233/4

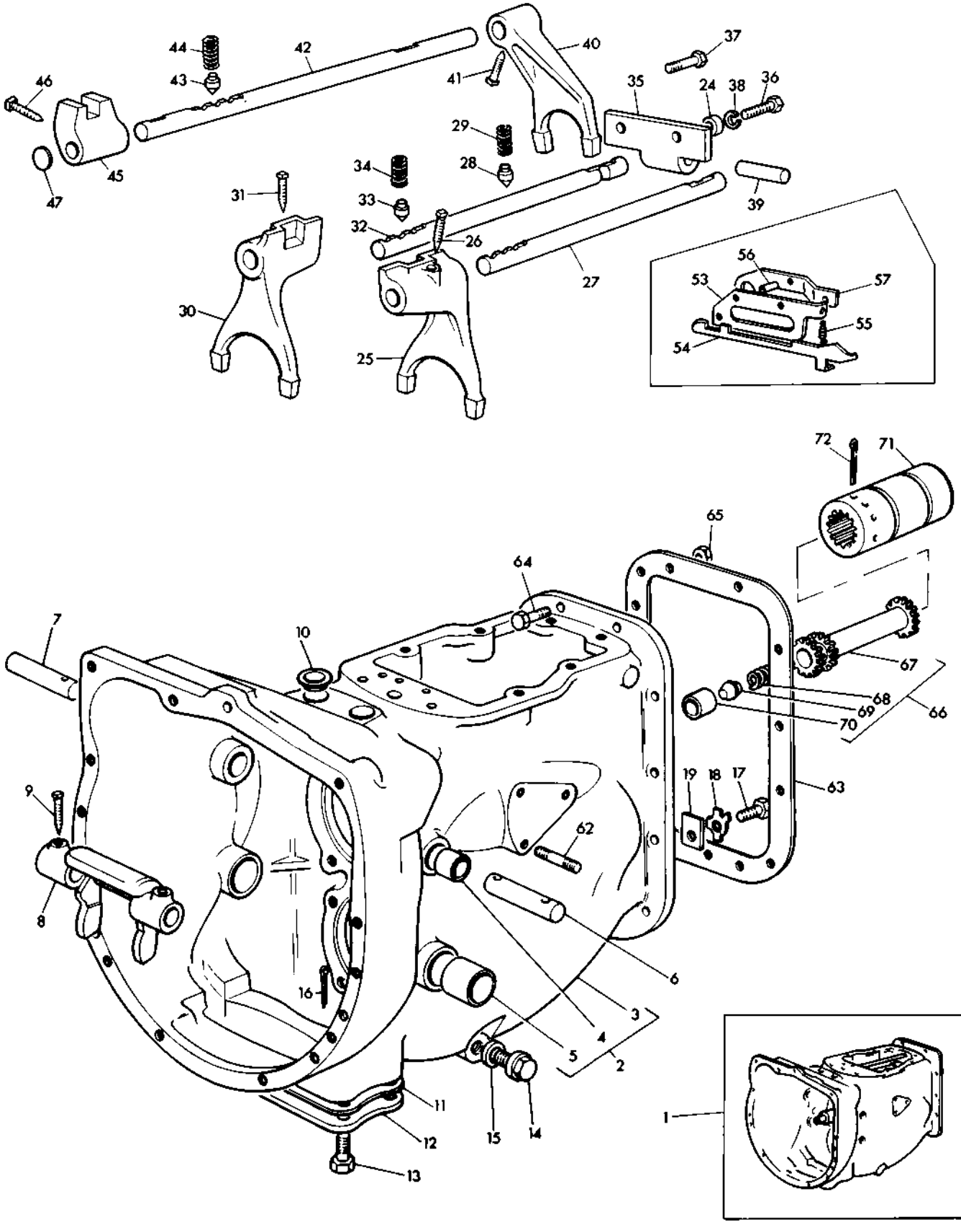

TRANSMISSION - MULTIPOWER
BOITE DE VITESSES - MULTIPOWER
GETRIEBE - MULTIPOWER
TRANSMISSION - MULTIPOWER

Ref. No.	Part No.	Description	Designation	Benennung	Descripcion	No. Req.
1(E)	888 324 M92	Transmission	Boite de Vitesses	Getriebe	Caja de Velocidades	1
1(A)	194 963 M94	Transmission	Boite de Vitesses	Getriebe	Caja de Velocidades	1
1(B)	194 962 M94	Transmission	Boite de Vitesses	Getriebe	Caja de Velocidades	1
1(A)(C)	888 060 M92	Transmission	Boite de Vitesses	Getriebe	Caja de Velocidades	1
1(B)(C)	888 061 M92	Transmission	Boite de Vitesses	Getriebe	Caja de Velocidades	1
1(B)(C)(D)	888 062 M92	Transmission	Boite de Vitesses	Getriebe	Caja de Velocidades	1
2	880 309 M93	Case	Carter	Gehaeuse	Caja	1
3		Order 880 309 M93	Comm. 880 309 M93	Best. 880 309 M93	Pedir 880 309 M93	1
4	184 592 M1	Bush	Bague	Buchse	Buje	2
5	180 801 M1	Bush	Bague	Buchse	Buje	2
6	180 444 M1	Shaft	Arbre	Kupplungswelle	Eje	1
7	180 449 M1	Shaft	Arbre	Kupplungswelle	Eje	1
8	886 719 M1	Fork	Fourchette	Ausrueckgabel	Horquilla	1
9	881 144 M1	Screw	Vis	Schraube	Tornillo	2
10	894 683 M1	Plug	Bouchon	Verschlussdeckel	Tapon	2
11	180 481 M1	Gasket	Joint	Dichtung	Junta	1
12	180 482 M1	Cover	Porte	Deckel	Tapa	1
13	362 551 X1	Setscrew	Vis	Schraube	Tornillo	4
14	1750 123 M1	Plug	Bouchon	Ablasschraube	Tapon	1
15	180 474 M1	Gasket	Joint	Dichtring	Junta	1
16	354 076 X1	Pin	Goupille	Splint	Pasador	1
17	353 690 X1	Bolt	Boulon	Sechskantschraube	Perno	1
18	828 020 M1	Washer	Rondelle	Federring	Arandela	1
19	184 789 M1	Stop	Arret	Anschlag	Tope	1
24(F)	888 701 M1	Spacer	Entretoise	Abstandbuchse	Espaciador	1
25	180 437 M2	Fork	Fourchette	Ausrueckgabel	Horquilla	1
26	881 144 M1	Screw	Vis	Schraube	Tornillo	1
27	180 438 M2	Rail	Tige	Schaltschiene	Carril	1
27(D)	880 109 M91	Rail	Tige	Schaltscheine	Carril	1
28	180 418 M1	Plunger	Plongeur	Bolzen	Embolo	1
29	191 221 M1	Spring	Ressort	Feder	Resorte	1
30	180 437 M1	Fork	Fourchette	Ausreuckgabel	Horquilla	1
31	881 144 M1	Screw	Vis	Schraube	Tornillo	1
32	180 442 M2	Rail	Tige	Schaltscheine	Carril	1
33	180 418 M1	Plunger	Plongeur	Bolzen	Embolo	1
34	191 221 M1	Spring	Ressort	Feder	Resorte	1
35	180 453 M1	Plate	Plaque	Anschlagplatte	Placa	1
36	362 433 X1	Setscrew	Vis	Schraube	Tornillo	2
36(D)	353 692 X1	Bolt	Boulon	Sechskantschraube	Perno	1
37(D)	353 897 X1	Bolt	Boulon	Sechskantschraube	Perno	1
38	353 434 X1	Washer	Rondelle	Federring	Arandela	2
39	180 457 M1	Pin	Axe	Bolzen	Pasador	1
40	897 065 M1	Fork	Fourchette	Ausrueckgabel	Horquilla	1
41	881 144 M1	Screw	Vis	Schraube	Tornillo	1
42	894 703 M1	Rail	Tige	Schaltscheine	Carril	1
42(D)	880 108 M1	Rail	Tige	Schaltscheine	Carril	1
43	180 418 M1	Plunger	Plongeur	Bolzen	Embolo	1
44	191 221 M1	Spring	Ressort	Feder	Resorte	1
45	180 446 M1	Selector	Selecteur	Mitneher	Selector	1
46	881 144 M1	Screw	Vis	Schraube	Tornillo	1
47	2 950 X	Plug	Bouchon	Verschlussdeckel	Tapon	1
53(D)	880 111 M91	Plate	Plaque	Anschlagplatte	Placa	1
54(D)	880 110 M1	Latch	Cliquet	Klinke	Pestillo	1
55(D)	880 119 M1	Spring	Ressort	Feder	Resorte	1
56(D)	880 115 M1	Spacer	Entretoise	Abstandplatte	Espaciador	1
57(D)	880 114 M1	Support	Support	Halter	Soporte	1
62	353 963 X1	Stud	Goujon	Stiftschraube	Vastago	1
63	1861 986 M1	Gasket	Joint	Dichtung	Junta	1
64	353 563 X1	Bolt	Boulon	Sechskantschraube	Perno	9
65	353 426 X1	Nut	Ecrou	Sechskantmutter	Tuerca	9
66	886 366 M91	Shaft	Arbre	Welle	Eje	1
67		Order 886 366 M91	Comm. 886 366 M91	Best. 886 366 M91	Pedir 886 366 M91	1
68	886 352 M1	Spring	Ressort	Feder	Resorte	1
69	886 353 M1	Abutment	Entretoise	Abstandring	Espaciador	1
70	195 513 M1	Bearing	Roulement	Kugellager	Cojinete	1
71	880 070 M2	Coupling	Manchon	Kupplungsmuffe	Acoplador	1
72	354 416 X1	Pin	Goupille	Splint	Pasador	1

Notes:- (A) Standard clearance only
Noter:- Degagement normale seulement
Bemerkungen:- Standard
Notas:- Solo tractor standard

TRANSMISSION - MULTIPOWER
BOITE DE VITESSES - MULTIPOWER
GETRIEBE - MULTIPOWER
TRANSMISSION - MULTIPOWER

Ref. No.	Part No.	Description	Designation	Benennung	Descripcion	No. Req.

Notes:-
Noter:-
Bemerkungen:-
Notas:-

(B) High clearance only
Grande degagement seulement
Hoch rad
Solo tractor 'arco alto'

(C) Auxiliary hydraulics
Hydraulique auxiliare
Hydraulischer hilfsmechanismus
Hydraulica auxiliar

(D) Switzerland only
La suisse seulement
Nur fuer scheiz
Suitz solamente

(E) Export only
Exportation seulement
Nur fuer Export
Exportacion solamente

(F) From Serial No. 565497
A partir du No. 565497
Ab Nr. 565497
Desde el No. 565497

TRANSMISSION - MULTIPOWER
BOITE DE VITESSES - MULTIPOWER
GETRIEBE - MULTIPOWER
TRANSMISION - MULTIPOWER

CPO.1233/4

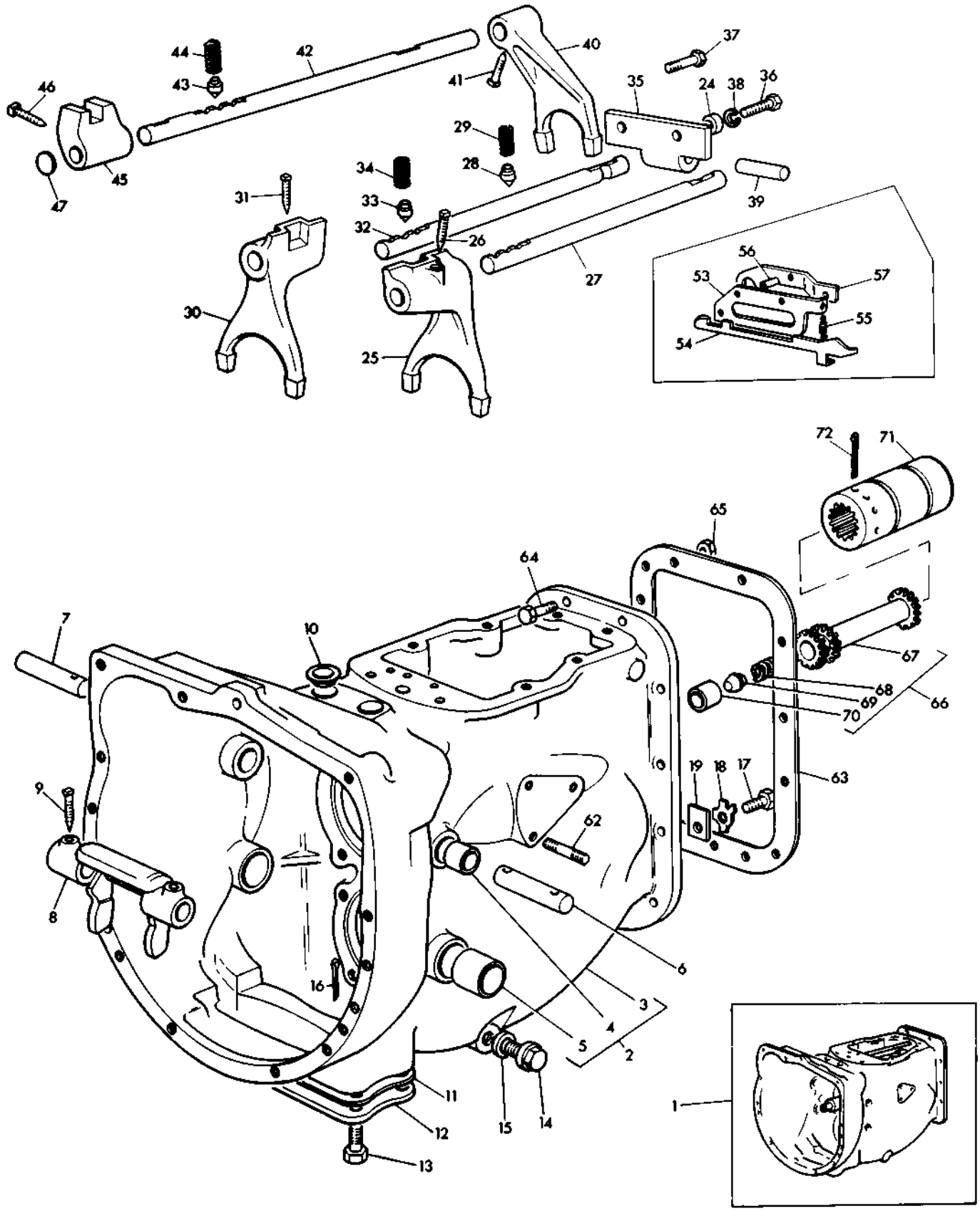

TRANSMISSION - MULTIPOWER
BOITE DE VITESSES - MULTIPOWER
GETRIEBE - MULTIPOWER
TRANSMISION - MULTIPOWER

CPO. 3133/4

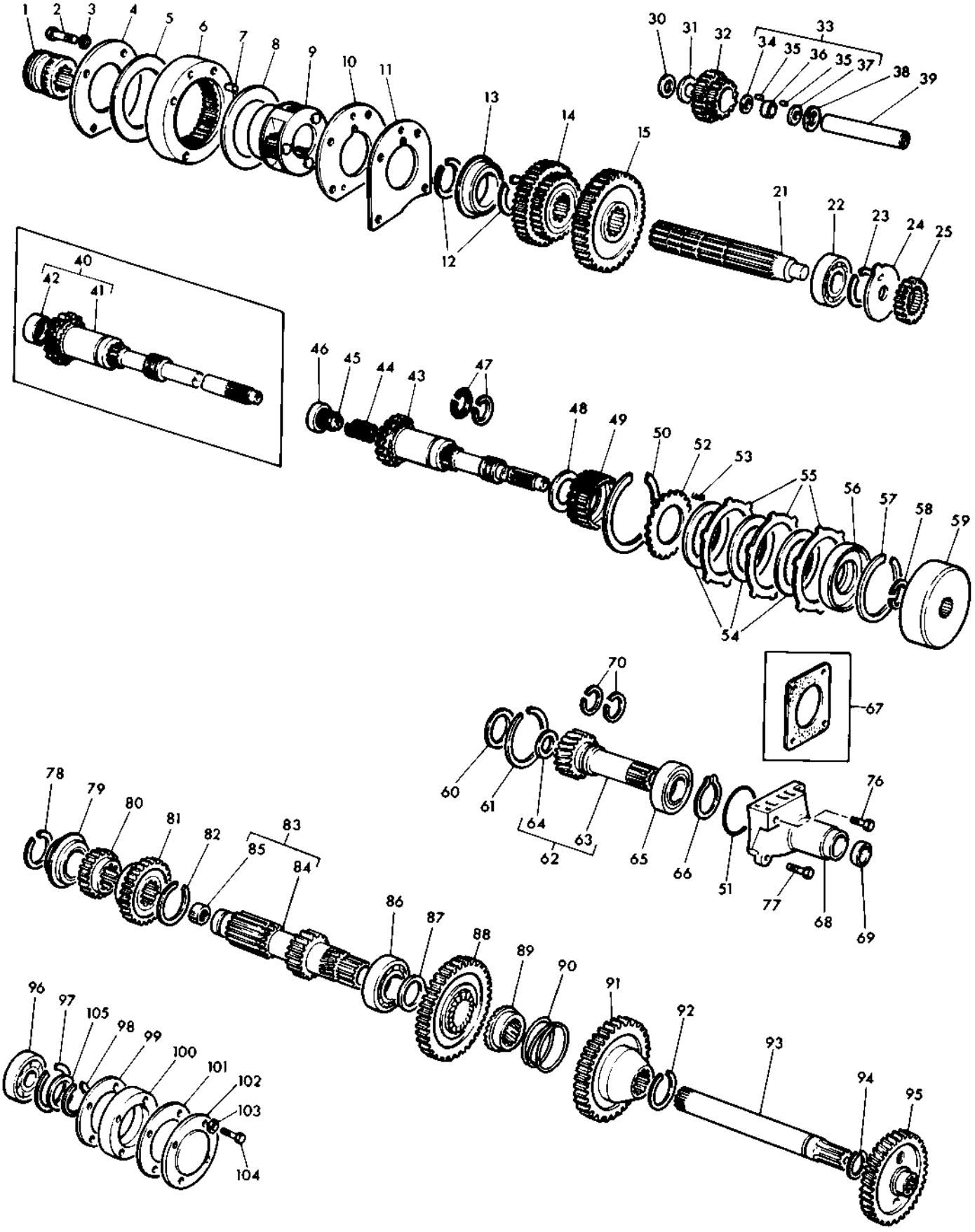

Ref. No.	Part No.	Description	Designation	Benennung	Descripcion	No. Req.
		Transmission Cont'd...	Transmission Suite....	Getriebe Forts.....	Transmision Cont'n....	
		Transmission Cont'd...	Transmission Suite....	Getribe Forts.....	Transmision Cont'n....	
1	184 770 M1	Coupler.....	Manchon.....	Kupplungsmuffe.....	Acoplador.....	1
2	354 271 X1	Setscrew.....	Vis.....	Schraube.....	Tornillo.....	4
3	353 434 X1	Washer.....	Rondelle.....	Scheibe.....	Arandela.....	4
4	184 012 M3	Plate.....	Plaque.....	Platte.....	Placa.....	1
5	897 367 M1	Washer.....	Rondelle.....	Anlaufscheibe.....	Arandela.....	2
6	897 021 M2	Gear.....	Pignon.....	Zahnrad.....	Engranaje.....	1
7	180 409 M1	Pin.....	Axe.....	Sperrstift.....	Pasador.....	2
8	897 367 M1	Washer.....	Rondelle.....	Scheibe.....	Arandela.....	2
9	897 711 M91	Carrier.....	Couronne.....	Gehaeuse.....	Portador.....	1
10	180 408 M2	Plate.....	Plaque.....	Platte.....	Placa.....	1
11	184 011 M1	Shim.....	Cale.....	Einstellblech.....	Suplemento.....	1
12	195 363 M1	Ring.....	Circlip.....	Sicherungsring.....	Aro Reten.....	2
13	195 493 M1	Bearing.....	Roulement.....	Kugellager.....	Cojinete.....	1
14	880 957 M1	Gear.....	Pignon.....	Zahnrad.....	Engranaje.....	1
15	520 700 M2	Gear.....	Pignon.....	Zahnrad.....	Engranaje.....	1
21	520 701 M1	Mainshaft.....	Arbre.....	Hauptwelle.....	Eje.....	1
22	1866 071 M1	Bearing.....	Roulement.....	Kugellager.....	Cojinete.....	1
23	352 972 X1	Ring Snap.....	Circlip.....	Sicherungsring.....	Aro Reten.....	1
24	186 579 M1	Spacer.....	Entretoise.....	Abstandbuchse.....	Espaciador.....	1
25(A)	186 545 M1	Pinion.....	Pignon.....	Zahnrad.....	Engranaje.....	1
25(A)	186 537 M1	Pinion.....	Pignon.....	Zahnrad.....	Engranaje.....	1
30	180 458 M1	Washer.....	Rondelle.....	Scheibe.....	Arandela.....	1
31	189 449 M1	Washer.....	Rondelle.....	Scheibe.....	Arandela.....	1
32	183 040 M1	Gear.....	Pignon.....	Zahnrad.....	Engranaje.....	1
33	830 735 M91	Kit.....	Jeu.....	Reparatursatz.....	Juego.....	1
34	183 037 M1	Washer.....	Rondelle.....	Scheibe.....	Arandela.....	1
35		Order 830 735 M91...	Comm. 830 735 M91...	Best. 830 735 M91...	Pedir 830 735 M91...	56
36	183 038 M1	Spacer.....	Entretoise.....	Abstandring.....	Espaciador.....	1
37	183 037 M1	Washer.....	Rondelle.....	Scheibe.....	Arandela.....	1
38	180 458 M1	Washer.....	Rondelle.....	Scheibe.....	Arandela.....	1
39	180 445 M1	Shaft.....	Arbre.....	Ruecklaufwelle.....	Eje.....	1
40(L,N)	189 396 M91	Shaft.....	Arbre.....	Ruecklaufwelle.....	Eje.....	1
41		Order 189 396 M91...	Comm. 189 396 M91...	Best. 189 396 M91...	Pedir 189 396 M91...	1
42(L)	195 873 M1	Bearing.....	Roulement.....	Lager.....	Cojinete.....	1
43(M)	516 523 M92	Shaft.....	Arbre.....	Welle.....	Eje.....	1
44(M)	886 352 M1	Spring.....	Ressort.....	Feder.....	Resorte.....	1
45(M)	886 353 M1	Abutment.....	Entretoise.....	Abstandring.....	Espaciador.....	1
46(M)	834 844 M1	Bearing.....	Roulement.....	Lager.....	Cojinete.....	1
47(E)	186 581 M1	Ring.....	Circlip.....	Sicherungsring.....	Aro Reten.....	2
48	186 567 M1	Washer.....	Rondelle.....	Anlaufscheibe.....	Arandela.....	1
49(A)	188 844 M91	Pinion.....	Pignon.....	Zahnrad.....	Engranaje.....	1
49(B)	188 841 M1	Pinion.....	Pignon.....	Zahnrad.....	Engranaje.....	1
50	364 689 X1	Ring.....	Circlip.....	Sicherungsring.....	Aro Reten.....	1
51(E,F)	886 089 M1	'O' Ring.....	Joint Torique.....	'O' Ring.....	Sello 'O'.....	1
52	510 241 M1	Plate.....	Plaque.....	Kupplungscheibe.....	Placa.....	1
53(E)	186 519 M1	Spring.....	Ressort.....	Feder.....	Resorte.....	6
54(E)	1862 289 M2	Disc.....	Disque.....	Kupplungscheibe.....	Disco.....	3
55(E)	185 464 M1	Plate.....	Plaque.....	Kupplungscheibe.....	Disco.....	3
56	186 531 M2	Piston.....	Piston.....	Kolben.....	Piston.....	1
57	185 425 M1	Ring.....	Circlip.....	Kolbenring.....	Aro.....	1
58	186 580 M1	Ring.....	Circlip.....	Kolbenring.....	Aro.....	1
59	188 843 M2	Housing.....	Boitier.....	Gehaeuse.....	Caja.....	1
60	187 074 M1	Washer.....	Rondelle.....	Anlaufscheibe.....	Arandela.....	1
61	358 890 X1	Ring.....	Circlip.....	Sicherungsring.....	Aro Reten.....	1
62	899 332 M92	Pinion.....	Pignon.....	Zahnrad.....	Engranaje.....	1
63		Order 899 332 M92...	Comm. 899 332 M92...	Best. 899 332 M92...	Pedir 899 332 M92...	1
64(E)	883 935 M2	Seal.....	Joint.....	Dichtring.....	Sello.....	1
65	GK 2151	Bearing.....	Roulement.....	Lager.....	Cojinete.....	1
66	762 101 M1	Ring.....	Circlip.....	Sicherungsring.....	Aro Reten.....	1
67(F)	180 434 M1	Gasket.....	Joint.....	Dichtung.....	Junta.....	1
68(E,H)	1860 889 M91	Retainer.....	Boitier.....	Gehaeuse.....	Reten.....	1
69(F)	882 296 M1	Seal.....	Joint.....	Radialdichtring.....	Sello.....	1
69(G)	886 673 M1	Seal.....	Joint.....	Radialdichtring.....	Sello.....	1
69(K)	1860 867 M3	Seal.....	Joint.....	Radialdichtring.....	Sello.....	1
70(E)	186 198 M1	Ring.....	Segment.....	Dichtring.....	Aro.....	1
76	362 449 X1	Bolt.....	Boulon.....	Schraube.....	Perno.....	1
77	362 433 X1	Bolt.....	Boulon.....	Schraube.....	Perno.....	2
78	195 363 M1	Ring.....	Circlip.....	Sicherungsring.....	Aro Reten.....	1
79	832 519 M1	Bearing.....	Roulement.....	Kugellager.....	Cojinete.....	1
80	180 419 M1	Pinion.....	Pignon.....	Zahnrad.....	Engranaje.....	1
81	180 415 M1	Pinion.....	Pignon.....	Zahnrad.....	Engranaje.....	1

TRANSMISSION - MULTIPOWER
BOITE DE VITESSES - MULTIPOWER
GETRIEBE - MULTIPOWER
TRANSMISION - MULTIPOWER

Ref. No.	Part No.	Description	Designation	Benennung	Descripcion	No. Req.
		Transmission Cont'd...	Transmission Suite....	Getriebe Forte.....	Transmision Cont'n...	
		Transmission Cont'd...	Transmission Suite....	Getriebe Forte.....	Transmision Cont'n...	
82	195 500 M1	Ring.....	Circlip.....	Sicherungsring.....	Aro Reten.....	1
83	189 391 M91	Countershaft.....	Arbre.....	Vorgelegewelle.....	Contra Eje.....	1
84		Order 189 391 M91...	Comm. 189 391 M91...	Best. 189 391 M91...	Pedir 189 391 M91..	1
85	195 453 M1	Bearing.....	Roulement.....	Kugellager.....	Cojinete.....	1
86	195 507 M1	Bearing.....	Roulement.....	Kugellager.....	Cojinete.....	1
87	188 859 M1	Washer.....	Rondelle.....	Anlaufscheibe.....	Arandela.....	1
88(A)	188 830 M91	Gear.....	Pignon.....	Zahnrad.....	Engranaje.....	1
88(B)	188 838 M91	Gear.....	Pignon.....	Zahnrad.....	Engranaje.....	1
89	188 834 M2	Coupler.....	Crabot.....	Schaltklaue.....	Acoplador.....	1
90	188 803 M1	Spring.....	Ressort.....	Feder.....	Resorte.....	1
91(A)	188 852 M1	Gear.....	Pignon.....	Zahnrad.....	Engranaje.....	1
91(B)	188 840 M1	Gear.....	Pignon.....	Zahnrad.....	Engranaje.....	1
92	831 581 M1	Ring.....	Segment.....	Dichtring.....	Aro.....	1
93	899 330 M1	Shaft.....	Arbre.....	Welle.....	Eje.....	1
94	358 913 X1	Ring.....	Circlip.....	Sicherungsring.....	Aro Reten.....	2
95	899 329 M1	Gear.....	Pignon.....	Zahnrad.....	Engranaje.....	1
96	899 377 M1	Bearing.....	Roulement.....	Kugellager.....	Cojinete.....	1
97	355 988 X1	Ring.....	Circlip.....	Sicherungsring.....	Aro Reten.....	1
98	899 385 M1	Ring.....	Circlip.....	Sicherungsring.....	Aro Reten.....	1
99	180 432 M1	Gasket.....	Joint.....	Dichtung.....	Junta.....	1
100	899 331 M1	Housing.....	Roulement.....	Lager.....	Cojinete.....	1
101(C)	181 237 M1	Gasket.....	Joint.....	Dichtung.....	Junta.....	1
101(D)	883 621 M1	'O' Ring.....	Joint Torique.....	'O' Ring.....	Sello 'O'.....	1
102	883 620 M1	Cap.....	Chapeau.....	Kappe.....	Tapa.....	1
103	353 771 X1	Washer.....	Rondelle.....	Anlaufscheibe.....	Arandela.....	4
104	353 690 X1	Bolt.....	Boulon.....	Schraube.....	Perno.....	2
105	881 122 M1	Washer.....	Rondelle.....	Anlaufscheibe.....	Arandela.....	1
(J)	1860 043 M91	Kit.....	Jeu.....	Reparatursatz.....	Juego.....	1

Notes:-
Noter:-
Bemerkungen:-
Notas:-

(A) High clearance only
Grande degagement seulement
Hoch rad
Solo tractor 'arco alto'

(B) Standard clearance only
Degagement normale seulement
Standard
Solo tractor standard

(C) Up to serial no. 515283
Jusqu'au no. 515283
Bis nr. 515283
Hasta el no. 515283

(D) From serial no. 515284
A partir du no. 515284
Ab nr. 515284
Desde el no. 515284

(E) Component of 1860 043 M91
Inclus dans 1860 043 M91
Enthalten in 1860 043 M91
Incluye in 1860 043 M91

(F) Up to serial no. 561143 - high clearance, 561256 - low clearance
Jusqu'au no. 561143 - grande degagement, 561256 - degagement normale
Bis nr. 561143 - hoch rad, 561256 - standard
Hasta el no. 561143 - arco alto, 561256 - standard

(G) From serial no. 561143 - high clearance, 561256 - low clearance
A partir du no. 561143 - grande degagement, 561256 - degagement normale
Ab nr. 561143 - hoch rad, 561256 - standard
Desde el no. 561143 - arco alto, 561256 - standard

(H) Use with 886 089 M1
Utiliser avec 886 089 M1
Traktor mit 886 089 M1
Requirida con 886 089 M1

(J) Includes items marked (E)
Comprend les pieces marquees (E)
Einschl. alter mit (E) gekennzeichueten teile
Incluye las piezas marcades con (E)

(K) Use with 1860 889 M91
Utiliser avec 1860 889 M91
Traktor mit 1860 889 M91
Requirida con 1860 889 M91

(L) Up to serial no. 114352
Jusqu'au no. 114352
Bis nr. 114352
Hasta el no. 114352

TRANSMISSION - MULTIPOWER
BOITE DE VITESSES - MULTIPOWER
GETRIEBE - MULTIPOWER
TRANSMISION - MULTIPOWER

CPO.3133/4

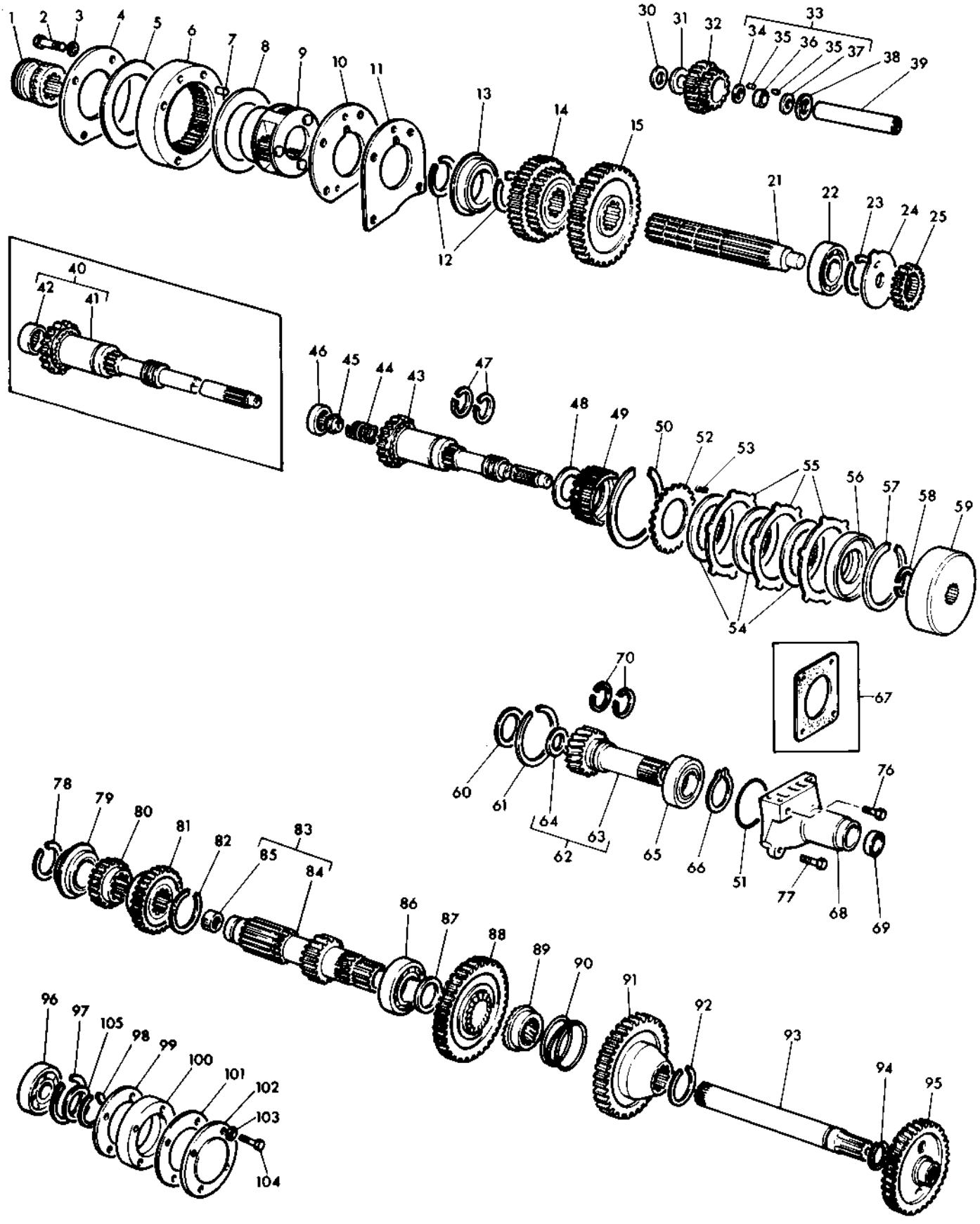

TRANSMISSION - MULTIPOWER
BOITE DE VITESSES - MULTIPOWER
GETRIEBE - MULTIPOWER
TRANSMISION - MULTIPOWER

CPO.3133/4

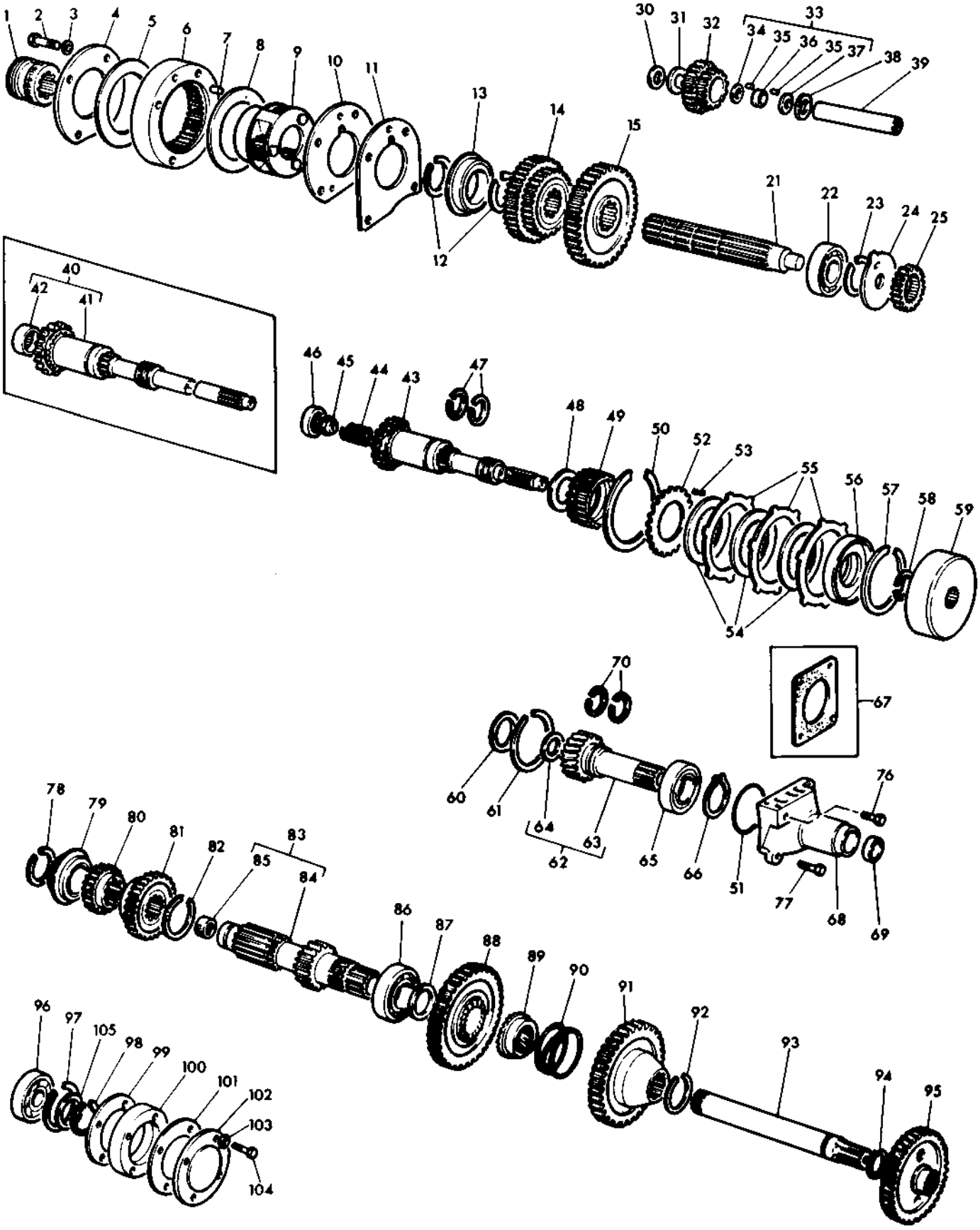

Ref. No.	Part No.	Description	Designation	Benennung	Descripcion	No. Req.

Notes:-
Noter:-
Bemerkungen:-
Notas:-

(M) From serial no. 114352
A partir du no. 114352
Ab nr. 114352
Desde el no. 114352

(N) No longer serviced use 516 523 M92 with 834 844 M1
Pas fournies utilise 516 523 M92 avec 834 844 M1
Nicht lieferteile bestelle 516 523 M92 mit 834 844 M1
No suministrada pedir 516 523 M92 con 834 844 M1

SHIFT CONTROL - MULTIPOWER
LEVIERS - MULTIPOWER
HEBELS - MULTIPOWER
PALANCAS - MULTIPOWER

Ref. No.	Part No.	Description	Designation	Benennung	Descripcion	No. Req.
1(A)	899 030 M92	Lever	Levier	Hebel	Palanca	1
1(B)	898 714 M92	Lever	Levier	Hebel	Palanca	1
2	898 716 M91	Bracket	Support	Halter	Soporte	1
3	883 864 M1	Decal	Decalcomanie	Beschriftung	Calcomania	1
4	187 137 M1	Screw	Vis	Schraube	Tornillo	2
5	22 427 X	Washer	Rondelle	Federring	Arandela	2
6	190 874 M1	Spring	Ressort	Feder	Resorte	1
7	832 315 M1	Clip, R.H.	Attache, D.	Schelle, R.	Clip, L.D.	1
8	353 507 X1	Bolt	Boulon	Sechskantschraube	Perno	1
9	353 754 X1	Washer	Rondelle	Scheibe	Arandela	2
10	894 186 M2	Pivot	Pivot	Zapfen	Pivote	1
11	190 873 M1	Bushing	Bague	Buchse	Buje	1
12	353 441 X1	Washer	Rondelle	Federring	Arandela	1
13	353 918 X1	Nut	Ecrou	Sechskantmutter	Tuerca	1
19	898 718 M1	Rod	Tringle	Stange	Varilla	1
20	898 719 M1	Guide	Guide	Fuehrung	Guia	1
21	353 666 X1	Bolt	Boulon	Sechskantschraube	Perno	2
22	353 441 X1	Washer	Rondelle	Federring	Arandela	2
23	898 720 M1	Link	Biellette	Stange	Empalme	1
24	353 507 X1	Bolt	Boulon	Sechskantschraube	Perno	2
25	353 754 X1	Washer	Rondelle	Scheibe	Arandela	2
26	353 918 X1	Nut	Ecrou	Sechskantmutter	Tuerca	1

Notes:- (A) Alternative to 898 714 M92
Noter:- Alternative avec 898 714 M92
Bemerkungen:- Austauschbar mit 898 714 M92
Notas:- Alternativa del 898 714 M92
(B) Alternative to 899 030 M92
Alternative avec 899 030 M92
Austauschbar mit 899 030 M92
Alternativa del 899 030 M92

CPO. 3135

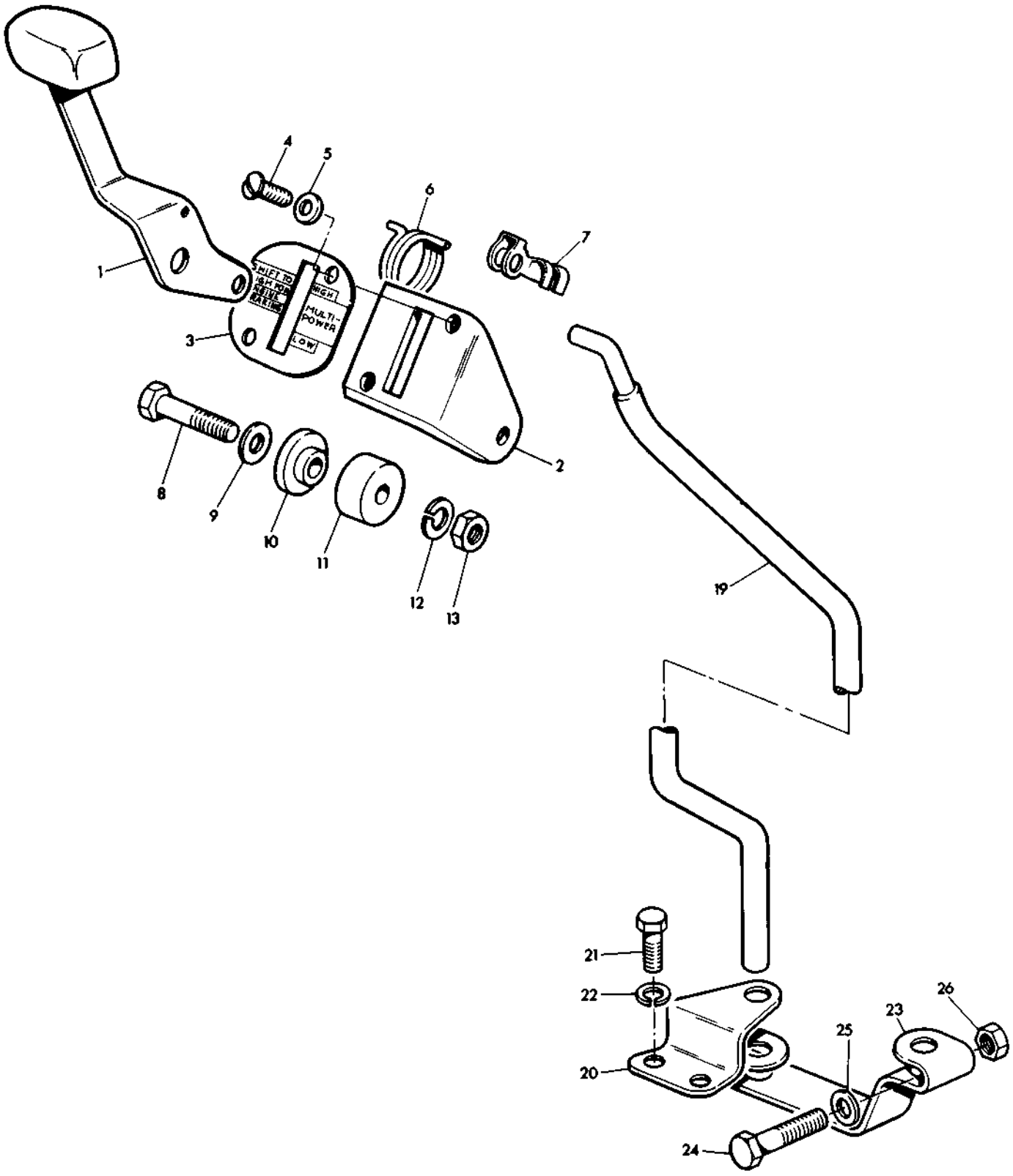
1
2
3
4
5
6
7
8
9
10
11
12
13
19
20
21
22
23
24
25
26
SHIFT TO HIGH FOR NORMAL RATING
HIGH
MULTI-POWER
LOW

TRANSMISSION OIL FLOW
DEBIT D'HUILE SE TRANSMISSION
GETRIEBEOLFLUSS
CIRCULACION DEL ACEITE DE TRANSMISION

CPO.3136/3

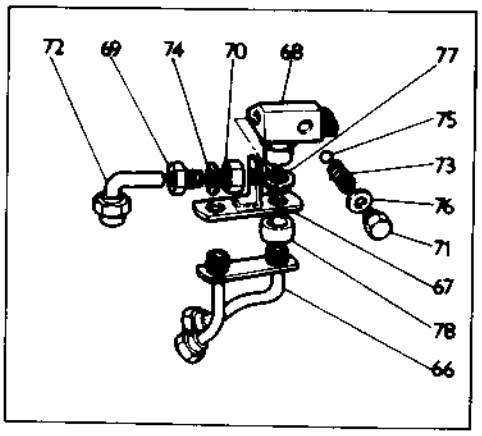

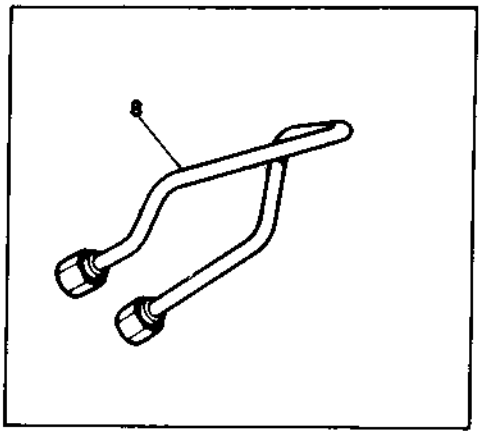

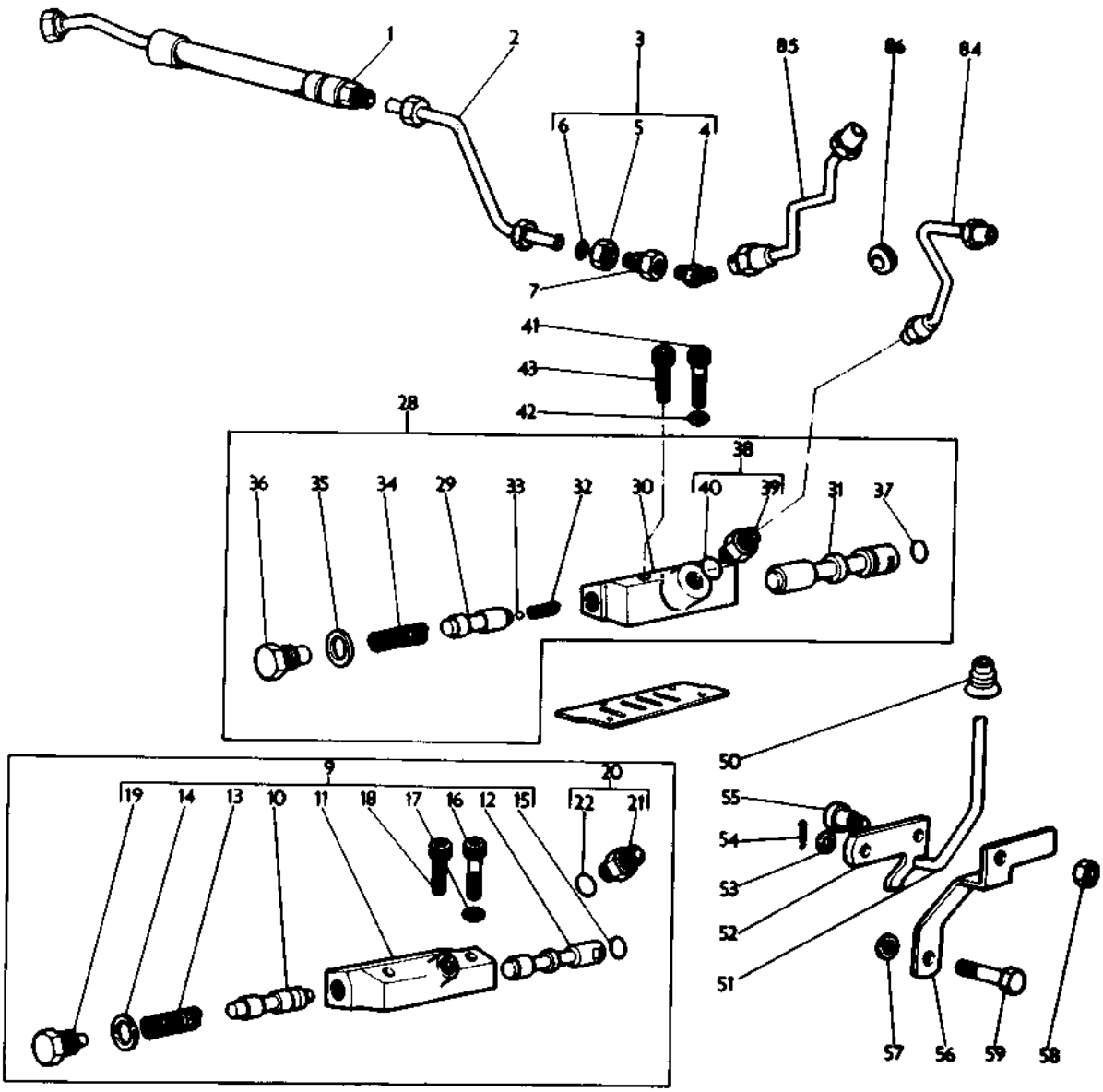

TRANSMISSION OIL FLOW
DEBIT DE LA HUILE DE TRANSMISSION
GETRIEBEOELFUSS
CIRCULACION DEL ACEITE DE LA TRANSMISION

Ref. No.	Part No.	Description	Designation	Benennung	Descripcion	No. Req.
1	504 822 M1	Hose	Flexible	Leitung	Manguera	1
2	190 845 M91	Tube	Tubulure	Leitung	Manguera	1
3	358 781 X91	Elbow	Coude	Winkelstueck	Codo	1
4		Order 358 781 X91	Comm. 358 781 X91	Best. 358 781 X91	Pedir 358 781 X91	1
5	357 195 X1	Nut	Ecrou	Sechskantmutter	Tuerca	1
6	831 452 M1	'O' Ring	Joint Torique	'O' Ring	Sello 'O'	1
7	188 805 M2	Adaptor	Adapteur	Zwischenstueck	Adaptador	1
8(A)	188 908 M92	Tube	Tubulure	Leitung	Manguera	1
9(F)	194 485 M91	Valve	Distributeur	Ventil	Valvula	1
10		Order 194 485 M91	Comm. 194 485 M91	Best. 194 485 M91	Pedir 194 485 M91	1
11		Order 194 485 M91	Comm. 194 485 M91	Best. 194 485 M91	Pedir 194 485 M91	1
12		Order 194 485 M91	Comm. 194 485 M91	Best. 194 485 M91	Pedir 194 485 M91	1
13	506 667 M1	Spring	Ressort	Feder	Resorte	1
14	186 570 M1	Washer	Rondelle	Scheibe	Arandela	1
15	832 207 M1	Seal	Joint	Dichtring	Sello	1
16	357 822 X1	Screw	Vis	Schraube	Tornillo	2
17	186 568 M1	Washer	Rondelle	Dichtring	Sello	1
18	357 819 X1	Screw	Vis	Schraube	Tornillo	2
19	186 808 M2	Plug	Bouchon	Verschlusschraube	Tapon	1
20(F)	835 091 M91	Connector	Raccord	Zwischenstueck	Union	1
21		Order 835 091 M91	Comm. 835 091 M91	Best. 835 091 M91	Pedir 835 091 M91	1
22	831 452 M1	'O' Ring	Joint Torique	'O' Ring	Sello 'O'	1
28(G)	1862 413 M92	Valve	Distributeur	Ventil	Valvula	1
29		Order 1862 413 M92	Comm. 1862 413 M92	Best. 1862 413 M92	Pedir 1862 413 M92	1
30		Order 1862 413 M92	Comm. 1862 413 M92	Best. 1862 413 M92	Pedir 1862 413 M92	1
31		Order 1862 413 M92	Comm. 1862 413 M92	Best. 1862 413 M92	Pedir 1862 413 M92	1
32	1862 287 M1	Spring	Ressort	Feder	Resorte	1
33	1442 344 X1	Ball	Bille	Kugel	Bola	1
34	512 784 M1	Spring	Ressort	Feder	Resorte	1
35	1862 288 M1	Washer	Rondelle	Scheibe	Arandela	1
36	186 808 M2	Plug	Bouchon	Verschlusschraube	Tapon	1
37	832 207 M1	Seal	Joint	Dichtring	Sello	1
38	835 091 M91	Connector	Raccord	Zwischenstueck	Union	1
39		Order 835 091 M91	Comm. 835 091 M91	Best. 835 091 M91	Pedir 835 091 M91	1
40	831 452 M1	'O' Ring	Joint Torique	'O' Ring	Sello 'O'	1
41(G)	357 822 X1	Screw	Vis	Schraube	Tornillo	2
42(G)	186 568 M1	Washer	Rondelle	Scheibe	Arandela	1
43(G)	357 819 X1	Screw	Vis	Schraube	Tornillo	2
49	188 807 M2	Gasket	Joint	Dichtung	Junta	1
50	186 518 M1	Bellows	Capuchon	Manschette	Defensa	1
51	188 880 M2	Rod	Tringle	Stange	Varilla	1
52	187 142 M91	Lever	Levier	Hebel	Palanca	1
53	353 754 X1	Washer, Lock	Rondelle	Federring	Arandela	1
54	354 041 X1	Pin	Goupille	Splint	Pasador	1
55	187 143 M1	Bolt	Boulon	Schraube	Perno	1
56	186 527 M1	Bracket	Support	Halter	Soporte	1
57	186 812 M1	Spacer	Entretoise	Abstandscheibe	Espaciador	1
58	376 452 X1	Nut	Ecrou	Sechskantmutter	Tuerca	1
59	353 692 X1	Bolt	Boulon	Schraube	Perno	1
66(B)	880 609 M91	Tube	Tubulure	Leitung	Tubo	1
67(B)	881 700 M91	Bracket	Support	Halter	Soporte	1
68(B)	881 703 M91	Body	Corps	Gehaeuse	Cuerpo	1
69(B)	881 564 M1	Nut	Ecrou	Sechskantmutter	Tuerca	1
70(B)	881 699 M1	Nut	Ecrou	Sechskantmutter	Tuerca	1
71(B)	881 565 M1	Plug	Bouchon	Verschlusschraube	Sello	1
72(B)	881 562 M91	Tube	Tubulure	Leitung	Tubo	1
73(B)	882 234 M1	Spring	Ressort	Feder	Resorte	1
74(B)	881 575 M1	Olive	Olive	Schniedring	Oliva	1
75(B)	882 379 M1	Ball	Bille	Kugel	Bola	1
76(B)	1852 568 M1	'O' Ring	Joint Torique	'O' Ring	Sello 'O'	1
77(B)	882 369 M1	Shim	Cale	Einstellblech	Suplemento	1
78(B)	880 622 M1	Sleeve	Manchon	Buchse	Manguito	2
84(E)	506 183 M1	Tube	Tubulure	Leitung	Tubo	1
84(C,D)	884 196 M91	Tube	Tubulure	Leiting	Tubo	1
85(C,D)	884 198 M91	Tube	Tubulure	Leitung	Tubo	1
85(E)	506 184 M1	Tube	Tubulure	Leitung	Tubo	1
86(C)	185 688 M1	Grommet	Passe-Fil	Tuelle	Ojal	2

TRANSMISSION OIL FLOW
DEBIT DE LA HUILE DE TRANSMISSION
GETRIEBEOELFUSS
CIRCULACION DEL ACEITE DE LA TRANSMISION

Ref. No.	Part No.	Description	Designation	Benennung	Descripcion	No. Req.

Notes:- (A) Used when auxiliary hydraulics not fitted
Noter:- Utiliser sans hydraulique auxiliare
Bemerkungen:- Traktor ohne hydraulischer hilfsmechanismus
Notas:- Emplear sin sistema hidraulico auxiliar
(B) Up to Serial No. 534282
Jusqu'au No. 534282
Bis Nr. 534282
Hasta el No. 534282
(C) From Serial No. 534282
A partir No. 534282
Ab Nr. 534282
Desde el No. 534282
(D) Up to Serial No. 566244
Jusqu'au No. 566244
Bis Nr. 566244
Hasta el No. 566244
(E) From Serial No. 566244
A partir No. 566244
Ab Nr. 566244
Desde el No. 566244
(F) Up to Serial No. (T.B.A.)
Jusqu'au No.
Bis Nr.
Hasta el No.
(G) From Serial No. (T.B.A.)
A partir No.
Ab Nr.
Desde el No.

TRANSMISSION OIL FLOW
DEBIT DE LA HUILE DE TRANSMISSION
GETRIEBEOELFUSS
CIRCULACION DEL ACEITE DE LA TRANSMISION

CPO.3136/3

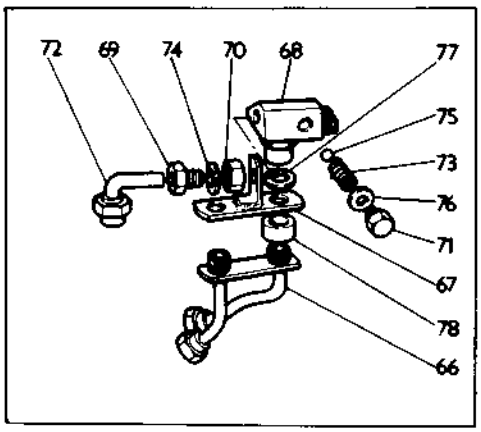

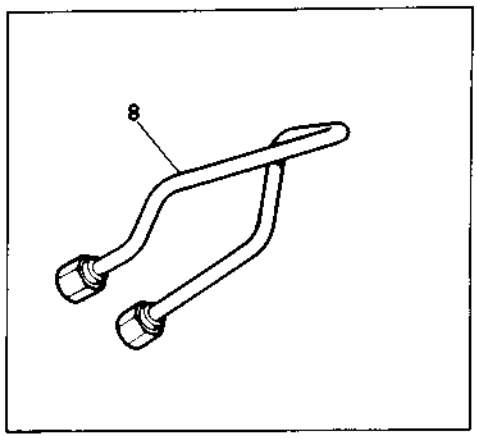

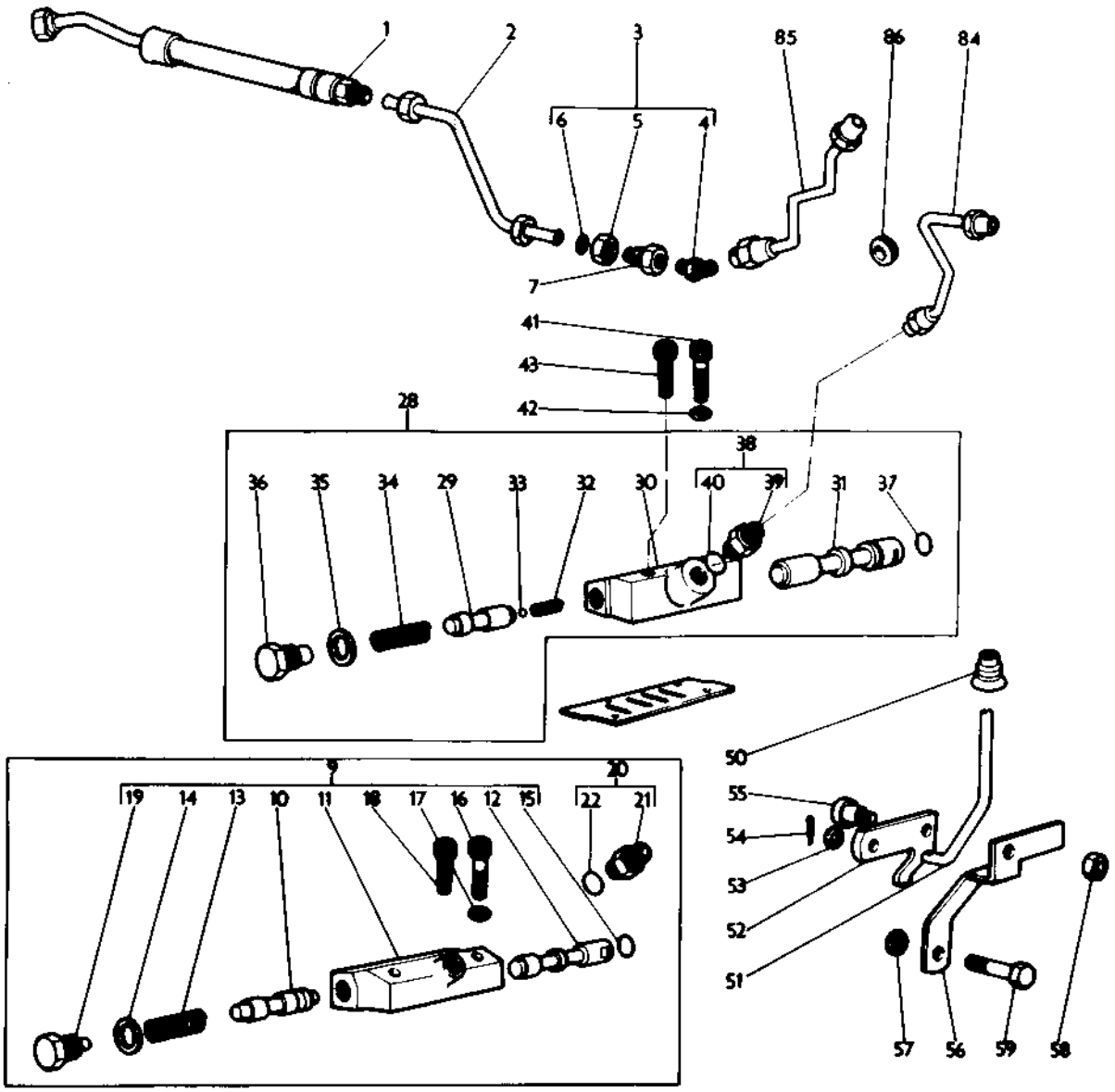

CENTRE AXLE HOUSING
CARTER DE PONT ARRIERE
DIFFERENTIALGEHAEUSE
CAJA CENTRAL

CPO.3131/2

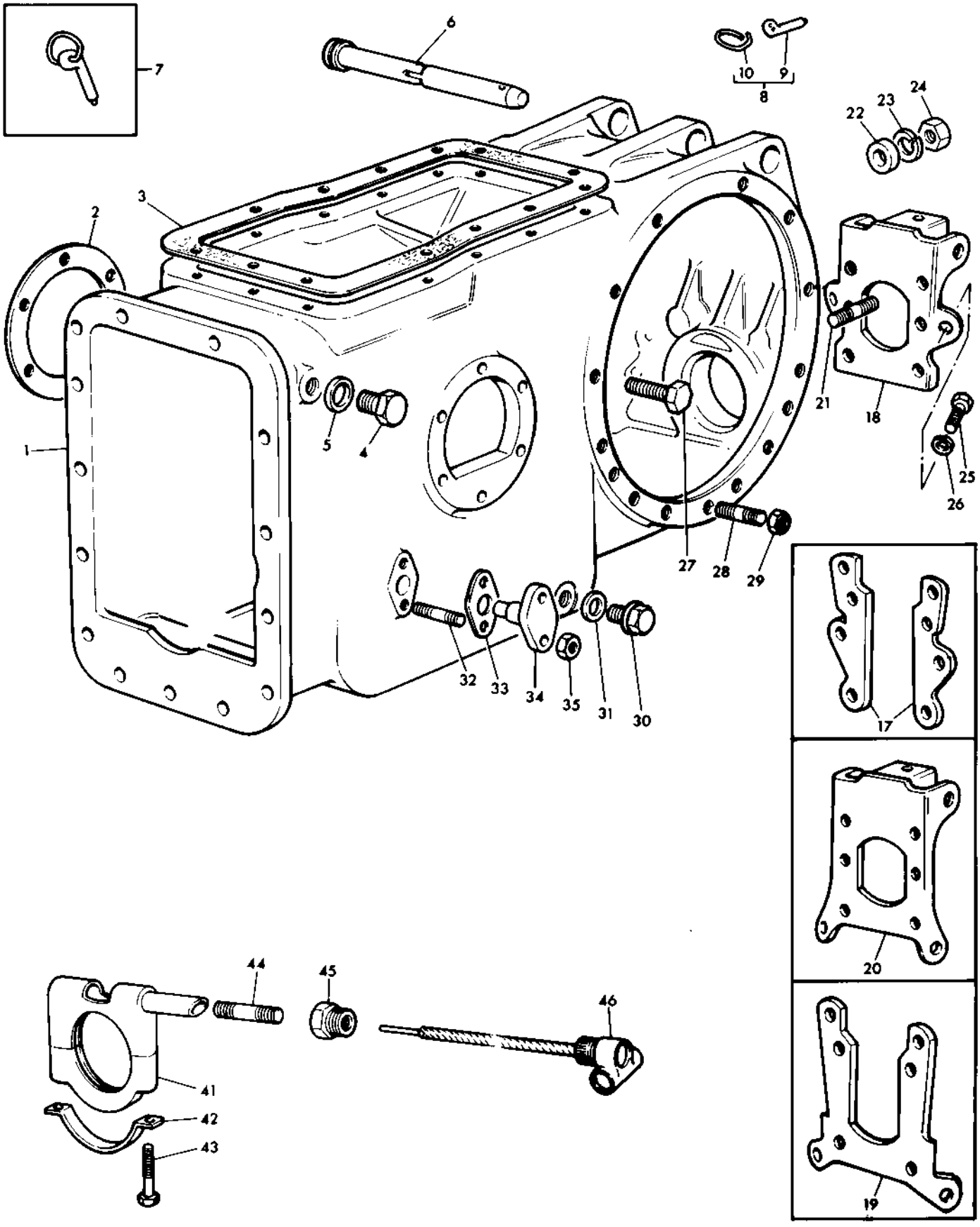

CENTRE AXLE HOUSING
CARTER DE PONT ARRIERE
DIFFERENTIALGEHAEUSE
CAJA CENTRAL

Ref. No.	Part No.	Description	Designation	Benennung	Descripcion	No. Req.
1	1862 190 M1	Housing	Carter	Gehaeuse	Caja	1
2	181 217 M1	Gasket	Joint	Dichtring	Junta	1
3(J)	181 408 M1	Gasket	Joint	Dichtung	Junta	1
3(K)	886 549 M2	Gasket	Joint	Dichtung	Junta	1
4	880 695 M1	Plug	Bouchon	Ablasschraube	Tapa	1
5	882 011 M1	Washer	Joint	Dichtring	Junta	2
6	180 901 M91	Pin	Broche	Bolzen	Pasador	1
7(D)	882 902 M91	Pin	Axe	Bolzen	Pasador	1
8	810 285 M92	Pin	Axe	Bolzen	Pasador	1
9	888 086 M1	Pin	Goupille	Vorstecker	Pasador	1
10	195 347 M1	Ring	Anneau	Ring	Anilla	1
17(A)(N)	897 997 M1	Bracket, L.H.	Support, G.	Halter, L.	Soporte, L.I.	1
17(A)(N)	897 996 M1	Bracket, R.H.	Support, D.	Halter, R.	Soporte, L.D.	1
18(A)(P)	1863 071 M91	Bracket	Support	Halter	Soporte	1
19(B)(N)	897 998 M1	Bracket	Support	Halter	Soporte	1
20(B)(P)	1862 841 M91	Bracket	Support	Halter	Soporte	1
21(F)(L)	898 088 M1	Stud	Goujon	Stiftschraube	Vastago	4
21(M)	1860 900 M1	Stud	Goujon	Stiftschraube	Vastago	4
22	899 106 M1	Washer, Special	Rondelle	Abstandscheibe	Arandela	4
23	353 439 X1	Washer, Lock	Rondelle	Federring	Arandela	4
24(G)	353 437 X1	Nut, Hex	Ecrou	Sechskantmutter	Tuerca	4
25(P)	353 701 X1	Screw	Vis	Schraube	Tornillo	2
26(P)	353 432 X1	Washer, Lock	Rondelle	Federring	Arandela	2
27(F)	898 088 M1	Stud	Goujon	Stiftschraube	Vastago	28
27(H)	353 725 X1	Bolt	Boulon	Schraube	Perno	24
28	184 194 Mi	Stud	Goujon	Stiftschraube	Vastago	2
29	353 437 X1	Nut	Ecrou	Sechskantmutter	Tuerca	30
30	1750 123 M1	Plug	Bouchon	Ablasschraube	Tapon	1
31	180 474 M1	Gasket	Joint	Dichtring	Junta	1
32	195 569 M1	Stud	Goujon	Stiftschraube	Vastago	4
33	180 904 M2	Gasket	Joint	Dichtung	Junta	2
34(C)	898 643 M1	Pin	Support	Platte	Placa	2
35	353 916 X1	Nut	Ecrou	Sechskantmutter	Tuerca	4
41(E)	885 436 M91	Housing	Carter	Gehaeuse	Caja	1
42(E)	899 526 M1	Washer	Rondelle	Scheibe	Arandela	1
43(E)	899 524 M1	Bolt	Vis	Schraube	Tornillo	2
44(E)	899 525 M2	Stud	Goujon	Stiftschraube	Vastago	1
45(E)	899 531 M1	Adaptor	Adapteur	Deckel	Adaptador	1
46(E)	882 928 M91	Gearbox	Renvoidangle	Winkel	Angulo, Union	1

Notes:- (A) Standard clearance only
Noter:- Degagement normal seulement
Bemerkungen:- Standard
Notas:- Solo tractor standard

(B) High clearance only
Grand degagement seulement
Hoch rad
Solo tractor 'arco alto'

(C) Use only when handbrake not fitted
Pour tracteur sans frein a main
Traktor ohne handbremse
Requerida sin freno de mano

(D) Use when two spool valve fitted
Utilise avec distributeur a deux tiroirs
Gebrauchen mit zwillingssteurventil
Emplear con valvula de dos carretes

(E) Use when speedometer fitted
Utilise avec compteur de vitesse
Mit tachometer
Usado con velocimetro

(F) Use 8 from serial no. 562306
Utiliser 8 a partir no. 562306
Gebrauchen 8 ab nr. 562306
Emplear 8 desde el no. 562306

(G) Use 6 from serial no. 562306
Utiliser 6 a partir no. 562306
Gebrauchen 6 ab nr. 562306
Emplear 6 desde el no. 562306

(H) From serial no. 562306
A partir no. 562306
Ab nr. 562306
Desde el no. 562306

CENTRE AXLE HOUSING
CARTER DE PONT ARRIERE
DIFFERENTIALGEHAEUSE
CAJA CENTRAL

Ref. No.	Part No.	Description	Designation	Benennung	Descripcion	No. Req.

Notes:-
Noter:-
Bemerkungen:-
Notas:-

(J) Up to Serial No. 563040
Jusqu'au no. 563040
Bis Nr. 563040
Hasta el no. 563040

(K) From serial no. 563040
A partir no. 563040
Ab nr. 563040
Desde el no. 563040

(L) Up to serial no. 592386
Jusqu'au no. 592386
Bis nr. 592386
Hasta el no. 592386

(M) From serial no. 592386
A partir no. 592386
Ab nr. 592386
Desde el no. 592386

(N) Up to serial no. 594886
Jusqu'au no. 594886
Bis nr. 594886
Hasta el no. 594886

(P) From serial no. 594886
A partir no. 594886
Ab nr. 594886
Desde el no. 594886

CENTRE AXLE HOUSING
CARTER DE PONT ARRIÈRE
DIFFERENTIALGEHAEUSE
CAJA CENTRAL

CP0.3131/2

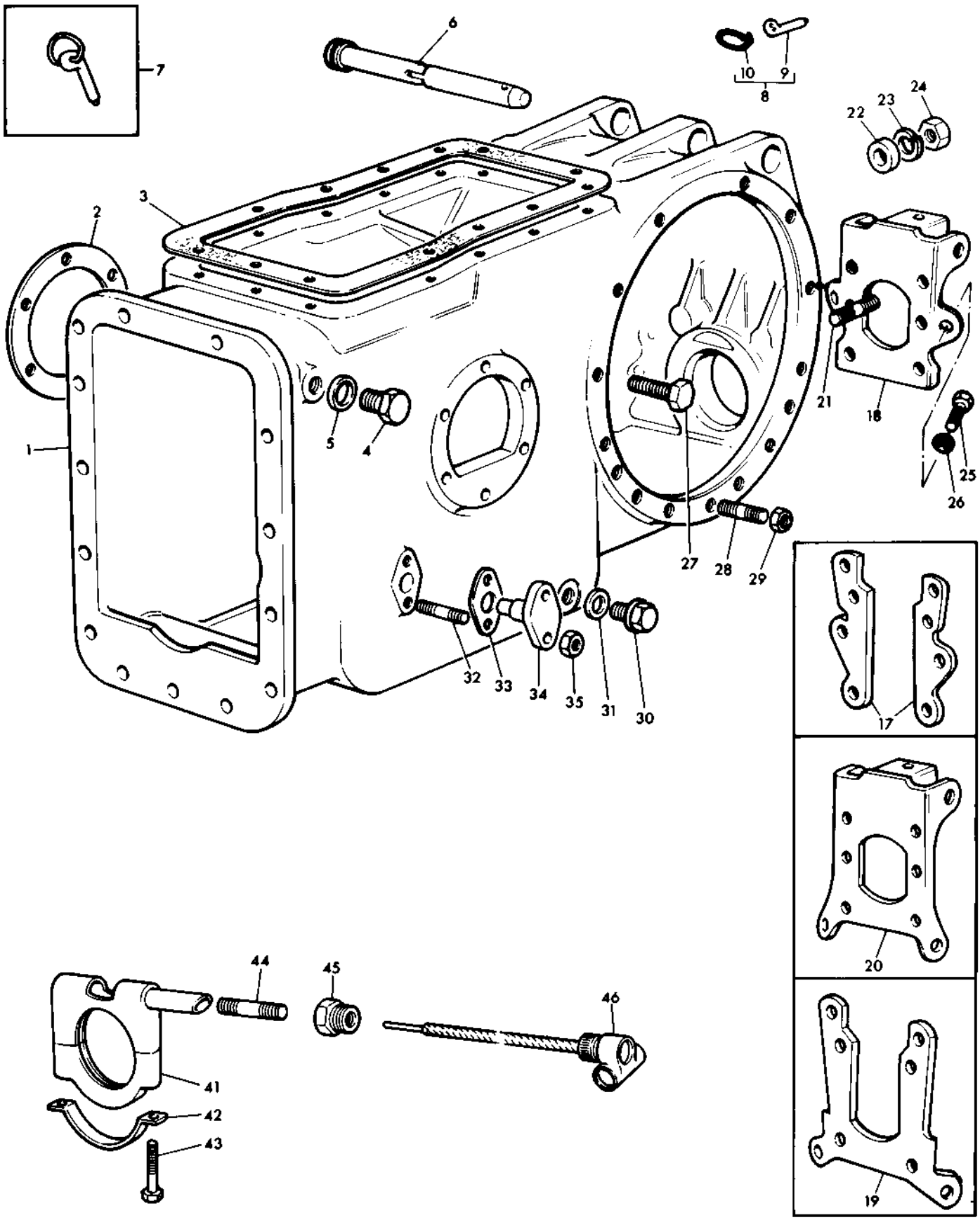

DIFFERENTIAL ASSEMBLY - WITHOUT DIFFERENTIAL LOCK
DIFFERENTIEL - SANS BLOCAGE DE DIFFERENTIEL
DIFFERENTIAL - OHNE DIFFERENTIALSPERRE
DIFERENCIAL - SIN BLOCADOR DEL DIFERENCIAL

CPO.1238/5

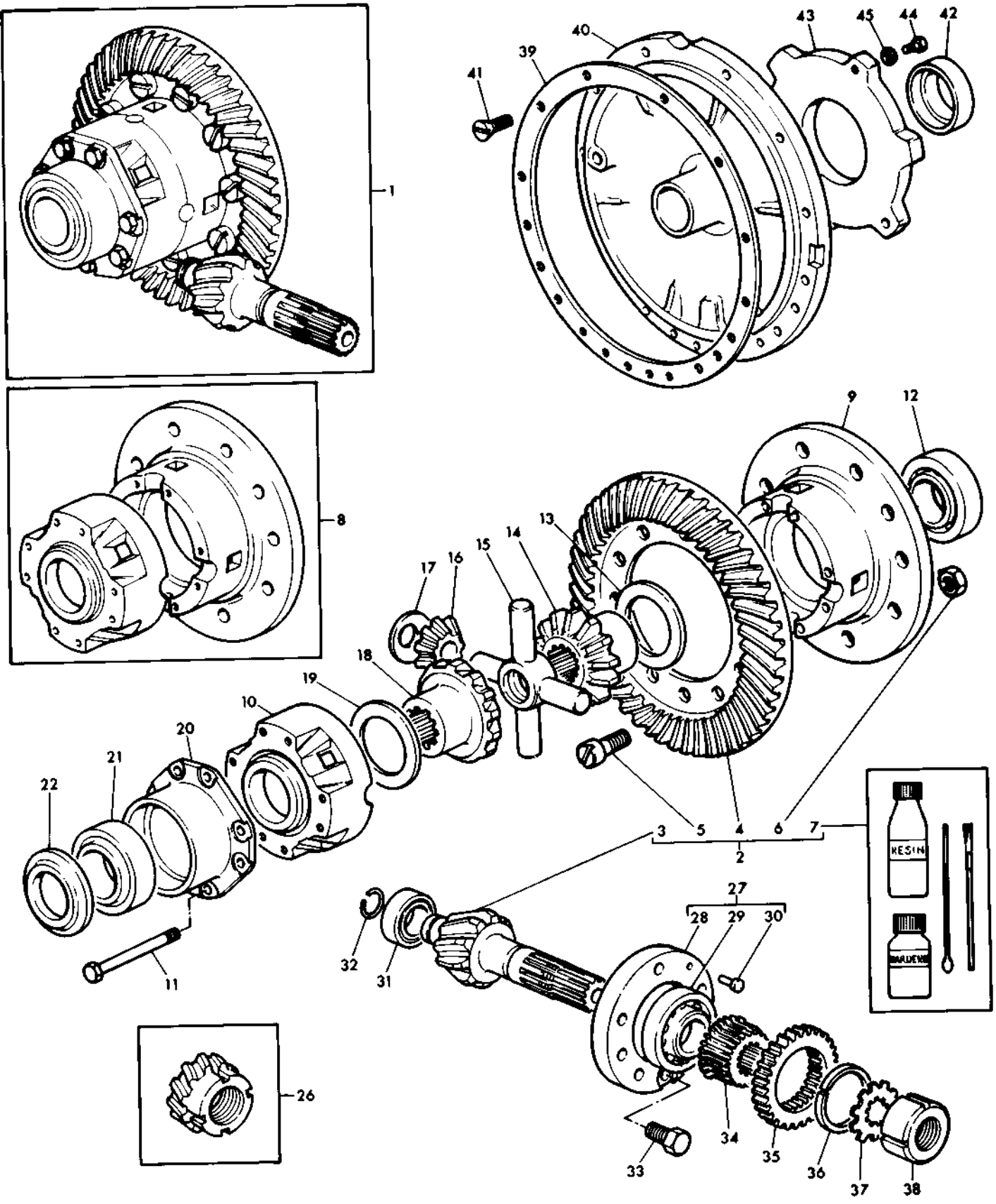

DIFFERENTIAL ASSEMBLY - WITHOUT DIFFERENTIAL LOCK
DIFFERENTIEL - SANS BLOCAGE DE DIFFERENTIEL
DIFFERENTIAL - OHNE DIFFERENTIALSPERRE
DIFERENCIAL - SIN BLOCADOR DEL DIFERENCIAL

Ref. No.	Part No.	Description	Designation	Benennung	Descripcion	No. Req.
1	882 782 M91	Differential	Differentiel	Ausgleichgetriebe	Diferencial	1
2	888 358 M91	Kit	Jeu	Reparatursatz	Juego	1
3		Order 888 358 M91	Comm. 888 358 M91	Best. 888 358 M91	Pedir 888 358 M91	1
4		Order 888 358 M91	Comm. 888 358 M91	Best. 888 358 M91	Pedir 888 358 M91	1
5	825 776 M1	Bolt	Boulon	Schraube	Tornillo	12
6	891 947 M1	Nut	Ecrou	Sechskantmutter	Tuerca	12
7	1852 913 M91	Kit	Jeu	Reparatursatz	Juego	1
8	882 784 M91	Case	Boitier	Gehaeuse	Caja	1
9		Order 882 784 M91	Comm. 882 784 M91	Best. 882 784 M91	Pedir 882 784 M91	1
10		Order 882 784 M91	Comm. 882 784 M91	Best. 882 784 M91	Pedir 882 784 M91	1
11	181 246 M1	Screw	Vis	Schraube	Tornillo	8
12	1851 533 M91	Bearing	Roulement	Kugellager	Cojinete	1
13(E)	181 247 M1	Washer	Rondelle	Anlaufscheibe	Arandela	1
13(F)	897 726 M1	Washer	Rondelle	Anlaufscheibe	Arandela	1
14(E)	897 006 M1	Gear	Pignon	Zahnrad	Engranaje	1
14(F)	885 517 M1	Gear	Pignon	Zahnrad	Engranaje	1
15	181 276 M1	Joint	Croisillon	Differentialkruel	Junta	1
16(E)	181 275 M1	Pinion	Pignon	Zahnrad	Engranaje	4
16(F)	897 725 M1	Pinion	Pignon	Zahnrad	Engranaje	4
17(E)	181 277 M1	Washer	Rondelle	Anlaufscheibe	Arandela	4
17(F)	885 520 M1	Washer	Rondelle	Anlaufscheibe	Arandela	4
18(E)	897 006 M1	Gear	Pignon	Zahnrad	Engranaje	1
18(F)	885 517 M1	Gear	Pignon	Zahnrad	Engranaje	1
19(E)	181 247 M1	Washer	Rondelle	Anlaufscheibe	Arandela	1
19(F)	897 726 M1	Washer	Rondelle	Anlaufscheibe	Arandela	1
20	184 624 M2	Adaptor	Adapteur	Deckel	Adaptador	1
21	1852 157 M91	Bearing	Roulement	Kugellager	Cojinete	1
22	892 180 M1	Shim, .005"	Cale, .005"	Einstellblech, .005"	Suplemento, .005"	1
26(G)	899 529 M1	Wheel	Roue	Rad	Ruedo	1
27	1886 535 M91	Sleeve	Manchon	Flans	Manguito	1
27(P)	1868 356 M91	Sleeve	Manchon	Flans	Manguito	1
28		Order Assembly	Comm. Ensemble	Best. Kompletteil	Pedir Conjunto	1
29	1850 090 M92	Bearing	Roulement	Kugellager	Cojinete	2
30	181 253 M1	Pin	Pion	Stift	Pasador	1
31	191 250 M1	Bearing	Roulement	Kugellager	Cojinete	1
32	196 097 M1	Ring	Circlip	Sicherungsring	Aro Reten	1
33(C)	181 224 M1	Bolt	Boulon	Schraube	Perno	6
34	180 798 M1	Hub	Manchon	Nabe	Cubo	1
35(A,C)	184 191 M1	Pinion	Pignon	Zahnrad	Engranaje	1
35(A,D)	899 145 M1	Pinion	Pignon	Zahnrad	Engranaje	1
35(B,C)	184 184 M1	Pinion	Pignon	Zahnrad	Engranaje	1
35(B,D)	899 146 M1	Pinion	Pignon	Zahnrad	Engranaje	1
36	195 690 M1	Ring	Circlip	Sicherungsring	Aro Reten	1
37	180 455 M1	Washer	Rondelle	Federring	Arandela	1
38	180 456 M1	Nut	Ecrou	Mutter	Tuerca	1
39(L)	183 254 M1	Gasket	Joint	Dichtung	Junta	1
40(H)	184 192 M1	Plate	Plaque	Platte	Placa	1
40(J,L)	1860 194 M1	Plate	Plaque	Platte	Placa	1
41	375 415 X1	Screw	Vis	Schraube	Tornillo	4
42(L,M)	881 021 M93	Seal	Joint	Radialdichtring	Sello	2
42(N)	1860 482 M91	Seal	Joint	Radialdichtring	Sello	2
43(J,L)	886 563 M1	Plate	Plaque	Platte	Placa	2
44(J,L)	353 701 X1	Bolt	Boulon	Schraube	Perno	6
45(J,L)	353 757 X1	Washer	Rondelle	Scheibe	Arandela	6
(K)	1810 332 M91	Kit	Jeu	Reparatursatz	Juego	X

Notes:- (A) Standard clearance only
Noter:- Degagement normal seulement
Bemerkungen:- Standard
Notas:- Solo Tractor standard

(B) High clearance only
Grande degagement seulement
Hoch Rad
Solo tractor "Arco Alto"

(C) Up to Serial No. 512656
Jusqu'au No. 512656
Bis nr. 512656
Hasta el no. 512656

(D) From Serial No. 512657
A Partir No. 512657
Ab Nr. 512657
Desde el No. 512657

(E) Up to Serial No. 541047
Jusqu'au No. 541047
Bis nr. 541047
Hasta el no. 541047

DIFFERENTIAL ASSEMBLY - WITHOUT DIFFERENTIAL LOCK
DIFFERENTIEL - SANS BLOCAGE DE DIFFERENTIEL
DIFFERENTIAL - OHNE DIFFERENTIALSPERRE
DIFERENCIAL - SIN BLOCADOR DEL DIFERENCIAL

Ref. No.	Part No.	Description	Designation	Benennung	Descripcion	No. Req.

Notas:-
Noter:-
Bemerkungen:-
Notas:-

(F) From serial no. 541047
A partir du no. 541047
Ab nr. 541047
Desde el no. 541047

(G) With speedometer
Avec compteur de vitesses
Mit tachometer
Con velocimetro

(H) Up to serial no. 558955
Jusqu'au no. 558955
Bis nr. 558955
Hasta el no. 558955

(J) From serial no. 558955
A partir du no. 558955
Ab nr. 558955
Desde el no. 558955

(K) Includes items marked (L)
Comprend les pieces marquees (L)
Enschl. alter mit (L) gekennzeichneten tiele
Incluye las piezas marcados con (L)

(L) Included in 1810 332 M91
Inclus dans 1810 332 M91
Enthalten in reparatursatz 1810 332 M91
Incluye en juego 1810 332 M91

(M) Alternative to 1860 482 M91
Alternative avec 1860 482 M91
Austauschbar mit 1860 482 M91
Alternativa del 1860 482 M91

(N) Alternative to 881 021 M93
Alternative avec 881 021 M93
Austauschbar mit 881 021 M93
Alternativa del 881 021 M93

(P) From Serial No. 100001
A partir du No. 100001
Ab Nr. 100001
Desde el No. 100001

DIFFERENTIAL ASSEMBLY - WITHOUT DIFFERENTIAL LOCK
DIFFERENTIEL - SANS BLOCAGE DE DIFFERENTIEL
DIFFERENTIAL - OHNE DIFFERENTIALSPERRE
DIFERENCIAL - SIN BLOCADOR DEL DIFERENCIAL

CPO.1238/5

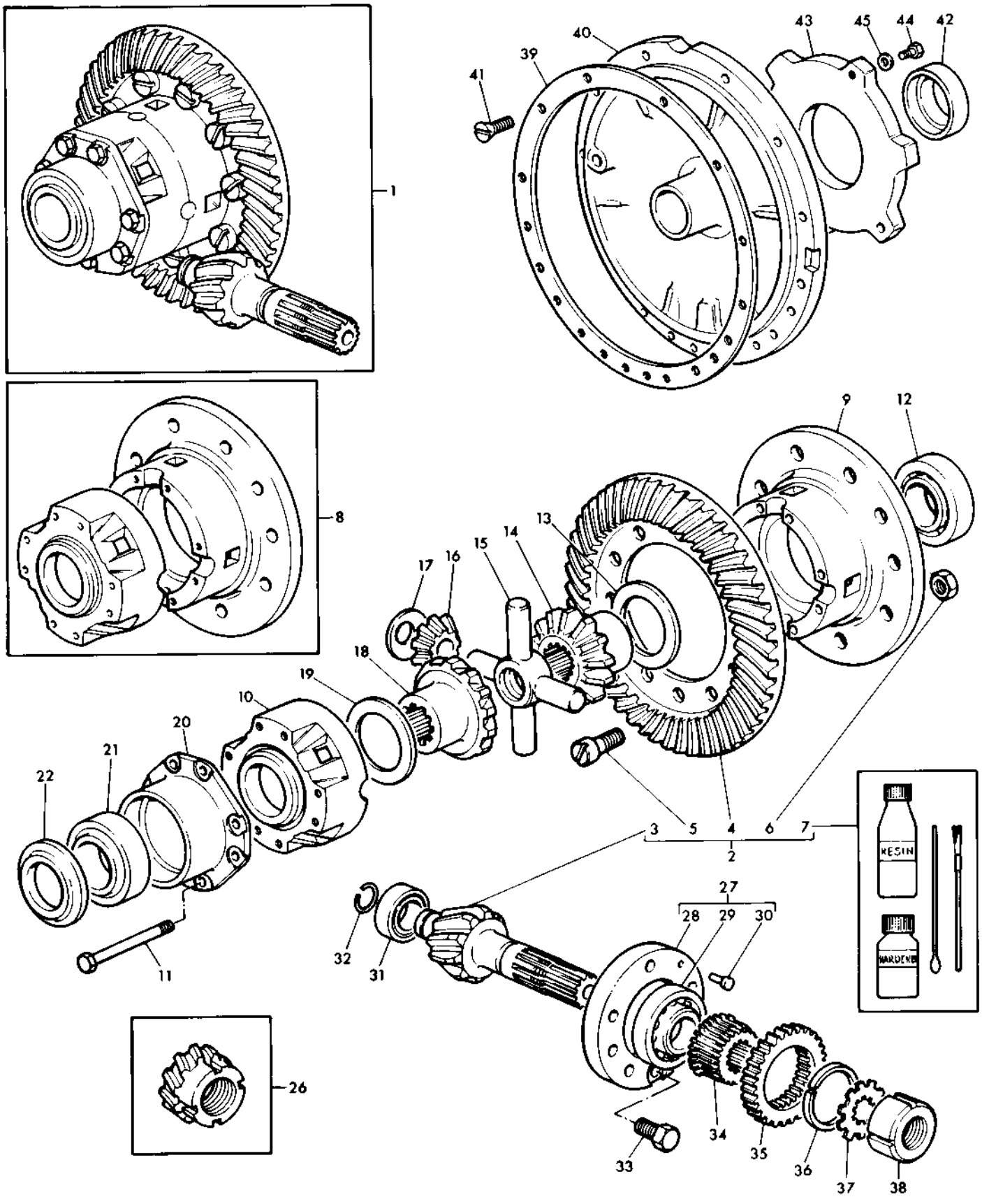

DIFFERENTIAL ASSEMBLY - WITH DIFFERENTIAL LOCK
DIFFERENTIEL - AVEC BLOCAGE DE DIFFERENTIEL
DIFFERENTIAL - MIT DIFFERENTIALSPERRE
DIFERENCIAL - CON BLOCADOR DE DIFERENCIAL

CPO.3140/2

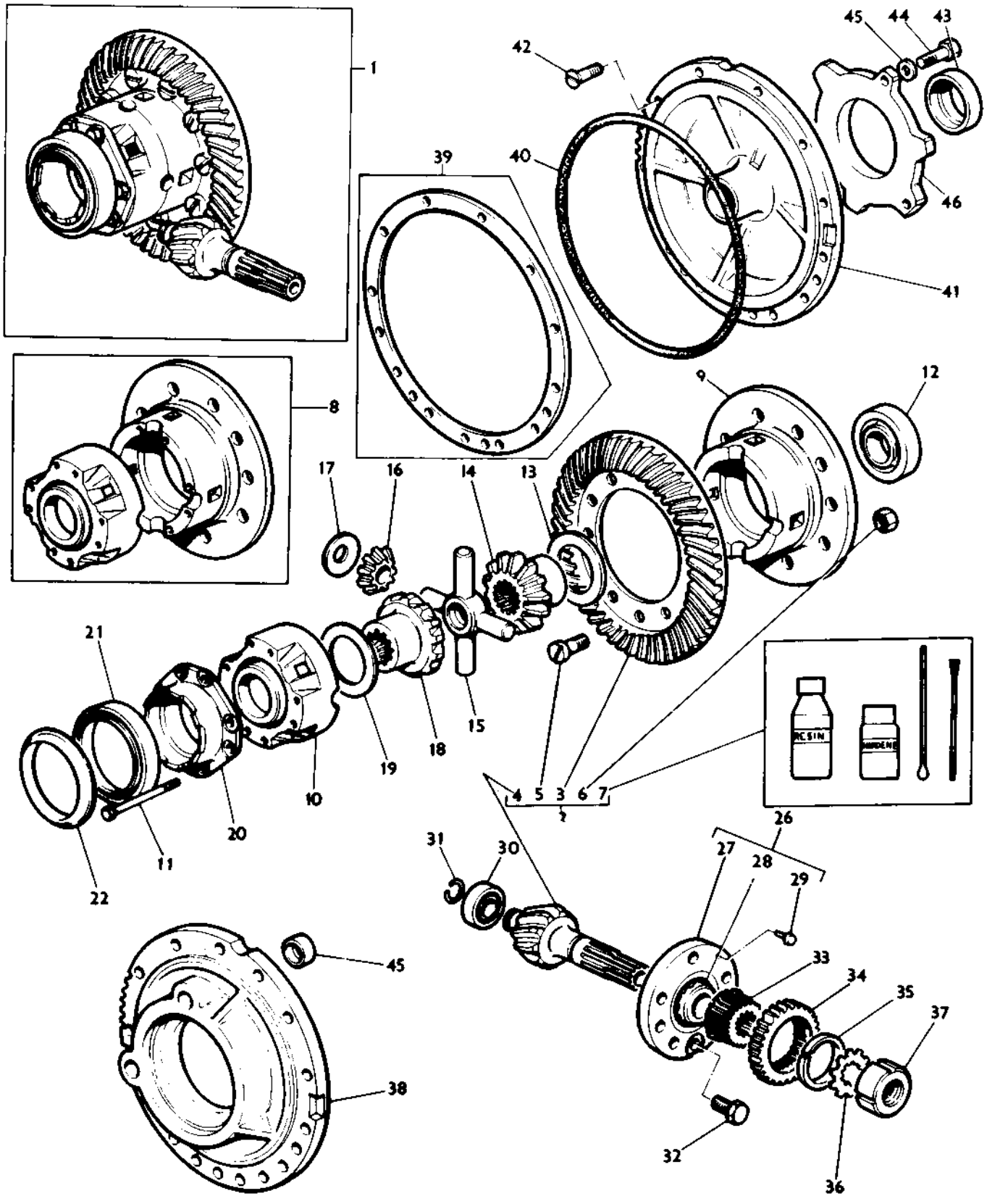

DIFFERENTIAL ASSEMBLY - WITH DIFFERENTIAL LOCK
DIFFERENTIEL - AVEC BLOCAGE DE DIFFERENTIEL
DIFFERENTIAL - MIT DIFFERENTIALSPERRE
DIFERENCIAL - CON BLOCADOR DIFERENCIAL

Ref. No.	Part No.	Description	Designation	Benennung	Descripcion	No. Req.
1	882 781 M91	Differential	Differentiel	Ausgleichgetriebe	Diferencial	1
2	888 358 M91	Crownwheel	Grande Couronne	Tetterad	Corona Conica	1
3		Order 888 358 M91	Comm. 888 358 M91	Best. 888 358 M91	Pedir 888 358 M91	1
4		Order 888 358 M91	Comm. 888 358 M91	Best. 888 358 M91	Pedir 888 358 M91	1
5	825 776 M1	Bolt	Boulon	Schraube	Tornillo	12
6	891 947 M1	Nut	Ecrou	Sechskantmutter	Tuerca	12
7	1852 913 M91	Kit	Jeu	Reparatursatz	Juego	1
8	882 783 M91	Case	Boitier	Gehaeuse	Caja	1
9		Order 882 783 M91	Comm. 1885 783 M91	Best. 1885 783 M91	Pedir 1885 783 M91	1
10		Order 882 783 M91	Comm. 1885 783 M91	Best. 1885 783 M91	Pedir 1885 783 M91	1
11	181 246 M1	Screw	Vis	Schraube	Tornillo	8
12	1851 533 M91	Bearing	Roulement	Kugellager	Cojinete	1
13(E)	181 247 M1	Washer	Rondelle	Anlaufscheibe	Arandela	1
13(F)	897 726 M1	Washer	Rondelle	Anlaufscheibe	Arandela	1
14(E)	897 006 M1	Gear	Pignon	Zahnrad	Engranaje	1
14(F)	885 517 M1	Gear	Pignon	Zahnrad	Engranaje	1
15	181 276 M1	Joint	Croissillon	Differentialkruel	Junta	1
16(E)	181 275 M1	Pinion	Pignon	Zahnrad	Engranaje	4
16(F)	897 725 M1	Pinion	Pignon	Zahnrad	Engranaje	4
17(E)	181 277 M1	Washer	Rondelle	Anlaufscheibe	Arandela	4
17(F)	885 520 M1	Washer	Rondelle	Anlaufscheibe	Arandela	4
18(E)	897 007 M1	Gear	Pignon	Zahnrad	Engranaje	1
18(F)	885 518 M1	Gear	Pignon	Zahnrad	Engranaje	1
19(E)	181 247 M1	Washer	Rondelle	Anlaufscheibe	Arandela	1
19(F)	897 726 M1	Washer	Rondelle	Anlaufscheibe	Arandela	1
20	898 712 M2	Cap	Crabot	Kappe	Tapa	1
21	1850 909 M91	Bearing	Roulement	Kugellager	Cojinete	1
22	187 689 M1	Shield .029" - .031"	Cache-Poussiere	Schutzscheibe	Defensa	X
22	892 170 M1	Shield .049" - .051"	Cache-Poussiere	Schutzscheibe	Defensa	X
22	892 171 M1	Shield .044" - .046"	Cache-Poussiere	Schutzscheibe	Defensa	X
22	892 172 M1	Shield .039" - .041"	Cache-Poussiere	Schutzscheibe	Defensa	X
22	892 173 M1	Shield .034" - .036"	Cache-Poussiere	Schutzscheibe	Defensa	X
26	1886 535 M91	Sleeve	Manchon	Flans	Manguito	1
26(R)	1868 356 M91	Sleeve	Manchon	Flans	Manguito	1
27		Order Assembly	Comm. Ensemble	Best. Kompletteil	Pedir Conjunto	1
28	1850 090 M92	Bearing	Roulement	Kugellager	Cojinete	1
29	181 253 M1	Pin	Pion	Stift	Pasador	1
30	191 250 M1	Bearing	Roulement	Kugellager	Cojinete	1
31	196 097 M1	Ring	Circlip	Sicherungsring	Aro Reten	1
32(C)	181 224 M1	Bolt	Boulon	Schraube	Tornillo	6
32(D)	899 199 M1	Bolt	Boulon	Schraube	Tornillo	6
33	180 798 M1	Hub	Manchon	Nabe	Cubo	1
34(A,C)	184 191 M1	Pinion	Pignon	Zahnrad	Engranaje	1
34(A,D)	899 145 M1	Pinion	Pignon	Zahnrad	Engranaje	1
34(B,C)	184 184 M1	Pinion	Pignon	Zahnrad	Engranaje	1
34(B,D)	899 146 M1	Pinion	Pignon	Zahnrad	Engranaje	1
35	195 690 M1	Ring	Circlip	Sicherungsring	Aro Reten	1
36	180 455 M1	Washer	Rondelle	Federring	Arandela	1
37	180 456 M1	Nut	Ecrou	Mutter	Tuerca	1
38(G)	184 584 M2	Plate	Plaque	Platte	Placa	1
38(H,K,N)	886 536 M1	Plate	Plaque	Platte	Placa	1
38(P)	1860 882 M1	Plate	Plaque	Platte	Placa	1
39(K,N)	183 254 M1	Gasket	Joint	Dichtung	Junta	2
40(P)	1860 838 M1	'O' Ring	Joint Torique	'O' Ring	Sello 'O'	4
41(G)	184 192 M1	Plate	Plaque	Platte	Placa	1
41(H,K,N)	1860 194 M1	Plate	Plaque	Platte	Placa	1
41(P)	1860 885 M1	Plate	Plaque	Platte	Placa	1
42	376 407 X1	Screw	Vis	Schraube	Tornillo	4
43(K,L)	881 021 M93	Seal	Joint	Radialdichtring	Sello	2
43(M)	1860 482 M91	Seal	Joint	Radialdichtring	Sello	2
44(K)	353 701 X1	Bolt	Boulon	Schraube	Tornillo	6
45(K)	353 757 X1	Washer	Rondelle	Scheibe	Arandela	6
46(K)	831 575 M1	Seal	Joint	Radialdichtring	Sello	1
47(K)	886 563 M1	Plate	Plaque	Platte	Placa	2
(J)	1810 331 M91	Kit	Jeu	Reparatursatz	Jueog	X

Notes:- (A) Standard clearance only
Noter:- Degagement normal seulement
Bemerkungen:- Standard
Notas:- Solo tractor standard
(B) High clearance only
Grand degagement seulement
Hoch rad
Solo tractor "Arco Alto"

DIFFERENTIAL ASSEMBLY - WITH DIFFERENTIAL LOCK
DIFFERENTIEL - AVEC BLOCAGE DE DIFFERENTIEL
DIFFERENTIAL - MIT DIFFERENTIALSPERRE
DIFERENCIAL - CON BLOCADOR DE DIFERENCIAL

Ref. No.	Part No.	Description	Designation	Benennung	Descripcion	No. Req.

Notes:-
Noter:-
Bemerkungen:-
Notas:-

(C) Up to Serial No. 512656
Jusqu'au No. 512656
Bis Nr. 512656
Hasta el No. 512656

(D) From Serial No. 512656
A partir du No. 512656
Ab Nr. 512656
Desde el No. 512656

(E) Up to Serial No. 541047
Jusqu'au No. 541047
Bis Nr. 541047
Hasta elNo. 541047

(F) From Serial No. 541047
A partir du no. 541047
Ab Nr. 541047
Desde el No. 541047

(G) Up to Serial No. 558955
Jusqu'au No. 558955
Bis Nr. 558955
Hasta el No. 541047

(H) From serial No. 558955
A partir no. 558955
Ab nr. 558955
Desde el no. 558955

(J) Includes items marked (K) and 886 583 M1
Comprend les pieces marquees (K) et 886 583 M1
Enchl. alter mit (K) gekennzeichneten tiele und 886 583 M1
Incluye las piezas marcados con (K) y 886 583 M1

(K) Included in 1810 331 M91
Inclus dans 1810 331 M91
Enthalten in reparatursatz 1810 331 M91
Incluye en juego 1810 331 M91

(L) Alternative to 1860 482 M91
Alternative avec 1860 482 M91
Austauschbar mit 1860 482 M91
Alternativa del 1860 482 M91

(M) Alternative to 881 021 M93
Alternative avec 881 021 M93
Austauschbar mit 881 021 M93
Alternativa del 881 021 M93

(N) Up to serial no. T.B.A.
Jusqu'au No. T.B.A.
Bis Nr. T.B.A.
Hasta el No. T.B.A.

(P) From serial no. T.B.A.
A partir no. T.B.A.
Ab Nr. T.B.A.
Desde el no. T.B.A.

(R) From Serial No. 100001
A partir no. 100001
Ab Nr. 100001
Desde el No. 100001

DIFFERENTIAL ASSEMBLY - WITH DIFFERENTIAL LOCK
DIFFERENTIEL - AVEC BLOCAGE DE DIFFERENTIEL
DIFFERENTIAL - MIT DIFFERENTIALSPERRE
DIFERENCIAL - CON BLOCADOR DE DIFERENCIAL

CPO. 3140/2

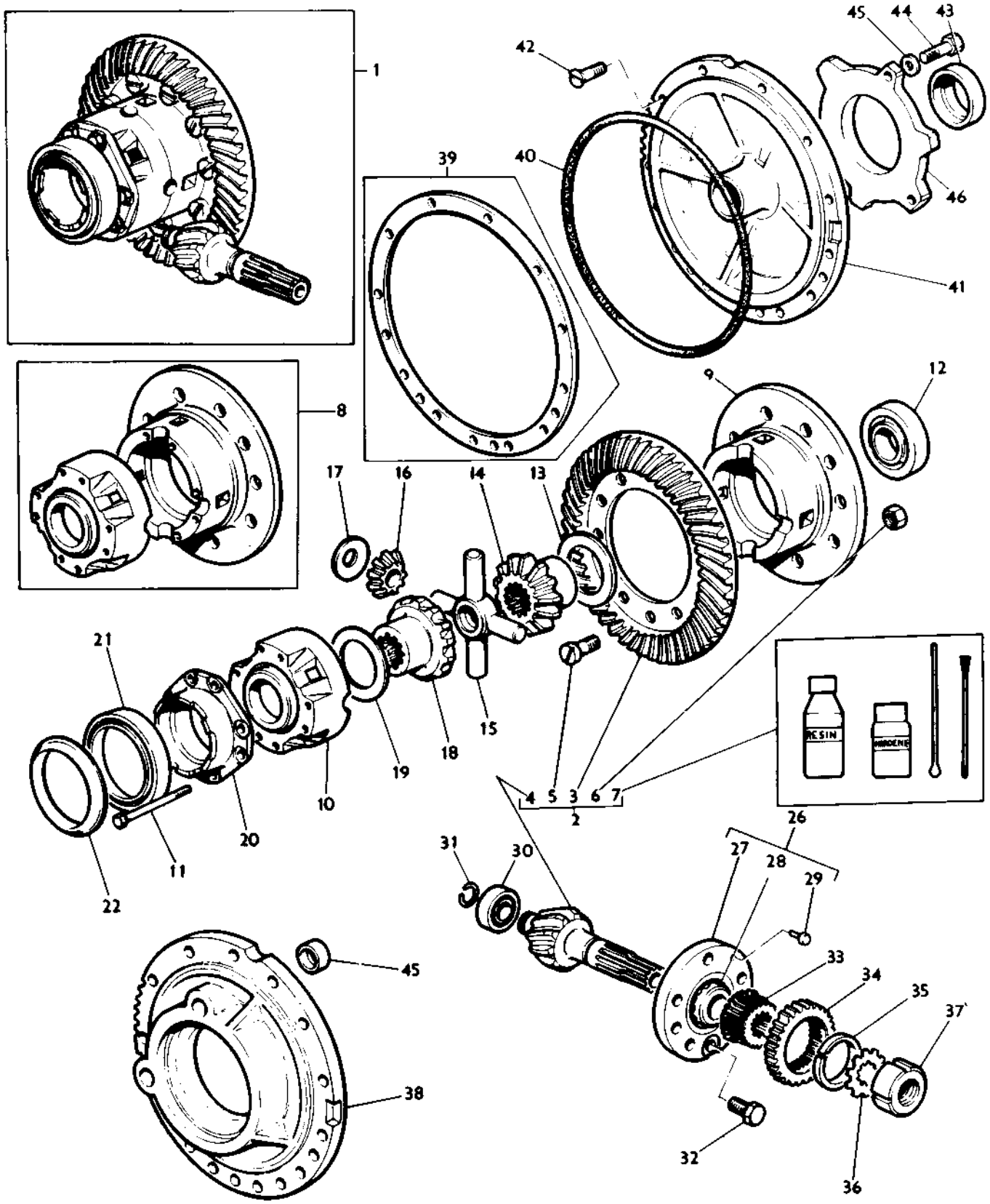

DIFFERENTIAL LOCK MECHANISM - UP TO SERIAL NO. T.B.A.
BLOCAGE DE DIFFERENTIEL - JUSQU AU NO. T.B.A.
DIFFERENTIALSPERRE - BIS NR. T.B.A.
MECHANISMO DEL BLOCADOR DEL DIFERENCIAL - HASTA EL NO. T.B.A.

CPO. 3141

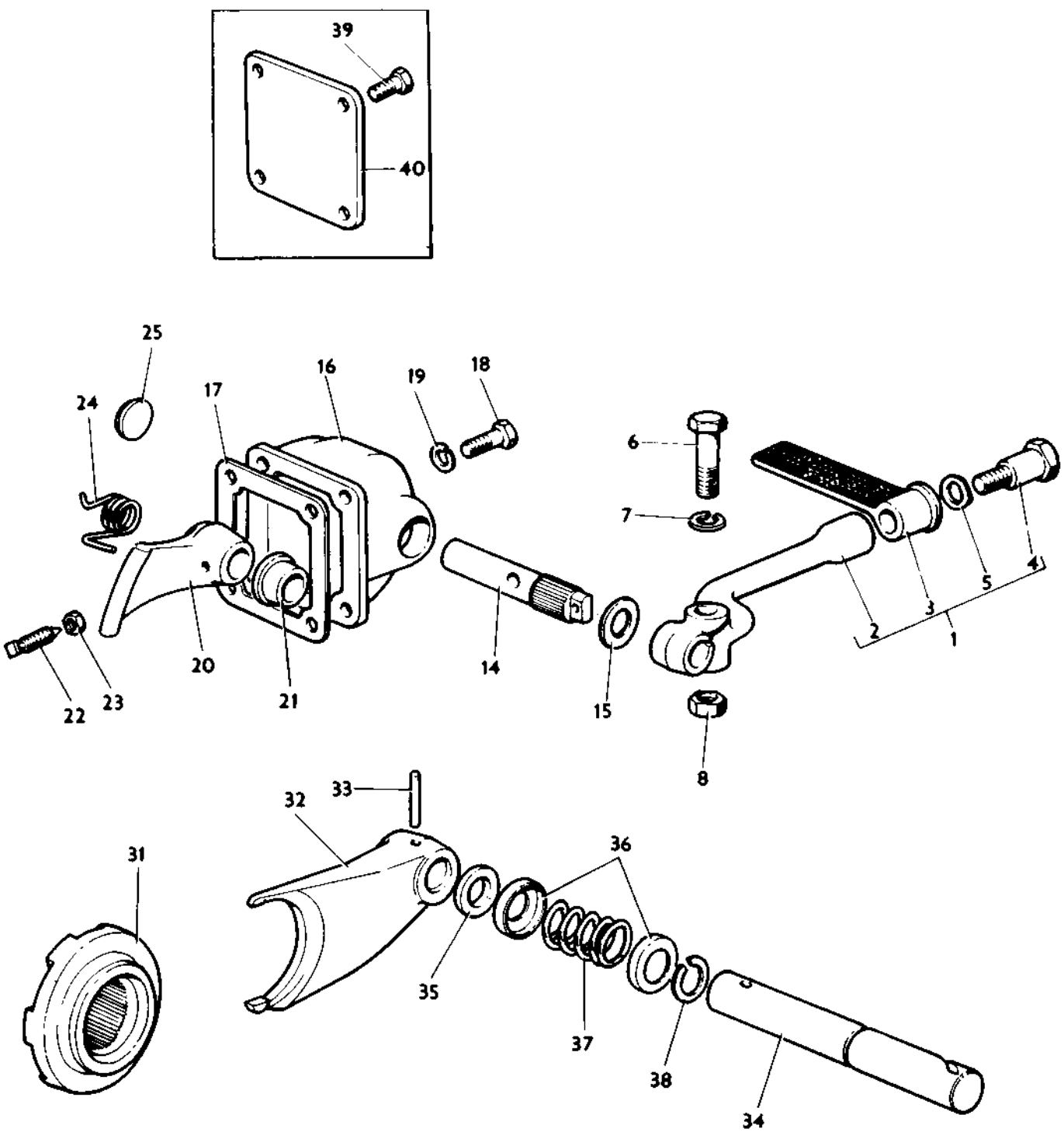

DIFFERENTIAL LOCK MECHANISM - UP TO SERIAL NO. T.B.A.
BLOCAGE DE DIFFERENTIEL - JUSQU AU NO. T.B.A.
DIFFERENTIALSPERRE - BIS NR. T.B.A.
MECHANISMO DEL BLOCADOR DEL DIFERENCIAL - HASTA EL NO. T.B.A.

Ref. No.	Part No.	Description	Designation	Benennung	Descripcion	No. Req.
1	897 925 M91	Pedal	Pedale	Pedal	Pedal	1
2		Order 897 925 M91	Comm. 897 925 M91	Best. 897 925 M91	Pedir 897 925 M91	1
3	192 779 M1	Pad	Patin	Auftritt	Almohadilla	1
4	192 778 M1	Bolt	Boulon	Schraube	Tornillo	1
5	363 512 X1	Washer	Rondelle	Scheibe	Arandela	1
6	353 568 X1	Bolt	Boulon	Schraube	Perno	1
7	353 432 X1	Washer	Rondelle	Scheibe	Arandela	1
8	353 426 X1	Nut	Ecrou	Mutter	Tuerca	1
14	897 927 M1	Shaft	Arbre	Welle	Eje	1
15	894 804 M1	Washer	Rondelle	Scheibe	Arandela	1
16	185 802 M4	Housing	Boitier	Gehaeuse	Caja	1
17	186 506 M1	Gasket	Joint	Dichtung	Junta	1
18(D)	353 697 X1	Bolt	Boulon	Sechskantschraube	Tornillo	1
18(E)	353 699 X1	Bolt	Boulon	Sechskantschraube	Tornillo	4
19	353 432 X1	Washer	Rondelle	Scheibe	Arandela	4
20	897 928 M1	Cam	Came	Nocken	Leva	1
21	185 800 M1	Bearing	Bague	Buchse	Cojinete	1
22	881 144 M1	Screw	Vis	Schraube	Tornillo	1
23	353 431 X1	Nut	Ecrou	Mutter	Tuerca	1
24	184 685 M1	Spring	Ressort	Feder	Resorte	1
25	2 950 X	Plug	Bouchon	Verschlussdeckel	Tapon	1
31	897 003 M2	Coupler	Crabot	Schaltlave	Acoplador	1
32(C)	886 583 M1	Fork	Fourchette	Schaltgabel	Horquilla	1
32(B)	184 688 M2	Fork	Fourchette	Schaltgabel	Horquilla	1
33	355 723 X1	Pin	Goupille	Stift	Pasador	1
34	894 805 M1	Shaft	Arbre	Welle	Eje	1
35	831 575 M1	Seal	Joint	Dichtring	Sello	1
36	184 683 M1	Guide	Guide	Fuehrung	Guia	2
37	184 684 M1	Spring	Ressort	Feder	Resorte	1
38	352 980 X1	Ring	Circlip	Sicherungsring	Aro Reten	1
39(A)	184 311 M1	Plate	Plaque	Platte	Placa	1
40(A)	353 694 X1	Bolt	Vis	Schraube	Tornillo	4

Notes:- (A) Use only when differential lock not fitted
Noter:- Utiliser san blocage de differentiel
Bemerkungen:- Gebrauch ohne differentialsperre
Notas:- Usada sin blocador del diferencial

(B) Up to serial no. 558955
Jusqu'au no. 558955
Bis nr. 558955
Hasta el no. 558955

(C) From serial no. 558955
A partir du no. 558955
Ab nr. 558955
Desde el no. 558955

(D) Up to serial no. 549427
Jusqu'au no. 549427
Bis nr. 549427
Hasta el no. 549427

(E) From serial no. 549427
A partir du no. 549427
Ab nr. 549427
Desde el no. 549427

DIFFERENTIAL LOCK MECHANISM - FROM SERIAL NO. T.B.A.
BLOQUE DE DIFFERENTIEL - A PARTIR NO. T.B.A.
DIFFERENTIALSPERRE - AB NR. T.B.A.
MECANISMO DEL BLOCADOR DEL DIFERENCIAL - DESDE EL NO. T.B.A.

Ref. No.	Part No.	Description	Designation	Benennung	Descripcion	No. Req.
1	897 003 M2	Coupler	Crabot	Schaltklaue	Acoplador	1
2	906 807 M1	Fork	Courchette	Schaltgabel	Horquilla	1
3	355 723 X1	Pin	Goupille	Stift	Pasador	1
4	1864 763 M1	Shaft	Arbre	Welle	Eje	1
5	906 808 M1	Spring	Ressort	Feder	Resorte	1
6(A,C)	391 382 X1	Washer	Rondelle	Scheibe	Arandela	1
6(B)	1864 764 M1	Washer	Rondelle	Scheibe	Arandela	1
7(A,C)	353 254 X1	Circlip	Circlip	Sicherungsring	Aro Reten	1
7(B)	358 950 X1	Circlip	Circlip	Sicherungsring	Aro Reten	1
8	851 258 M1	'O' Ring	Joint Torique	'O' Ring	Sello 'O'	1
9	353 428 X1	Nut, Hex	Ecrou	Sechskantmutter	Tuerca	1
10	906 811 M1	Boot	Capuchon	Schutzkappe	Tapa	1
11	1860 958 M1	Clevis	Chape	Gabelkopf	Horquilla	1
12	1860 968 M1	Pedal, Diff. Lock	Pedale	Fusspedal	Pedal	1
13	1860 961 M1	Shaft, Pedal	Axe	Welle	Eje	1
14	354 454 X1	Pin, Groove	Goupille	Stift	Pa sador	1

Notes:- (A) Up to Serial No. 113429
Noter:- Jusqu'au No. 113429
Bemerkungen:- Bis Nr. 113429
Notas:- Hasta el No. 113429
(B) From Serial No. 113429
A partir du No. 113429
Ab Nr. 113429
Desde el No. 113429
(C) Use only with 1860 953 M1
Utilise avec 1860 953 M1 seulement
Nur fuer 1860 953 M1
Usada con 1860 953 M1 solamente

DIFFERENTIAL LOCK MECHANISM - FROM SERIAL NO. T.B.A.
BLOQUE DE DIFFERENTIEL - A PARTIR NO. T.B.A.
DIFFERENTIALSPERRE - AB NR. T.B.A.
MECANISMO DEL BLOCADOR DEL DIFERENCIAL - DESDE EL NO. T.B.A.

CPO.5807

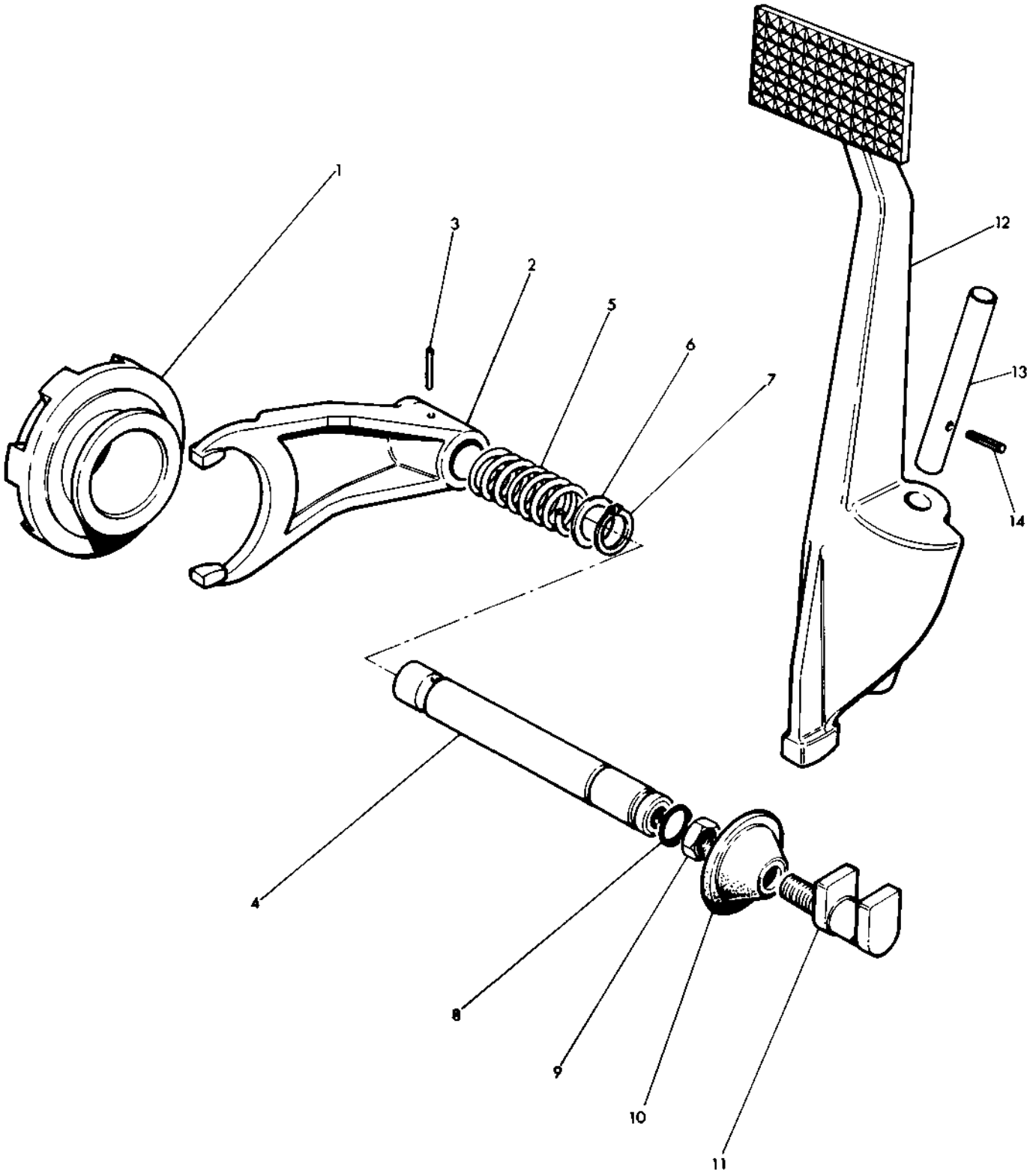

P.T.O. - DRIVE MECHANISM
P.T.O. - BOITE DE VITESSES
P.T.O. - DRESCHTROMMEL
P.T.O. - DEL MANDO

CPO.5809

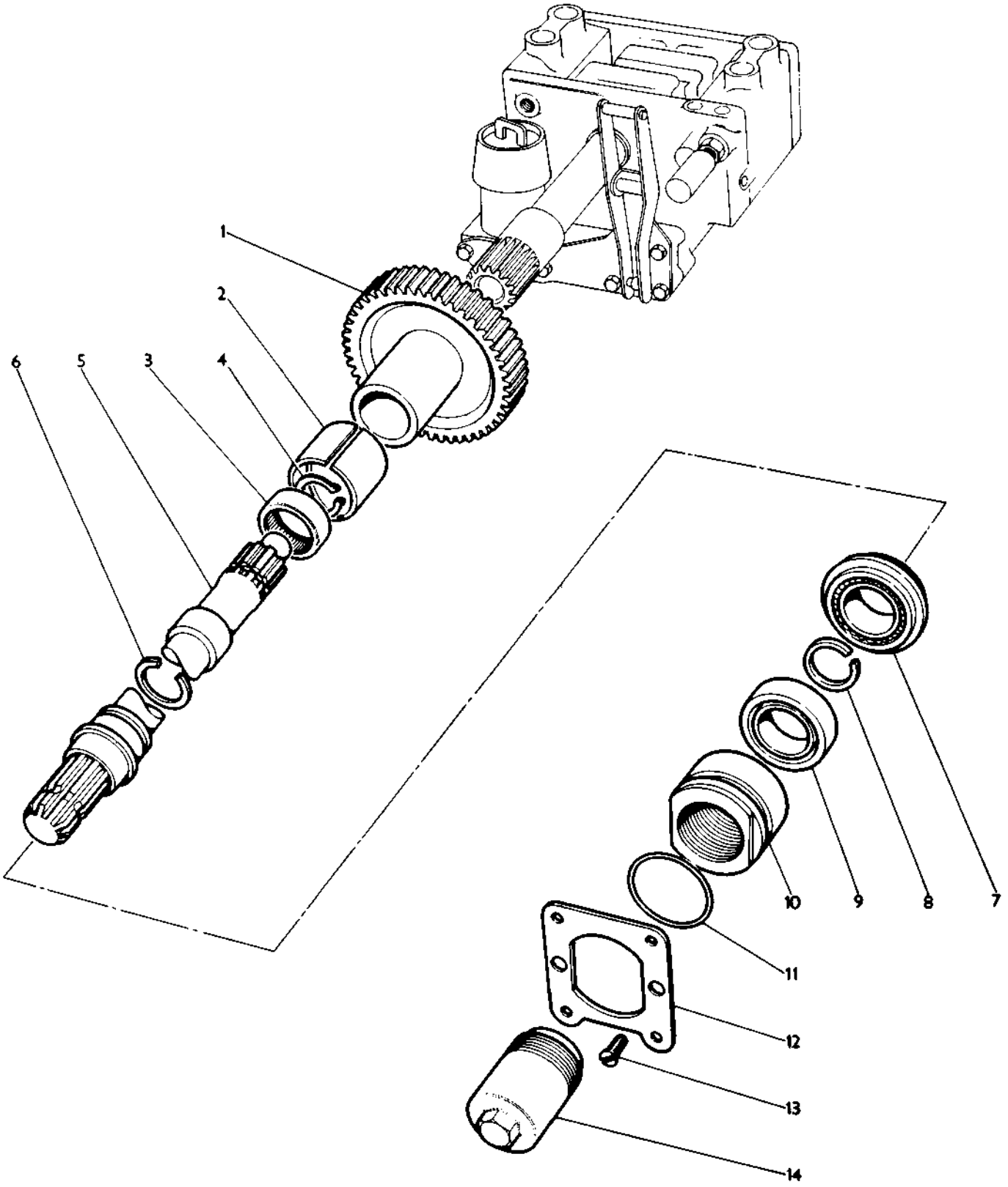

P.T.O. - DRIVE MECHANISM
P.T.O. - BOITE DE VITESSES
P.T.O. - DRESCHTROMMEL
P.T.O. - DEL MANDO

Ref. No.	Part No.	Description	Designation	Benennung	Description	No. Req.
1(A)(D)	184 193 M1	Gear	Pignon	Zahnrad	Engranaje	1
1(B)(D)	184 190 M1	Gear	Pignon	Zahnrad	Engranaje	1
2(D)	180 461 M1	Bush	Bague	Buchse	Buje	1
3	195 453 M1	Bearing	Roulement	Nadellager	Cojinete	1
4(C)	365 603 X1	Circlip	Circlip	Sicherungsring	Aro Reten	1
5(D)	181 204 M92	Shaft	Arbre	Welle	Eje	1
5(C)	513 039 M91	Shaft	Arbre	Welle	Eje	1
6	195 284 M1	Ring	Circlip	Sicherungsring	Aro Reten	1
7	195 498 M1	Bearing	Roulement	Kugellager	Cojinete	1
8	195 284 M1	Ring	Circlip	Sicherungsring	Aro Reten	1
9	1860 325 M1	Seal	Joint	Dichtring	Sello	1
10	180 465 M1	Retainer	Cage	Halter	Reten	1
11	195 522 M1	Ring	Joint Torique	'O' Ring	Sello 'O'	1
12	184 365 M2	Plate, Retainer	Plaquette	Halter	Reten	1
13	376 408 X1	Screw	Vis	Schraube	Tornillo	2
14	180 313 M1	Cap, End	Bouchon	Kappe	Tapa	1

Notes:- (A) Standard Clearance only
Noter:- Degagement Normal Seulement
Bemerkungen:- Standard
Notas:- Solo Tractor Standard
(B) High Clearance Only
Grand Degagement Seulement
Hoch Rad
Solo Tractor 'Arco Alto'
(C) For use when I.P.T.O. is Fitted
Utilise avec I.P.T.O. Seulement
Nur Fuer I.P.T.O.
Usado Con I.P.T.O. Solamente
(D) For use when G.S.P.T.O. is Fitted
Utilise avec G.S.P.T.O. Seulement
Nur Fuer G.S.P.T.O.
Usado Con G.S.P.T.O. Solamente

COVER ASSEMBLY - P.T.O. SHIFT - STANDARD TRANSMISSION
COUVERCLE - PRISE DE FORCE - BOITE DE VITESSES NORMALE
DECKEL - ZAPFWELLENSCHALTUNG - GETRIEBE STANDARD
TAPA - P.T.O. MECANISMO - TRANSMISION STANDARD

Ref. No.	Part No.	Description	Designation	Benennung	Descripcion	No. Req.
1(A)	181 211 M91	Fork	Fourchette	Schaltgabel	Horquilla	1
1(B,E)	899 156 M92	Fork	Fourchette	Schaltgabel	Horquilla	1
1(F)	1865 053 M92	Fork	Fourchette	Schaltgabel	Horquilla	1
2	180 418 M1	Plunger	Plongeur	Kolben	Embolo	1
3	191 221 M1	Spring	Ressort	Feder	Resorte	1
4	181 217 M1	Gasket	Joint	Dichtung	Junta	1
5(A,C)	181 214 M1	Cover	Couvercle	Deckel	Tapa	1
5(B,E)	899 150 M2	Cover	Couvercle	Deckel	Tapa	1
5(F)	888 108 M1	Cover	Couvercle	Deckel	Tapa	1
5(D)	883 176 M3	Cover	Couvercle	Deckel	Tapa	1
6	353 696 X1	Bolt	Boulon	Sechskantschraube	Perno	4
7(A)	192 431 M1	Lever	Levier	Hebel	Palanca	1
7(B,E)	899 152 M2	Lever	Levier	Hebel	Palanca	1
7(F)	1863 502 M1	Lever	Levier	Hebel	Palanca	1
8(E)	195 468 M1	Pin	Goupille	Stift	Pasador	1
8(F)	377 355 X1	Pin	Goupille	Stift	Pasador	1
9	376 478 X1	Washer, Flat	Rondelle	Scheibe	Arandela	1
10(E)	894 307 M1	Seal	Joint	Dichtring	Sello	1
10(F)	195 562 M1	'O' Ring	Joint	'O' Ring	Sello 'O'	1
11	897 701 M92	Pivot	Axe	Fuehrung	Pivote	1
12	353 699 X1	Bolt	Boulon	Sechskantschraube	Perno	3
17(B)	884 391 M91	Kit	Jeu	Reparatursatz	Juego	X
18		Order 884 391 M91	Comm. 884 391 M91	Best. 884 391 M91	Pedir 884 391 M91	1
19	884 392 M1	Knob	Boule	Knopf	Bola	1
20	353 503 X1	Bolt	Boulon	Schraube	Perno	2
21	353 441 X1	Washer, Lock	Rondelle	Federring	Arandela	2
22	353 919 X1	Nut	Ecrou	Sechskantmutter	Tuerca	2

Notes:- (A) Up to Serial No. 512656
Noter:- Jusqu'Au No. 512656
Bemerkungen:- Bis Nr. 512656
Notas:- Hasta el No. 512656

(B) From Serial No. 512657
A partir de No. 512657
Ab Nr. 512657
Desde el No. 512657

(C) Used when Auxiliary Hydraulics not fitted
Utilise sans systeme Hydraulique Auxiliare
Traktor Ohne Hydraulischer Hilfsmechanismus
Emplear sin sistema Hidraulica Auxiliar

(D) Used when Auxiliary Hydraulics fitted to non multi-power Tractors
Utilise avec system Hydraulique Auxiliare et sans boite Multipower
Traktor Ohne Multipower Mit Hydraulischer Hilfsmechanismus
Usada en el Tractor sin Multi-Power con Hidraulica Auxiliares

(E) Up to Serial No. 104387
Jusqu'au No. 104387
Bis Nr. 104387
Hasta el No. 104387

(F) From Serial No. 104387
A partir du No. 104387
Ab Nr. 104387
Desde el No. 104387

CPO.5810/1

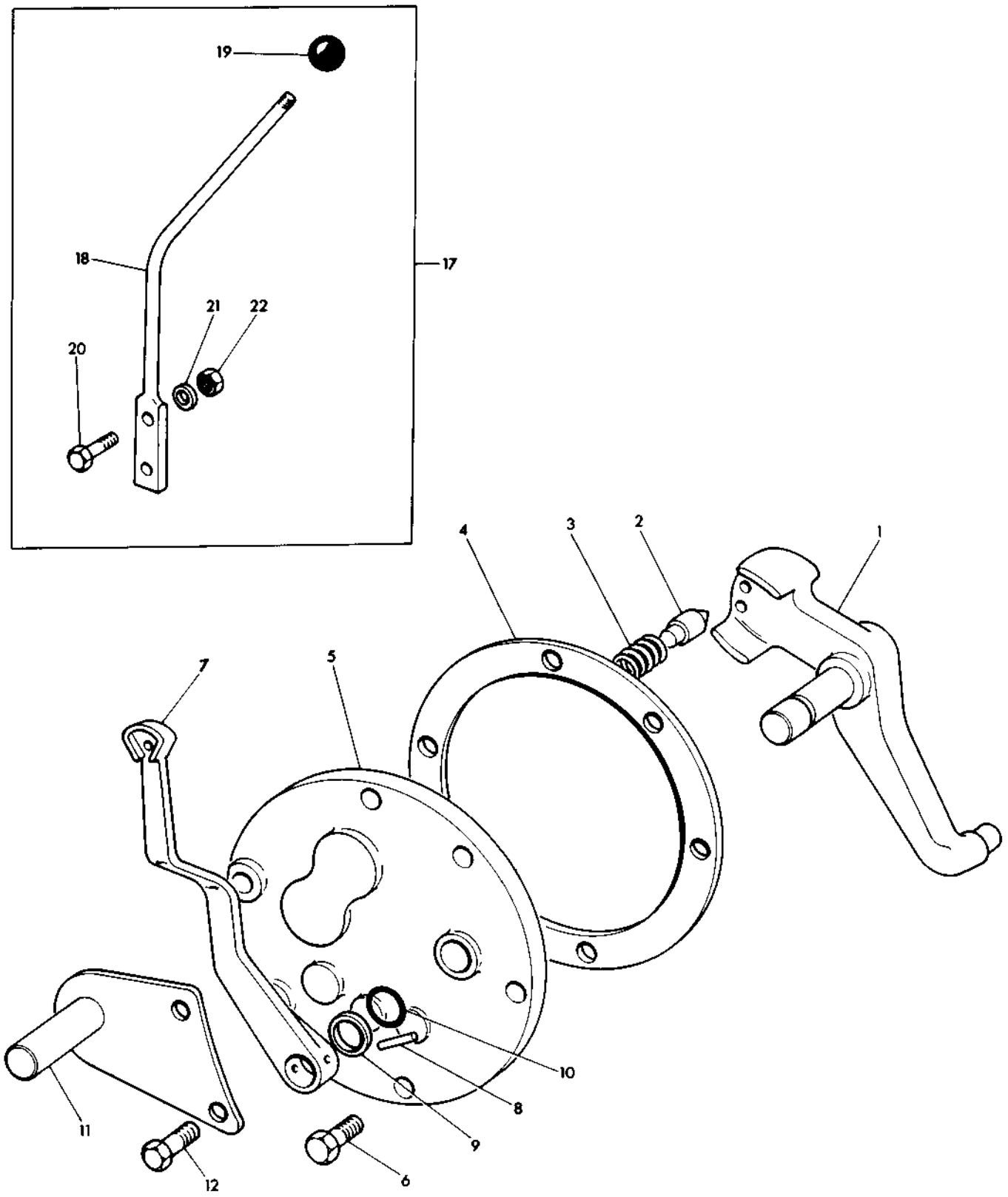

COVER ASSEMBLY - P.T.O. SHIFT - MULTIPOWER TRANSMISSION
COUVERCLE - PRISE DE FORCE - BOITE DE VITESSES MULTIPOWER
DECKEL - ZAPFWELLENSCHALTUNG - GETRIEBE MULTIPOWER
TAPA - P.T.O. MECANISMO - TRANSMISION MULTIPOWER

CPO.5811/1

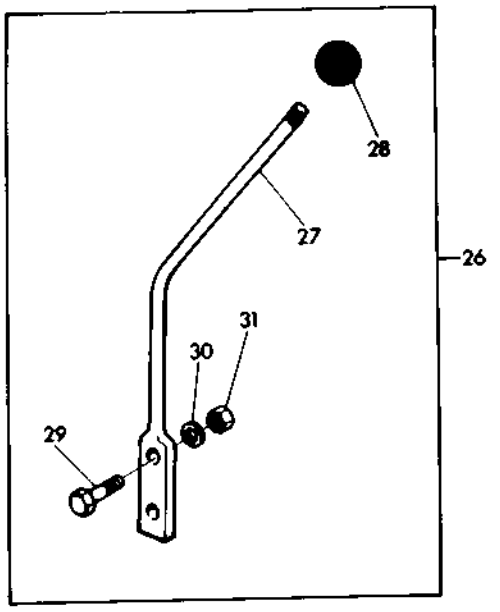

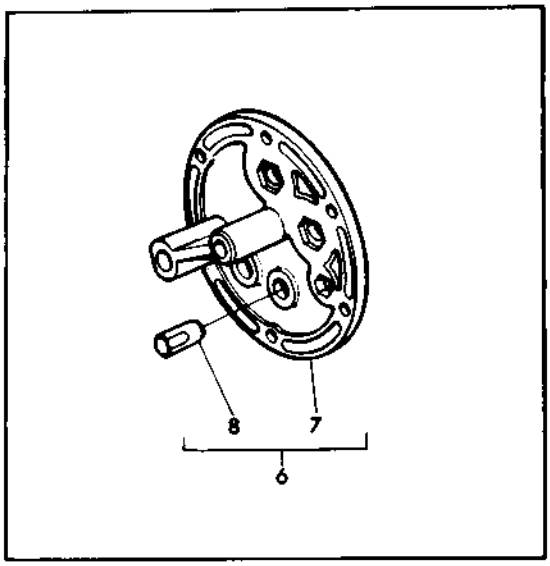

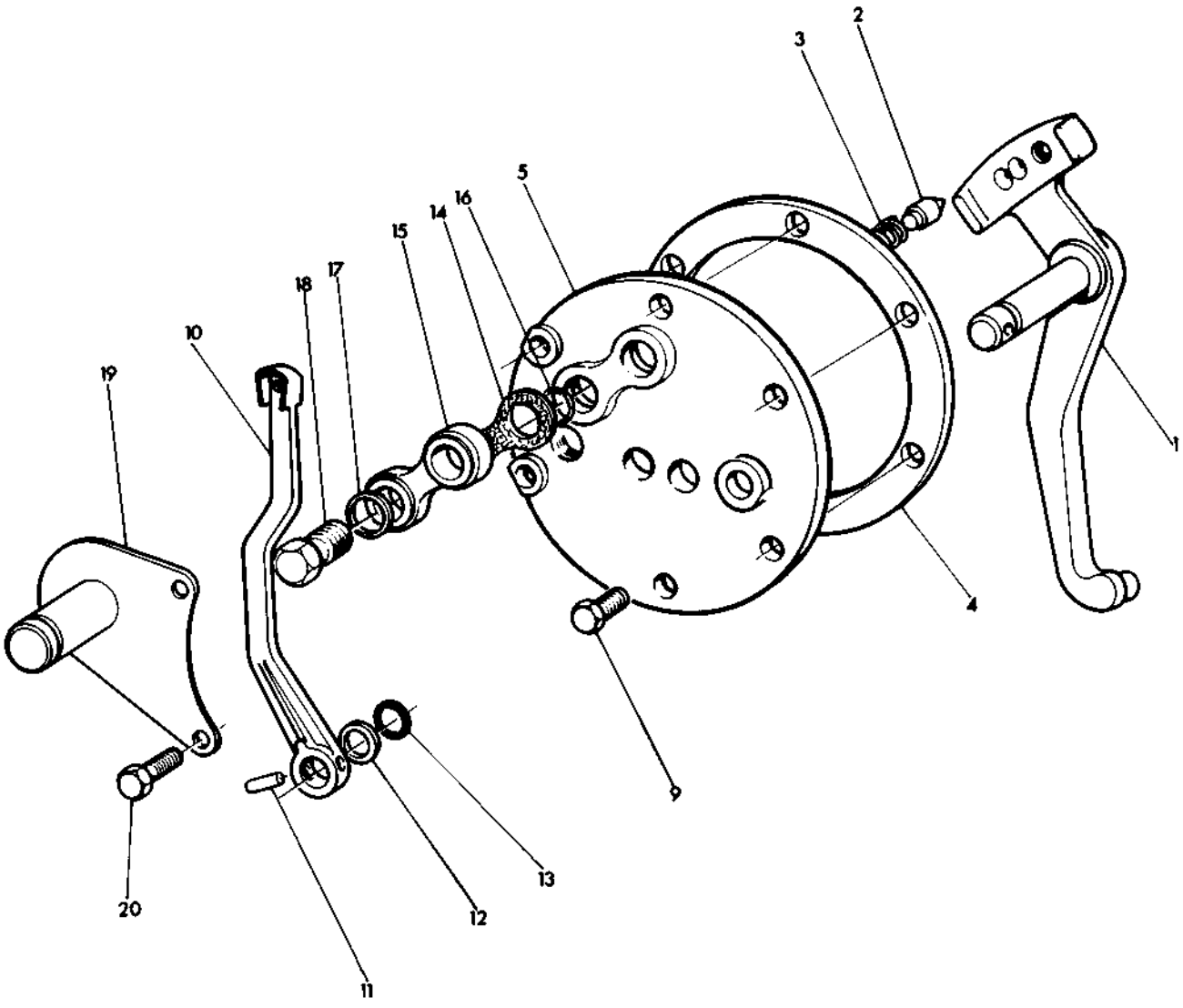

COVER ASSEMBLY - P.T.O. SHIFT - MULTIPOWER TRANSMISSION
COUVERCLE - PRISE DE FORCE - BOITE DE VITESSES MULTIPOWER
DECKEL - ZAPWELLENSCHALTUNG - GETRIEBE MULTIPOWER
TAPA - P.T.O. MECANISMO - TRANSMISION MULTIPOWER

Ref. No.	Part No.	Description	Designation	Benennung	Descripcion	No. Req.
1(D)	899 156 M92	Fork	Fourchette	Schaltgabel	Horquilla	1
1(E)	1865 053 M92	Fork	Fourchette	Schaltgabel	Horquilla	1
2	180 418 M1	Plunger	Plongeur	Kolben	Embolo	1
3	191 221 M1	Spring	Ressort	Feder	Resorte	1
4	181 217 M1	Gasket	Joint	Dichtung	Junta	1
5(A)	899 150 M2	Cover	Couvercle	Deckel	Tapa	1
5(B,D)	882 627 M3	Cover	Couvercle	Deckel	Tapa	1
5(E)	888 109 M2	Cover	Couvercle	Deckel	Tapa	1
6(E,F)	1860 675 M93	Cover	Couvercle	Deckel	Tapa	1
6(E,G)	1865 112 M91	Cover	Couvercle	Deckel	Tapa	1
7		Order Assembly	Comm. Ensemble	Best. Kompletteil	Pedir Conjunto	1
8	1860 676 M1	Dowel	Pion	Stift	Pasador	1
9	353 696 X1	Bolt	Boulon	Sechskantschraube	Perno	4
10(D)	899 152 M2	Lever	Levier	Hebel	Palanca	1
10(E)	1863 502 M1	Lever	Levier	Hebel	Palanca	1
11(D)	195 468 M1	Pin	Goupille	Stift	Pasador	1
11(E)	377 355 X1	Pin	Goupille	Stift	Pasador	1
12	376 478 X1	Washer	Rondelle	Scheibe	Arandela	1
13(D)	894 307 M1	Seal	Joint	Dichtring	Sello	1
13(E)	195 562 M1	'O' Ring	Joint Torique	'O'ring	Sello 'O'	1
14(C,D)	881 014 M1	Gasket	Joint	Dichtung	Junta	1
14(C,E)	1864 626 M1	Gasket	Joint	Dichtung	Junta	1
15(C,D)	881 012 M1	Manifold	Collecteur	Auspuffreummer	Multiple	1
15(C,E)	1864 627 M1	Manifold	Collecteur	Auspuffreummer	Multiple	1
16(C,E)	195 496 M1	Ring, Snap	Anneau	Ring	Anillo	1
17(C,D)	376 857 X1	Washer, Flat	Rondelle	Scheibe	Arandela	2
17(C,E)	377 378 X1	Washer, Flat	Rondelle	Scheibe	Arandela	2
18(C,D)	881 545 M1	Bolt	Boulon	Hohlschraube	Tornillo	2
18(C,E)	1865 187 M1	Bolt	Boulon	Hohlschraube	Tornillo	2
19	897 701 M92	Pivot	Axe	Fuehrung	Pivote	1
20(A)	353 699 X1	Bolt	Boulon	Sechskantschraube	Perno	3
20(B)	353 699 X1	Bolt	Boulon	Sechskantschraube	Perno	2
26	884 391 M91	Kit	Jeu	Reparatursatz	Juego	X
27		Order 884 391 M91	Comm. 884 391 M91	Best. 884 391 M91	Pedir 884 391 M91	1
28	884 392 M1	Knob	Boule	Knopf	Perilla	1
29	353 503 X1	Bolt	Boulon	Sechskantschraube	Perno	2
30	353 441 X1	Washer, Lock	Rondelle	Federring	Arandela	2
31	353 919 X1	Nut	Ecrou	Sechskantmutter	Tuerca	2

Notes:- (A) Up to Serial No. 509281
Noter:- Jusqu'Au No. 509281
Bemerkungen:- Bis Nr. 509281
Notas:- Hasta el No. 509281

(B) From Serial No. 509281
A partir No. 509281
Ab Nr. 509281
Desde el No. 509281

(C) For use without auxiliary hydraulics
Utilise sans systeme hydraulique auxiliare
Traktor ohne hydraulischer hilfsmechanismus
Emplear sin system a hidraulica auxiliar

(D) Up to Serial No. 104387
Jusqu'u No. 104387
Bis Nr. 104387
Hasta el No. 104387

(E) From Serial No. 104387
A partir No. 104387
Ab Nr. 104387
Desde el No. 104387

(F) Without auxiliary hydraulics with I.P.T.O.
Sans hydraulique auxiliare avec I.P.T.O.
Ohne hydraulischer hilfsmechanismus mit I.P.T.O.
Sin hydraulica auxiliare con I.P.T.O.

(G) With auxiliary hydraulics and I.P.T.O.
Avec hydraulique auxiliare et I.P.T.O.
Mit hydraulischer hilfsmechanismus und I.P.T.O.
Con hydraulica auxiliar y I.P.T.O.

CLUTCH, VALVE AND BRAKE I.P.T.O.
EMBRAYAGE ET DISTRIBUTEUR DE PRISE DE FORCE
KUPPLUNG UND VENTIL, UNABHANGIGE ZAPFWELLE
EMBRAGUE Y VALVULA DE I.P.T.O. MECANISMO

Ref. No.	Part No.	Description	Designation	Benennung	Descripcion	No. Req.
1	1860 539 M95	Clutch & Valve Assy...	Embrayage Compr.....	Kupplung Komp.....	Embrague Conjunto.....	1
2	886 739 M92	Clutch.....	Embrayage.....	Kupplung.....	Embrague.....	1
3	868 619 M93	Housing.....	Carter.....	Gehaeuse.....	Cuerpo.....	1
4	510 710 M1	Ring, Piston.....	Segment.....	Kolbenring.....	Segmento.....	1
5	516 364 M1	Hub.....	Moyeau.....	Nabe.....	Cubo.....	1
6	1867 159 M1	Plate.....	Plaque.....	Platte.....	Placa.....	1
7	364 689 X1	Ring, Retaining.....	Circlip.....	Sicherungsring.....	Aro Reten.....	1
8	514 210 M1	Spring, Wave.....	Ressort.....	Feder.....	Resorte.....	7
9	513 242 M1	Plate, Clutch.....	Plateau.....	Kupplungsscheibe....	Placa.....	7
10	1862 289 M2	Disc, Friction.....	Disque.....	Kupplungsscheibe....	Disco.....	7
11	513 166 M1	Piston.....	Piston.....	Kolben.....	Piston.....	1
12	1866 894 M1	Ring, Piston.....	Segment.....	Kolbenring.....	Segmento.....	1
13	1866 260 M1	Ring, Piston.....	Segment.....	Kolbenring.....	Segmento.....	1
14	888 716 M95	Valve.....	Valve.....	Ventil.....	Valvula.....	1
15		Order 888 716 M95...	Comm. 888 716 M95...	Best. 888 716 M95...	Pedir 888 716 M95....	1
16	22 257 X	Connector.....	Connecteur.....	Schraubstutzen.....	Union.....	1
17	13 535 X	Ball.....	Bille.....	Kugel.....	Bola.....	1
18	1866 868 M1	Spring.....	Ressort.....	Feder.....	Resorte.....	1
19	888 703 M2	Plug.....	Bouchon.....	Verschlusschraube...	Tapon.....	1
20	888 717 M92	Clutch Brake.....	Frein.....	Bremse.....	Freno.....	1
21		Order 888 717 M92...	Comm. 888 717 M92...	Best. 888 717 M92...	Pedir 888 717 M92....	1
22	888 734 M1	Guide.....	Guide.....	Halter.....	Guia.....	1
23	888 735 M1	Piston.....	Piston.....	Kolben.....	Piston.....	1
24	888 736 M1	Spring.....	Ressort.....	Feder.....	Resorte.....	1
25	377 227 X1	Ring, Snap.....	Circlip.....	Sicherungsring.....	Aro Reten.....	1
26	22 830 X	Bolt.....	Boulon.....	Sechskantschraube...	Perno.....	1
27	888 738 M1	Bolt.....	Boulon.....	Sechskantschraube...	Perno.....	1
28	888 739 M1	Pad, Brake.....	Plaque.....	Platte.....	Placa.....	1
29	762 191 M1	'O' Ring.....	Joint Torique.....	Dichtring.....	Sello 'O'.....	1
30	513 176 M1	Washer, Thrust.....	Rondelle.....	Scheibe.....	Arandela.....	1
31	358 876 X1	Ring, Retaining.....	Circlip.....	Sicherungsring.....	Aro Reten.....	1
32	1860 102 M92	Tube I.P.T.O. Test...	Tubulure.....	Leitung.....	Tubo.....	1

CLUTCH, VALVE AND BRAKE I.P.T.O.
EMBRAYAGE ET DISTRIBUTEUR DE PRISE DE FORCE
KUPPLUNG UND VENTIL, UNABHANGIGE ZAPFWELLE
EMBRAGUE Y VALVULA DE I.P.T.O. MECANISMO

CPO.5803/1

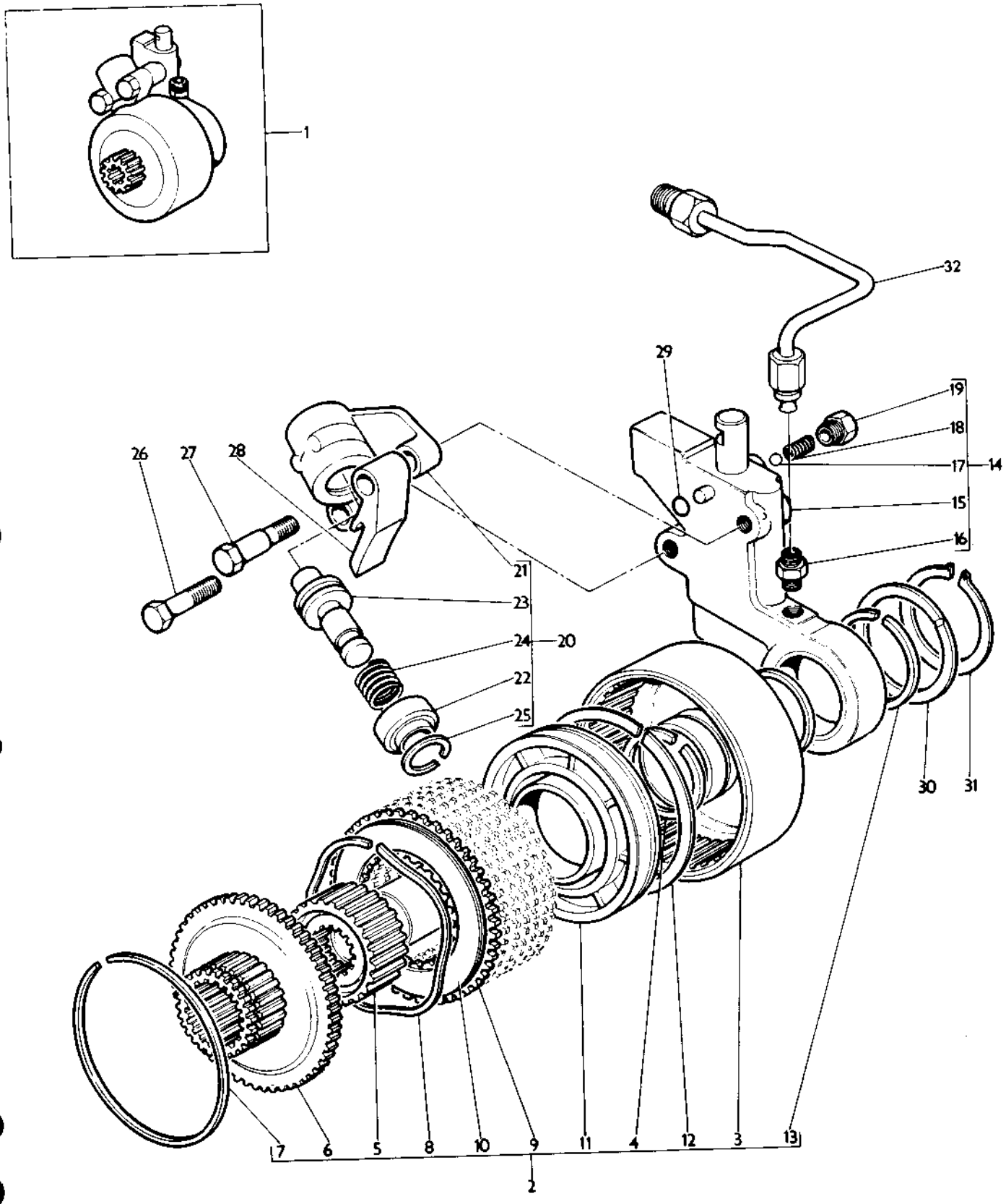

REAR AXLE HOUSING - UP TO SERIAL NO. T.B.A.
TROMPETTES - JUSQU AU NO. T.B.A.
HINTERACHSTRICHTER - BIS NR. T.B.A.
CAJA TRASERA - HASTA EL NO. T.B.A.

CPO. 3142/1

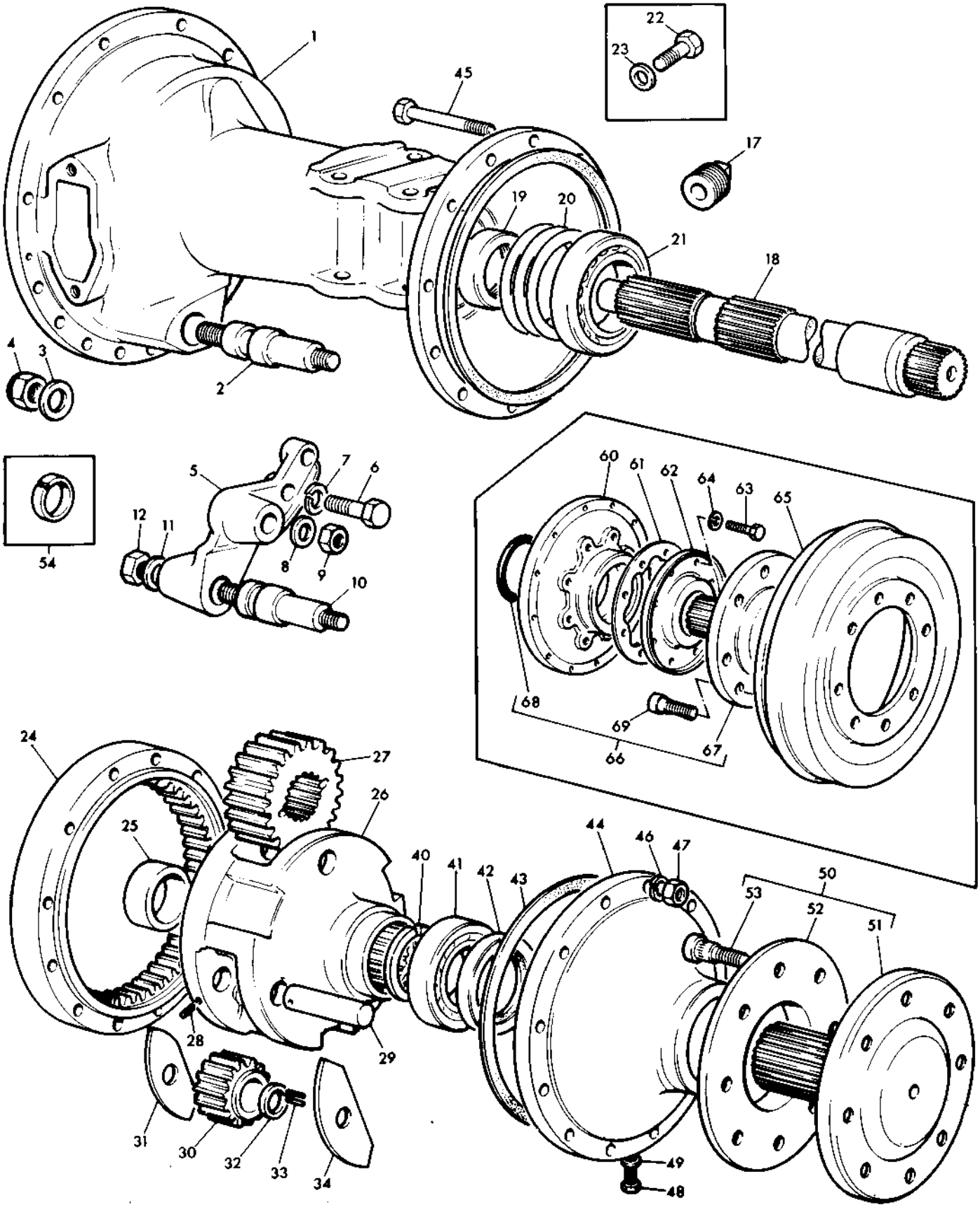

REAR AXLE HOUSING - UP TO SERIAL NO. T.B.A
TROMPETTES - JUSQU AU NO. T.B.A.
HINTERACHSTRICHTER - BIS NR. T.B.A.
CAJA TRASERA - HASTA EL NO. T.B.A.

Ref. No.	Part No.	Description	Designation	Benennung	Descripcion	No. Req.
1	899 475 M2	Housing, L.H.	Trompette, G.	Achstrichter, L.	Caja, L.I.	1
1	899 473 M2	Housing, R.H.	Trompette, D.	Achstrichter, R.	Caja, L.D.	1
2	893 419 M1	Shaft	Arbre	Welle	Eje	2
3	353 775 X1	Washer	Rondelle	Scheibe	Arandela	2
4	376 451 X1	Nut	Ecrou	Sechskantmutter	Tuerca	2
5(A)	885 985 M1	Adaptor, L.H.	Adapteur, G.	Zwishenstueck, L.	Adaptador, L.I.	1
5(A)	885 984 M1	Adaptor, R.H.	Adapteur, D.	Zwishenstueck, R.	Adaptador, L.D.	1
6(A)(F)	377 014 X1	Screw	Vis	Schraube	Tornillo	4
6(A)(G)	883 448 M1	Bolt	Boulon	Sechskantschraube	Perno	4
7(A)	353 440 X1	Washer	Rondelle	Federring	Arandela	2
8(A)	353 775 X1	Washer	Rondelle	Scheibe	Arandela	4
9(A)	353 436 X1	Nut	Ecrou	Sechskantmutter	Tuerca	2
10(A)	184 356 M1	Shaft	Arbre	Welle	Eje	2
11(A)	353 775 X1	Washer	Rondelle	Scheibe	Arandela	2
12(A)	376 451 X1	Nut	Ecrou	Sechskantmutter	Tuerca	2
17(H)	376 182 X1	Plug	Bouchon	Ablasschraube	Tapon	2
18	882 491 M2	Shaft	Arbre	Welle	Eje	2
19	894 782 M2	Seal	Joint	Radialdichtring	Sello	2
20	894 757 M1	Shim	Cale	Einstellblech	Suplemento	X
20	894 758 M1	Shim	Cale	Einstellblech	Suplemento	X
20	894 759 M1	Shim	Cale	Einstellblech	Suplemento	X
21	1881 931 M91	Bearing	Roulement	Lager	Cojinete	2
22(J)	1750 123 M1	Plug	Bouchon	Ablasschraube	Tapon	2
23(J)	180 474 M1	Gasket	Joint	Dichtring	Junta	2
24	894 772 M1	Gear	Pignon	Zahnrad	Engranaje	2
25	894 778 M1	Bush	Bague	Buchse	Buje	2
26(F)	894 862 M2	Carrier	Boitier	Gehaeuse	Portador	2
26(G)	883 194 M1	Carrier	Boitier	Gehaeuse	Portador	2
27	897 005 M1	Gear	Pignon	Zahnrad	Engranaje	2
28(F)	894 711 M1	Screw	Vis	Schraube	Tornillo	6
28(G)	894 711 M1	Screw	Vis	Schraube	Tornillo	4
29(F)	894 799 M1	Shaft	Arbre	Welle	Eje	6
29(G)	894 799 M1	Shaft	Arbre	Welle	Eje	4
30(F)	894 769 M1	Pinion	Pignon	Zahnrad	Engranaje	6
30(G)	894 769 M1	Pinion	Pignon	Zahnrad	Engranaje	4
31(F)	184 441 M1	Washer	Rondelle	Scheibe	Arandela	8
32(F)	184 196 M1	Washer	Rondelle	Scheibe	Arandela	6
32(G)	184 196 M1	Washer	Rondelle	Scheibe	Arandela	4
33(F)	184 742 M1	Bearing	Roulement	Nadellager	Cojinete	348
33(G)	184 742 M1	Bearing	Roulement	Nadellager	Cojinete	232
34(F)	894 867 M1	Washer	Rondelle	Scheibe	Arandela	4
34(G)	883 221 M1	Washer	Rondelle	Scheibe	Arandela	8
40	882 601 M1	Ring .232"/.230"	Circlip	Sicherungsring	Aro Reten	X
40	882 602 M1	Ring .236"/.2321"	Circlip	Sicherungsring	Aro Reten	X
40	882 603 M1	Ring .236"/.2341"	Circlip	Sicherungsring	Aro Reten	X
40	882 604 M1	Ring .238"/.2361"	Circlip	Sicherungsring	Aro Reten	X
40	882 605 M1	Ring .240"/.2381"	Circlip	Sicherungsring	Aro Reten	X
40	882 606 M1	Ring .242"/.2401"	Circlip	Sicherungsring	Aro Reten	X
40	882 607 M1	Ring .244"/.2421"	Circlip	Sicherungsring	Aro Reten	X
40	882 608 M1	Ring .246"/.2441"	Circlip	Sicherungsring	Aro Reten	X
40	882 609 M1	Ring .248"/.2461"	Circlip	Sicherungsring	Aro Reten	X
41	884 791 M92	Bearing	Roulement	Kegelrollenlager	Cojinete	2
42	894 763 M3	Seal	Joint	Radialdichtring	Sello	2
43	184 182 M3	Gasket	Joint	Dichtung	Junta	4
44	894 781 M1	Cover	Couvercle	Deckel	Tapa	2
45	353 582 X1	Bolt	Boulon	Sechskantschraube	Perno	24
46	353 432 X1	Washer	Rondelle	Federring	Arandela	24
47	353 426 X1	Nut	Ecrou	Sechskantmutter	Tuerca	24
48	899 099 M2	Plug	Bouchon	Ablasschraube	Tapon	2
49	185 292 M1	Washer	Joint	Dichtring	Junta	2
50	884 847 M91	Axle	Axe	Welle	Eje	2
51	Order 884 847 M91		Commander 884 847 M91	Bestelle 884 847 M91	Pedir 884 847 M91	1
52	894 756 M1	Seal	Joint	Dichtring	Sello	1
53	893 017 M2	Bolt	Boulon	Schraube	Tornillo	8
54(B)	882 562 M1	Spring Ring	Circlip	Sicherungsring	Aro Reten	X
60(C)	894 762 M1	Cover	Couvercle	Deckel	Tapa	2
61(C)	828 805 M1	Gasket	Joint	Dichtung	Junta	2
62(C)	897 160 M91	Shield	Garant	Schutzblech	Defensa	2
63(C)	353 697 X1	Bolt	Boulon	Sechskantschraube	Perno	16
64(C)	353 432 X1	Washer	Rondelle	Federring	Arandela	16
65(C)	828 801 M1	Drum	Tambour	Trommel	Tambor	2
66(C)	884 849 M92	Axle	Axe	Welle	Eje	2
67(C)	Order 884 849 M92		Comm. 884 849 M92	Best. 884 849 M92	Pedir 884 849 M92	1
68(C)(D)	897 165 M1	Seal	Joint	Dichtring	Sello	1

REAR AXLE HOUSING - UP TO SERIAL NO. T.B.A.
TROMPETTES - JUSQU AU NO. T.B.A.
HINTERACHSTRICHTER - BIS NR. T.B.A.
CAJA TRASERA - HASTA EL NO. T.B.A.

Ref. No.	Part No.	Description	Designation	Benennung	Descripcion	No. Req.
		Axle Cont'd.....	Axe Suite.....	Welle Forts.....	Eje Cont'n.....	
68(C)(E)	884 851 M1	Seal.....	Joint.....	Dichtring.....	Sello.....	1
69(C)	893 017 M2	Bolt.....	Boulon.....	Schraube.....	Tornillo.....	8

Notes:-
Noter:-
Bemarkungen:-
Notas:-

(A) High clearance only
Grand degagement seulement
Hoc rad
Solo tractor 'arco alto'

(B) Use when 894 862 M1 is fitted. Not required for M2
Utilise avec 894 862 M1. Pas necessaire pour M2
Nuer fuer 894 862 M1. Fuer M2 nicht erforderlich
Usada cuando esta colocado 894 862 M1. No es necesario para M2

(C) Dual brakes only
Avec freins secondaires seulement
Nur fuer dopplete bremse
Con freno doble solamente

(D) Up to serial No. 538621
Jusqu'au no. 538621
Bis nr. 538621
Hasta el no. 538621

(E) From serial no. 538621
A partir de no. 538621
Ab nr. 538621
Desde el no. 538621

(F) Up to serial no. 551914
Jusqu'au no. 551914
Bis nr. 55194
Hasta el no. 551914

(G) From serial no. 551914
A partir de no. 551914
Ab nr. 551914
Desde el no. 551914

(H) From serial no. 570801
A partir no. 570801
Ab nr. 570801
Desde el no. 570801

(J) Up to serial no. 570801
Jusqu'au no. 570801
Bis nr. 570801
Hasta el no. 570801

REAR AXLE HOUSING - UP TO SERIAL NO. T.B.A.
TROMPETTES - JUSQU AU NO. T.B.A.
HINTERACHSTRICHTER - BIS NR. T.B.A.
CAJA TRASERA - HASTA EL NO. T.B.A.

CPO. 3142/1

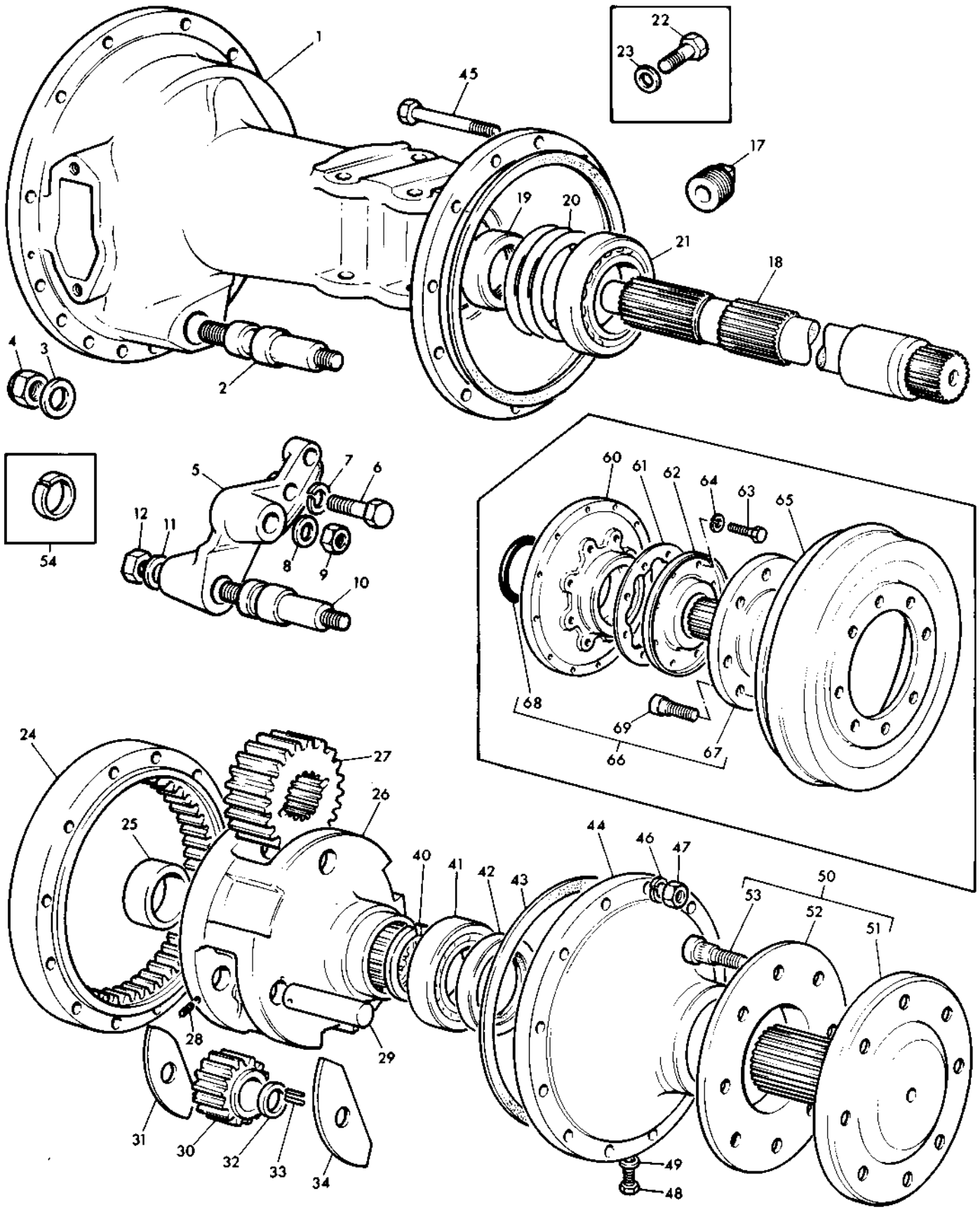

REAR AXLE HOUSING - FROM SERIAL NO. T.B.A.
TROMPETTES - A PARTIR NO. T.B.A.
HINTERACHSTRICHTER - AB NR. T.B.A.
CAJA TRASERA - DESDE EL NO. T.B.A.

CPO.5804/1

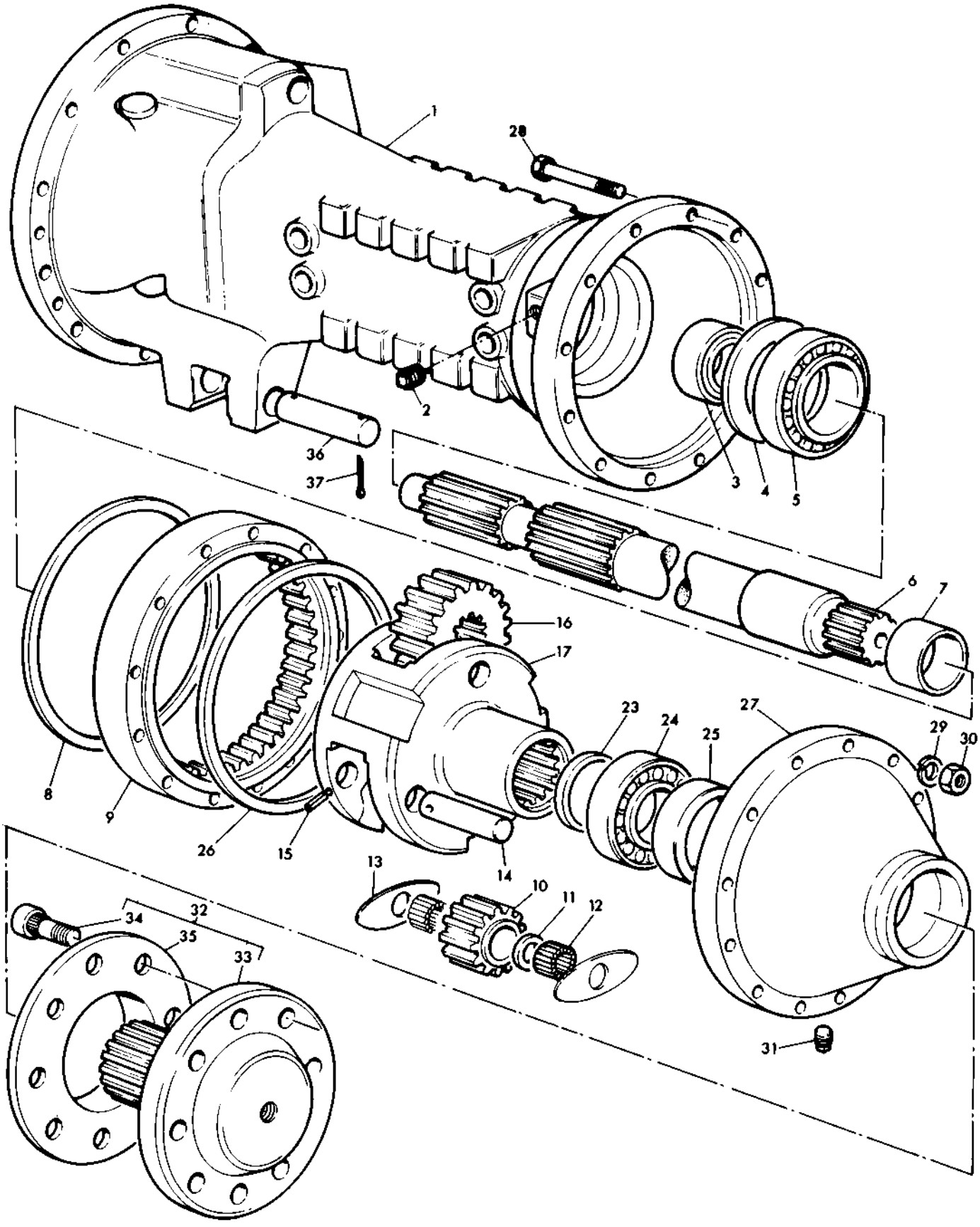

REAR AXLE HOUSING - FROM SERIAL NO. T.B.A.
TROMPETTES - A PARTIR NO. T.B.A.
HINTERACHSTRICHTER - AB NR. T.B.A.
CAJA TRASERA - DESDE EL NO. T.B.A.

Ref. No.	Part No.	Description	Designation	Benennung	Descripcion	No. Req.
1	1861 655 M1	Housing L.H.	Trompette G.	Achstrichter L.	Caja L.I.	1
1	1862 966 M1	Housing R.H.	Trompette D.	Achstrichter R.	Caja L.D.	1
2	375 182 X1	Plug	Bouchon	Verschlusschraube	Tapon	2
3	1860 954 M1	Seal	Joint	Dichtring	Sello	2
4	894 757 M1	Shim .005"	Cale	Einstellblech	Supplemento	X
4	894 758 M1	Shim .010"	Cale	Einstellblech	Supplemento	X
4	894 759 M1	Shim .015"	Cale	Einstellblech	Supplemento	X
5	1881 931 M91	Bearing	Roulement	Lager	Cojinete	2
6	882 491 M2	Shaft, Axle	Arbre	Welle	Eje	2
7	894 778 M1	Bush	Bague	Buchse	Buje	2
8	184 182 M3	Gasket	Joint	Dichtung	Junta	2
9	894 772 M1	Gear	Pignon	Zahnrad	Engranaje	2
10	894 769 M1	Pinion	Pignon	Zahnrad	Engranaje	4
11	184 196 M1	Washer	Rondelle	Scheibe	Arandela	4
12	184 742 M1	Roller	Galet	Rolle	Rodillo	232
13	883 221 M1	Washer, Thrust	Rondelle	Scheibe	Arandela	8
14(A)	894 799 M1	Shaft, Planet	Arbre	Welle	Eje	4
14(B)	1864 869 M1	Shaft, Planet	Arbre	Welle	Eje	4
15(A)	894 711 M1	Screw	Vis	Schraube	Tornillo	4
15(B)	1864 852 M1	Pin, Spiral	Goupille	Stift	Pasador	4
16	897 005 M1	Gear, Sun	Pignon	Zahnrad	Engranaje	2
17(A,C)	883 194 M1	Carrier	Porte-Satellite	Planetenradgehaeuse	Portador	2
17(B)	1864 870 M1	Carrier	Carrier	Porte-Satellite	Planetenradgehaeuse	2
23	882 601 M1	Ring, Retaining	Circlip	Sicherungsring	Aro Reten	X
23	882 602 M1	Ring, Retaining	Circlip	Sicherungsring	Aro Reten	X
23	882 603 M1	Ring, Retaining	Circlip	Sicherungsring	Aro Reten	X
23	882 604 M1	Ring, Retaining	Circlip	Sicherungsring	Aro Reten	X
24	884 791 M92	Bearing	Roulement	Lager	Cojinete	2
25	894 763 M3	Seal	Joint	Dichtring	Sello	2
26	184 182 M3	Gasket	Joint	Dichtung	Junta	2
27	894 781 M1	Cover	Couvercle	Deckel	Tapa	2
28	353 582 X1	Bolt	Boulon	Sechskantschraube	Perno	24
29	353 432 X1	Washer	Rondelle	Federring	Arandela	24
30	353 426 X1	Nut	Ecrou	Sechskantmutter	Tuerca	24
31	347 341 X1	Plug	Bouchon	Oelablasschraube	Tapon	2
32	884 847 M91	Axle	Axe	Welle	Eje	2
33		Order 884 847 M91	Comm. 884 847 M91	Best. 884 847 M91	Pedir 884 847 M91	1
34	893 017 M2	Bolt	Boulon	Sechskantschraube	Perno	8
35	894 756 M1	Seal	Joint	Dichtring	Sello	1
36	1867 243 M1	Shaft, Lower Link	Arbre	Welle	Eje	2
37	354 101 X1	Pin, Cotter	Goupille	Splint	Pasador	4

Notes:-
Noter:-
Bemerkungen:-
Notas:-

(A) Up to Serial No. 118260
Jusqu'au No. 118260
Bis Nr. 118260
Hasta el No. 118260

(B) From Serial No. 118260
A partir du No. 118260
Ab Nr. 118260
Desde el No. 118260

(C) No longer serviced use 1864 870 M1 with 2 off 1864 869 M1 & 2 off 1864 852 M1
Pas fournies, commander 1864 870 M1 avec 2-1864 869 M1 et 2-1864 852 M1
Nicht lieferteile, bestelle 1864 870 M1 mit 2-1864 869 M1 und 2-1864 852 M1
No suministrada, pedir 1864 870 M1 con 2-1864 869 M1 y 2-1864 852 M1

DISC BRAKES - UP TO SERIAL NO. T.B.A.
FREIN A DISQUE - JUSQU AU NO. T.B.A.
SCHEIBENBREMSE - BIS NR. T.B.A.
FRENO DE DISCO - HASTA EL NO. T.B.A.

Ref. No.	Part No.	Description	Designation	Benennung	Descripcion	No. Req.
1	183 515 M92	Brake	Frein	Bremse	Freno	2
2(D)	1810 335 M91	Disc	Disque	Scheibe	Disco	2
2(E)	1810 350 M91	Disc	Disque	Scheibe	Disco	2
3	764 805 M92	Disc	Disque	Scheibe	Disco	2
4		Order 764 805 M91	Comm. 764 805 M91	Best. 764 805 M91	Pedir 764 805 M91	1
5	1005 509 M1	Casting	Carter	Gehaeuse	Caja	2
6	1005 510 M1	Spring	Ressort	Feder	Resorte	3
7	16 779 X	Ball	Bille	Kugel	Bola	5
8	892 378 M1	Link	Broche	Verbindungsspindel	Perno de Enganche	2
9	1005 512 M2	Stud	Goujon	Stiftschraube	Vastago	1
10	353 430 X1	Nut	Ecrou	Sechskantmutter	Tuerca	2
11	1005 508 M1	Link	Broche	Verbindungsspindel	Perno de Enganche	1
12	1005 512 M2	Stud	Goujon	Stiftschraube	Vastago	1
18(A)	184 334 M1	Rod	Tringle	Stange	Varilla	2
18(B)	886 645 M91	Rod	Tringle	Stange	Varilla	2
19	376 395 X1	Pin	Axe	Bolzen	Pasador	2
20	354 066 X1	Pin	Goupille	Splint	Pasador	2
21	184 588 M2	Support	Support	Halter	Soporte	2
22	362 487 X1	Bolt	Boulon	Sechskantschraube	Perno	2
23	353 432 X1	Washer	Rondelle	Abstandscheibe	Arandela	2
24	353 698 X1	Bolt	Boulon	Sechskantschraube	Perno	2
25	376 721 X1	Washer	Rondelle	Abstandscheibe	Arandela	2
26	183 462 M1	Cover	Capuchon	Deckel	Tapa	2
27	899 117 M1	Lever, R.H.	Levier, D.	Hebel, R.	Palanca, L.D.	1
27	899 118 M1	Lever, L.H.	Levier, G.	Hebel, L.	Palanca, L.I.	1
28	376 398 X1	Pin	Axe	Bolzen	Pasador	2
29	354 057 X1	Pin	Goupille	Splint	Pasador	2
30	184 257 M1	Spacer	Entretoise	Abstandbuchse	Espaciador	2
31	376 435 X1	Nut	Ecrou	Sechskantmutter	Tuerca	2
32	184 310 M1	Clip	Plaquette	Halter	Clip	2
33	184 171 M1	Spring	Ressort	Feder	Resorte	2
39(C)(F)	898 947 M91	Shaft, R.H.	Arbre, D.	Welle, R.	Eje, L.D.	1
39(C)(G)	884 633 M91	Shaft, R.H.	Arbre, D.	Welle, R.	Eje, L.D.	1
39(C)(F)	898 948 M91	Shaft, L.H.	Arbre, G.	Welle, L.	Eje, L.I.	1
39(C)(G)	884 632 M91	Shaft, L.H.	Arbre, G.	Welle, L.	Eje, L.I.	1
40(C)		Order Assembly	Comm. Ensemble	Best. Kompletteil	Pedir el Conjunto	1
41(C)	881 272 M1	Bush	Bague	Buchse	Buje	1
42(C)	353 564 X1	Bolt	Boulon	Sechskantschraube	Perno	2
43(C)	353 432 X1	Washer	Rondelle	Federring	Arandela	2
44(C)(F)	14 462 X	Key	Clavette	Scheibenfeder	Chaveta	2
44(C)(G)	14 462 X	Key	Clavette	Scheibenfeder	Chaveta	4
45(C)	898 945 M1	Support	Support	Halter	Soporte	2
46(C)	362 732 X1	Bolt	Boulon	Sechskantschraube	Perno	2
47(C)	353 432 X1	Washer	Rondelle	Federring	Arandela	2
48(C)	353 698 X1	Bolt	Boulon	Sechskantschraube	Perno	2
49(C)	376 721 X1	Washer	Rondelle	Abstandscheibe	Arandela	2
50(C)	881 018 M1	Lever, L.H.	Levier, G.	Hebel, L.	Palanca, L.I.	1
50(C)	898 953 M1	Lever, R.H.	Levier, D.	Hebel, R.	Palanca, L.D.	1
51(C)	355 128 X1	Screw	Vis	Schraube	Tornillo	2
57(D)	840 916 M92	Kit	Jeu	Reparatursatz	Juego	X
57(E)	894 997 M91	Kit	Jeu	Reparatursatz	Juego	X
58		Order Assembly	Comm. Ensemble	Best. Kompletteil	Pedir el Conjunto	4
59		Order Assembly	Comm. Ensemble	Best. Kompletteil	Pedir el Conjunto	36

Notes:-
Noter:-
Bemerkungen:-
Notas:-

(A) Alternative to 184 326 M91
Alternative avec 184 326 M91
Austauschbar mit 184 326 M91
Alternativa del 184 326 M91

(B) Alternative to 184 334 M1
Alternative avec 184 334 M1
Austauschbar mit 184 334 M1
Alternativa del 184 334 M1

(C) Dual brakes only
Avec freins secondaires seulement
Nur fuer doppelte bremse
Con freno doble solamente

(D) Normal duty
Normal seulement
Normalausfuehrung
Servicio Normal

(E) Heavy duty
Renforce seulement
Verstaerkte ausfuehrung
Servicio pesado

(F) Up to serial No. 538621
Jusqu'au no. 538621
Bis. nr. 538621
Hasta el no. 538621

(G) From Serial No. 538621
A partir de no. 538621
Ab. nr. 538621
Desde el no. 538621

DISC BRAKES - UP TO SERIAL NO. T.B.A.
FREIN A DISQUE - JUSQU AU NO. T.B.A.
SCHEIBENBREMSE - BIS NR. T.B.A.
FRENO DE DISCO - HASTA EL NO. T.B.A.

CPO. 3143

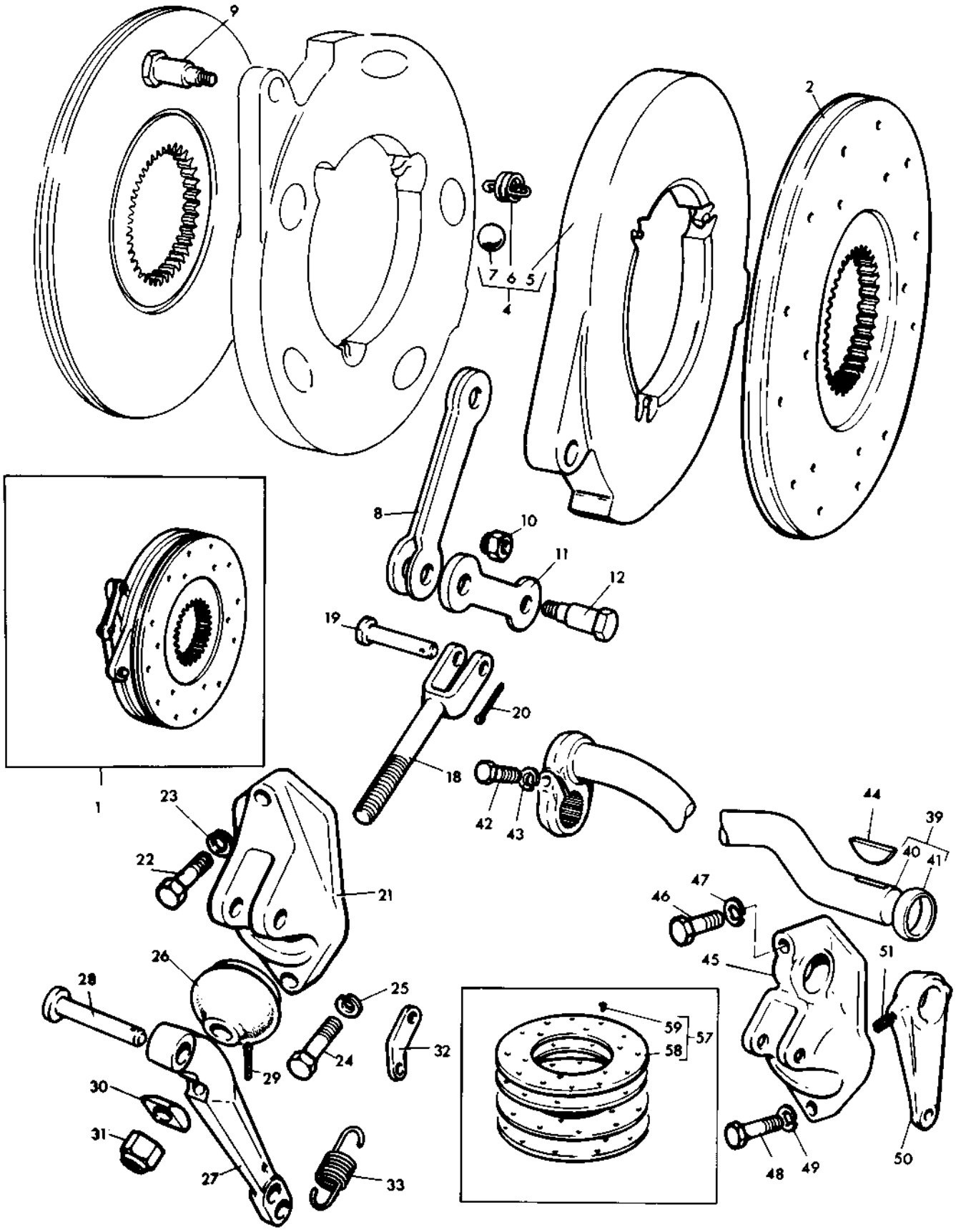

DISC BRAKES - FROM SERIAL NO. T.B.A.
FREIN A DISQUE - A PARTIR NO. T.B.A.
SCHEIBENBREMSE - AB NR. T.B.A.
FRENO DE DISCO - DESDE EL NO. T.B.A.

CPO.5805

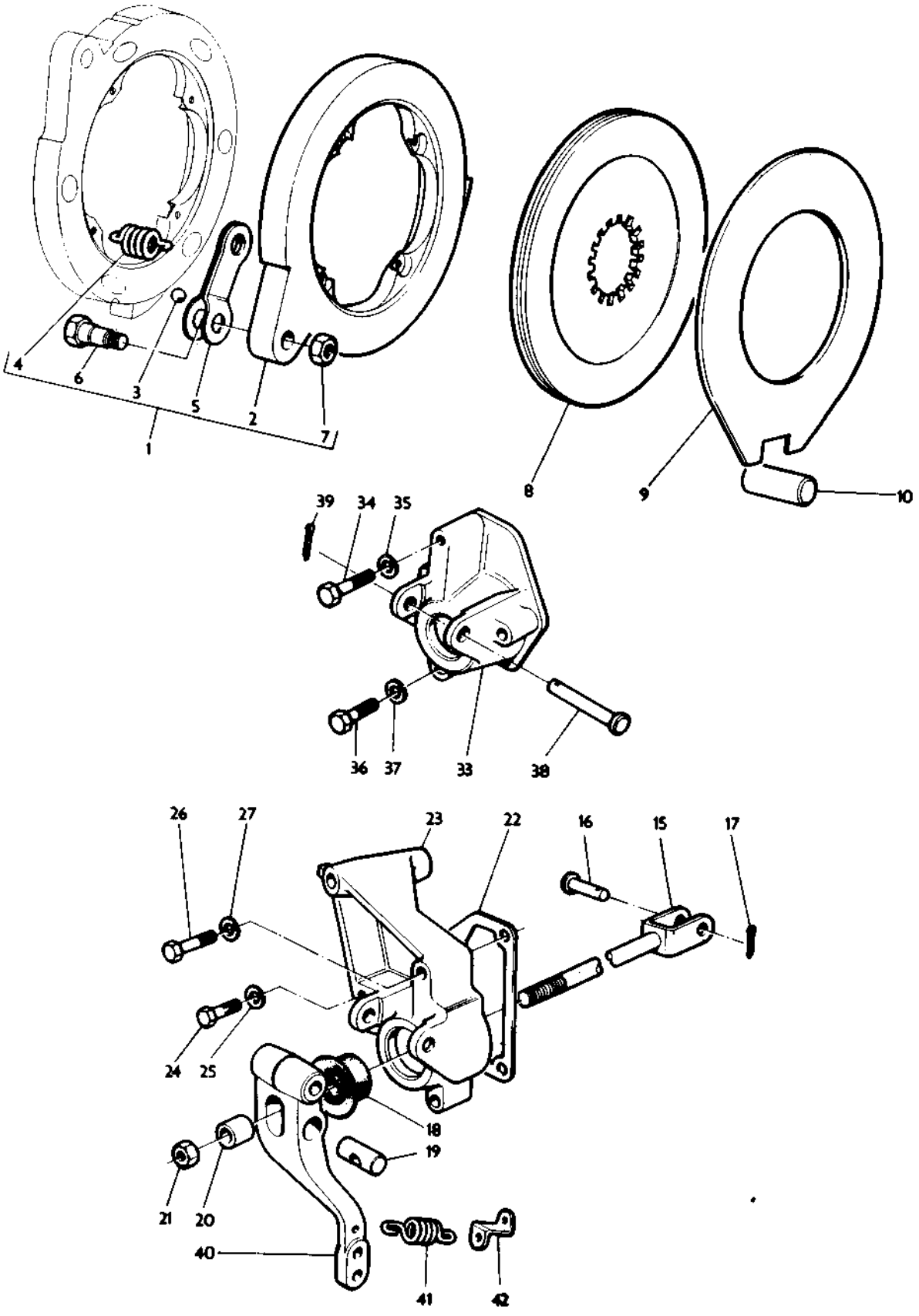

Ref. No.	Part No.	Description	Designation	Benennung	Descripcion	No. Req.
1	1860 963 M91	Actuator	Commande	Bremsankerplatte	Actuador	2
2	1886 561 M1	Disc, Actuating	Disque	Scheibe	Disco	2
3	16 779 X	Ball	Bille	Kugel	Bola	6
4	1886 562 M1	Spring	Ressort	Feder	Resorte	4
5	1886 565 M1	Link	Maillon	Lenker	Barra	2
6	1886 563 M1	Pin, Pivot	Goujon	Stiftschraube	Vastago	2
7	1886 564 M1	Nut	Ecrou	Sechskantmutter	Tuerca	2
8	1860 964 M2	Disc, Friction	Disque	Scheibe	Disco	10
9	1860 965 M2	Disc, Intermediate	Disque	Scheibe	Disco	6
10	1860 956 M1	Pin, Reaction	Axe	Bolzen	Pasador	2
15	1861 676 M91	Rod, Pull	Tringle	Bremstange	Varilla	2
16	195 348 M1	Pin, Clevis	Axe	Bolzen	Pasador	2
17	354 068 X1	Pin, Cotter	Goupille	Splint	Pasador	2
18	1860 959 M1	Seal	Joint	Dichtring	Sello	2
19	1861 667 M1	Trunnion	Tourillion	Zapfen	Munon	2
20	1861 664 M1	Collar	Collet	Haltering	Collar	2
21	376 435 X1	Nut, Hex	Ecrou	Sechskantmutter	Tuerca	2
22	1860 960 M1	Gasket	Joint	Dichtung	Junta	2
23	1860 972 M1	Bracket, R.H	Support D	Halter R	Soporte L.D	1
24	354 267 X1	Bolt, Hex	Boulon	Sechskantschraube	Perno	2
25	353 434 X1	Washer, Lock	Rondelle	Federring	Arandela	2
26	354 271 X1	Bolt, Hex	Boulon	Sechskantschraube	Perno	1
27	353 434 X1	Washer, Lock	Rondelle	Federring	Arandela	1
33	1860 970 M1	Bracket L.H	Support G	Halter L	Soporte L.I	1
34	354 267 X1	Bolt, Hex	Boulon	Sechskantschraube	Perno	2
35	353 434 X1	Washer, Lock	Rondelle	Federring	Arandela	2
36	354 271 X1	Bolt, Hex	Boulon	Sechskantschraube	Perno	1
37	353 434 X1	Washer, Lock	Rondelle	Federring	Arandela	1
38	363 459 X1	Pin, Clevis	Axe	Bolzen	Pasador	2
39	354 059 X1	Pin, Cotter	Goupille	Splint	Pasador	2
40	1861 666 M1	Lever R.H	Levier D	Hebel R	Palanca L.D	1
40	1861 665 M1	Lever L.H	Levier G	Hebel L	Palanca L.I	1
41	184 171 M1	Spring	Ressort	Feder	Resorte	2
42	184 310 M1	Bracket	Support	Halter	Soporte	2

SECONDARY BRAKES - UP TO SERIAL NO. T.B.A.
FREIN SECONDAIRE - JUSQU AU NO. T.B.A.
ZWEITE BREMSE - BIS NR. T.B.A.
FRENO SECONDARIO - HASTA EL NO. T.B.A.

Ref. No.	Part No.	Description	Designation	Benennung	Description	No. Req.
1(A)	880 077 M91	Brake, R.H.	Frein, D.	Bremse, R.	Freno, L.D.	1
1(B)	884 624 M92	Brake, R.H.	Frein, D.	Bremse, R.	Freno, L.D.	1
1(A)	880 078 M91	Brake, L.H.	Frein, G.	Bremse, L.	Freno, L.I.	1
1(B)	884 623 M92	Brake, L.H.	Frein, G.	Bremse, L.	Freno, L.I.	1
2	1851 002 M92	Plate, R.H.	Plateau, D.	Platte, R.	Placa, L.D.	1
2	1851 003 M91	Plate, L.H.	Plateau, G.	Platte, L.	Placa, L.I.	1
3	1850 207 M1	Pin	Goupille	Stift	Pasador	4
4	353 440 X1	Washer	Rondelle	Federring	Arandela	2
5	1850 208 M1	Nut	Ecrou	Sechskantmutter	Tuerca	2
6	825 040 M1	Plate	Plaque	Platte	Placa	1
7	825 041 M1	Spring	Ressort	Feder	Resorte	1
8	1850 210 M1	Nut	Ecrou	Sechskantmutter	Tuerca	2
9(A)	1851 000 M2	Shaft	Arbre	Welle	Eje	1
9(B)	884 625 M1	Shaft	Arbre	Welle	Eje	1
10	1850 212 M1	Post	Borne	Pol	Borne	2
16	1850 213 M91	Adjuster	Reglage	Regelungsvorr	Reglaje	1
17	1850 216 M1	Tappet	Poussoir	Stoessel	Botador	1
18	1850 215 M91	Barrel	Reglage	Regelungsvorr	Reglaje	1
19	1850 214 M1	Tappet	Poussoir	Stoessel	Botador	1
20	1851 130 M1	Spring	Ressort	Feder	Resorte	1
21	825 064 M1	Spring	Ressort	Feder	Resorte	2
22	1810 348 M91	Shoe	Frein	Bremse	Freno	2
23	825 039 M1	Plate	Plaque	Platte	Placa	1
24	827 150 M1	Pin	Goupille	Stift	Pasador	2
25	1851 526 M1	Spacer	Entretoise	Abstandstueck	Espaciador	2
26	1850 218 M1	Cup	Coupelle	Buchse	Taza	4
27	1850 219 M1	Spring	Ressort	Feder	Resorte	4
28	1850 218 M1	Cup	Coupelle	Buchse	Taza	4

Notes:-
Noter:-
Bemerkungen:-
Notas:-

(A) Up to Serial No. 538621
Jusqu'au No. 538621
Bis Nr. 538621
Hasta el No. 538621

(B) From Serial No. 538621
A partir de No. 538621
Ab Nr. 538621
Desde el No. 538621

CPO. 3144

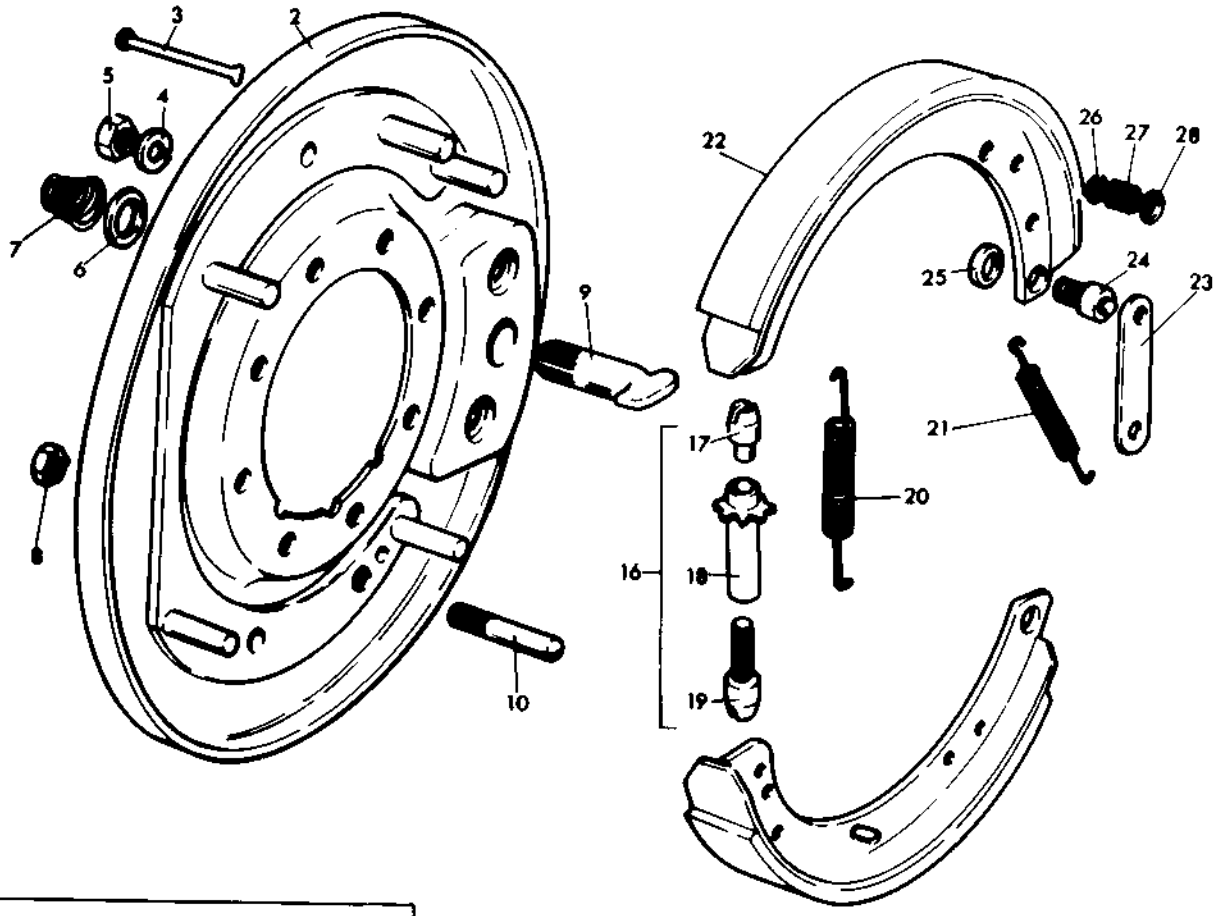

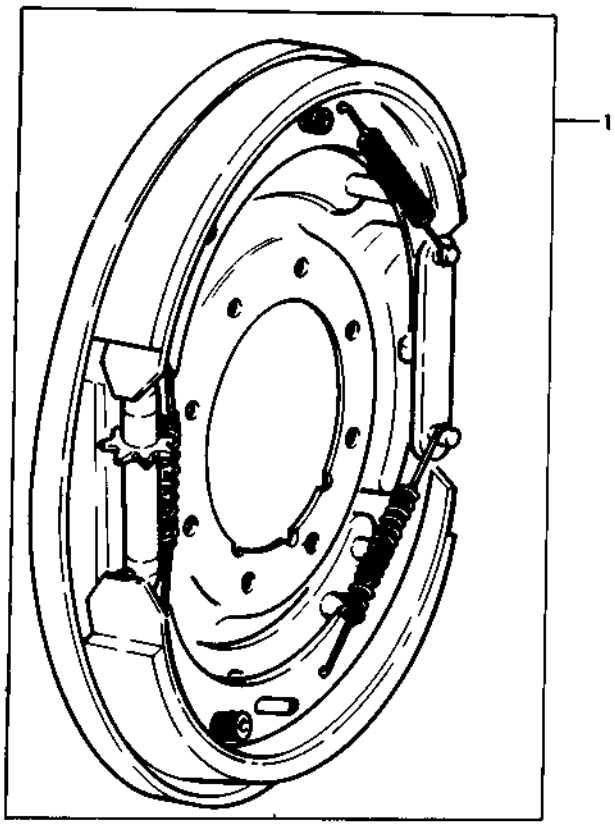

SECONDARY BRAKE KIT - UP TO SERIAL NO. T.B.A.
JEU - FREIN SECONDAIRE - JUSQU AU NO. T.B.A.
REPARATURSATZ - ZWEITE BREMSE - BIS NR. T.B.A.
JUEGO - FRENO SECONDARIO - HASTA EL NR. T.B.A.

CPO. 3145

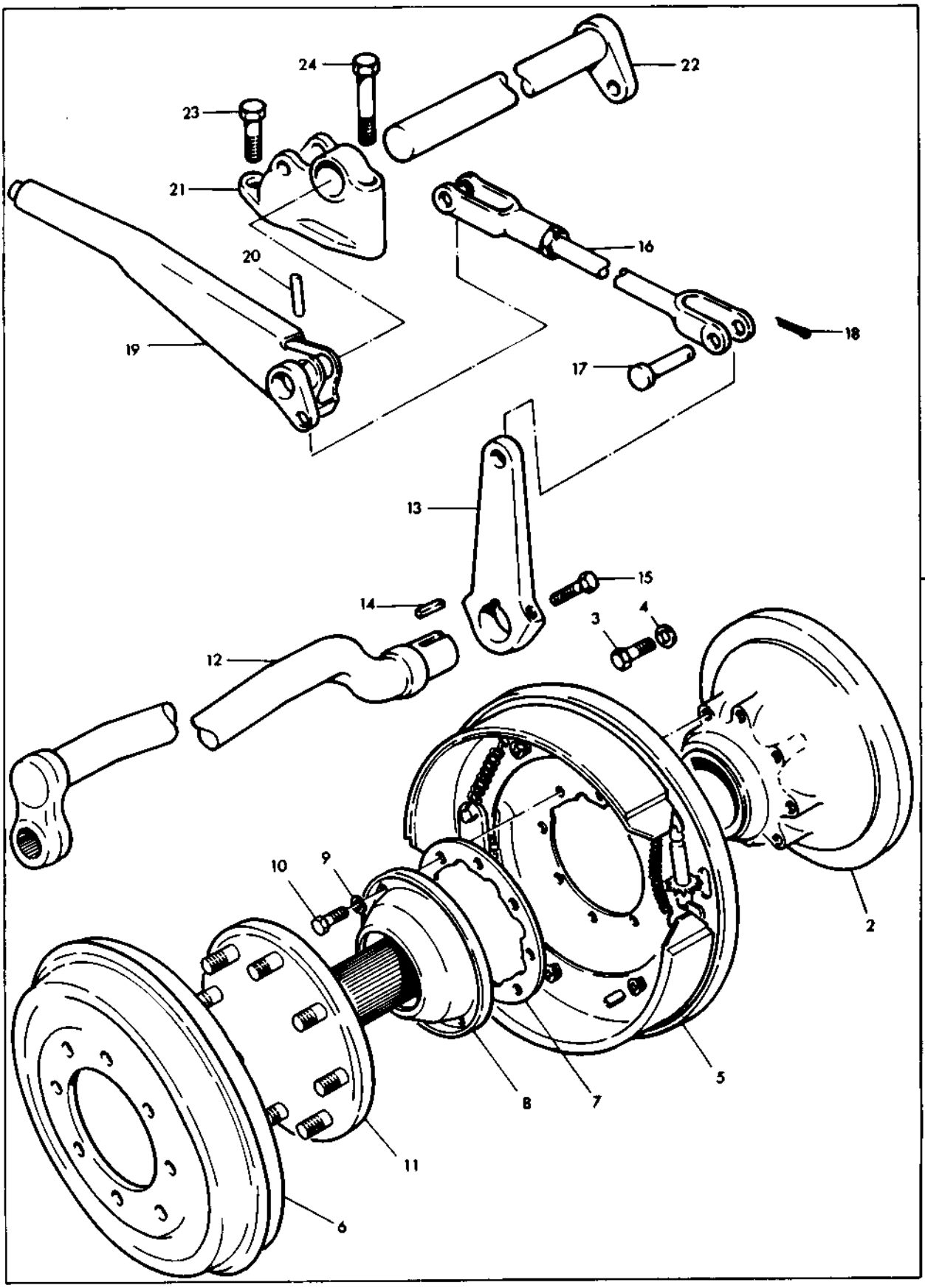

SECONDARY BRAKE KIT - UP TO SERIAL NO. T.B.A.
JEU - FREIN SECONDAIRE - JUSQU AU NO. T.B.A.
REPARATURSATZ - ZWEITE BREMSE - BIS. NR. T.B.A.
JUEGO - FRENO SECONDARIO - HASTA EL NR. T.B.A.

Ref. No.	Part No.	Description	Designation	Benennung	Descripcion	No. Req.
1(A)	883 710 M91	Kit	Jeu	Reparatursatz	Juego	X
1(B)	883 719 M93	Kit	Jeu	Reparatursatz	Juego	X
2		Cover	Couvercle	Deckel	Tapa	2
3	353 564 X1	Bolt	Boulon	Sechskantschraube	Perno	2
4	353 432 X1	Washer	Rondelle	Federring	Arandela	2
5	884 624 M92	Brake,R.H.	Frein,D.	Bremse,R.	Freno,L.D.	1
5	884 623 M92	Brake,L.H.	Frein,G.	Bremse,L.	Freno,L.I.	1
6	828 801 M1	Drum	Tambour	Trommel	Tambor	2
7	828 805 M1	Gasket	Joint	Dichtung	Junta	2
8	897 160 M91	Catcher	Couvercle	Deckel	Tapa	2
9	353 432 X1	Washer	Rondelle	Federring	Arandela	16
10	353 697 X1	Bolt	Boulon	Sechskantschraube	Perno	16
11	884 849 M92	Axle	Axe	Welle	Eje	2
12	884 633 M91	Shaft, R.H.	Arbre, D.	Welle, R.	Eje, L.D.	1
12	884 632 M91	Shaft, L.H.	Arbre, G.	Welle, L.	Eje, L.I.	1
13	898 953 M1	Lever, R.H.	Levier, D.	Hebel, R.	Palanca, L.D.	1
14	14 462 X	Key	Clavette	Scheibenfeder	Chaveta	4
15	354 128 X1	Screw	Vis	Schraube	Tornillo	2
16		Rod	Tringle	Stange	Varilla	2
17(A)	832 813 M1	Pin	Axe	Bolzen	Pasador	2
17(B)	832 813 M1	Pin	Axe	Bolzen	Pasador	4
18(A)	354 059 X1	Pin	Goupille	Splint	Pasador	2
18(B)	354 059 X1	Pin	Goupille	Splint	Pasador	4
19(A)	880 080 M91	Handbrake	Frein	Handbremse	Freno	1
19(B)		Handbrake	Frein	Handbremse	Freno	1
20(A)	345 718 X1	Pin	Goupille	Stift	Pasador	1
21	898 945 M1	Support	Support	Halter	Soporte	2
22(A)	898 792 M91	Shaft	Arbre	Welle	Eje	1
23	353 717 X1	Bolt	Boulon	Sechskantschraube	Perno	2
24(B)	376 768 X1	Bolt	Boulon	Sechskantschraube	Perno	3

Notes:-
Noter:-
Bemerkungen:-
Notas:-

(A) Secondary brake with parking brake
Frein secondaire avec frein a main
Zweite bremse mit handbremse
Freno secondario con palanca del freno

(B) Secondary brake without parking brake
Frein secondaire sans frein a main
Zweite bremse ohne handbremse
Freno secondario sin palanca del freno

BRAKE PEDALS AND LINKAGE
COMMANDE DE FREIN
BREMSPEDAL UND BREMSGESTAENGE
PEDALES DEL FRENO Y VARILLAJE

Ref. No.	Part No.	Description	Designation	Benennung	Descripcion	No. Req.
1	180 864 M1	Arm	Levier	Hebel	Brazo	1
2	353 571 X1	Bolt	Boulon	Sechskantschraube	Perno	1
3	353 432 X1	Washer	Rondelle	Federring	Arandela	1
4	353 426 X1	Nut	Ecrou	Sechskantmutter	Tuerca	1
5	1860 802 M1	Shaft	Arbre	Reucklaufwelle	Eje	1
6	29 780 X	Key	Clavette	Scheibenfeder	Claveta	1
7	195 904 M1	Ring	Circlip	Sicherungsring	Aro Reten	1
8	181 964 M1	Washer	Rondelle	Abstandscheibe	Arandela	1
9	29 780 X	Key	Clavette	Scheibenfeder	Claveta	1
15	897 687 M1	Pedal, L.H.	Pedal G.	Bremspedal, L.	Pedal, L.I.	1
16	353 571 X1	Bolt	Boulon	Sechskantschraube	Perno	1
17	353 432 X1	Washer	Rondelle	Federring	Arandela	1
18	353 426 X1	Nut	Ecrou	Sechskantmutter	Tuerca	1
19	195 242 M1	Pin	Axe	Bolzen	Pasador	1
20	897 703 M1	Latch	Cliquet	Klinke	Pestillo	1
21	354 055 X1	Pin	Goupille	Splint	Pasador	1
22	181 149 M1	Actuator	Levier	Hebel	Actuador	1
23	180 809 M1	Spring	Ressort	Feder	Resorte	1
24(A)	897 755 M1	Sector	Secteur	Bogen	Sector	1
24(B)	180 870 M1	Plate	Plaque	Platte	Placa	1
29	881 542 M91	Pedal, R.H.	Pedale, D.	Bremspedal, R.	Pedal, L.D.	1
30	361 203 X1	Screw	Vis	Schraube	Tornillo	1
31	886 024 M1	Lock	Loquet	Sperrlinke	Cerrojo	1
32	181 958 M1	Spring	Ressort	Feder	Resorte	1
33	376 447 X1	Nut	Ecrou	Mutter	Tuerca	1
34	195 910 M1	Bushing	Bague	Buchse	Buje	1
35	29 958 X	Greaser	Graisseur	Schmiernippel	Engrasador	1
36	884 066 M91	Rod	Tringle	Stange	Varilla	2
37	832 813 M1	Pin	Axe	Bolzen	Pasador	2
38	354 059 X1	Pin	Goupille	Splint	Pasador	2
39(C)	353 430 X1	Nut	Ecrou	Mutter	Tuerca	2
40(C)	195 270 M1	Clevis	Chape	Gabelkopf	Horquilla	2
41	832 813 M1	Pin	Axe	Bolzen	Pasador	2
42	354 059 X1	Pin	Goupille	Splint	Pasador	2

Notes:- (A) Use when single brakes are fitted without dual brakes or handbrake
Noter:- Utilise avec freins simples sans freins secondaires ou frein a main
Bemerkungen:- Nur fuer einfache bremse ohne doppelte bremse oder handbremse
Notas:- Usada con freno simple sin freno doble o freno de mano

(B) Use when single brakes are fitted with handbrake
Utilise avec freins simples avec frein a main
Nur fuer einfache bremse mit handbremse
Usada con freno simple con freno de mano

(C) Used only with adjustable end rods
Utilise avec tringles a chape reglable
Nur fuer verstellbare zugstange
Usado solamente en barras con extremo ajustable

CPO. 3146

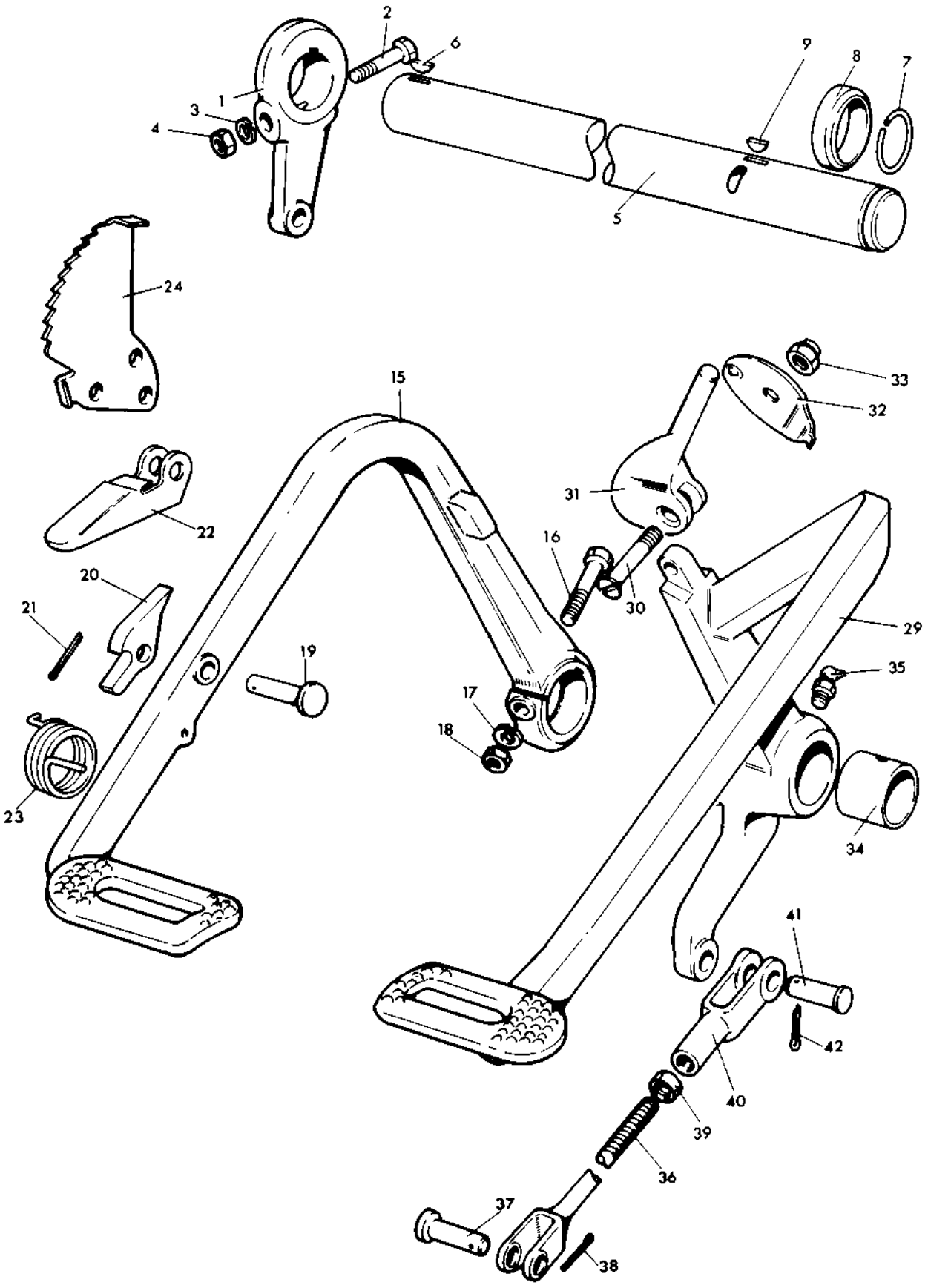
1
2
3
4
5
6
7
8
9
15
16
17
18
19
20
21
22
23
24
29
30
31
32
33
34
35
36
37
38
39
40
41
42

HANDBRAKE - SINGLE AND DUAL BRAKES
FREIN A MAIN - FREINS SIMPLE ET SECONDAIRES
HANDBREMSE - EINFACHE UND DOPPLETE BREMSE
PALANCA DEL FRENO - FRENO SIMPLE Y DOBLE

CPO. 3127/1

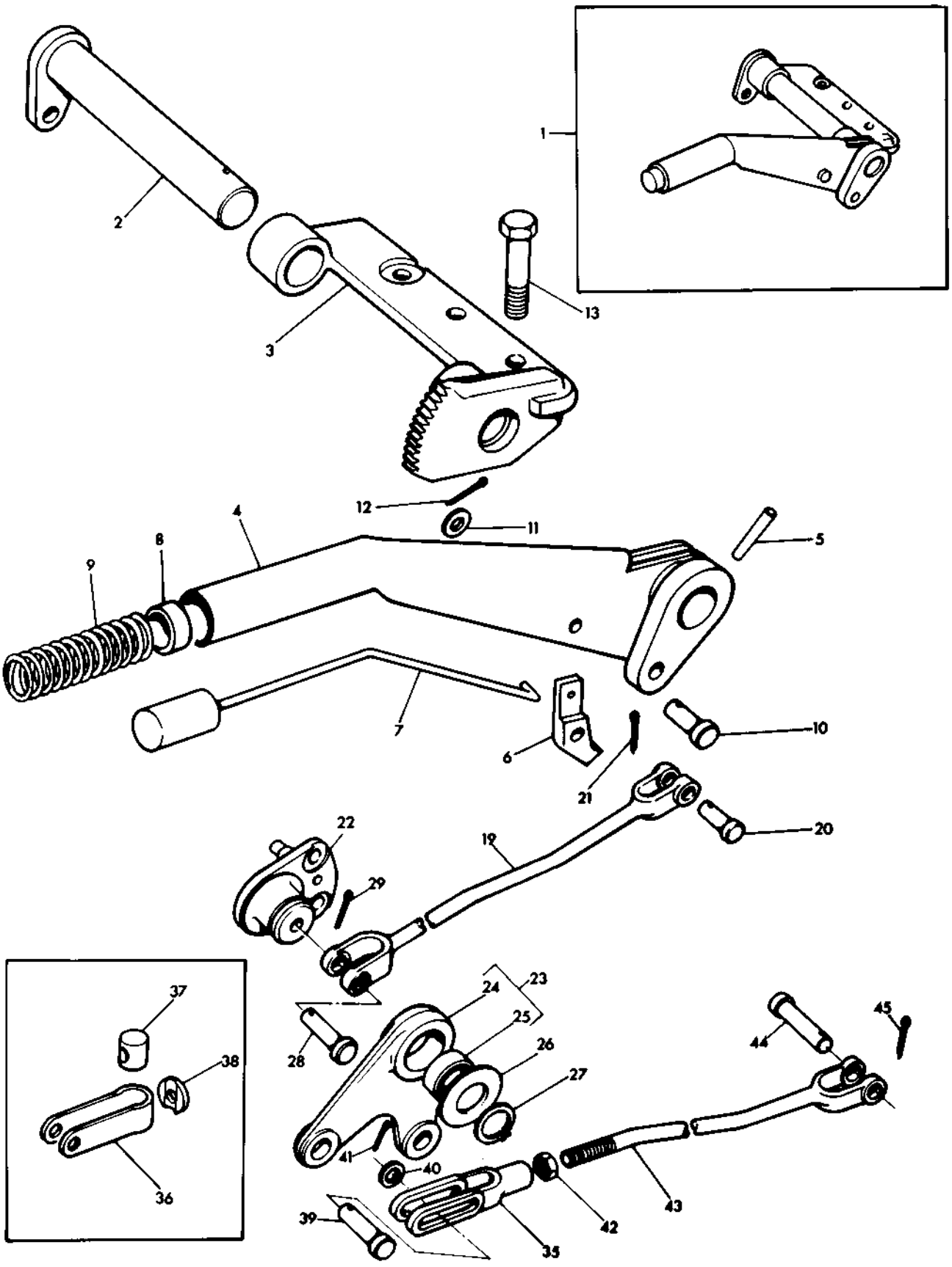

Ref. No.	Part No.	Description	Designation	Benennung	Descripcion	No. Req.
1(A)	898 931 M94	Handbrake	Frein	Handbremse	Freno	1
1(B)	880 079 M93	Handbrake	Frein	Handbremse	Freno	1
2(A)	898 794 M91	Shaft	Arbre	Welle	Eje	1
2(B)	898 792 M91	Shaft	Arbre	Welle	Eje	1
3	899 044 M92	Bracket	Support	Halter	Support	1
4(A)	898 932 M91	Handbrake	Frein	Handbremse	Freno	1
4(B)	880 080 M91	Handbrake	Frein	Handbremse	Freno	1
5	345 718 X1	Pin	Goupille	Stift	Pasador	1
6	892 267 M1	Pawl	Rotule	Klinke	Trinquete	1
7	898 654 M92	Rod	Tringle	Stange	Varilla	1
8	892 268 M1	Stop	Arret	Anschlag	Tope	1
9	892 266 M2	Spring	Ressort	Feder	Resorte	1
10	892 269 M1	Pin	Axe	Bolzen	Pasador	1
11	353 754 X1	Washer	Rondelle	Scheibe	Arandela	1
12	354 039 X1	Pin	Goupille	Splint	Pasador	1
13(LM)	376 768 X1	Bolt	Boulon	Sechskantschraube	Perno	3
13(N)	376 805 X1	Bolt	Boulon	Sechskantschraube	Perno	1
19(A)	898 934 M91	Rod	Tringle	Bremstange	Varilla	2
19(B)	898 943 M91	Rod	Tringle	Bremstange	Varilla	2
20	832 813 M1	Pin	Axe	Bolzen	Pasador	2
21	354 059 X1	Pin	Goupille	Splint	Pasador	2
22	898 937 M1	Support	Support	Halter	Soporte	2
23	898 938 M91	Lever	Levier	Hebel	Palanca	2
24		Order 898 938 M91	Commander 898 938 M91	Bestelle 898 938 M91	Pedir 898 938 M91	1
25	190 976 M1	Bush	Bague	Buchse	Buje	1
26	898 942 M1	Washer	Rondelle	Scheibe	Arandela	2
27	352 980 X1	Ring	Circlip	Sicherungsring	Aro Reten	2
28	832 813 M1	Pin	Axe	Bolzen	Pasador	2
29	354 059 X1	Pin	Goupille	Splint	Pasador	2
35(A)	899 122 M1	Yoke	Chape	Gabelkopf	Yugo	2
35(B)	195 270 M1	Yoke	Chape	Gabelkopf	Yugo	2
36(CJ)	884 751 M1	Yoke	Chape	Gabelkopf	Yugo	2
36(DK)	884 786 M1	Yoke	Chape	Gabelkopf	Yugo	2
37(EJ)	894 538 M1	Trunnion	Tourillon	Zapfen	Munon	2
37(FK)	894 538 M1	Trunnion	Tourillon	Zapfen	Munon	2
38(GK)	884 750 M1	Washer	Rondelle	Scheibe	Arandela	2
38(HJ)	884 750 M1	Washer	Rondelle	Scheibe	Arandela	2
39(A)	832 813 M1	Pin	Axe	Bolzen	Pasador	2
40(A)	353 756 X1	Washer	Rondelle	Scheibe	Arandela	2
41(A)	354 059 X1	Pin	Goupille	Splint	Pasador	2
42	353 430 X1	Nut	Ecrou	Sechskantmutter	Tuerca	2
43(A)	899 120 M91	Rod	Tringle	Bremstange	Varilla	2
44(A)	832 813 M1	Pin	Axe	Bolzen	Pasador	2
45(A)	354 059 X1	Pin	Axe	Bolzen	Pasador	2

Notes:- (A) For use with single brakes only
Noter:- Pour utilisation avec les freins normals seulement
Bermerkungen:- Nur fuer einfache bremsen
Notas:- Para usar con los frenos simples solamente

(B) For use with dual brakes only
Pour utilisation avec les freins secondaires seulement
Nur fuer doppelte bremsen
Para usar con los frenos dobles solamente

(C) With 884 750 M1 and 894 538 M1
Avec 884 750 M1 et 894 538 M1
Mit 884 750 M1 und 894 538 M1
Con 884 750 M1 y 894 538 M1

(D) With 894 538 M1 and 899 122 M1
Avec 894 538 M1 et 899 122 M1
Mit 894 538 M1 und 899 122 M1
Con 894 538 M1 y 899 122 M1

(E) With 884 750 M1 and 884 751 M1
Avec 884 750 M1 et 884 751 M1
Mit 884 750 M1 und 884 751 M1
Con 884 750 M1 y 884 751 M1

(F) With 884 786 M1 and 884 750 M1
Avec 884 786 M1 et 884 750 M1
Mit 884 786 M1 und 884 750 M1
Con 884 786 M1 y 884 750 M1

(G) With 884 786 M1 and 894 538 M1
Avec 884 786 M1 et 894 538 M1
Mit 884 786 M1 und 894 538 M1
Con 884 786 M1 y 894 538 M1

HANDBRAKE - SINGLE AND DUAL BRAKES
FREIN A MAIN - FREINS SIMPLE ET SECONDAIRES
HANDBREMSE - EINFACHE UND DOPPLETE BREMSE
PALANCA DEL FRENO - FRENO SIMPLE Y DOBLE

Ref. No.	Part No.	Description	Designation	Benennung	Descripcion	No. Req.

Notes:-
Noter:-
Bemerkungen:-
Notas:-

(H) With 884 751 M1 and 894 538 M1
Avec 884 751 M1 et 894 538 M1
Mit 884 751 M1 und 894 538 M1
Con 884 751 M1 y 894 538 M1

(J) Alternative to 195 270 M1
Alternative avec 195 270 M1
Austauschbar mit 195 270 M1
Alternativa del 195 270 M1

(K) Alternative to 899 122 M1
Alternative avec 899 122 M1
Austauschbar mit 899 122 M1
Alternativa del 899 122 M1

(L) Up to serial no. 549346 Qty. 3
Jusqu'au no. 549346 utiliser 3
Bis nr. 549346 gebrauchen 3
Hasta el no. 549346 emplear 3

(M) From serial no. 549346 Qty. 2
A partir no. 549346 utiliser 2
Ab nr. 549346 gebrauchen 2
Desde el no. 549346 emplear 2

(N) From serial no. 549346
A partir no. 549346
Ab nr. 549346
Desde el no. 549346

CPO. 3127/1

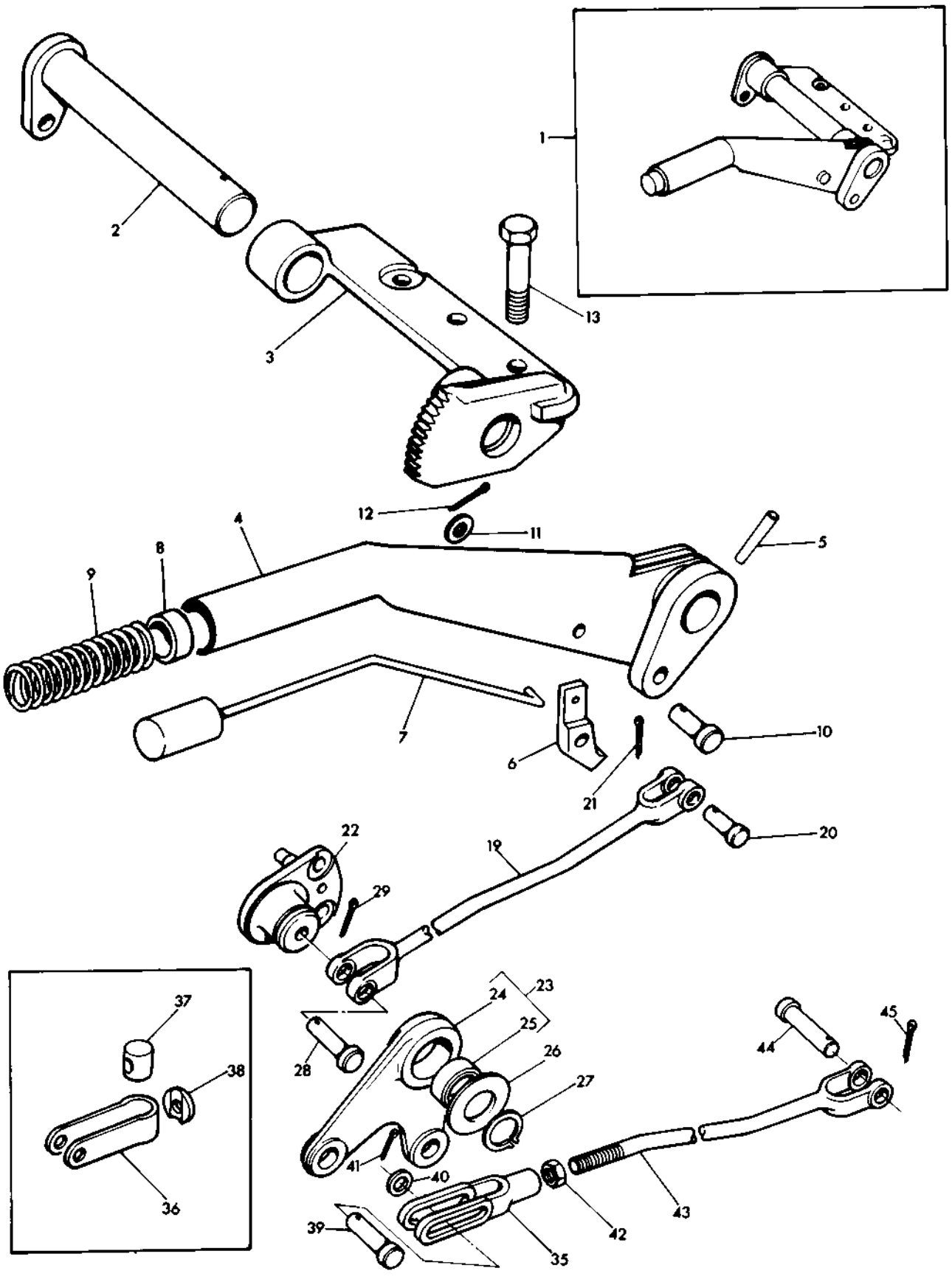
1
2
3
4
5
6
7
8
9
10
11
12
13
19
20
21
22
23
24
25
26
27
28
29
35
36
37
38
39
40
41
42
43
44
45

HYDRAULIC PUMP
POMPE HYDRAULIQUE
HYDRAULIKPUMPE
BOMBA HIDRAULICA

CPO.3148/2

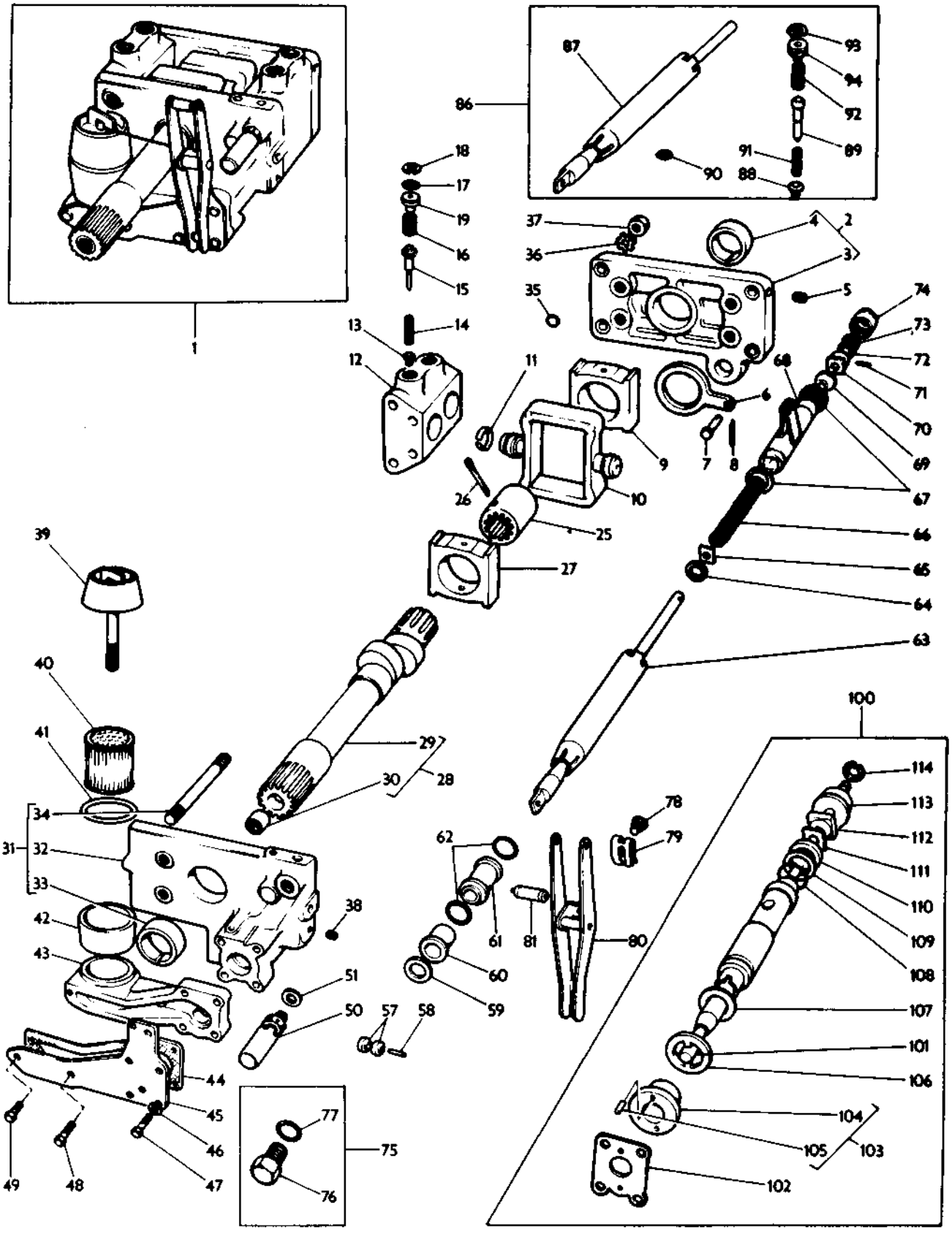

Ref. No.	Part No.	Description	Designation	Benennung	Descripcion	No. Req.
1(LU)	886 679 M93	Pump	Pompe	Hydraulikpumpe	Bomba	1
1(A)	899 205 M94	Pump	Pompe	Hydraulikpumpe	Bomba	1
1(AC)	886 329 M92	Pump	Pompe	Hydraulikpumpe	Bomba	1
1(B)	884 302 M94	Pump	Pompe	Hydraulikpumpe	Bomba	1
1(BDJ)	886 331 M92	Pump	Pompe	Hydraulikpumpe	Bomba	1
1(BDK)	886 681 M93	Pump	Pompe	Hydraulikpumpe	Bomba	1
1(HV)	886 332 M92	Pump	Pompe	Hydraulikpumpe	Bomba	1
2	897 487 M92	Body	Corps	Gehaeuse	Cuerpo	1
3		Order Assembly	Comm. Ensemble	Best. Kompletteil	Pedir Conjunto	1
4	195 949 M1	Bearing	Bague	Buchse	Buje	1
5	195 567 M1	Plug	Bouchon	Verschlusschraube	Tapon	2
6	180 933 M1	Follower	Anneau	Schwinghebel	Movilizador	1
7	831 130 M1	Pin	Axe	Bolzen	Pasador	1
8	354 039 X1	Pin	Goupille	Splint	Pasador	1
9	180 924 M1	Block	Bloc	Gleitstueck	Bloque	1
10	897 492 M1	Piston	Piston	Kolben	Piston	2
11	897 493 M1	Ring	Segment	Kolbenring	Aro	4
12(O)	897 491 M1	Chamber	Chambre	Kammer	Camero	2
12(PR)	888 702 M3	Chamber	Chambre	Kammer	Camero	2
13	180 929 M1	Valve	Clapet	Ventil	Valvula	4
14	180 927 M1	Spring	Ressort	Feder	Resorte	4
15	180 930 M1	Valve	Clapet	Ventil	Valvula	4
16	180 928 M1	Spring	Ressort	Feder	Resorte	4
17(T)	359 001 X1	Ring	Joint Torique	'O' Ring	Sello 'O'	4
18(O)	827 718 M2	Ring	Circlip	Sicherungsring	Aro Reten	4
18(PR)	518 359 M1	Ring	Circlip	Sicherungsring	Aro Reten	4
19(O)	181 999 M1	Plug	Bouchon	Verschlusschraube	Tapon	4
19(PR)	888 700 M1	Plug	Bouchon	Verschlusschraube	Tapon	4
25(C)	180 926 M1	Coupler	Manchon	Mitnehmer	Acoplador	1
26(C)	354 415 X1	Pin	Goupille	Splint	Pasador	1
27	180 925 M1	Block	Bloc	Gleitstueck	Bloque	1
28(F)	181 993 M91	Camshaft	Arbre a Cames	Nockenwelle	Arbol de Levas	1
28(G)	899 154 M91	Camshaft	Arbre a Cames	Nockenwelle	Arbol de Levas	1
29		Order Assembly	Comm. Ensemble	Best. Kompletteil	Pedir Conjunto	1
30	1000 251 M1	Bearing	Bague	Buchse	Buje	1
31	897 488 M91	Body	Corps	Gehaeuse	Cuerpo	1
32		Order 897 488 M91	Comm. 897 488 M91	Best. 897 488 M91	Pedir 897 488 M91	1
33	195 949 M1	Bearing	Bague	Buchse	Buje	1
34	897 494 M1	Stud	Goujon	Stiftschraube	Vastago	4
35(T)	831 519 M1	Ring	Joint Torique	'O' Ring	Sello 'O'	9
36	22 464 X	Washer	Rondelle	Scheibe	Arandela	4
37(C)	363 623 X1	Nut	Ecrou	Mutter	Tuerca	4
37(D)	364 189 X1	Nut	Ecrou	Mutter	Tuerca	4
38	195 581 M1	Plug	Bouchon	Verschlusschraube	Tapon	3
39	185 839 M91	Cap	Chapeau	Kappe	Tapa	1
40(J)	185 551 M93	Strainer	Crepine	Oelsieb	Colador	1
40(K)	884 906 M92	Strainer	Crepine	Oelsieb	Colador	1
41(T)	831 907 M1	Ring	Joint Torique	'O' Ring	Sello 'O'	1
42	185 555 M1	Bowl	Bol	Abschweider	Taza	1
43(J)	189 373 M1	Housing	Boitier	Gehaeuse	Caja	1
43(K)	886 459 M1	Housing	Boitier	Gehaeuse	Caja	1
44	189 366 M1	Gasket	Joint	Dichtung	Junta	1
45	897 515 M1	Cover	Couvercle	Deckel	Tapa	1
46	353 446 X1	Washer	Rondelle	Federring	Arandela	4
47	362 405 X1	Bolt	Boulon	Schraube	Perno	4
48	362 361 X1	Bolt	Boulon	Schraube	Perno	1
49	362 349 X1	Bolt	Boulon	Schraube	Perno	1
50(A)	828 927 M91	Valve	Clapet	Ventil	Valvula	1
50(B)	883 402 M91	Valve	Clapet	Ventil	Valvula	1
51(T)	831 452 M1	'O' Ring	Joint Torique	'O' Ring	Sello 'O'	1
57	897 599 M1	Roller	Galet	Rolle	Rodillo	2
58	897 504 M1	Pin	Goupille	Stift	Pasador	2
59	180 948 M1	Washer	Rondelle	Scheibe	Arandela	1
60	180 947 M1	Spacer	Entretoise	Abstandbuchse	Espaciador	1
61	183 838 M1	Retainer	Fixation	Halter	Reten	1
62(T)	359 002 X1	Ring	Joint Torique	'O' Ring	Sello 'O'	2
63	897 507 M94	Valve	Clapet	Ventil	Valvula	1
64(M)	180 941 M1	Ring	Circlip	Sicherungsring	Aro Reten	1
64(N)	355 781 X1	Ring	Circlip	Sicherungsring	Aro Reten	1
65	897 501 M1	Disc	Disque	Scheibe	Disco	1
66	180 940 M1	Spring	Ressort	Feder	Resorte	1
67	352 980 X1	Ring	Circlip	Sicherungsring	Aro Reten	2
68	1860 126 M91	Oscillator	Oscillateur	Vibrator	Oscillator	1
69	897 498 M1	Guide	Guide	Fuehrung	Guia	1
70	897 502 M1	Collar	Collier	Scheibe	Collar	1
71	897 504 M1	Pin	Goupille	Stift	Pasador	2
72	897 505 M1	Ring	Circlip	Sicherungsring	Aro Reten	1
73	180 941 M1	Ring	Circlip	Sicherungsring	Aro Reten	1

HYDRAULIC PUMP
POMPE HYDRAULIQUE
HYDRAULIKPUMPE
BOMBA HIDRAULICA

Ref. No.	Part No.	Description	Designation	Benennung	Descripcion	No. Req.
		Pump Cont'd.....	Pompe Suite.....	Hydraulikpumpe Forts..	Bomba Cont'n.....	
74	897 503 M1	Cap.....	Chapeau.....	Kappe.....	Tapa.....	1
75(BE)	835 087 M91	Plug.....	Bouchon.....	Verschlusschraube....	Tapon.....	1
76(BE)		Order 835 087 M91...	Comm. 835 087 M91...	Best. 835 087 M91...	Pedir 835 087 M91....	1
77(BE)	831 452 M1	'O' Ring.....	Joint Torique.....	'O' Ring.....	Sello 'O'.....	1
78	1861 510 M1	Stud.....	Goujon.....	Stiftschraube.....	Vastago.....	1
79	1861 511 M1	Clip.....	Attache.....	Schelle.....	Clip.....	1
80	897 516 M91	Lever.....	Levier.....	Hebel.....	Palanca.....	1
81	898 202 M1	Roller.....	Galet.....	Rolle.....	Rodillo.....	1
86	1810 097 M91	Kit, Control Valve....	Jeu.....	Reparatursatz.....	Juego.....	X
87	897 507 M94	Valve.....	Clapet.....	Ventil.....	Valvula.....	1
88	180 929 M1	Valve.....	Clapet.....	Ventil.....	Valvula.....	4
89	180 930 M1	Valve.....	Clapet.....	Ventil.....	Valvula.....	4
90	180 904 M2	Gasket.....	Joint.....	Dichtung.....	Junta.....	2
91	180 927 M2	Spring.....	Ressort.....	Feder.....	Resorte.....	4
92	180 928 M1	Spring.....	Ressort.....	Feder.....	Resorte.....	4
93	827 718 M2	Circlip.....	Circlip.....	Sicherungsring.....	Aro Reten.....	4
94	181 999 M1	Plug.....	Bouchon.....	Verschlusschraube....	Tapon.....	4
100	1862 486 M92	Kit, Control Valve....	Jeu.....	Reparatursatz.....	Juego.....	X
101	1862 488 M92	Valve.....	Clapet.....	Ventil.....	Valvula.....	1
102	1862 489 M1	Gasket.....	Joint.....	Dichtung.....	Junta.....	1
103	1862 540 M91	Spacer.....	Entretoise.....	Abstandbuchse.....	Espaciador.....	1
104		Order 1862 540 M91..	Comm. 1862 540 M91..	Best. 1862 540 M91..	Pedir 1862 540 M91...	1
105	1862 541 M1	Dowel.....	Pion.....	Stift.....	Espiga.....	2
106	1862 491 M1	Plate.....	Plaque.....	Platte.....	Placa.....	1
107	361 298 X1	Washer.....	Rondelle.....	Scheibe.....	Arandela.....	1
108	1862 492 M1	'O' Ring.....	Joint Torique.....	'O' Ring.....	Sello 'O'.....	2
109	1862 531 M1	Washer.....	Rondelle.....	Scheibe.....	Arandela.....	1
110	1862 493 M1	Ring.....	Anneau.....	Ring.....	Anilla.....	1
111	1862 494 M1	Disc.....	Disque.....	Scheibe.....	Disco.....	1
112	1862 576 M1	Guide.....	Guide.....	Fuehrung.....	Guia.....	1
113	1862 577 M1	Collar.....	Collet.....	Haltering.....	Collar.....	1
114	377 386 X1	Circlip.....	Circlip.....	Sicherungsring.....	Aro Reten.....	1
(S)	1810 467 M91	Kit, Seal Repair.....	Jeu.....	Reparatursatz.....	Juego.....	X

Notes:-
Noter:-
Bemerkungen:-
Notas:-

(A) Without pressure controls
Sans modulation de pression
Ohne druckverstellung
Sin control de presion

(B) With pressure controls
Avec modulation de pression
Mit druckverstellung
Con control de presion

(C) Standard
Normale
Standard
Standard

(D) Multi-power
Multi-power
Multi-power
Multi-power

(E) Used when safety valve 883 402 M91 is not fitted
Utilise quand 883 402 M91 n'est pas montee
Fuer schlepper ohne 883 402 M91
Usada cuando no tiene 883 402 M91

(F) Up to serial no. 512656
Jusqu'au no. 512656
Bis nr. 512656
Hasta el no. 512656

(G) From serial no. 512656
A partir du no. 512656
Ab nr. 512656
Desde el no. 512656

(H) Multi-power transmission/side PTO without relief valve
Boite de vitesses multi-power - prise de force sans clapet
Getriebe - multi-power - seitliche zapfwelle ohne ventil
Transmision - multi-power - PTO laterals sin valvula

(J) Up to Serial No. 562921
Jusqu'au no. 562921
Bis nr. 562921
Hasta el no. 562921

CPO.3148/2

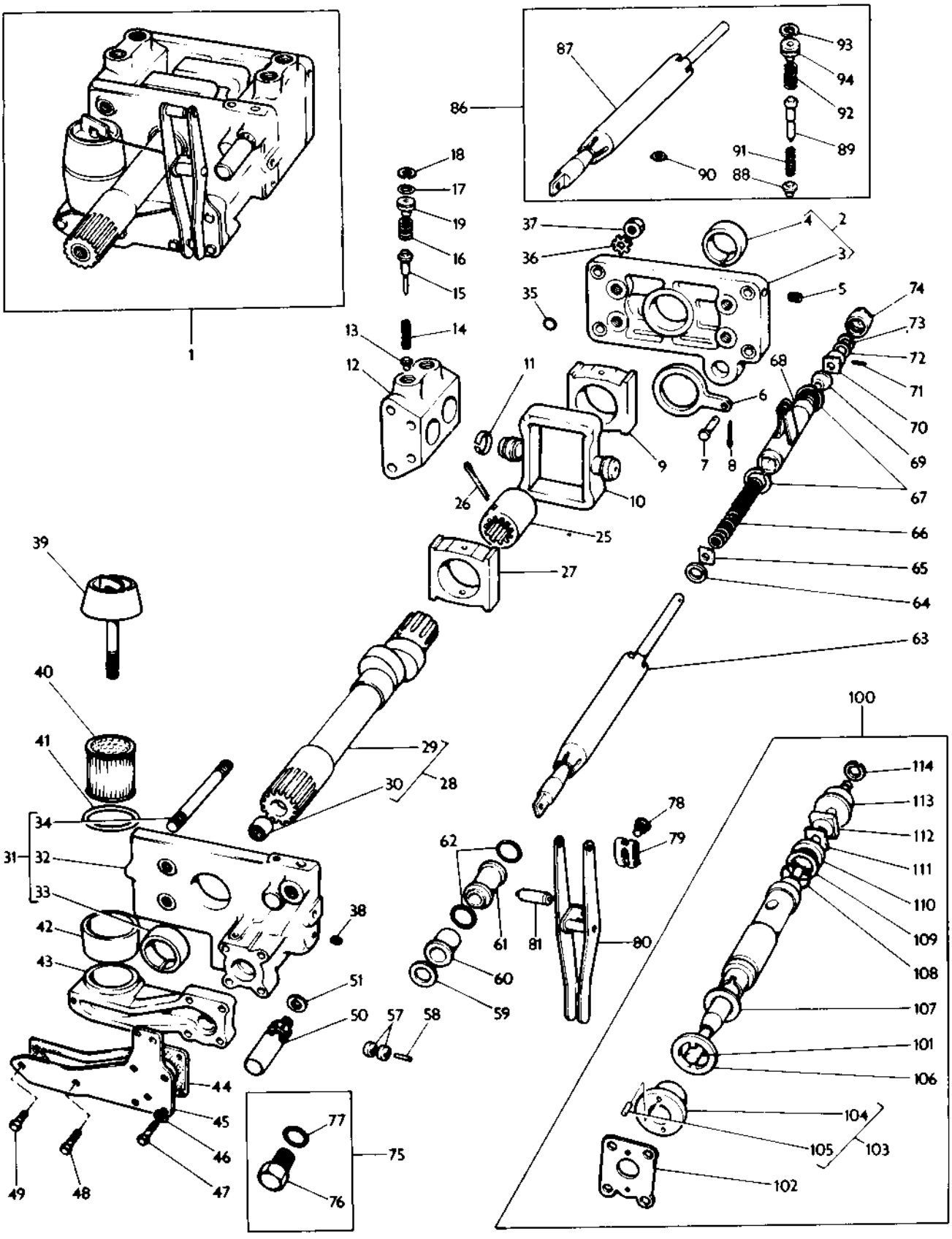
1
86
87
93
94
92
91
89
90
88
18
17
19
16
15
37
36
4
2
3
35
5
74
73
72
71
70
69
68
67
66
65
64
63
13
14
12
11
9
7
8
6
26
10
25
27
39
40
41
29
30
28
34
31
32
33
38
42
43
51
50
57
58
44
45
46
47
49
48
77
76
75
62
61
81
80
60
59
78
79
100
114
113
112
111
110
109
108
107
101
106
104
105
103
102

HYDRAULIC PUMP
POMPE HIDRAULIQUE
HYDRAULIKPUMPE
BOMBA HIDRAULICA

CPO.3148/2

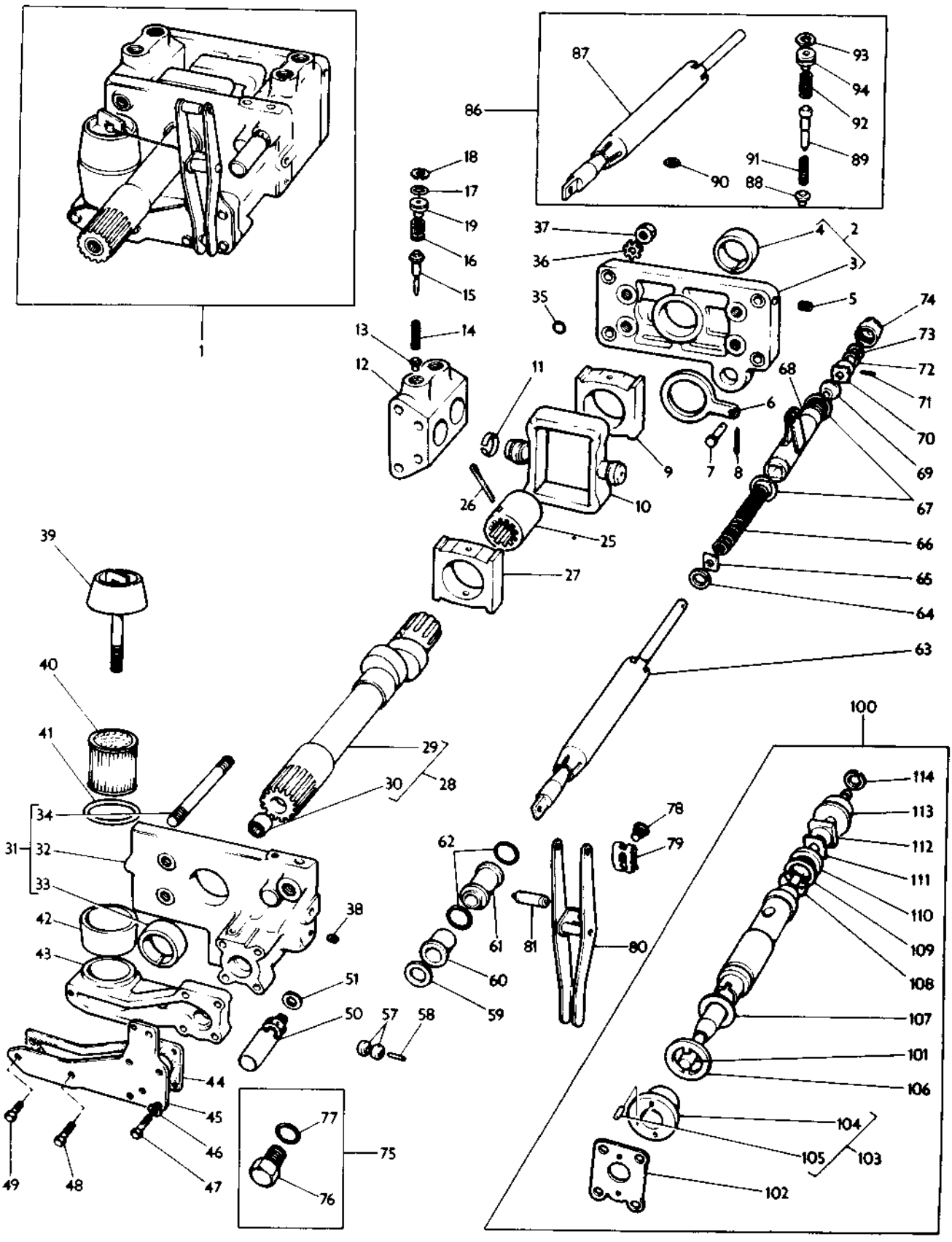

Ref. No.	Part No.	Description	Designation	Benennung	Descripcion	No. Req.

Notes:-
Noter:-
Bemerkungen:-
Notas:-

(K) From serial no. 562921
A partir du no. 562921
Ab nr. 562921
Desde el no. 562921

(L) Export only
Exportation seulement
Nur fuer export
Solo exportacion

(M) Up to serial no. 580683
Jusqu'au no. 580683
Bis nr. 580683
Hasta el no. 580683

(N) From serial no. 580683
A partir du no. 580683
Ab nr. 580683
Desde el no. 580683

(O) Up to Serial no. 582205
Jusqu'au no. 582205
Bis nr. 582205
Hasta el no. 582205

(P) From serial no. 582205
A partir du no. 582205
Ab nr. 582205
Desde el no. 582205

(R) Component of 884 302 M93, 889 205 M93, 886 679 M93 and 886 681 M93
Inclus dans 884 302 M93, 889 205 M93, 886 679 M93 et 886 681 M93
Enthalten in 884 302 M93, 889 205 M93, 886 679 M93 und 886 681 M93
Incluye in 884 302 M93, 889 205 M93, 886 679 M93 y 886 681 M93

(S) Includes items marked (T)
Comprend les pieces marquees (T)
Einschl. alter mit (T) gekennzeichneten teile
Incluye las piezas marcadas con (T)

(T) Included in repair kit 1810 467 M91
Inclus dans jeu 1810 467 M91
Enthalten in reparatursatz 1810 467 M91
Incluye en juego 1810 467 M91

(U) Up to serial no. 562921
Jusqu'au no. 562921
Bis nr. 562921
Hasta el no. 562921

(V) From Serial No. 562921
A partir no. 562921
Ab nr. 562921
Desde el no. 562921

HYDRAULIC PUMP MULTI POWER - FROM SERIAL NO. 562921
POMPE HYDRAULIQUE MULTIPOWER - A PARTIR NO. 562921
HYDRAULIKPUMPE - MULTIPOWER - AB NR. 562921
BOMBA HIDRAULICA - MULTIPOWER - DESDE EL NO. 562921

Ref. No.	Part No.	Description	Designation	Benennung	Descripcion	No. Req.
1	886 821 M91	Pump	Pompe	Pumpe	Bomba	1
2	1885 482 M1	Cover	Couvercle	Deckel	Tapa	1
3	1885 310 M1	'O' Ring	Joint Torique	'O' Ring	Sello 'O'	1
4	1885 481 M91	Kit	Jeu	Reparatursatz	Juego	1
5		Order 1885 481 M91	Comm. 1885 481 M91	Best. 1885 481 M91	Pedir 1885 481 M91	1
6		Order 1885 481 M91	Comm. 1885 481 M91	Best. 1885 481 M91	Pedir 1885 481 M91	1
7	1885 484 M1	Circlip	Circlip	Sicherungsring	Aro Reten	1
8	1885 480 M1	Body	Corps	Gehaeuse	Cuerpo	1
9	22 208 X	Ball	Bille	Kugel	Bola	1
10	1885 308 M1	Guide	Guide	Fuehrung	Guia	1
11	1885 309 M1	Spring	Ressort	Feder	Resorte	1
12	1885 311 M1	Adjuster	Tenereur	Spanner	Reglaje	1
13	1885 483 M1	Shaft	Arbre	Welle	Eje	1
14	376 310 X1	Screw	Vis	Sechskantschraube	Tornillo	4
15	335 446 X1	Washer	Rondelle	Federring	Arandela	4
16	1885 307 M1	Plate	Plaque	Platte	Placa	1
22	515 967 M91	Plate	Plaque	Platte	Placa	1
23	515 960 M91	Plate	Plaque	Platte	Placa	1
24	366 045 X1	Spacer	Entretoise	Abstandbuchse	Espaciador	3
25	353 434 X1	Washer	Rondelle	Federring	Arandela	3
26	355 566 X1	Nut	Ecrou	Mutter	Tuerca	3
27	515 957 M1	Gear	Pignon	Zahnrad	Engranaje	1
28	515 964 M1	Bush	Bague	Buchse	Buje	2
29	515 962 M1	Gear	Pignon	Zahnrad	Engranaje	1
30	515 963 M1	Shaft	Arbre	Welle	Eje	1
31	834 167 M1	Roller	Galet	Rolle	Rodilla	22
32	515 966 M1	Washer	Rondelle	Federring	Arandela	2
33	22 042 X	Ring	Circlip	Sicherungsring	Aro Reten	1
34	516 259 M2	Bolt	Boulon	Schraube	Perno	2
35	366 045 X1	Spacer	Entretoise	Abstandbuchse	Espaciador	2
36	515 961 M1	Gear	Pignon	Zahnrad	Engranaje	1
37	353 213 X1	Circlip	Circlip	Sicherungsring	Aro Reten	1
38	357 852 X1	Screw	Vis	Sechskantschraube	Tornillo	1
44	886 943 M1	Tube	Tubulure	Leitung	Tubo	1
45	835 087 M91	Plug	Bouchon	Verschlusschraube	Tapon	1
46		Order 835 087 M91	Comm. 835 087 M91	Best. 835 087 M91	Pedir 835 087 M91	1
47	831 452 M1	'O' Ring	Joint Torique	'O' Ring	Sello 'O'	1
48	835 091 M91	Connector	Raccord	Zwishenstueck	Union	1
49		Order 835 091 M91	Comm. 835 091 M91	Best. 835 091 M91	Pedir 835 091 M91	1
50	831 452 M1	'O' Ring	Joint Torique	'O' Ring	Sello 'O'	1
51	504 822 M1	Hose	Flexible	Schlauch	Manguera	1
52	851 134 M1	'O' Ring	Joint Torique	'O' Ring	Sello 'O'	1
53	190 845 M91	Tube	Tubulure	Leitung	Tubo	1
54	188 805 M2	Adaptor	Adapteur	Zwischenstueck	Adaptador	1
55	358 781 X91	Elbow	Coude	Winkelstueck	Codo	1
56		Order 358 781 X91	Comm. 358 781 X91	Best. 358 781 X91	Pedir 358 781 X91	1
57	357 195 X1	Nut	Ecrou	Mutter	Tuerca	1
58	831 452 M1	'O' Ring	Joint Torique	'O' Ring	Sello 'O'	1
59	188 908 M92	Tube	Tubulure	Leitung	Tubo	1
60	835 091 M91	Connector	Raccord	Zwischenstueck	Union	1
61		Order 835 091 M91	Comm. 835 091 M91	Best. 835 091 M91	Pedir 835 091 M91	1
62	831 452 M1	'O' Ring	Joint Torique	'O' Ring	Sello 'O'	1

CPO. 4796

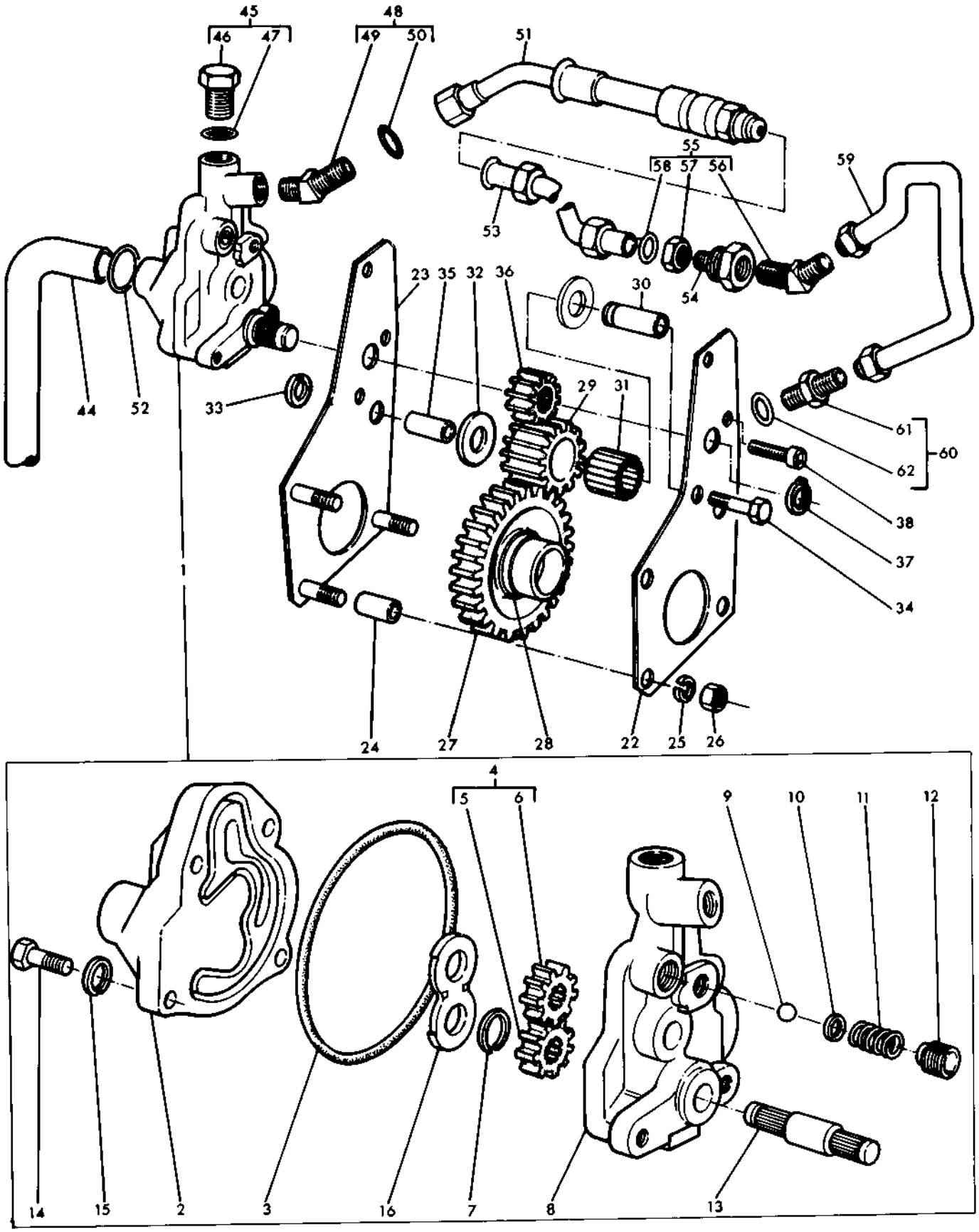
45
46
47
48
49
50
51
55
58
57
56
59
53
54
23
35
32
36
30
29
31
44
52
33
61
62
60
38
37
34
24
27
28
22
25
26
4
5
6
9
10
11
12
14
15
2
3
16
7
8
13

HYDRAULIC PUMP - MULTIPOWER
POMPE HYDRAULIQUE - MULTIPOWER
HYDRAULIKPUMPE - MULTIPOWER
BOMBA HIDRAULICA - MULTIPOWER

CPO. 3149/2

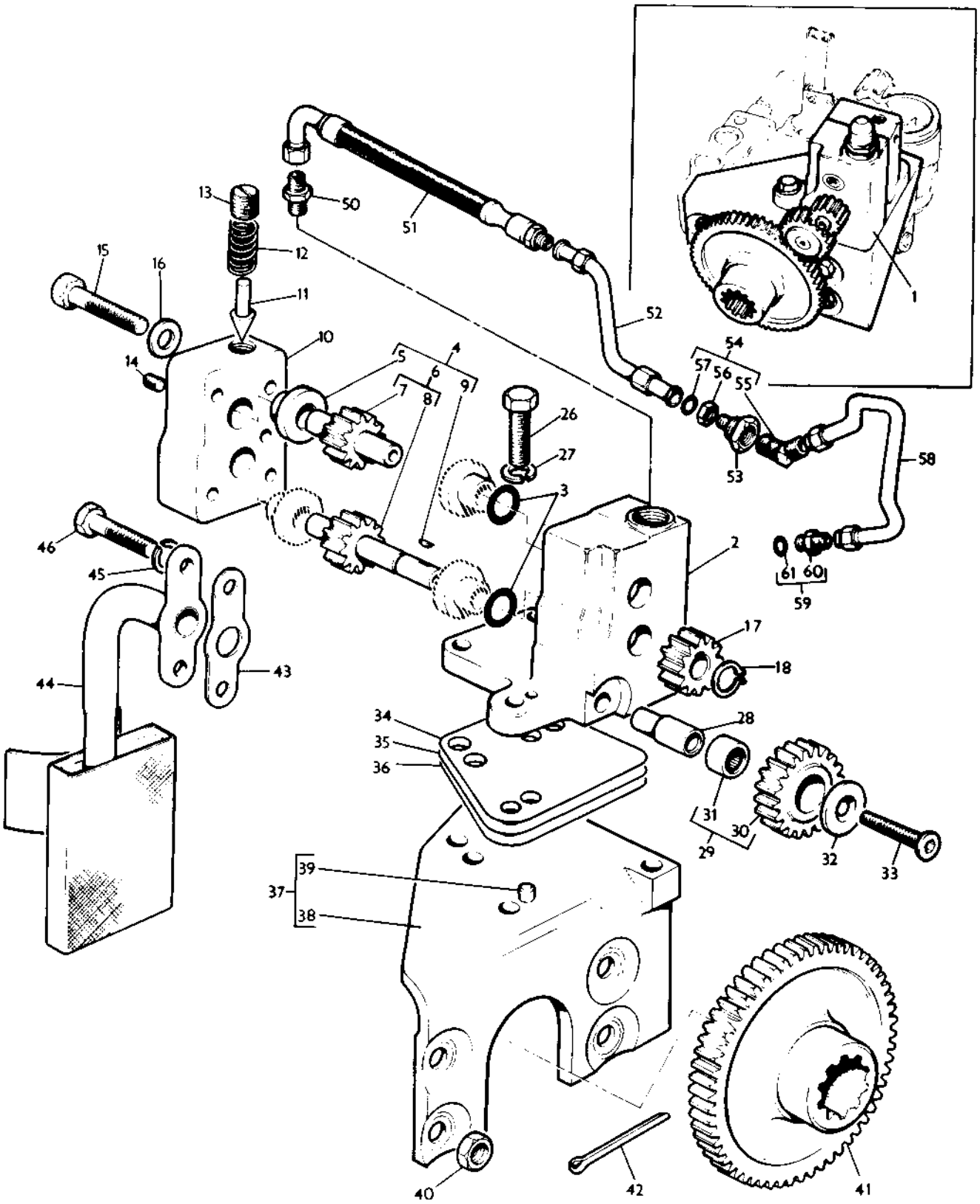

HYDRAULIC PUMP - MULTIPOWER
POMPE HYDRAULIQUE - MULTIPOWER
HYDRAULIKPUMPE - MULTIPOWER
BOMBA HIDRAULICA - MULTIPOWER

Ref. No.	Part No.	Description	Designation	Benennung	Descripcion	No. Req.
1(A)	884 535 M93	Pump	Pompe	Pumpe	Bomba	1
1(B,C)	513 592 M91	Pump	Pompe	Pumpe	Bomba	1
2		Order Assembly	Comm. Ensemble	Best. Kompletteil	Pedir Conjunto	1
3	1883 347 M1	Ring	Circlip	'O' Ring	Sello 'O'	2
4	1810 299 M91	Kit	Jeu	Reparatursatz	Juego	X
5	1885 153 M1	Bearing	Roulement	Lager	Cojinete	4
6	1810 090 M91	Kit	Jeu	Reparatursatz	Juego	1
7		Order 1810 090 M91.	Comm. 1810 090 M91.	Best. 1810 090 M91.	Pedir 1810 090 M91.	1
8		Order 1810 090 M91.	Comm. 1810 090 M91.	Best. 1810 090 M91.	Pedir 1810 090 M91.	1
9	2 957 X	Key	Clavette	Scheibenfeder	Chaveta	1
10		Order Assembly	Comm. Ensemble	Best. Kompletteil	Pedir Conjunto	1
11	1883 348 M1	Poppet	Clapet	Ventil	Valvula	1
12	1883 349 M1	Spring	Ressort	Feder	Resort	1
13	1883 350 M1	Screw	Vis	Sechskantschraube	Tornillo	1
14	1883 352 M1	Plug	Bouchon	Verschlusschraueb	Tapon	1
15	353 683 X1	Bolt	Boulon	Schraube	Perno	1
16	353 755 X1	Washer	Rondelle	Federring	Arandela	2
17(C)	188 810 M1	Gear	Pignon	Zahnrad	Engranaje	1
18(C)	354 362 X1	Ring	Circlip	Sicherungsring	Aro Reten	1
26(C)	353 517 X1	Setscrew	Vis	Sechskantschraube	Tornillo	3
27(C)	353 446 X1	Washer	Rondelle	Federring	Arandela	3
28(A)	188 809 M1	Shaft	Arbre	Welle	Eje	1
28(B,C)	513 636 M1	Shaft	Arbre	Welle	Eje	1
29(C)	188 811 M91	Gear	Pignon	Zahnrad	Engranaje	1
30		Order 188 811 M91	Comm. 188 811 M91	Best. 188 811 M91	Pedir 188 811 M91	1
31	832 487 M1	Bearing	Roulement	Lager	Cojinete	2
32(A)	188 855 M1	Washer	Rondelle	Scheibe	Arandela	1
32(B,C)	514 239 M1	Washer	Rondelle	Scheibe	Arandela	1
33(A)	832 486 M1	Screw	Vis	Sechskantschraube	Tornillo	1
34(C)	898 689 M2	Shim .002"	Cale .002"	Einstellblech .002"	Suplemento .002"	X
35(C)	898 690 M2	Shim .005"	Cale .005"	Einstellblech .005"	Suplemento .005"	X
36(C)	898 691 M2	Shim .010"	Cale .010"	Einstellblech .010"	Suplemento .010"	X
37(C)	898 693 M91	Bracket	Support	Halter	Soporte	1
38		Order 898 693 M91	Comm. 898 693 M91	Best. 898 693 M91	Pedir 898 693 M91	1
39	187 084 M1	Pin	Pion	Stift	Espiga	1
40	518 822 M1	Nut	Ecrou	Mutter	Tuerca	4
41(C)	187 093 M1	Gear	Pignon	Zahnrad	Engranaje	1
42(C)	354 072 X1	Pin	Goupille	Splint	Pasador	1
43(C)	187 082 M1	Gasket	Joint	Dichtung	Junta	1
44(C)	189 150 M91	Filter	Filtre	Filter	Filtro	1
45(C)	353 446 X1	Washer	Rondelle	Federring	Arandela	2
46(C)	353 687 X1	Setscrew	Vis	Sechskantschraube	Tornillo	2
50(A)	354 472 X1	Connector	Raccord	Zwischenstueck	Union	1
50(B,C)	358 838 X91	Union	Raccord	Zwischenstueck	Union	1
51(C)	190 847 M91	Hose	Flexible	Schlauch	Manguera	1
52	190 845 M91	Tube	Tubulure	Leitung	Tubo	1
53	188 805 M2	Adaptor	Adapteur	Zwischenstueck	Adaptador	1
54	358 781 X91	Elbow	Coude	Winkelstueck	Codo	1
55		Order 358 781 X91	Comm. 358 781 X91	Best. 358 781 X91	Pedir 358 781 X91	1
56	357 195 X1	Nut	Ecrou	Sechskantmutter	Tuerca	1
57	831 452 M1	'O' Ring	Joint Torique	'O' Ring	Sello 'O'	1
58	188 908 M92	Tube	Tubulure	Leitung	Tubo	1
59	835 091 M91	Connector	Raccord	Zwischenstueck	Union	1
60		Order 835 091 M91	Comm. 835 091 M91	Best. 835 091 M91	Pedir 835 091 M91	1
61	831 452 M1	'O' Ring	Joint Torique	'O' Ring	Sello 'O'	1

Notes:-
Noter:-
Bemerkungen:-
Notas:-

(A) Up to Serial No. 547452
Jusqu'au No. 547452
Bis Nr. 547452
Hasta el No. 547452

(B) From Serial No. 547452
A partir No. 547452
Ab Nr. 547452
Desde el No. 547452

(C) Up to Serial No. 562921
Jusqu'au No. 562921
Bis Nr. 562921
Hasta el No. 562921

AUXILIARY HYDRAULIC PUMP - UP TO SERIAL NO. 509281
POMPE HYDRAULIQUE AUXILIARE - JUSQU'AU NO. 509281
PUMPE HYDRAULISCHER HILFSMECHANISMUS - BIS NR. 509281
BOMBA HIDRAULICA AUXILIAR - HASTA EL NO. 509281

Ref. No.	Part No.	Description	Designation	Benennung	Descripcion	No. Req.
1(B)	515 113 M93	Pump	Pomp	Pompe	Bomba	1
2	504 822 M1	Hose	Flexible	Schlauch	Manguera	1
3	835 091 M91	Connector	Raccord	Zwishenstueck	Union	1
4		Order 835 091 M91	Commdr. 835 091 M91	Bestelle 835 091 M91	Pedir 835 091 M91	1
5	831 452 M1	'O' Ring	Joint	'O' Ring	Sello 'O'	1
6	509 037 M91	Valve	Distributeur	Ventil	Valvula	1
7		Order 509 037 M91	Commdr. 509 037 M91	Bestelle 509 037 M91	Pedir 509 037 M91	1
8	1884 222 M1	Nut	Ecrou	Mutter	Tuerca	1
9	1884 221 M1	Washer	Rondelle	Scheibe	Arandela	1
10	1852 568 M1	'O' Ring	Joint	'O' Ring	Sello 'O'	1
11	882 668 M91	Valve	Distributeur	Ventil	Valvula	1
12		Order 882 668 M91	Commdr. 882 668 M91	Bestelle 882 668 M91	Pedir 882 668 M91	1
13	851 134 M1	'O' Ring	Joint	'O' Ring	Sello 'O'	1
14	851 258 M1	'O' Ring	Joint	'O' Ring	Sello 'O'	1
15	1509 480 M1	Washer	Rondelle	Scheibe	Arandela	1
16	364 590 X1	Ferrule	Manchon	Buchse	Manicotto	1
17	364 587 X1	Nut	Ecrou	Mutter	Tuerca	1
18	377 062 X1	Bolt	Vis	Sechskantschraube	Perno	2
18	377 063 X1	Bolt	Vis	Sechskantschraube	Perno	1
19	353 446 X1	Washer	Rondelle	Federring	Arandela	3
20	359 250 X1	'O' Ring	Joint	'O' Ring	Sello 'O'	1
26	509 040 M91	Manifold	Collecteur	Auspuffkruemmer	Multiple	1
27		Order 509 040 M91	Commdr. 509 040 M91	Bestelle 509 040 M91	Pedir 509 040 M91	1
28		Order 509 040 M91	Commdr. 509 040 M91	Bestelle 509 040 M91	Pedir 509 040 M91	1
29	508 975 M1	Washer	Rondelle	Federring	Arandela	1
30	508 976 M1	Spring	Ressort	Feder	Resorte	1
31	508 974 M1	Valve	Distributeur	Ventil	Valvula	1
32	509 035 M1	Connector	Raccord	Zwishenstueck	Union	1
33	194 435 M1	Standpipe	Tubulure	Leitung	Tubo	1
34	831 528 M1	'O' Ring	Joint	'O' Ring	Sello 'O'	2
35	1000 557 M1	'O' Ring	Joint	'O' Ring	Sello 'O'	1
36	194 447 M93	Filter	Filtre	Filter	Filtro	1
42	194 454 M92	Bracket	Support	Halter	Soporte	1
43		Order 194 454 M92	Commdr. 194 454 M92	Bestelle 194 454 M92	Pedir 194 454 M92	1
44	187 084 M1	Dowel	Pion	Stift	Pasador	2
45	354 072 X1	Pin	Goupille	Splint	Pasador	1
46	506 985 M1	Gear	Pignon	Zahnrad	Engranaje	1
47	898 691 M2	Shim .010"	Cale .010"	Einstellblech .010"	Suplemento .010"	X
48	898 690 M2	Shim .005"	Cale .005"	Einstellblech .005"	Suplemento .005"	X
49	898 689 M2	Shim .002"	Cale .002"	Einstellblech .002"	Suplemento .002"	X
55	515 072 M1	Washer	Rondelle	Scheibe	Arandela	1
55(A)	194 433 M1	Washer	Rondelle	Scheibe	Arandela	1
56	194 444 M2	Gear	Pignon	Zahnrad	Engranaje	1
57	506 782 M1	Shaft	Arbre	Welle	Eje	1
58	851 485 M1	Roller	Galet	Rolle	Rodilla	22
59	354 944 X1	Ring	Circlip	Sicherungsring	Aro Reten	2
60	194 449 M2	Gear	Pignon	Zahnrad	Engranaje	1
61	364 189 X1	Nut	Ecrou	Mutter	Tuerca	4
62	504 823 M1	Tube	Tubulure	Leitung	Tubo	1
63	886 762 M91	Kit	Jeu	Reparatursatz	Juego	1
64	835 880 M91	Kit	Jeu	Reparatursatz	Juego	1

Notes:- (A) Use only with 506 322 M92 and 513 624 M91 pumps
Noter;- Utiliser avec pompe 506 322 M92 et 513 624 M91 seulement
Bemerkungen:- Nur fuer 506 322 M92 und 513 624 M91 pompes
Noter:- Emplear solo con Bomba 506 322 M92 y 513 624 M91
(B) No longer serviced order 888 185 M91
Pas fournies commander 888 185 M91
Nicht lieferteile, bestelle 888 185 M91
No suministrada, pedir 888 185 M91

CPO. 2230/2

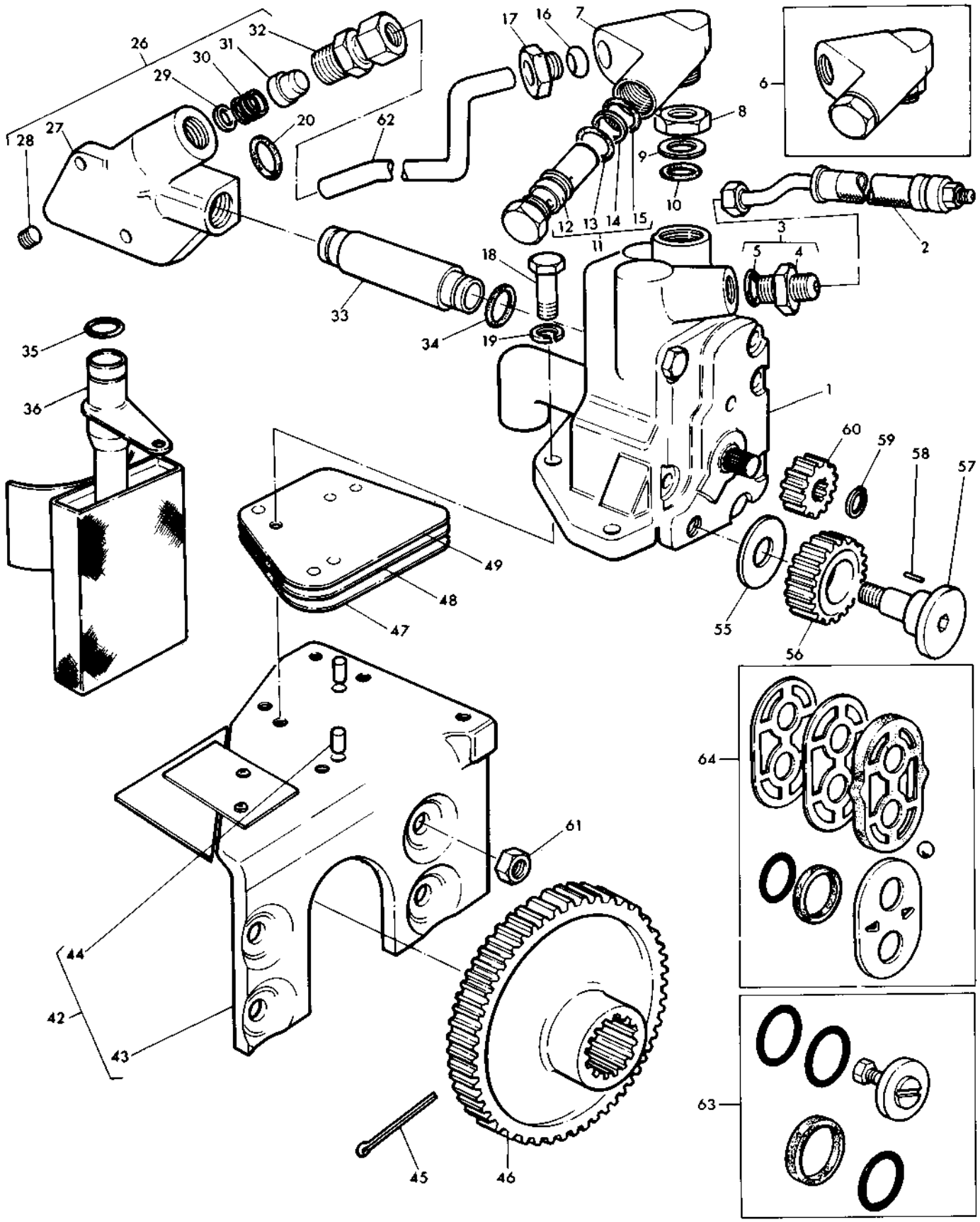
1
2
3
4
5
6
7
8
9
10
11
12
13
14
15
16
17
18
19
20
26
27
28
29
30
31
32
33
34
35
36
42
43
44
45
46
47
48
49
55
56
57
58
59
60
61
62
63
64

AUXILIARY HYDRAULIC PUMP - FROM SERIAL NO. 509282 UP TO 553728 (HOME) AND 553002 (EXPORT)
POMPE HYDRAULIQUE AUXILIAIRE - A PARTIR NO. 509282 JUSQU'AU 553728 (UK) ET 553002 (EXPORTATION)
PUMPE HYDRAULISCHER HILFSMECHANISMUS - AB NR. 509282 BIS NR. 553728 (UK) UND 553002 (EXPORT)
BOMBA HIDRAULICA AUXILIAR - DESDE EL NO. 509282 HASTA EL NO. 553728 (UK) Y 553002 (EXPORTACION)

CPO. 3150/1

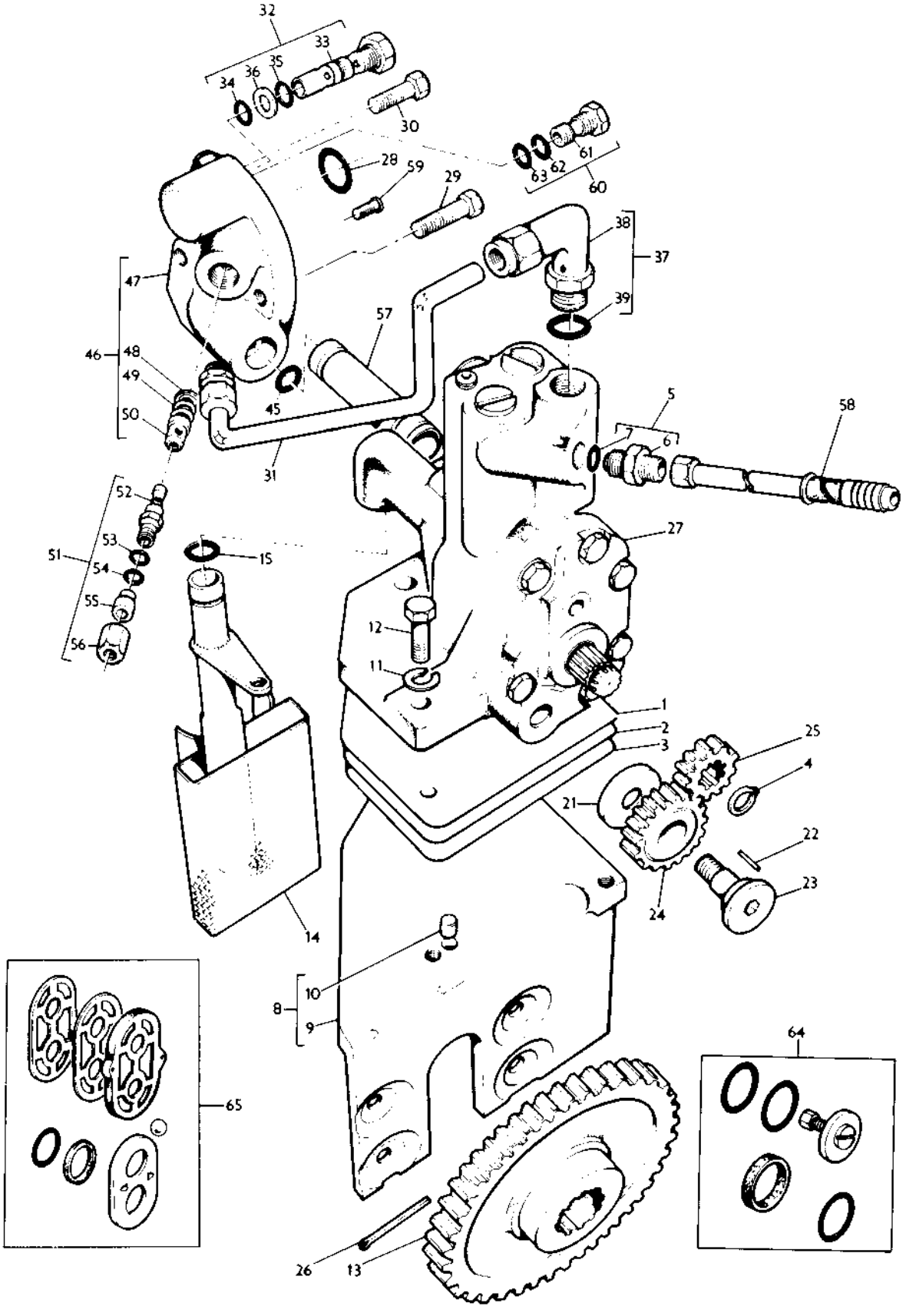

Ref. No.	Part No.	Description	Designation	Benennung	Descripcion	No. Req.
1	898 689 M2	Shim .002"	Cale .002"	Einstellblech .002"	Suplemento .002"	X
2	898 690 M2	Shim .005"	Cale .005"	Einstellblech .005"	Suplemento .005"	X
3	898 691 M2	Shim .010"	Cale .010"	Einstellblech .010"	Suplemento .010"	X
4	354 944 X1	Ring	Circlip	Sicherungsring	Aro Reten	2
5	835 091 M91	Connector	Raccord	Zwishenstueck	Union	1
6		Order 835 091 M91	Commdr. 835 091 M91	Bestelle 835 091 M91	Pedir 835 091 M91	1
7	831 452 M1	'O' Ring	Joint Torique	'O' Ring	Sello 'O'	1
8	898 693 M91	Bracket	Support	Halter	Soporte	1
9		Order 898 693 M91	Commdr. 898 693 M91	Bestelle 898 693 M91	Pedir 898 693 M91	1
10	187 084 M1	Pin	Pion	Stift	Pasador	2
11	353 446 X1	Washer	Rondelle	Federring	Arandela	3
12	377 062 X1	Bolt	Vis	Sechskantschraube	Perno	2
12	377 063 X1	Bolt	Vis	Sechskantschraube	Perno	1
13	506 985 M1	Gear	Pignon	Zahnrad	Engranaje	1
14	194 447 M93	Filter	Filtre	Filter	Filtro	1
15	1000 557 M1	'O' Ring	Joint Torique	'O' Ring	Sello 'O'	1
21	515 072 M1	Washer	Rondelle	Scheibe	Arandela	1
21(B)	194 433 M1	Washer	Rondelle	Scheibe	Arandela	1
22	831 485 M1	Roller	Galet	Rolle	Rodilla	22
23	506 782 M1	Shaft	Arbre	Welle	Eje	1
24	194 444 M2	Gear	Pignon	Zahnrad	Engranaje	1
25	194 449 M2	Gear	Pignon	Zahnrad	Engranaje	1
26	354 072 X1	Pin	Goupille	Splint	Pasador	1
27	888 185 M91	Pump	Pompe	Pumpe	Bomba	1
28	359 250 X1	'O' Ring	Joint Torique	'O' Ring	Sello 'O'	2
29	364 258 X1	Bolt	Vis	Sechskantschraube	Perno	2
30	376 929 X1	Bolt	Vis	Sechskantschraube	Perno	1
31	882 632 M1	Tube	Tubulure	Leitung	Tubo	1
32	882 668 M91	Valve	Distributeur	Ventil	Valvula	1
33		Order 882 668 M91	Commdr. 882 668 M91	Bestelle 882 668 M91	Pedir 882 668 M91	1
34	851 134 M1	'O' Ring	Joint	'O' Ring	Sello 'O'	1
35	851 258 M1	'O' Ring	Joint	'O' Ring	Sello 'O'	1
36	1509 480 M1	Washer	Rondelle	Scheibe	Arandela	1
37	508 164 M91	Elbow	Coude	Winkelstueck	Codo	1
38		Order 508 164 M91	Commdr. 508 164 M91	Bestelle 508 164 M91	Pedir 508 164 M91	1
39	1852 568 M1	'O' Ring	Joint	'O' Ring	Sello 'O'	1
45	851 528 M1	'O' Ring	Joint	'O' Ring	Sello 'O'	2
46	882 633 M91	Valve	Distributeur	Ventil	Valvula	1
47		Order 882 633 M91	Commdr. 882 633 M91	Bestelle 882 633 M91	Pedir 882 633 M91	1
48	508 975 M1	Washer	Rondelle	Scheibe	Arandela	1
49	508 976 M1	Spring	Ressort	Feder	Resorte	1
50	508 974 M1	Valve	Distributeur	Ventil	Valvula	1
51	882 900 M91	Connector	Raccord	Zwishenstueck	Union	1
52		Order 882 900 M91	Commdr. 882 900 M91	Bestelle 882 900 M91	Pedir 882 900 M91	1
53	831 528 M1	'O' Ring	Joint	'O' Ring	Sello 'O'	1
54	1852 568 M1	'O' Ring	Joint	'O' Ring	Sello 'O'	1
55	364 590 X1	Ferrule	Manchon	Buchse	Manicotto	1
56	882 899 M1	Nut	Ecrou	Mutter	Tuerca	1
57	194 435 M1	Standpipe	Tubulure	Leitung	Tubo	1
58	504 822 M1	Hose	Flexible	Schlauch	Manguera	1
59	360 834 X1	Screw	Vis	Schraube	Tornillo	3
60(A)	883 818 M91	Plug	Bouchon	Verschlusschraube	Tapon	1
61		Order 883 818 M91	Commdr. 883 818 M91	Bestelle 883 818 M91	Pedir 883 818 M91	1
62	359 002 X1	'O' Ring	Joint	'O' Ring	Sello 'O'	1
63	359 295 X1	'O' Ring	Joint	'O' Ring	Sello 'O'	1
64	886 762 M91	Kit	Jeu	Reparatursatz	Juego	1
65	835 880 M91	Kit	Jeu	Reparatursatz	Juego	1

Notes:- (A) Used when 882 668 M91 not fitted
Notes:- Utilise sans 882 668 M91
Bemerkungen:- Nicht fuer 882 668 M91
Notas:- Usada cuando no tiene 882 668 M91
(B) Use only with 506 322 M92 and 513 624 M91 pumps
Utiliser avec pompe 506 322 M92 et 513 624 M91 seulement
Nur fuer 506 322 M92 und 513 624 M91 pompes
Emplear solo con bomba 506 322 M92 y 513 624 M91

AUXILIARY HYDRAULIC PUMP FROM SERIAL NOS. 553728 HOME AND 553002 (EXPORT)
POMPE HYDRAULIQUE AUXILIARE A PARTIR NOS. 553728 (U.K.) ET 553002 (EXPORTATION)
PUMPE HYDRAULISCHER HILFSMECHANISMUS AB NR. 553728 (U.K. UND 553002 (EXPORT
BOMBA HIDRAULICA AUXILIAR DESDE EL NO. 553728 (U.K.) Y 553002 (EXPORTACION)

Ref. No.	Part No.	Description	Designation	Benennung	Descripcion	No. Req.
1(D)	1860 123 M94	Pump	Pompe	Pumpe	Bomba	1
1(C)	886 367 M93	Pump	Pompe	Pumpe	Bomba	1
2		Order Assembly	Comm. Ensemble	Best. Kompletteil	Pedir el Conjunto	1
3(B,F)	1886 038 M1	Seal	Joint	Dichtring	Sello	1
3(B,G)	1885 314 M1	Seal	Bille	Kugel	Bola	1
4	22 208 X	Ball	Bille	Kugel	Bola	1
5(C)	1885 308 M1	Plate	Plaque	Platte	Placa	1
5(D)	1885 788 M1	Plate	Plaque	Platte	Placa	1
6	1886 511 M1	Spring	Ressort	Feder	Resorte	1
7(C)	1885 309 M1	Adjuster	Vis	Schraube	Tornillo	1
7(D)	1885 582 M1	Adjuster	Vis	Schraube	Tornillo	1
8	1885 316 M91	Valve	Distributeur	Ventil	Valvula	1
9		Order 1885 316 M91	Comm. 1885 316 M91	Best. 1885 316 M91	Pedir 1885 316 M91	1
10	1885 319 M1	'O' Ring	Joint Torique	'O' Ring	Sello 'O'	1
11(C)	1810 316 M91	Kit	Jeu	Reparatursatz	Juego	1
11(D)	1810 438 M91	Kit	Jeu	Reparatursatz	Juego	1
12		Order Assembly	Comm. Ensemble	Best. Kompletteil	Pedir Conjunto	1
13		Order Assembly	Comm. Ensemble	Best. Kompletteil	Pedir Conjunto	1
19	1885 305 M1	Bearing	Roulement	Lager	Cojinete	1
20(B)	1885 315 M1	Strip	Joint	Dichtring	Sello	1
21(B)	1885 313 M1	Seal	Joint	Dichtring	Sello	1
22	1885 306 M1	Body	Corps	Gehaeuse	Cuerpo	1
23(C)	1885 320 M1	Dowel	Pion	Stift	Pasador	2
23(D)	1886 037 M1	Dowel	Pion	Stift	Pasador	2
24(J)	1810 317 M91	Kit	Jeu	Reparatursatz	Juego	1
24(K)	1810 519 M91	Kit	Jeu	Reparatursatz	Juego	1
25		Order Assembly	Comm. Ensemble	Best. Kompletteil	Pedir Conjunto	1
26(J)	1885 307 M1	Plate	Plaque	Platte	Placa	1
26(K)	1888 192 M1	Plate	Plaque	Platte	Placa	1
27(B)	1885 310 M1	Seal	Joint	Dichtring	Sello	1
28(C)	1885 312 M1	Cover	Couvercle	Deckel	Tapa	1
29(D)	1886 512 M1	Cover	Couvercle	Deckel	Tapa	1
30(J)	353 546 X1	Bolt	Boulon	Sechskantschraube	Perno	4
30(K)	1888 194 M1	Bolt	Boulon	Sechskantschraube	Perno	4
31	353 434 X1	Washer	Rondelle	Federring	Arandela	4
36	888 071 M1	Standpipe	Tubulure	Leitung	Tubo	1
37	831 528 M1	'O' Ring	Joint Torique	'O' Ring	Sello 'O'	2
38	886 547 M91	Filter	Filtre	Filter	Filtro	1
39(C)	851 134 M1	'O' Ring	Joint Torique	'O' Ring	Sello 'O'	1
39(B,D,H)	1886 036 M1	'O' Ring	Joint Torique	'O' Ring	Sello 'O'	1
39(B,D,E)	1885 319 M1	'O' Ring	Joint Torique	'O' Ring	Sello 'O'	1
40	515 960 M91	Plate	Plaque	Platte	Placa	1
41	22 042 X	Ring	Circlip	Sicherungsring	Aro Reten	1
42	515 963 M1	Shaft	Arbre	Welle	Eje	1
43	515 966 M1	Washer	Rondelle	Scheibe	Arandela	2
44	834 167 M1	Roller	Galet	Rolle	Rodillo	22
45	515 962 M1	Gear	Pignon	Zahnrad	Engranaje	1
46	515 964 M1	Bushing	Bague	Buchse	Buje	2
47	515 957 M1	Gear	Pignon	Zahnrad	Engranaje	1
48	366 045 X1	Spacer	Entretoise	Abstandbuchse	Espaciador	3
49	353 434 X1	Washer	Rondelle	Federring	Arandela	3
50	355 566 X1	Nut	Ecrou	Sechskantmutter	Tuerca	3
51	515 967 M91	Plate	Plaque	Platte	Placa	1
52	516 259 M2	Bolt	Boulon	Sechskantschraube	Perno	2
53	366 045 X1	Spacer	Entretoise	Abstandbuchse	Espaciador	2
54	357 852 X1	Screw	Vis	Schraube	Tornillo	1
60	360 834 X1	Screw	Vis	Schraube	Tornillo	3
61	194 450 M91	Manifold	Collecteur	Auspuffkruemmer	Multiple	1
62	359 250 X1	'O' Ring	Joint Torique	'O' Ring	Sello 'O'	2
63	366 105 X1	Connector	Raccord	Zwischenstueck	Union	1
64	516 276 M91	Tube	Tubulure	Rohr	Tubo	1
65	366 005 X91	Elbow	Coude	Winkelstueck	Codo	1
66		Order 366 005 X91	Comm. 366 005 X91	Best. 366 005 X91	Pedir 366 005 X91	1
67	1852 568 M1	'O' Ring	Joint Torique	'O' Ring	Sello 'O'	1
68	835 087 M91	Plug	Bouchon	Verschlusschraube	Tapon	1
69		Order 835 087 M91	Comm. 835 087 M91	Best. 835 087 M91	Pedir 835 087 M91	1
70	831 452 M1	'O' Ring	Joint Torique	'O' Ring	Sello 'O'	1
71	835 091 M91	Connector	Raccord	Zwischenstueck	Union	1
72		Order 835 091 M91	Comm. 835 091 M91	Best. 835 091 M91	Pedir 835 091 M91	1
73	831 452 M1	'O' Ring	Joint Torique	'O' Ring	Sello 'O'	1
74	504 822 M1	Hose	Flexible	Schlauch	Manguera	1
75	515 961 M1	Gear	Pignon	Zahnrad	Engranaje	1

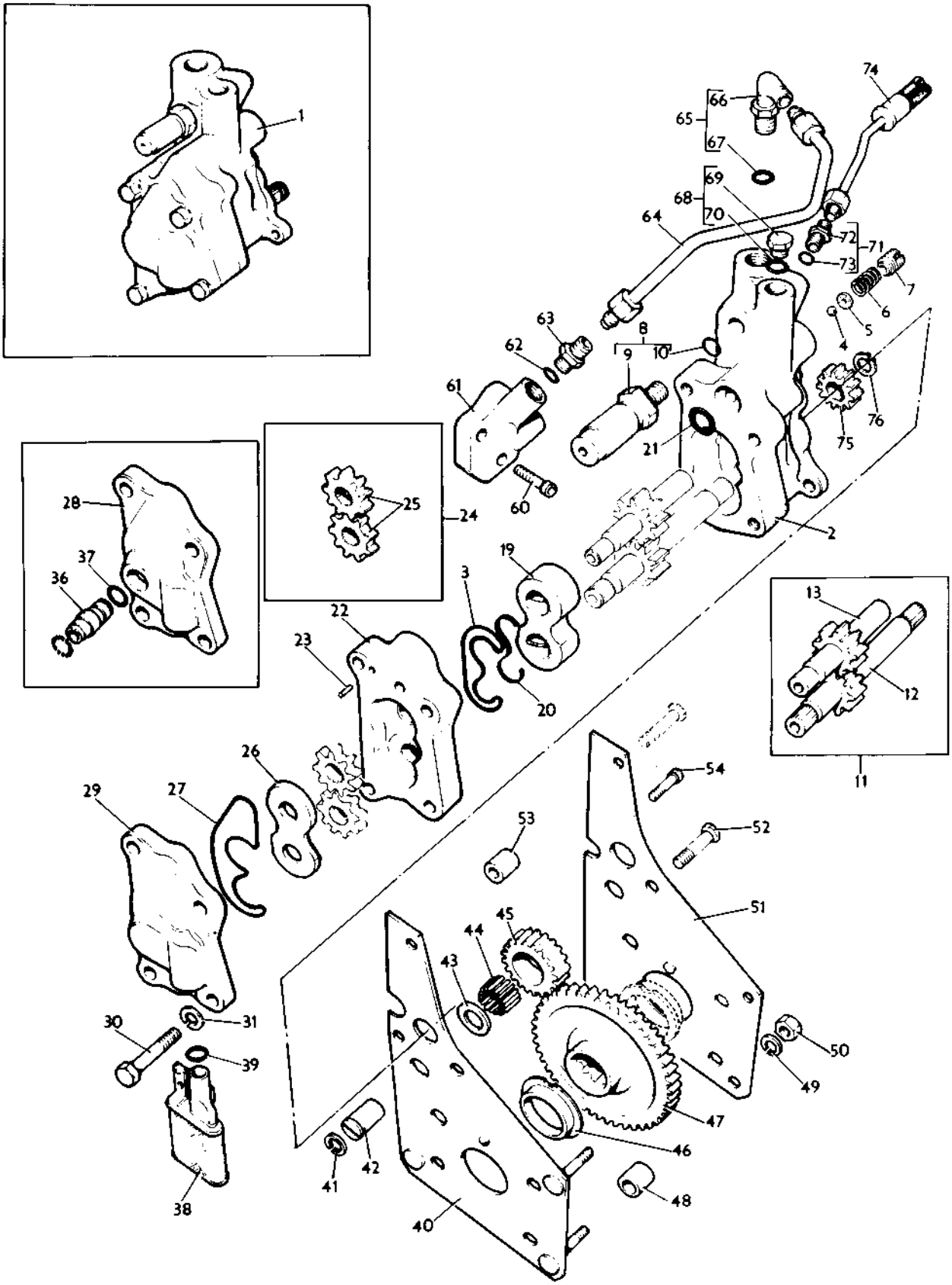
1
74
66
65
67
69
68
70
64
72
71
73
7
6
5
4
63
62
8
9
10
61
60
21
75
76
2
28
37
36
25
24
19
3
22
23
20
13
12
11
26
29
27
54
53
52
51
45
44
43
30
31
39
38
41
42
40
47
46
48
50
49

AUXILIARY HYDRAULIC PUMP FROM SERIAL NO. 553728 HOME AND 553002 (EXPORT)
POMPE HYDRAULIQUE AUXILIARE A PARTIR NOS. 553728 (U.K.) ET 553002 (EXPORTATION)
PUMPE HYDRAULISCHER HILFSMECHANISMUS AB NR. 553728 (U.K.) UND 553002 (EXPORT)
BOMBA HIDRAULICA AUXILIAR DESDE EL NO. 553728 (U.K.) Y 553002 (EXPORTACION)

CPO. 4798

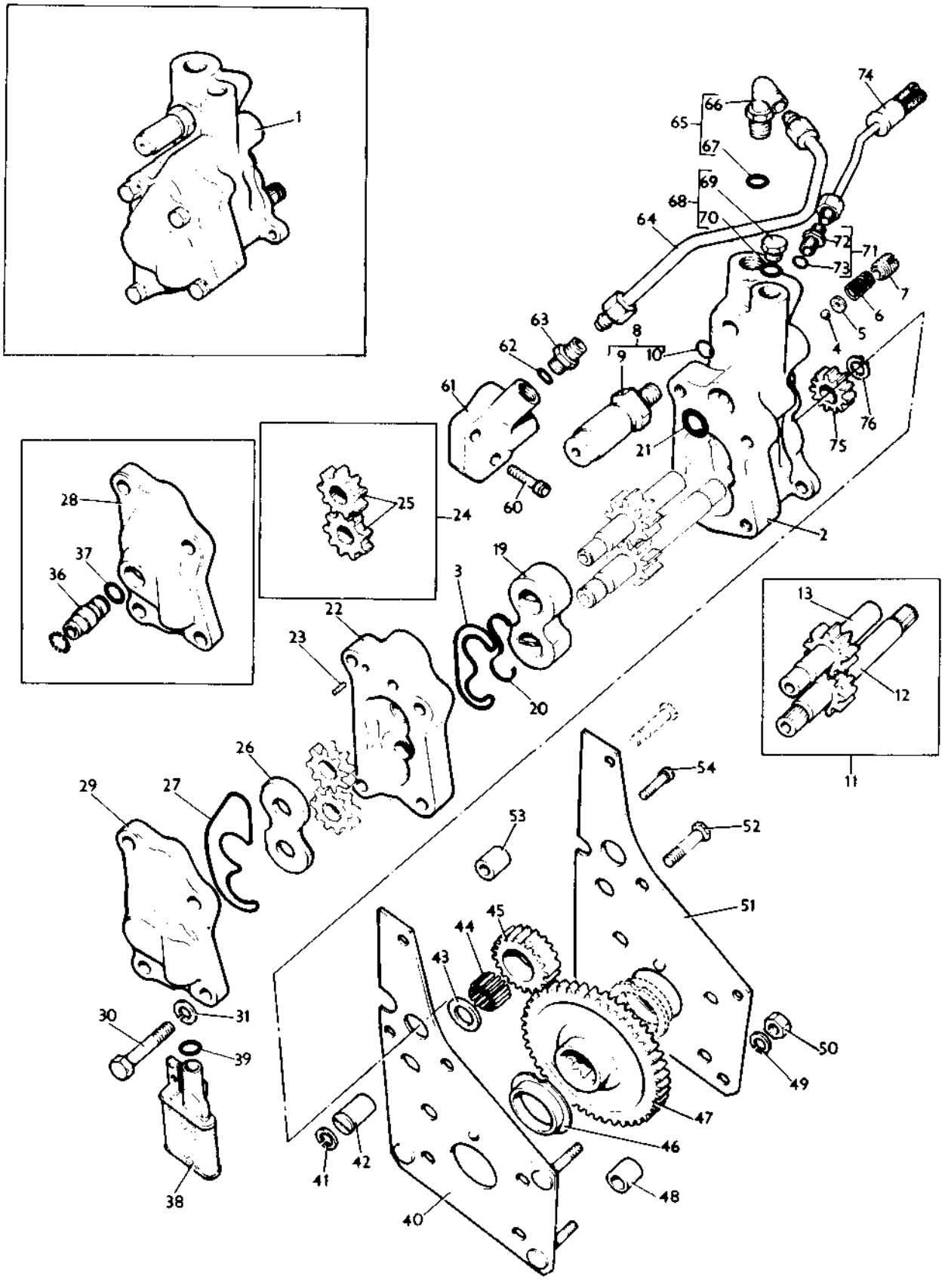

Ref. No.	Part No.	Description	Designation	Benennung	Descripcion	No. Req.
		Pump (Cont'd).....	Pompe (Suite).....	Pumpe (Forts).....	Bomba (Cont'n).....	
76	353 213 X1	Circlip.....	Circlip.....	Sicherungsring.....	Aro Reten.....	1
(A)	1810 318 M91	Kit.....	Jeu.....	Reparatursatz.....	Juego.....	1

Notes:- (A) Includes items marked (B)
Noter:- Comprend les pieces marquees avec (B)
Bemerkungen:- Einschl. alter mit (B) gekennzeichneten teile
Notas:- Incluye las piezas marcadas con (B)

(B) Included in kit 1810 318 M91
Inclus dans jeu 1810 318 M91
Enthalten in reparatursatz 1810 318 M91
Incluye en juego 1810 318 M91

(C) Up to Serial No. 576697
Jusqu'au No. 576697
Bis Nr. 576697
Hasta el No. 576697

(D) From Serial No. 576697
A partir no. 576697
Ab Nr. 576697
Desde el No. 576697

(E) Alternative to 1886 036 M1
Alternative avec 1886 036 M1
Austauschbar mit 1886 036 M1
Alternativa del 1886 036 M1

(F) Alternative to 1885 314 M1
Alternative avec 1885 314 M1
Austauschbar mit 1885 314 M1
Alternativa del 1885 314 M1

(G) Alternative to 1886 038 M1
Alternative avec 1886 038 M1
Austauschbar mit 1886 038 M1
Alternativa del 1886 038 M1

(H) Alternative to 1885 319 M1
Alternative avec 1885 319 M1
Austauschbar mit 1885 319 M1
Alternativa del 1885 319 M1

(J) Up to Serial No. 107670
Jusqu'au No. 107670
Bis Nr. 107670
Hasta el No. 107670

(K) From Serial No. 107670
A partir No. 107670
Ab Nr. 107670
Desde el No. 107670

REPAIR KIT - AUXILIARY HYDRAULIC PUMP
JEU - POMPE HYDRAULIQUE AUXILIARE
REPARATURSATZ - POMPE HYDRAULISCHER HILFSMECHANISMUS
JUEGO - BOMBA HIDRAULICA AUXILIAR

Ref. No.	Part No.	Description	Designation	Benennung	Descripcion	No. Req.
1	888 185 M91	Kit	Jeu	Reparatursatz	Juego	1
2	359 250 X1	'O' Ring	Joint Torique	'O' Ring	Sello 'O'	2
3	888 071 M1	Pipe	Tuyau	Leitung	Tubo	1
4	831 528 M1	'O' Ring	Joint Torique	'O' Ring	Sello 'O'	2
5	886 367 M93	Pump	Pompe	Pumpe	Bomba	1
6	516 276 M91	Tube	Tubulure	Leitung	Tubo	1
7	851 134 M1	'O' Ring	Joint Torique	'O' Ring	Sello 'O'	1
8	835 087 M91	Plug	Bouchon	Verschlusschraube	Tapon	1
9	1852 568 M1	'O' Ring	Joint Torique	'O' Ring	Sello 'O'	1
10	831 452 M1	'O' Ring	Joint Torique	'O' Ring	Sello 'O'	1
11	366 045 X1	Spacer	Entretoise	Abstandbuchse	Espaciador	2
12	516 259 M2	Bolt	Vis	Sechskantschraube	Perno	2
18	515 961 M1	Gear	Pignon	Zahnrad	Engranaje	1
19	353 213 X1	Circlip	Circlip	Sicherungsring	Aro Reten	1
20	357 852 X1	Screw	Vis	Schraube	Tornillo	1
21	366 465 X1	Bolt	Vis	Sechskantschraube	Perno	1
22	518 822 M1	Nut	Ecrou	Mutter	Tuerca	4
23	22 764 X	Washer	Rondelle	Scheibe	Arandela	4
24	886 455 M91	Gear	Pignon	Zahnrad	Engranaje	1
25	886 547 M91	Filter	Filtre	Filter	Filtro	1
26(A)	359 295 X1	'O' Ring	Joint Torique	'O' Ring	Sello 'O'	1
27(A)	359 002 X1	'O' Ring	Joint Torique	'O' Ring	Sello 'O'	1
28(B)	883 561 M1	Plug	Bouchon	Verschlusschraube	Tapon	1
29(C)	365 986 X1	Elbow	Coude	Winkelstueck	Codo	1

Notes:- (A) Use to replace existing rings when 883 818 M91 is fitted
Noter:- A utiliser en replacement des segments d'origine l'orsqu'on monte 883 818 M91
Bemerkungen:- Ersatz fuer die vorhandenen ringe wenn 883 818 M91 eingebaut
Notas:- Para reemplazar los aros existentes cuando esta colocada la 883 818 M91

(B) Use with 359 295 X1 and 359 022 X1 to replace 882 668 M91
A utiliser avec 359 295 X1 et 359 002 X1 pour remplacer 882 668 M91
Mit 359 295 X1 und 359 002 X1 verwenden als ersatz fuer 882 668 M91
Usar con la 359 295 X1 y 359 002 X1 para reemplazar la 882 668 M91

(C) Use with kit when 509 037 M91 is fitted
A utiliser avec le jeu l'orsqu'on monte 509 037 M91
Mit reparatursatz verwenden wenn 509 037 M91 eingebaut ist
Usar con el juego cuando esta colocada la 509 037 M91

REPAIR KIT - AUXILIARY HYDRAULIC PUMP
JEU - POMPE HYDRAULIQUE AUXILIAIRE
REPARATURSATZ - POMPE HYDRAULISCHER HILFSMECHANISMUS
JUEGO - BOMBA HIDRAULICA AUXILIAR

CPO. 4797

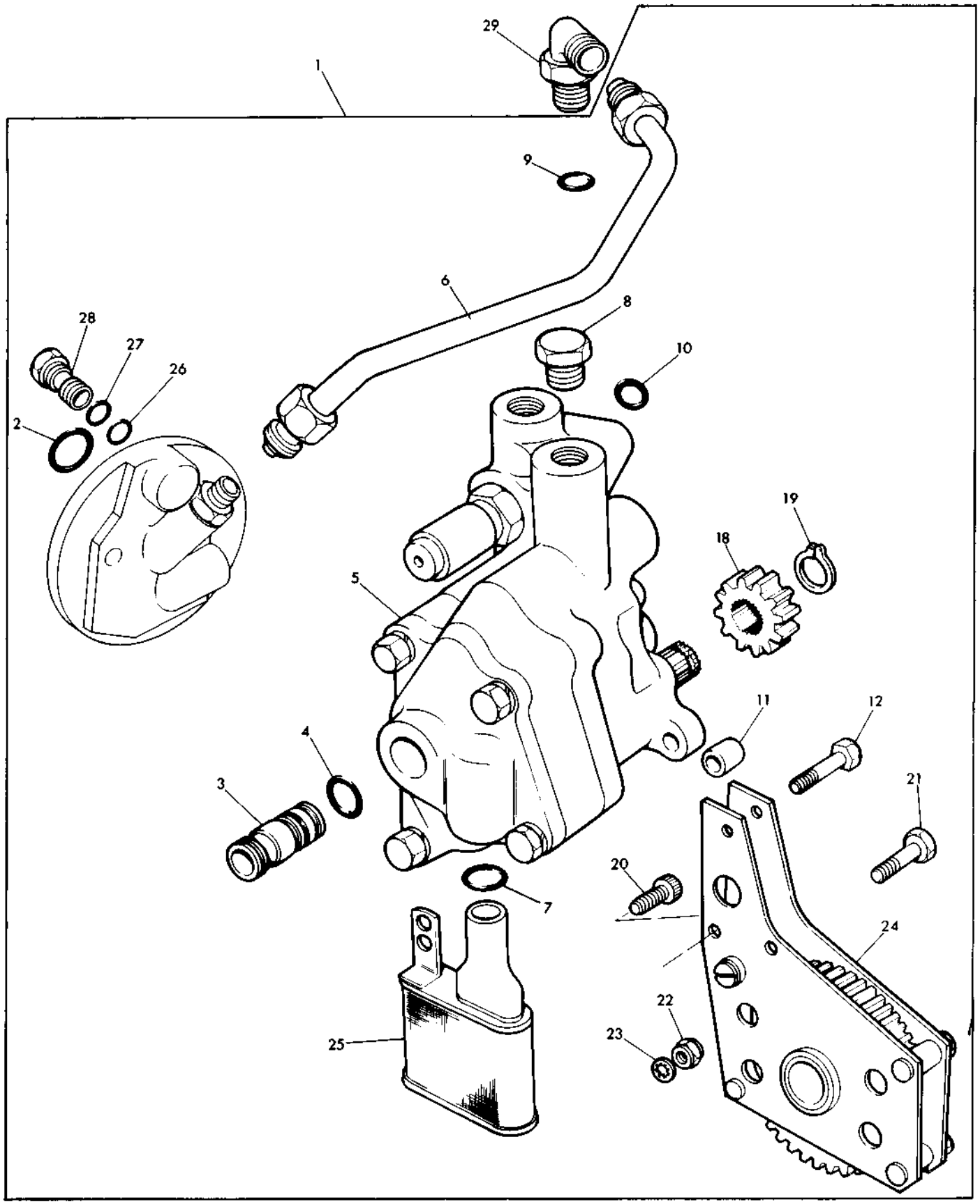

OIL COOLER, UP TO SERIAL NO. 542059
RADIATEUR D'HUILE, JUSQU'AU NO. 542059
OELKUEHLER, BIS NO. 542059
ENFRIADOR DEL ACEITE, HASTA EL NO. 542059

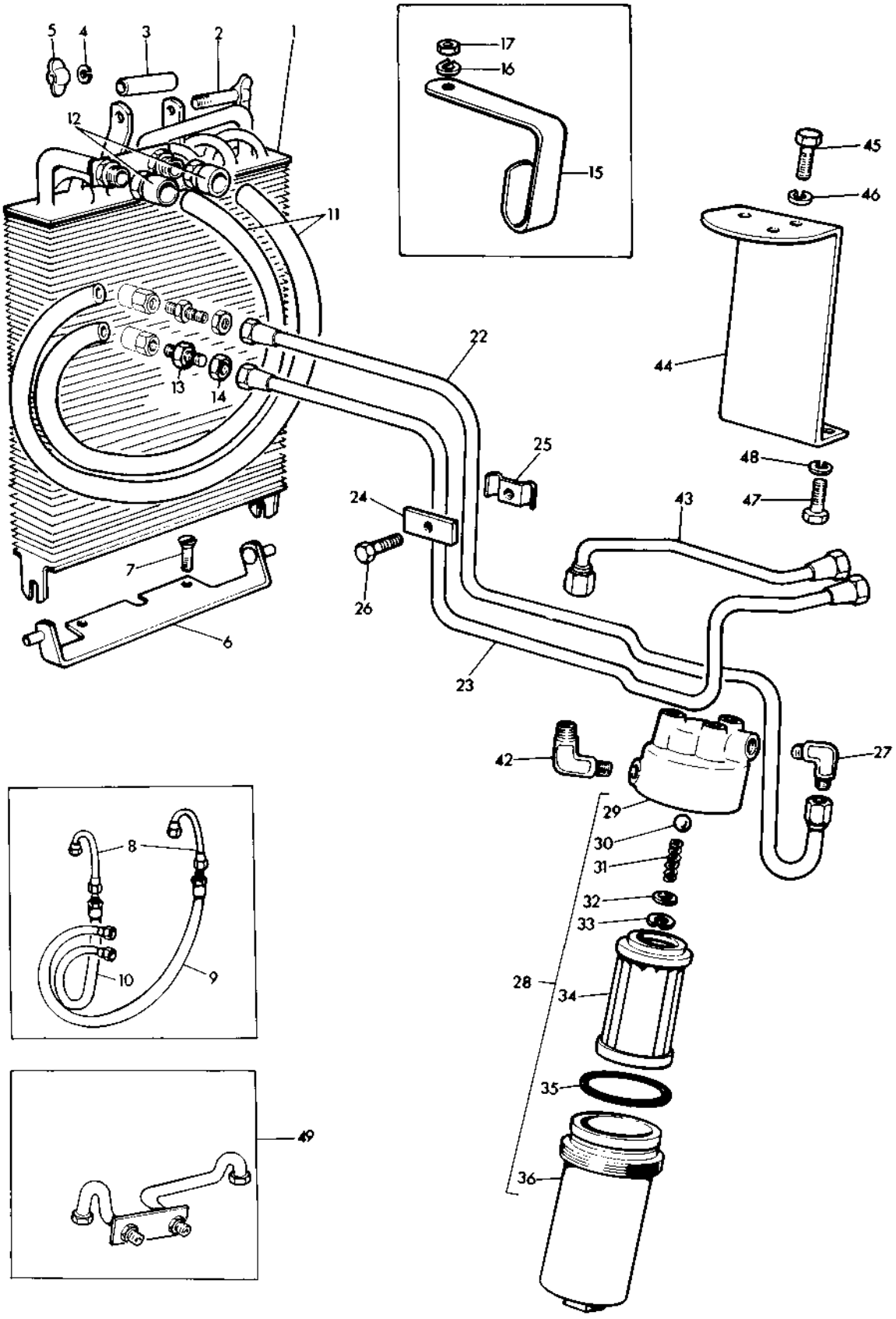

OIL COOLER - UP TO SERIAL NO. 542059
RADIATEUR D'HUILE, JUSQU'AU NO. 542059
OELKUEHLER, BIS NR. 542059
ENFRIADOR DEL ACEITE, HASTA EL NO. 542059

Ref. No.	Part No.	Description	Designation	Benennung	Descripcion	No. Req.
1(A)	880 567 M91	Cooler	Radiateur	Kuehler	Enfriador	1
1	884 076 M91	Cooler	Radiateur	Kuehler	Enfriador	1
2	881 445 M91	Stud	Goujon	Stiftschraube	Vastago	1
3	881 448 M1	Spacer	Entretoise	Abstandbuchse	Espaciador	1
4	353 754 X1	Washer	Rondelle	Scheibe	Arandela	2
5	880 226 M1	Nut	Ecrou	Mutter	Tuerca	1
6	880 587 M91	Bracket	Support	Halter	Soporte	1
7	375 382 X1	Screw	Vis	Schraube	Tornillo	2
8(C)	880 598 M91	Tube	Tubulure	Leitung	Tubo	2
9(B)	880 636 M91	Hose	Durite	Schlauch	Manguera	1
10(B)	880 637 M91	Hose	Durite	Schlauch	Manguera	1
11(E)	886 325 M1	Hose, 17.1/4"	Durite, 17.1/4"	Schlauch, 17.1/4"	Manguera, 17.1/4"	1
12	895 382 M1	Union	Raccord	Anschlusschraube	Union	2
13	356 266 X1	Union	Raccord	Anschluss-schraube	Union	2
14	22 370 X	Nut	Ecrou	Sechskantmutter	Tuerca	2
15(C)	882 827 M1	Hook	Crochet	Haken	Gancho	1
16(C)	354 754 X1	Washer	Rondelle	Scheibe	Arandela	1
17(C)	353 918 X1	Nut	Ecrou	Sechskantmutter	Tuerca	1
22	880 645 M91	Tube	Tubulure	Leitung	Tubo	1
23	880 647 M91	Tube	Tubulure	Leitung	Tubo	1
24	880 676 M1	Plate	Plaque	Platte	Placa	1
25	898 341 M91	Clip	Attache	Befestigung	Clip	1
26	353 517 X1	Bolt	Boulon	Sechskantschraube	Perno	1
27	356 353 X1	Elbow	Coude	Winkelstueck	Codo	1
28	191 827 M92	Filter	Filtre	Filter	Filtro	1
29	191 831 M1	Cap	Bouchon	Deckel	Tapa	1
30	195 390 M1	Ball	Bille	Kugel	Bola	1
31	191 832 M1	Spring	Ressort	Feder	Resorte	1
32	191 833 M1	Washer	Rondelle	Scheibe	Arandela	1
33	195 576 M1	Ring	Joint Torique	'O' Ring	Sello 'O'	1
34	191 855 M4	Filter	Filtre	Filter	Filtro	1
35	835 130 M1	Ring	Joint Torique	'O' Ring	Sello 'O'	1
36	191 830 M1	Body	Corps	Gehaeuse	Cuerpo	1
42	356 353 X1	Elbow	Coude	Winkelstueck	Codo	1
43	880 643 M91	Tube	Tubulure	Leitung	Tubo	1
44	36562312	Bracket	Support	Halter	Soporte	1
45	353 676 X1	Screw	Vis	Schraube	Tornillo	3
46	353 446 X1	Washer	Rondelle	Federring	Arandela	3
47	353 521 X1	Bolt	Boulon	Sechskantschraube	Perno	2
48	353 446 X1	Washer	Rondelle	Federring	Arandela	2
49(D)	885 442 M91	Kit	Jeu	Reparatursatz	Juego	X

Note:- (A) No longer serviced, order 884 076 M91 with 2 off 884 077 M1
Note:- Pas fournies, commander 884 076 M91 avec 2 off 884 077 M1
Bemerkungen:- Nicht lieferteile bestelle 884 076 M91 mit 2 884 077 M1
Notas:- No suministrada, pedir 884 076 M91 con 2 884 077 M1

(B) No longer serviced, order kit 885 442 M91 with 2 off 884 077 M1
Pas fournies, commander jeu 885 442 M91 avec 2 884 077 M91
Nicht lieferteile, bestelle reparatursatz 885 442 M91 mit 2 884 077 M1
No suministrada, pedir juego 885 442 M91 con 2 884 077 M1

(C) Up to serial no. 522648
Jusqu'au 522648
Bis nr. 522648
Hasta el no. 522648

(D) Use with 2 off 884 077 M1 to replace 880 636 M91 and 886 637 M91 on cooler 880 567 M91
Utiliser avec 2 884 077 M1 pour remplacer 880 636 M91 et 880 637 M91 sur le radiateur 880 567 M91
Mit 2 stueck 884 077 M1 verwenden als ersatz fuer 880 636 M91 und 637 M91 au kuehler 884 567 M91
Usar con 2 884 077 M1 para reemplazar 880 636 M91 y 880 637 M91 en el efriador 880 567 M91

(E) Not serviced, order 895 022 M1 (30') or 895 171 M1 (60')
Pas fournies, commander 895 022 M1 (30') ou 895 171 M1 (60')
Nicht lieferteile, bestelle 895 022 M1 (30') oder 895 171 M1 (60')
No suministrada, pedir 895 022 M1 (30') o 895 171 M1 (60')

OIL COOLER, FROM SERIAL NO. 542060
RADIATEUR D'HUILE, A PARTIR NO. 542060
OELKUEHLER, AB NR. 542060
ENFRIADOR DEL ACEITE, DESDE EL NO. 542060

Ref. No.	Part No.	Description	Designation	Benennung	Descripcion	No. Req.
1	884 076 M91	Cooler	Radiateur	Kuehler	Enfriador	1
2	881 445 M91	Stud	Giujon	Stiftschraube	Vastago	1
3	881 448 M1	Spacer	Entretoise	Abstandbuchse	Espaciador	1
4	353 754 X1	Washer	Rondelle	Scheibe	Arandela	2
5	880 226 M1	Nut	Ecrou	Mutter	Tuerca	1
6	880 587 M91	Bracket	Support	Halter	Soporte	1
7	375 382 X1	Screw	Vis	Schraube	Tornillo	2
8(D,E)	886 335 M1	Hose 27.1/4"	Durite 27.1/4"	Schlauch 27.1/4"	Manguera 27.1/4"	2
8	895 382 M1	Union	Raccord	Zwischenstueck	Union	2
9	885 864 M1	Cleat	Collier	Schelle	Reten	1
10	898 735 M1	Grommet	Passe-Fil	Tuelle	Ojal	2
11	835 091 M91	Connector	Raccord	Anschlusschraube	Union	4
12		Order 835 091 M91	Comm. 835 091 M91	Best. 835 091 M91	Pedir 835 091 M91	1
13	831 452 M1	'O' Ring	Joint Torique	'O' Ring	Sello 'O'	1
19	885 412 M91	Filter	Filtre	Filter	Filtro	1
20	1885 026 M1	Bowl	Cue de Verre	Schauglas	Taza	1
21	1885 027 M1	Seal	Joint	Dichtring	Sello	2
22	1885 029 M1	Head	Couvercle	Deckel	Tapa	1
23	832 845 M1	Seal	Joint	Dichtring	Sello	1
24	22 199 X	Ball	Bille	Kugel	Bola	1
25	1885 030 M1	Spring	Ressort	Feder	Resorte	1
26	1885 031 M1	Cup	Bouchon	Verschlusschraube	Tapon	1
27(C)		Element	Mallette	Filtereinsatz	Elemento	1
33	1866 677 M92	Tube	Tubulure	Rohr	Tubo	1
34	1866 611 M93	Valve	Clapet	Valvula	Ventil	1
35		Order 1866 611 M93	Comm. 1866 611 M93	Best. 1866 611 M93	Pedir 1866 611 M93	1
36		Order 1866 611 M93	Comm. 1866 611 M93	Best. 1866 611 M93	Pedir 1866 611 M93	1
37	1867 032 M1	Connector	Raccord	Zwischenstueck	Union	1
38	1852 568 M1	'O' Ring	Joint Torique	'O' Ring	Sello 'O'	1
39	1867 033 M1	Sleeve	Manchon	Buchse	Manguito	1
40	1866 912 M1	Spring	Ressort	Feder	Resorte	1
41	835 091 M91	Connector	Raccord	Zwischenstueck	Union	1
42		Order 835 091 M91	Comm. 835 091 M91	Best. 835 091 M91	Pedir 835 091 M91	1
43	831 452 M1	'O' Ring	Joint Torique	'O' Ring	Sello 'O'	1
44	1866 679 M92	Tube	Tubulure	Leitung	Tubo	1
50(A)	885 787 M91	Tube	Tubulure	Rohr	Tubo	1
50(B)(F)	885 802 M91	Tube	Tubulure	Rohr	Tubo	1
50(G)(H)	888 049 M91	Tube	Tubulure	Rohr	Tubo	1
51(A)	885 780 M91	Tube	Tubulure	Rohr	Tubo	1
51(B)(F)	885 804 M91	Tube	Tubulure	Rohr	Tubo	1
51(G)	888 047 M91	Tube	Tubulure	Rohr	Tubo	1
52(A)	885 784 M1	Bracket	Support	Halter	Soporte	1
53(A)	885 785 M91	Clip	Attache	Befestigung	Clip	1
54(A)	353 503 X1	Bolt	Boulon	Sechskantschraube	Perno	1
55(A)	353 441 X1	Washer	Rondelle	Federring	Arandela	1
56(B)	885 806 M1	Bracket	Support	Halter	Soporte	1
57(B)	885 785 M1	Clip	Attache	Befestigung	Clip	1
58(B)	353 503 X1	Bolt	Boulon	Sechskantschraube	Perno	1
59(B)	353 441 X1	Washer	Rondelle	Federring	Arandela	1
60(B)	353 516 X1	Bolt	Boulon	Sechskantschraube	Perno	1
61(B)	353 446 X1	Washer	Rondelle	Federring	Arandela	1
67(A)	885 782 M1	Support	Support	Halter	Soporte	1
68(A)	885 783 M1	Bracket	Support	Halter	Soporte	1
69(A)	353 503 X1	Bolt	Boulon	Sechskantschraube	Perno	2
70(A)	353 441 X1	Washer	Rondelle	Federring	Arandela	2
71(A)	353 918 X1	Nut	Ecrou	Sechskantmutter	Tuerca	2
72(B)	885 800 M91	Bracket	Support	Halter	Soporte	1
73(B)	353 538 X1	Bolt	Boulon	Sechskantschraube	Perno	2
74(B)	353 434 X1	Washer	Rondelle	Federring	Arandela	2
75(B)	353 503 X1	Bolt	Boulon	Sechskantschraube	Perno	2
76(B)	353 441 X1	Washer	Rondelle	Federring	Arandela	2
77	1810 291 M91	Kit	Jeu	Reparatursatz	Juego	X
78		Order 1810 291 M91	Comm. 1810 291 M91	Best. 1810 291 M91	Pedir 1810 291 M91	1
79	832 845 M1	Seal	Joint	Dichtring	Sello	1
80	1885 027 M1	Seal	Joint	Dichtring	Sello	1
86(K)	1866 623 M91	Tube	Tubulure	Rohr	Tubo	1
87(K)	357 197 X91	Elbow	Coude	Winkelstueck	Codo	1

OIL COOLER, FROM SERIAL NO. 542060
RADIATEUR D'HUILE, A PARTIR NO. 542060
OELKUEHLER, AB NR. 542060
ENFRIADOR DEL ACEITE, DESDE EL NO. 542060

CPO.2847/1

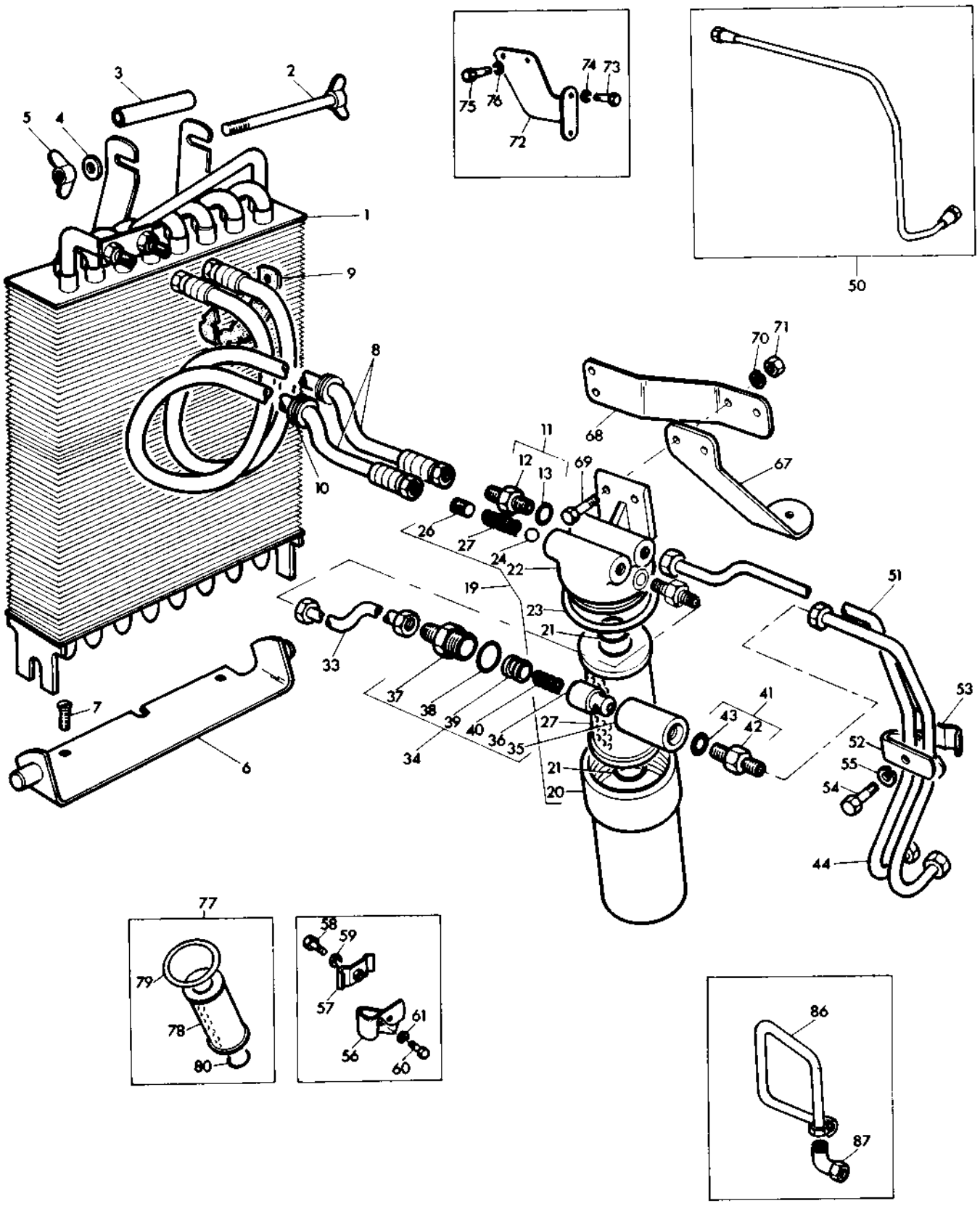

OIL COOLER, FROM SERIAL NO. 542060
RADIATEUR D'HUILE, A PARTIR NO. 542060
OELKUEHLER, AB NR. 542060
ENFRIADOR DEL ACEITE, DESDE EL NO. 542060

CPO. 2847/1

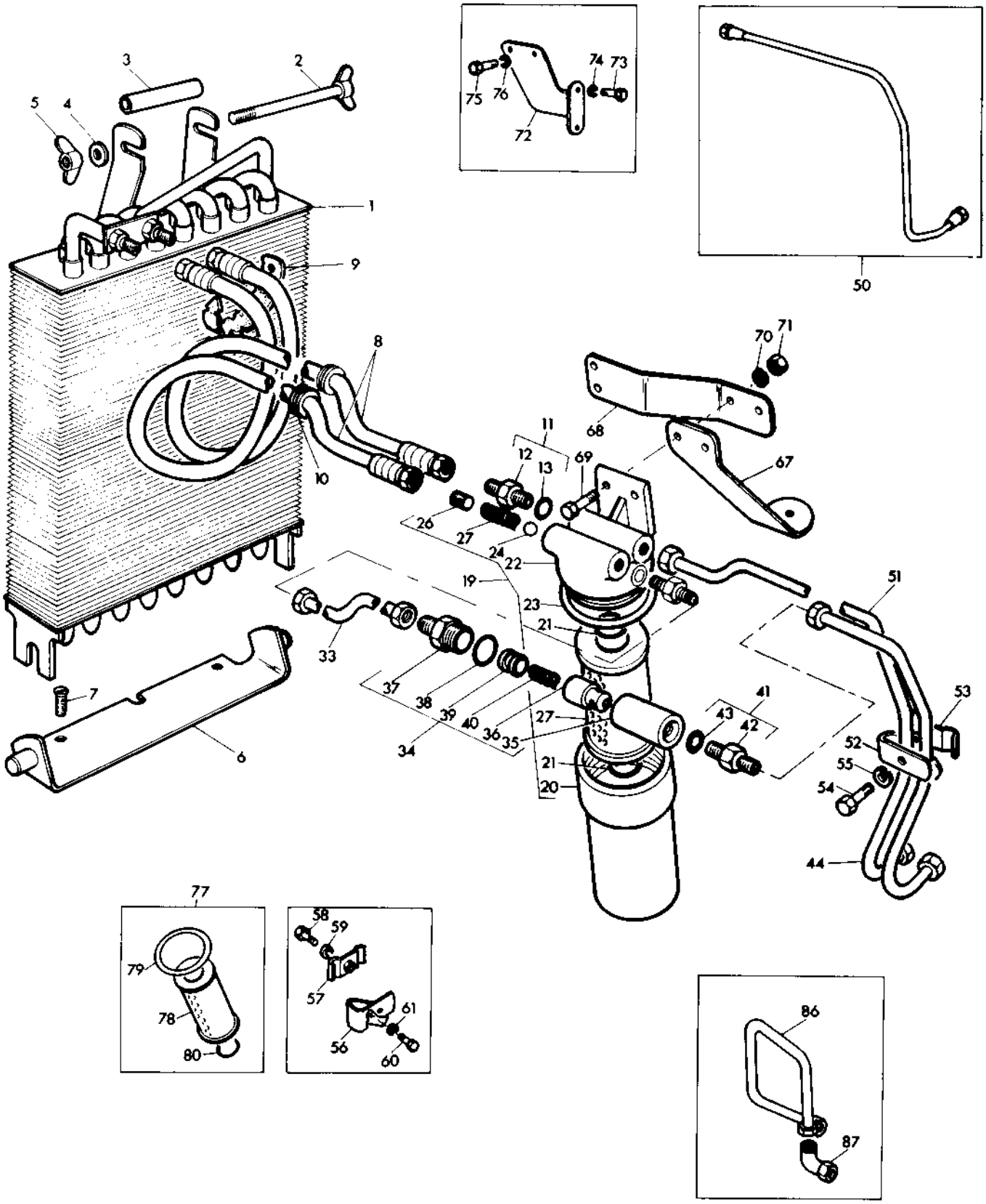

OIL COOLER, FROM SERIAL NO. 542060
RADIATEUR D'HUILE, A PARTIR NO. 542060
OELKUEHLER, AB NR. 542060
ENFRIADOR DEL ACEITE, DESDE EL NO. 542060

Ref. No.	Part No.	Description	Designation	Benennung	Descripcion	No. Req.

Notes:-
Noter:-
Bemerkungen:-
Notas:-

(A) Use with AD4.203 engine only
Utilise avec moteur AD4.203 seulement
Nur fuer motor AD4.203
Usada con motor AD4.203 solamente

(B) Use with A4.212 engine only
Utilise avec moteur A4.212 seulement
Nur fuer motor A4.212
Usada con motor A4.212 solamente

(C) Not serviced, order kit 1810 291 M91
Pas fournies, commander jeu 1810 291 M91
Nicht lieferteile, bestelle reparatursatz 1810 291 M91
No suministrada, pedir juego 1810 291 M91

(D) With 895 382 M1 2 off
Utilise avec 2 - 895 382 M1
Verwende 2 - 895 382 M1
Usada con 2 - 895 382 M1

(E) Not serviced order 895 022 M1 (30') or 895 171 M1 (60')
Pas fournies commander 895 022 M1 (30') ou 895 171 M1 (60')
Nicht lieferteile, bestelle 895 022 M1 (30') oder 895 171 M1 (60')
No suministrada, pedir 895 022 M1 (30') o 895 171 M1 (60')

(F) Up to Serial No. 566244
Jusqu'au No. 566244
Bis Nr. 566244
Hasta el No. 566244

(G) From Serial No. 566244
A partir No. 566244
Ab Nr. 566244
Desde el No. 566244

(H) Up to Serial No. 100001
Jusqu'au No. 100001
Bis Nr. 100001
Hasta el No. 100001

(J) From Serial No. 100001
A partir No. 100001
Ab Nr. 100001
Desde el No. 100001

(K) Use when cooler not fitted
Utiliser sans radiateur d'huile
Traktor ohne oelkuehler
Emplear sin enfriador el aceite

OIL COOLER - MICRONIC FILTRATION
RADIATEUR D'HUILE - FILTRAGE MICROMETRIQUE
OELKUEHLER - MICRONICA FILTERUNG
ENFRIADOR EL ACEITE - FILTRACION MICRONICA

Ref. No.	Part No.	Description	Designation	Benennung	Descripcion	No. Req.
1	884 076 M91	Cooler	Radiateur	Kuehler	Enfriador	1
2	881 445 M91	Stud	Goujon	Stiftschraube	Vastago	1
3	881 448 M1	Spacer	Entretoise	Abstandbuchse	Espaciador	1
4	353 754 X1	Washer	Rondelle	Scheibe	Arandela	2
5	880 226 M1	Nut	Ecrou	Sechskantmutter	Tuerca	1
6	880 587 M91	Bracket	Support	Halter	Soporte	1
7	375 382 X1	Screw	Vis	Schraube	Tornillo	2
8	1869 889 M91	Tube	Tubulure	Rohr	Tubo	1
9	885 864 M1	Cleat	Collier	Klemme	Clip	1
10	1866 273 M1	Bracket	Support	Halter	Soporte	1
11	353 501 X1	Bolt	Boulon	Sechskantschraube	Perno	1
12	353 441 X1	Washer, Lock	Rondelle	Federring	Arandela	1
13	353 918 X1	Nut	Ecrou	Sechskantschraube	Tuerca	1
18(A)	1866 263 M93	Tube	Tubulure	Rohr	Tubo	1
19	1869 887 M91	Tube	Tubulure	Rohr	Tubo	1
20	377 522 X1	Grommet	Passe-Fil	Tuelle	Ojal	2
21	835 091 M91	Connector	Raccord	Zwischenstueck	Union	2
22		Order 835 091 M91	Comm. 835 091 M91	Best. 835 091 M91	Pedir 835 091 M91	1
23	831 452 M1	'O' Ring	Joint Torique	'O' Ring	Sello 'O'	1
24	1867 882 M91	Filter	Filtre	Filter	Filtro	1
25	1888 751 M1	Head	Culasse	Kopf	Culata	1
26		Order 1888 751 M1	Comm. 1888 751 M1	Best. 1888 751 M1	Pedir 1888 751 M1	1
27	1888 752 M1	Ball	Bille	Kugel	Bola	1
28	1888 753 M1	Spring	Ressort	Feder	Resorte	1
29	1888 754 M1	Screw	Vis	Schraube	Tornillo	1
30	1810 539 M91	Kit	Jeu	Reparatursatz	Juego	1
31		Order 1810 539 M91	Comm. 1810 539 M91	Best. 1810 539 M91	Pedir 1810 539 M91	1
32	1888 755 M1	Seal	Joint	Dichtung	Sello	1
33	1888 756 M1	Spring	Ressort	Feder	Resorte	1
34	1888 750 M1	Shell	Cuve de Ve	Schauglas	Taza	1
40	1866 293 M92	Bracket	Support	Halter	Soporte	1
41	353 538 X1	Bolt	Boulon	Sechskantschraube	Perno	2
42	353 434 X1	Washer, Lock	Rondelle	Federring	Arandela	2
43	353 538 X1	Bolt	Boulon	Sechskantschraube	Perno	2
44	353 434 X1	Washer, Lock	Rondelle	Federring	Arandela	2
45	353 431 X1	Nut	Ecrou	Sechskantmutter	Tuerca	2
46	1866 265 M93	Tube	Tubulure	Rohr	Tubo	1
47	885 806 M1	Bracket	Support	Halter	Soporte	1
48	353 516 X1	Bolt	Boulon	Sechskantschraube	Perno	1
49	353 446 X1	Washer, Lock	Rondelle	Federring	Arandela	1
50	885 785 M91	Clip	Collier	Schelle	Abrazadera	1
51	353 503 X1	Bolt	Boulon	Sechskantschraube	Perno	1
52	353 441 X1	Washer, Lock	Rondelle	Federring	Arandela	1
58(B,C,D)	1867 040 M92	Tube	Tubulure	Rohr	Tubo	1
59(B)	1867 041 M93	Tube	Tubulure	Rohr	Tubo	1
60(B)	1869 652 M91	Valve	Clapet	Ventil	Valvula	1
61		Order 1869 652 M91	Comm. 1869 652 M91	Best 1869 652 M91	Pedir 1869 652 M91	1
62		Order 1869 652 M91	Comm. 1869 652 M91	Best 1869 652 M91	Pedir 1869 652 M91	1
63	1867 032 M1	Connector	Raccord	Zwischenstueck	Union	1
64	831 497 M1	'O' Ring	Joint Torique	'O' Ring	Sello 'O'	1
65	1867 033 M1	Sleeve	Manchon	Buchse	Manguito	1
66	1869 651 M1	Spring	Ressort	Feder	Resorte	1
67(B)	835 091 M91	Connector	Raccord	Zwischenstueck	Union	1
68		Order 835 091 M91	Comm. 835 091 M91	Best. 835 091 M91	Pedir 835 091 M91	1
69	831 452 M1	'O' Ring	Joint Torique	'O' Ring	Sello 'O'	1
70(B)	1867 038 M91	Tube	Tubulure	Rohr	Tubo	1
71(A)(C)	1866 267 M92	Tube	Tubulure	Rohr	Tubo	1

Notes:-
Noter:-
Bemerkungen:-
Notas:-

(A) Without I.P.T.O.
Sans I.P.T.O.
Ohne I.P.T.O.
Sin I.P.T.O.

(B) With I.P.T.O.
Avec I.P.T.O.
Mit I.P.T.O.
Con I.P.T.O.

(C) Without oil cooler
Sans radiateur d'huile
Ohne oelkuehler
Sin enfriador del aceite

(D) Without auxiliary hydraulics
Sans hydraulique auxiliare
Ohne hydraulischer hilfsmechanismus
Sin hidraulica auxiliar

OIL COOLER - MICRONIC FILTRATION
RADIATEUR D'HUILE - FILTRAGE MICROMETRIQUE
OELKUEHLER - MICRONICA FILTERUNG
ENFRIADOR EL ACEITE - FILTRACION MICRONICA

CPO.6436

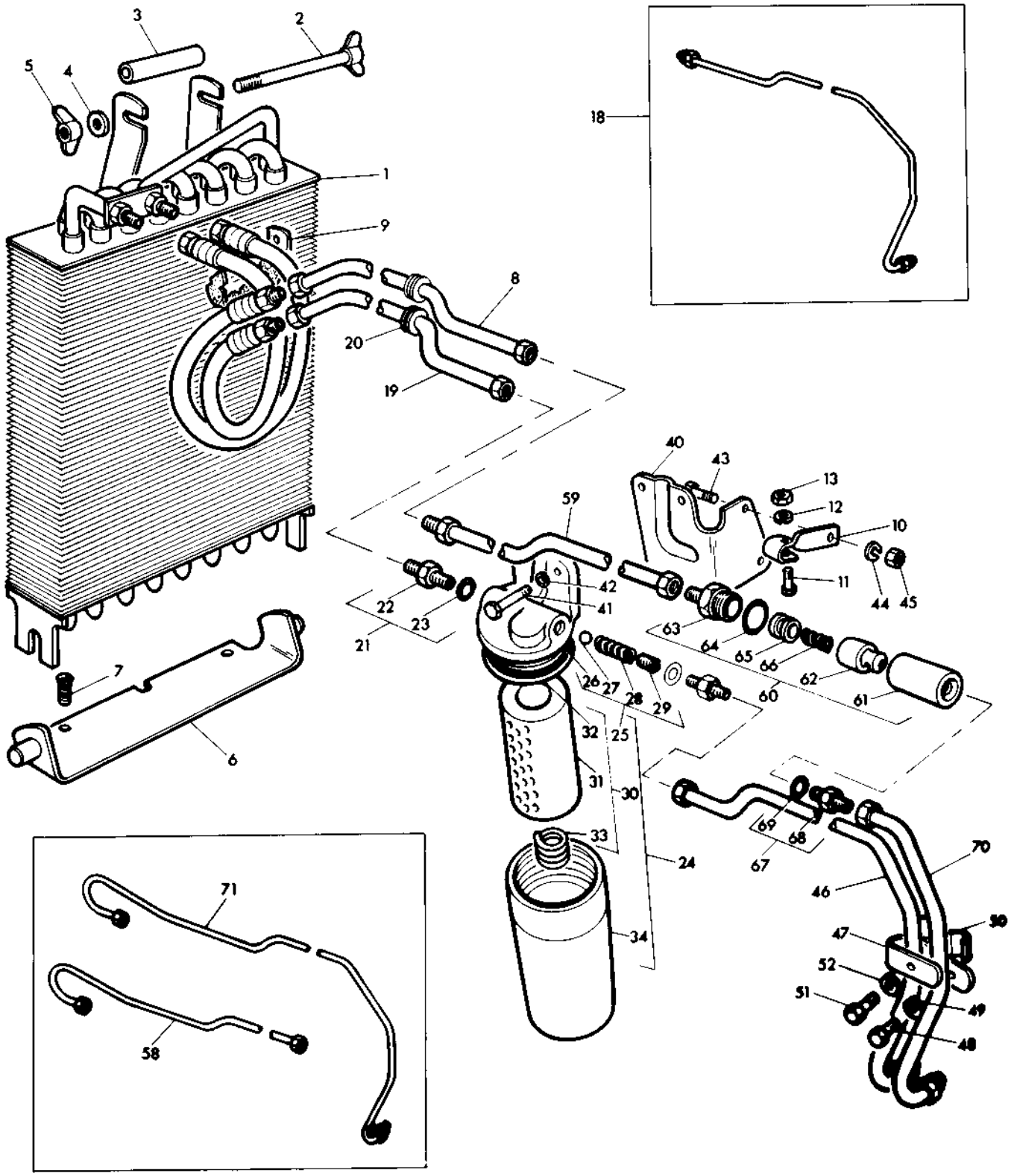

SINGLE SPOOL VALVE
DISTRIBUTEUR UN TIROIR
EINFACHSTEUERVENTIL
VALVULA DE UN CARRETE

CTO.1297/2

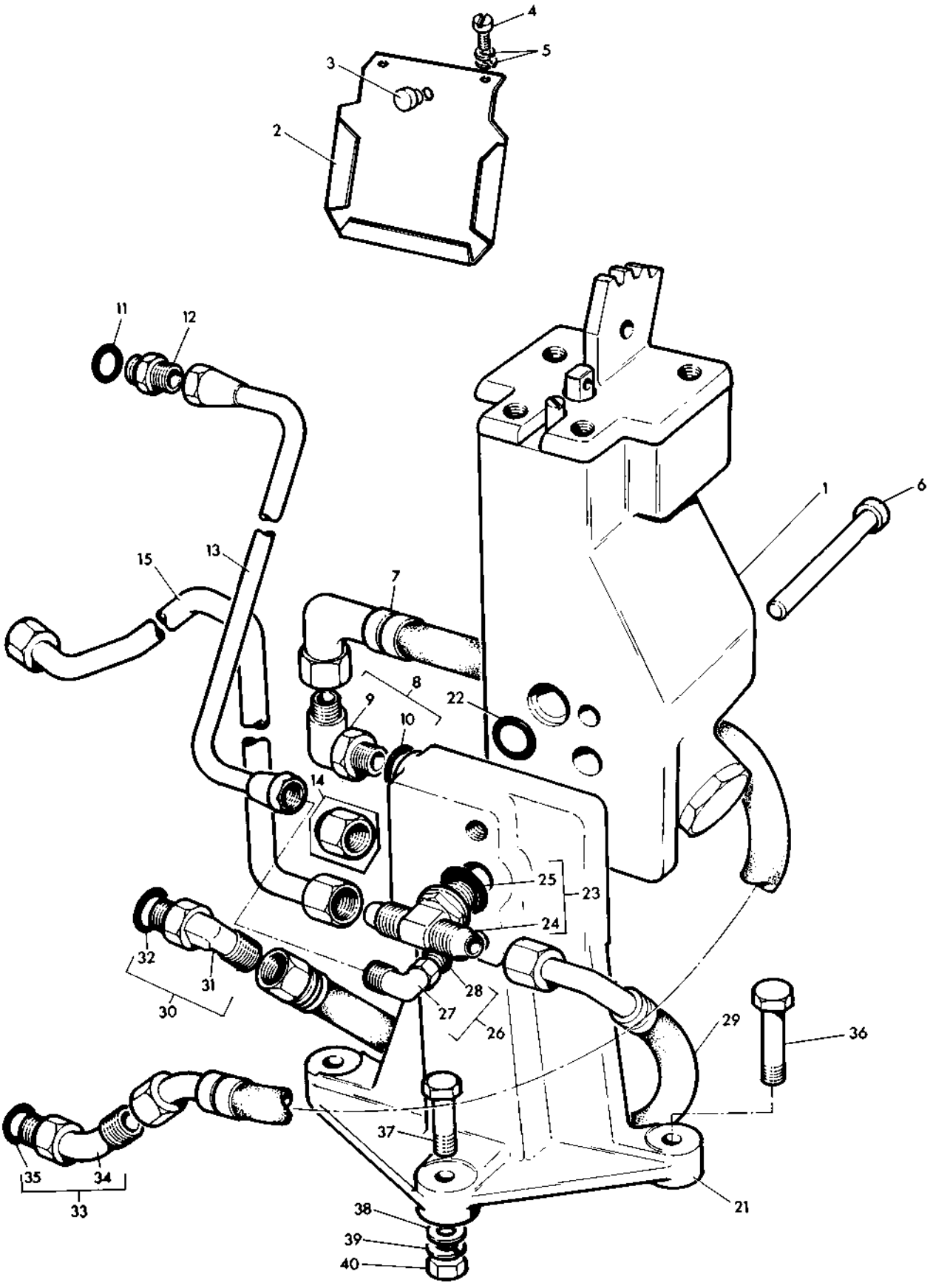

SINGLE SPOOL VALVE
DISTRIBUTEUR UN TIROIR
EINFACHSTEUERVENTIL
VALVULA DE UN CARRETE

Ref. No.	Part No.	Description	Designation	Benennung	Descripcion	No. Req.
1	880 909 M91	Valve	Clapet	Ventil	Valvula	1
2	882 219 M1	Plate	Plaque	Platte	Placa	1
3	882 220 M1	Grommet	Passe-Fil	Tuelle	Ojal	1
4	357 461 X1	Screw	Vis	Schraube	Tornillo	2
5	353 441 X1	Washer	Rondelle	Federring	Arandela	4
6	360 854 X1	Screw	Vis	Schraube	Tornillo	2
7	881 576 M91	Hose	Flexible	Schlauch	Manguera	1
8	358 762 X91	Elbow	Coude	Winkelstueck	Codo	1
9		Order 358 762 X91	Comm. 358 762 X91	Best. 358 762 X91	Pedir 358 762 X91	1
10	1852 568 M1	'O' Ring	Joint Torique	'O' Ring	Sello 'O'	1
11	359 250 X1	'O' Ring	Joint Torique	'O' Ring	Sello 'O'	1
12	880 224 M1	Union	Raccord	Zwischenstueck	Union	1
13	881 520 M91	Tube	Tubulure	Leitung	Tubo	1
14	356 579 X1	Nut	Ecrou	Mutter	Tuerca	1
15	881 518 M91	Tube	Tubulure	Leitung	Tubo	1
21	880 161 M1	Manifold	Collecteur	Ansaugkruemmer	Multiple	1
22	1000 557 M1	'O' Ring	Joint Torique	'O' Ring	Sello 'O'	2
23	880 865 M91	Tee	Raccord-T	T-Stueck	Union T	1
24		Order 880 865 M91	Comm. 880 865 M91	Best. 880 865 M91	Pedir 880 865 M91	1
25	1852 568 M1	'O' Ring	Joint Torique	'O' Ring	Sello 'O'	1
26	358 760 X91	Elbow	Coude	Winkelstueck	Codo	1
27		Order 358 760 X91	Comm. 358 760 X91	Best. 358 760 X91	Pedir 358 760 X91	1
28	831 495 M1	'O' Ring	Joint Torique	'O' Ring	Sello 'O'	1
29	881 554 M91	Hose	Flexible	Schlauch	Manguera	1
30	881 522 M91	Elbow	Coude	Winkelstueck	Codo	1
31		Order 881 522 M91	Comm. 881 522 M91	Best. 881 522 M91	Pedir 881 522 M91	1
32	1852 568 M1	'O' Ring	Joint Torique	'O' Ring	Sello 'O'	1
33	358 782 X91	Elbow	Coude	Winkelstueck	Codo	1
34		Order 358 782 X91	Comm. 358 782 X91	Best. 358 782 X91	Pedir 358 782 X91	1
35	1852 568 M1	'O' Ring	Joint Torique	'O' Ring	Sello 'O'	1
36	353 544 X1	Bolt	Boulon	Schraube	Perno	2
37	353 542 X1	Bolt	Boulon	Schraube	Perno	1
38	353 756 X1	Washer	Rondelle	Scheibe	Arandela	3
39	353 434 X1	Washer	Rondelle	Federring	Arandela	3
40	353 431 X1	Nut	Ecrou	Mutter	Tuerca	3

SINGLE SPOOL VALVE
DISTRIBUTEUR, UN TIROIR
EINFACHSTEUERVENTIL
VALVULA DE UN CARRETE

Ref. No.	Part No.	Description	Designation	Benennung	Descripcion	No. Req.
1	880 909 M91	Valve	Distributeur	Ventil	Valvula	1
2		Order 880 909 M91	Comm. 880 909 M91	Best. 880 909 M91	Pedir 880 909 M91	1
3		Order 880 909 M91	Comm. 880 909 M91	Best. 880 909 M91	Pedir 880 909 M91	1
4	359 250 X1	'O' Ring	Joint Torique	'O' Ring	Sello 'O'	1
5	1850 132 M1	'O' Ring	Joint Torique	'O' Ring	Sello 'O'	1
6	1028 437 M91	Plug	Bouchon	Verschlusschraube	Tapon	1
7		Order 1028 437 M91	Comm. 1028 437 M91	Best. 1028 437 M91	Pedir 1028 437 M91	1
8	359 240 X1	'O' Ring	Joint Torique	'O' Ring	Sello 'O'	1
9	1028 440 M1	Guide	Guide	Fuehrung	Guia	1
10	357 617 X1	Pin	Goupille	Splint	Pasador	1
11	1028 441 M1	Pin	Axe	Bolzen	Pasador	1
12	1028 438 M1	Retainer	Entretoise	Halter	Reten	1
13	1028 439 M1	Spring	Ressort	Feder	Resorte	1
14	831 496 M1	'O' Ring	Joint Torique	'O' Ring	Sello 'O'	1
15	364 562 X1	Screw	Vis	Schraube	Tornillo	1
16	364 564 X1	Circlip	Circlip	Sicherungsring	Aro Reten	2
17	1032 435 M1	Cap	Chapeau	Kappe	Tapa	1
18	364 561 X1	'O' Ring	Joint Torique	'O' Ring	Sello 'O'	1
19	364 559 X1	Circlip	Circlip	Sicherungsring	Aro Reton	1
20	22 199 X	Ball	Bille	Kugel	Bola	2
21	1028 450 M1	Spacer	Entretoise	Abstandbuchse	Espaciador	1
22	831 452 M1	'O' Ring	Joint Torique	'O' Ring	Sello 'O'	1
23	1028 446 M1	Plug	Bouchon	Verschlusschraube	Tapon	1
29	1028 624 M1	Wiper	Joint	Dichtung	Junta	1
30	880 887 M1	Cover	Couvercle	Deckel	Tapa	1
31	357 459 X1	Screw	Vis	Schraube	Tornillo	4
32	353 441 X1	Washer	Rondelle	Federring	Arandela	4
33	1884 260 M1	Clevis	Chape	Gabelkopf	Horquilla	1
34	359 444 X1	Pin	Goupille	Splint	Pasador	1
35	831 872 M1	Ball	Bille	Kugel	Bola	1
36	1028 453 M1	Spring	Ressort	Feder	Resorte	1
37	364 565 X1	Screw	Vis	Schraube	Tornillo	1
38	353 431 X1	Nut	Ecrou	Mutter	Tuerca	1
39	1028 448 M1	Plug	Bouchon	Verschlusschraube	Tapon	1
40	1028 449 M1	Washer	Rondelle	Scheibe	Arandela	1
41	196 174 M1	'O' Ring	Joint Torique	'O' Ring	Sello 'O'	1
42	1884 251 M1	Pin	Axe	Bolzen	Pasador	1
43	353 431 X1	Nut	Ecrou	Mutter	Tuerca	1
44	881 577 M1	Rod	Tringle	Stange	Varilla	1
45	881 578 M1	Knob	Boule	Knopf	Perilla	1
51	835 958 M91	Kit	Jeu	Reparatursatz	Juego	X
52	1028 624 M1	Wiper	Joint	Dichtung	Junta	1
53	831 496 M1	'O' Ring	Joint Torique	'O' Ring	Sello 'O'	1
54	831 452 M1	'O' Ring	Joint Torique	'O' Ring	Sello 'O'	1
55	359 240 X1	'O' Ring	Joint Torique	'O' Ring	Sello 'O'	1
56	1850 132 M1	'O' Ring	Joint Torique	'O' Ring	Sello 'O'	1
57	196 174 M1	'O' Ring	Joint Torique	'O' Ring	Sello 'O'	1
58	364 561 X1	'O' Ring	Joint Torique	'O' Ring	Sello 'O'	1
59	359 250 X1	'O' Ring	Joint Torique	'O' Ring	Sello 'O'	1
60	1028 449 M1	Washer	Rondelle	Scheibe	Arandela	1
67	1810 022 M91	Kit	Jeu	Reparatursatz	Juego	1
68		Sleeve	Manchon	Buchse	Manguito	1
69		Sleeve	Manchon	Buchse	Manguito	1
70	364 564 X1	Circlip	Circlip	Sicherungsring	Aro Reten	2
71		Spring	Ressort	Feder	Resorte	1
72	364 559 X1	Circlip	Circlip	Sicherungsring	Aro Reten	1
73	364 561 X1	'O' Ring	Joint Torique	'O' Ring	Sello 'O'	1
74	1028 437 M91	Plug	Bouchon	Verschlusschraube	Tapon	1
80	835 952 M91	Kit	Jeu	Reparatursatz	Juego	X
81	1028 446 M1	Plug	Bouchon	Verschlusschraube	Tapon	1
82	1028 450 M1	Spacer	Entretoise	Abstandbuchse	Espaciador	1
83		Spring	Ressort	Feder	Resorte	1
84	831 452 M1	'O' Ring	Joint Torique	'O' Ring	Sello 'O'	1
85	22 199 X	Ball	Bille	Kugel	Bola	1
91	835 954 M91	Kit	Jeu	Reparatursatz	Juego	X
92		Valve	Distributeur	Ventil	Valvula	1
93	1850 132 M1	'O' Ring	Joint Torique	'O' Ring	Sello 'O'	1

SINGLE SPOOL VALVE
DISTRIBUTEUR UN TIROIR
EINFACHSTEUERVENTIL
VALVULA DE UN CARRETE

CPO. 3221/1

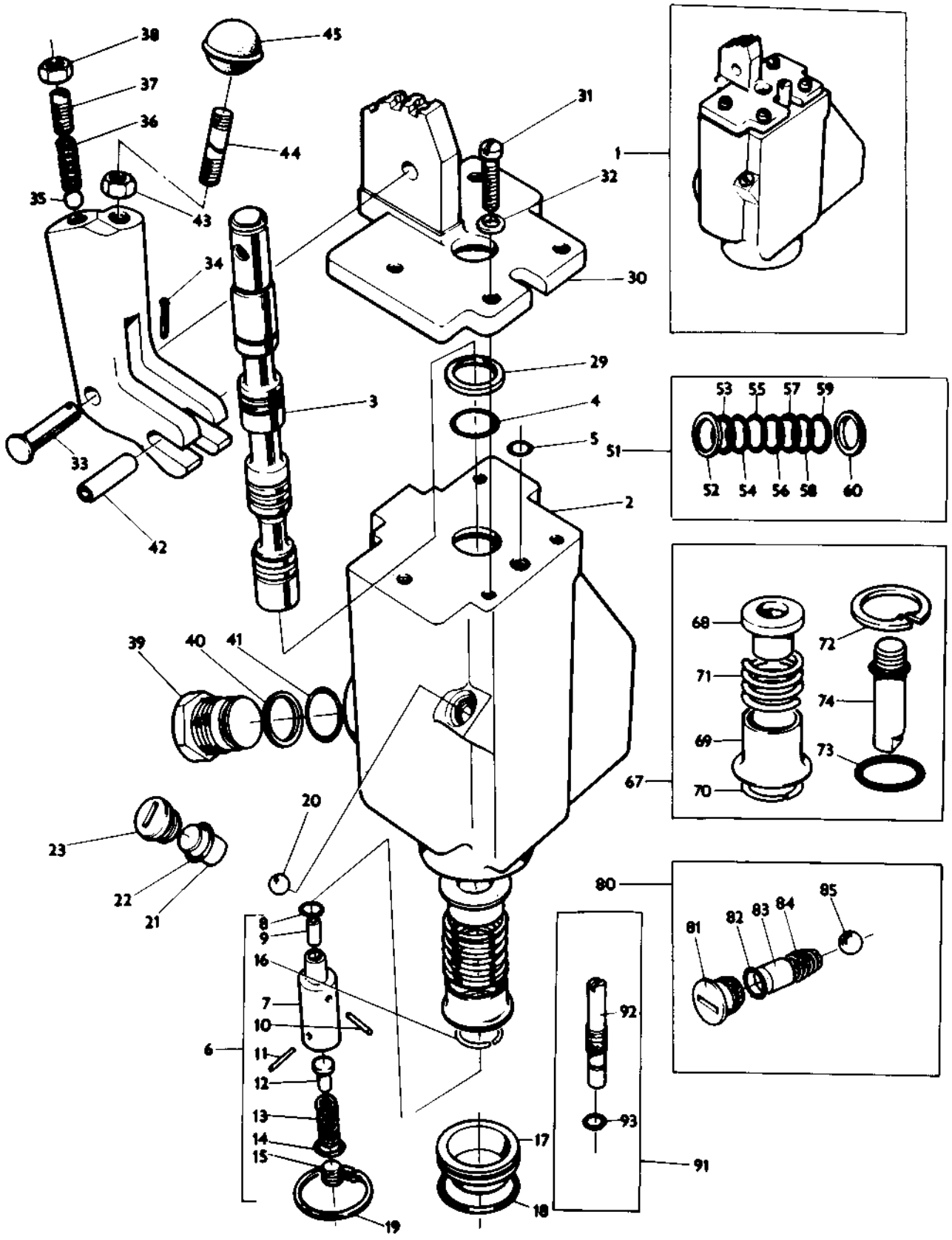

HOSE AND COUPLINGS - SINGLE SPOOL VALVE
FLEXIBLE ET RACCORDS - DISTRIBUTEUR - UN TIROIR
SCHRAUBE UND KUPPLUNGEN - EINFACHSTEUERVENTIL
MANGUERA Y UNIONES - VALVULA DE UN CARRETE

CPO. 3210/1

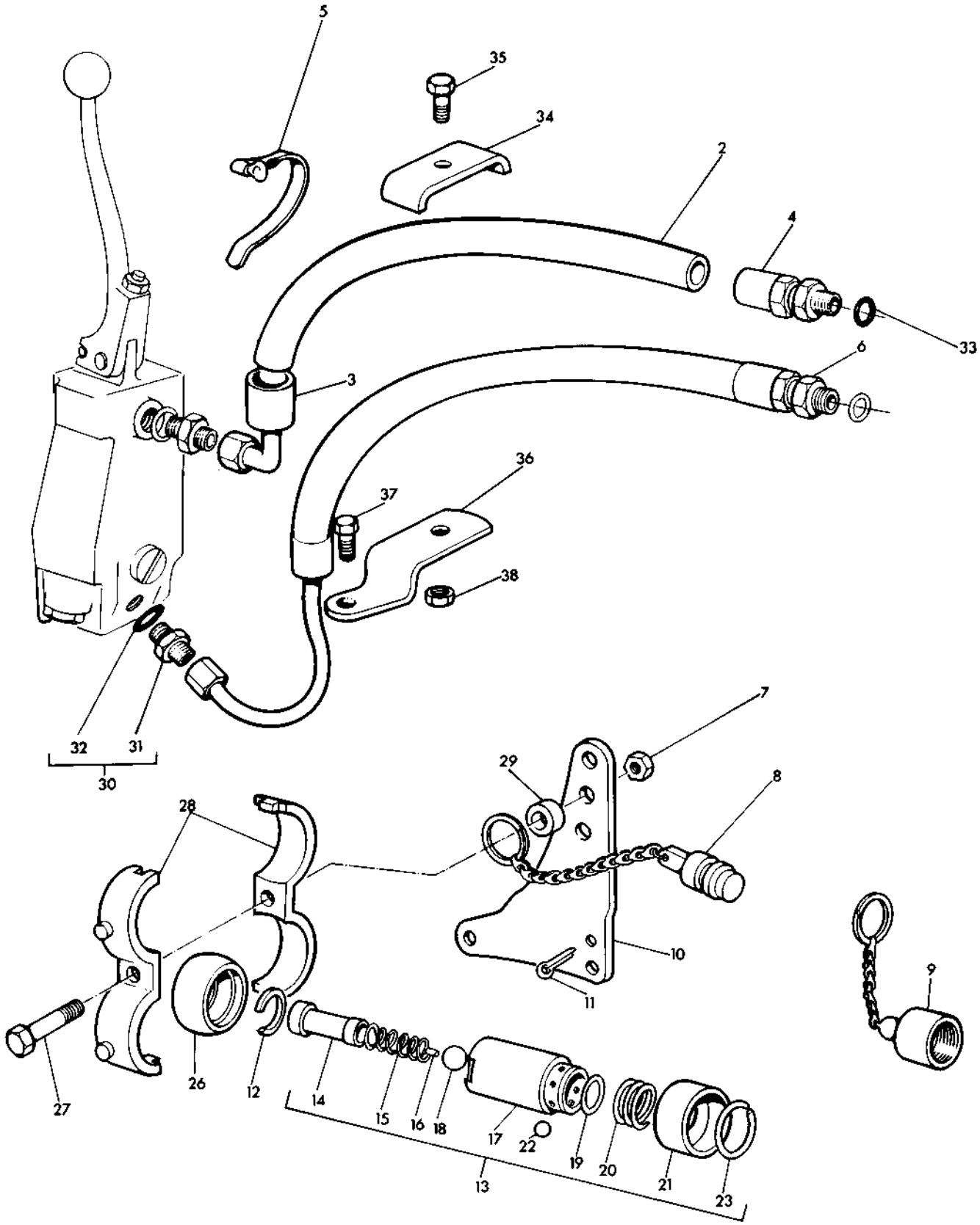

HOSE AND COUPLINGS - SINGLE SPOOL VALVE
FLEXIBLE ET RACCORDS - DISTRIBUTEUR - UN TIROIR
SCHLAUCH UND KUPPLUNGEN - EINFACHSTEUERVENTIL
MANGUERA Y UNIONES - VALVULA DE UN CARRETE

Ref. No.	Part No.	Description	Designation	Benennung	Descripcion	No. Req.
1(A)	881 170 M91	Hose	Flexible	Schlauch	Manguera	1
2(B)	886 323 M1	Hose 28.3/4"	Flexible 28.3/4"	Schlauch 28.3/4"	Manguera 28.3/4"	1
3	895 610 M1	Elbow	Coude	Winkelstueck	Codo	1
4	895 911 M91	Union	Adapteur	Zwischenstueck	Adaptador	1
5	890 448 M1	Clip	Collier	Schelle	Abrazadera	1
6	885 402 M91	Hose	Flexible	Schlauch	Manguera	1
7	376 760 X1	Nut	Ecrou	Sechskantmutter	Tuerca	1
8	185 879 M91	Plug	Bouchon	Verschlussdeckel	Tapon	2
9	186 218 M91	Cap	Chapeau	Kappe	Tapa	2
10(C)	881 178 M1	Bracket	Support	Halter	Soporte	1
10(D)	888 721 M1	Bracket	Support	Halter	Soporte	1
11	354 074 X1	Pin	Goupille	Splint	Pasador	1
12	1754 501 M1	Ring	Circlip	Sicherungsring	Aro Reten	2
13	1026 699 M91	Coupling	Raccord	Kupplungen	Union	2
14		Order 1026 699 M91	Commdr. 1026 699 M91	Bestelle 1026 699 M91	Pedir 1026 699 M91	1
15		Order 1026 699 M91	Commdr. 1026 699 M91	Bestelle 1026 699 M91	Pedir 1026 699 M91	1
16		Order 1026 699 M91	Commdr. 1026 699 M91	Bestelle 1026 699 M91	Pedir 1026 699 M91	1
17		Order 1026 699 M91	Commdr. 1026 699 M91	Bestelle 1026 699 M91	Pedir 1026 699 M91	1
18	1752 406 M1	Ball	Bille	Kugel	Bola	1
19	359 297 X1	Ring	Joint	'O' Ring	Sello 'O'	1
20	1752 407 M1	Spring	Ressort	Feder	Resorte	1
21	1752 409 M1	Sleeve	Manchon	Flans	Manguito	1
22	357 135 X1	Ball	Bille	Kugel	Bola	8
23	1752 411 M1	Circlip	Circlip	Sicherungsring	Aro Reten	1
26	1754 500 M1	Gimbal	Bague	Buchse	Buje	2
27	353 573 X1	Bolt	Boulon	Sechskantschraube	Perno	1
28	1754 502 M1	Frame	Support	Halter	Soporte	2
29	67 285 M1	Spacer	Entretoise	Abstandscheibe	Espaciador	1
30	358 838 X91	Union	Raccord	Anschlusschraube	Union	2
31		Order 358 838 X91	Commdr. 358 838 X91	Bestelle 358 838 X91	Pedir 358 838 X91	1
32	1852 568 M1	Ring	Joint	'O' Ring	Sello 'O'	1
33	1852 568 M1	Ring	Circlip	Sicherungsring	Aro Reten	2
34	881 182 M1	Bracket	Support	Halter	Soporte	1
35	353 510 X1	Bolt	Boulon	Schraube	Perno	1
36	353 919 X1	Nut	Ecrou	Mutter	Tuerca	1
37	376 864 X1	Bolt	Boulon	Schraube	Perno	1
38(C)	881 526 M91	Bracket	Support	Halter	Soporte	1
38(D)	888 725 M91	Bracket	Support	Halter	Soporte	1

Notes:- (A) Not serviced order details
Noter:- Pas fournies, commander details
Bemerkungen:- Nicht lieferteile, bestelle einzenteile
Notas:- No suministrada, pedir detalles

(D) Not serviced, order 895 022 M1 (30') or 895 171 M1 (60')
Pas fournies, commander 896 022 M1 (30') ou 895 171 M1 (60')
Nicht lieferteile, bestelle 895 022 M1 (30') oder 895 171 M1 (60')
No suministrada, pedir 895 022 M1 (30') o 895 171 M1 (60')

(C) Up to serial no. 570110
Jusqu'au no. 570110
Bis nr. 570110
Hasta el no. 570110

(D) From serial no. 570110
A partir no. 570110
Ab nr. 570110
Desde el no. 570110

KITS - SINGLE SPOOL VALVE
JEUX - DISTRIBUTEUR - AU TIROIR
SATZ - EINFACHSTEUERVENTIL
JUEGOS - VALVULA DE UN CARRETE

Ref. No.	Part No.	Description	Designation	Benennung	Descripcion	No. Req.
1(D)	557 655	Kit	Jeu	Reparautrsatz	Juego	1
2	1869 280 M91	Valve	Clapet	Ventil	Valvula	1
3	358 724 X91	Plug 1/2"	Bouchon	Verschlusschraube	Tapon	1
4		Order 358 724 X91	Comm. 358 724 X91	Best. 358 724 X91	Pedir 358 724 X91	1
5	1852 568 M1	'O' Ring	Joint	'O' Ring	Sello 'O'	1
6	835 052 M91	Plug 5/8"	Bouchon	Verschlusschraube	Tapon	1
7		Order 835 052 M91	Comm. 835 052 M91	Best. 835 052 M91	Pedir 835 052 M91	1
8	1882 958 M1	'O' Ring	Joint	'O' Ring	Sello 'O'	1
14	1867 763 M91	Kit	Jeu	Reparatursatz	Juego	1
15	1856 022 M1	Instruction Sheet	Instructions	Weisung	Instrucciones	1
16	880 909 M91	Valve	Clapet	Ventil	Valvula	1
17		Order 880 909 M91	Comm. 880 909 M91	Best.880 909 M91	Pedir 880 909 M91	1
18	881 577 M1	Rod	Tringle	Stange	Varilla	1
19	881 578 M1	Knob	Boule	Knopf	Perilla	1
20	353 431 X1	Nut	Ecrou	Sechskantmutter	Tuerca	1
21	880 161 M1	Manifold	Collecteur	Ansaugkruemmer	Multiple	1
22	1867 333 M91	Tube	Tubulure	Rohr	Tubo	1
23	358 760 X91	Elbow	Coude	Winkelstueck	Codo	1
24		Order 358 760 X91	Comm. 358 760 X91	Best. 358 760 X91	Pedir 358 760 X91	1
25	831 495 M1	'O' Ring	Joint	'O' Ring	Sello 'O'	1
26	358 762 X91	Elbow	Coude	Winkelstueck	Codo	1
27		Order 358 762 X91	Comm. 358 762 X91	Best. 358 762 X91	Pedir 358 762 X91	1
28	1852 568 M1	'O' Ring	Joint	'O' Ring	Sello 'O'	1
29	880 224 M1	Union	Raccord	Anschlusschraube	Union	1
30	882 219 M1	Plate	Plaque	Platte	Placa	1
31	359 001 X1	'O' Ring	Joint	'O' Ring	Sello 'O'	1
32	1000 557 M1	'O' Ring	Joint	'O' Ring	Sello 'O'	2
33	882 220 M1	Grommet	Passe-Fil	Tuelle	Ojal	1
34	1860 950 M1	Bracket - Location	Support	Halter	Soporte	1
35	353 542 X1	Bolt	Boulon	Sechskantschraube	Perno	1
36	353 540 X1	Bolt	Boulon	Sechskantschraube	Perno	1
37	353 544 X1	Bolt	Boulon	Sechskantschraube	Perno	1
38	353 546 X1	Bolt	Boulon	Sechskantschraube	Perno	1
39	353 756 X1	Washer, Flat	Rondelle	Scheibe	Arandela	4
40	353 434 X1	Washer, Lock	Rondelle	Federring	Arandela	4
41	353 431 X1	Nut	Ecrou	Sechskantmutter	Tuerca	4
42	360 854 X1	Bolt	Boulon	Sechskantschraube	Perno	2
43	880 865 M91	Tee-Piece	Raccord-T	T-Stueck	Union-T	1
44		Order 880 865 M91	Comm. 880 865 M91	Best. 880 865 M91	Pedir 880 865 M91	1
45	1852 568 M1	'O' Ring	Joint	'O' Ring	Sello 'O'	1
46	357 461 X1	Screw	Vis	Schraube	Tornillo	2
47	353 441 X1	Washer, Lock	Rondelle	Federring	Arandela	4
48	1868 416 M91	Lever	Levier	Hebel	Palanca	1
49		Order 1868 416 M91	Comm. 1868 416 M91	Best. 1868 416 M91	Pedir 1868 416 M91	1
50	888 747 M1	Knob	Boule	Knopf	Perilla	1
51	377 355 X1	Pin	Goupille	Splint	Pasador	1
57(A)(D)	557 663	Kit	Jeu	Reparatursatz	Juego	1
58	358 743 X91	Connector	Raccord	Zwischenstueck	Union	2
59		Order 358 743 X91	Comm. 358 743 X91	Best. 358 743 X91	Pedir 358 743 X91	1
60	1852 568 M1	'O' Ring	Joint	'O' Ring	Sello 'O'	1
61	881 170 M91	Hose	Flexible	Schlauch	Manguera	1
62	1869 177 M91	Hose	Flexible	Schlauch	Manguera	1
63	1026 699 M91	Coupling	Raccord	Zwischenstueck	Union	2
64	1852 568 M1	'O' Ring	Joint	'O' Ring	Sello 'O'	2
65	1754 500 M1	Ring - Gimbal	Anneau	Sicherungsring	Aro Reten	2
66	1754 502 M1	Frame	Support	Halter	Soporte	2
67	1754 501 M1	Ring, Retaining	Circlip	Sicherungsring	Aro Reten	2
68	353 575 X1	Bolt	Boulon	Sechskantschraube	Perno	1
69	67 285 M1	Spacer	Entretoise	Abstandscheibe	Espaciador	1
70	888 722 M1	Bracket	Support	Halter	Soporte	1
71	376 760 X1	Locknut	Ecrou	Sechskantmutter	Tuerca	1
72	512 854 M1	Plug	Bouchon	Verschlusschraube	Tapon	2
73	1862 424 M1	Tie	Plaquette	Platte	Anclage	1
74	1867 864 M91	Bracket	Support	Halter	Soporte	1
75	881 182 M1	Bracket	Support	Halter	Soporte	1
76	353 510 X1	Bolt	Boulon	Sechskantschraube	Perno	1
77	353 919 X1	Locknut	Ecrou	Sechskantmutter	Tuerca	1
78	376 864 X1	Bolt	Boulon	Sechskantschraube	Perno	1
84(B)	1867 771 M91	Kit	Jeu	Reparatursatz	Juego	1
85	1867 862 M91	Hose	Flexible	Schlauch	Manguera	1
86	1867 861 M91	Hose	Flexible	Schlauch	Manguera	1
87	1862 424 M1	Cable Tie	Plaquette	Platte	Anclage	1
88	358 743 X91	Connector	Raccord	Zwischenstueck	Union	2

KITS - SINGLE SPOOL VALVE
JEUX - DISTRIBUTEUR - AU TIROIR
SATZ - EINFACHSTEUERVENTIL
JUEGOS - VALVULA DE UN CARRETE

CPO.6489

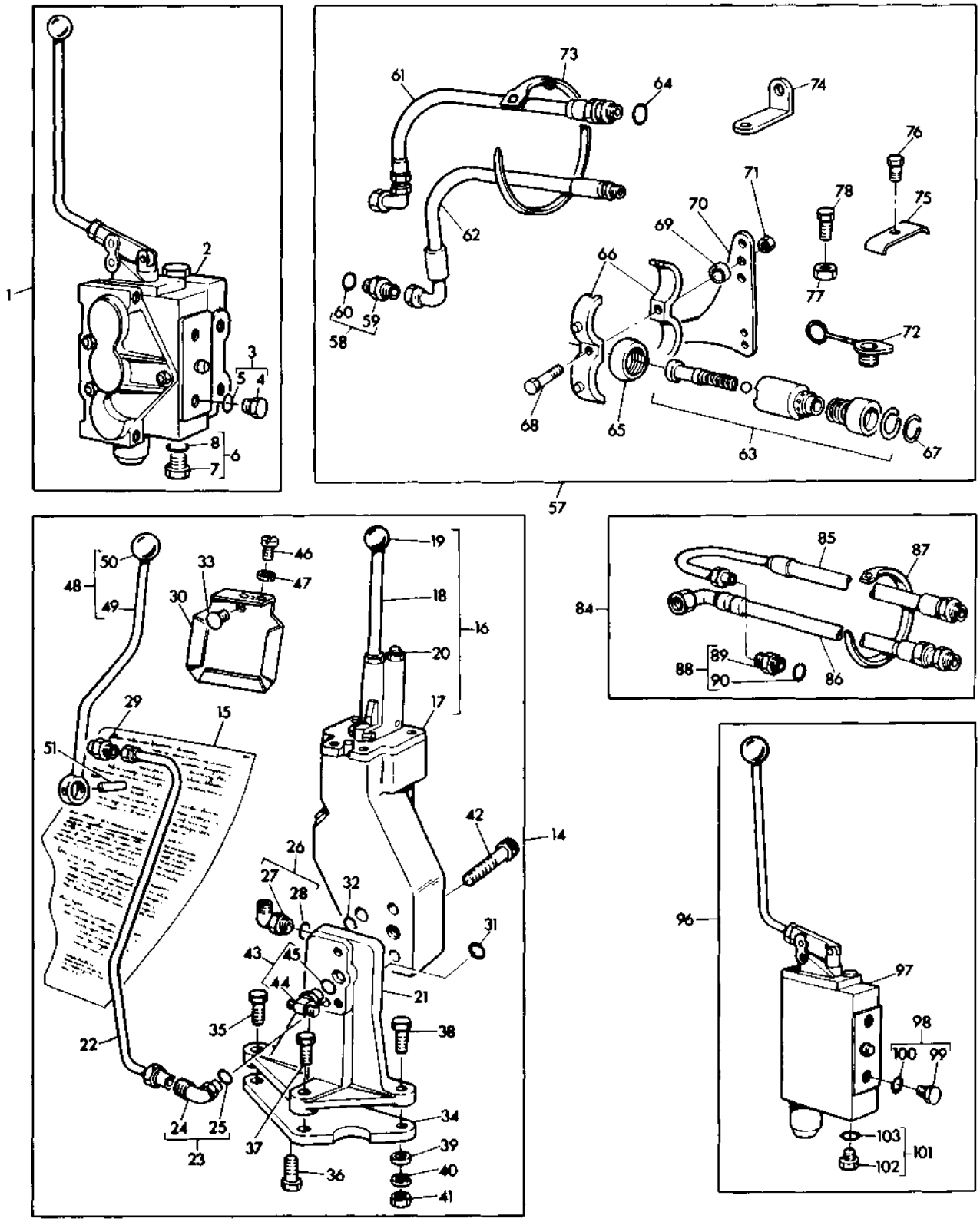

KITS - SINGLE SPOOL VALVE
JEUX - DISTRIBUTEUR - AU TIROIR
SATZ - EINFACHSTEUERVENTIL
JUEGOS - VALVULA DE UN CARRETE

CPO.6489

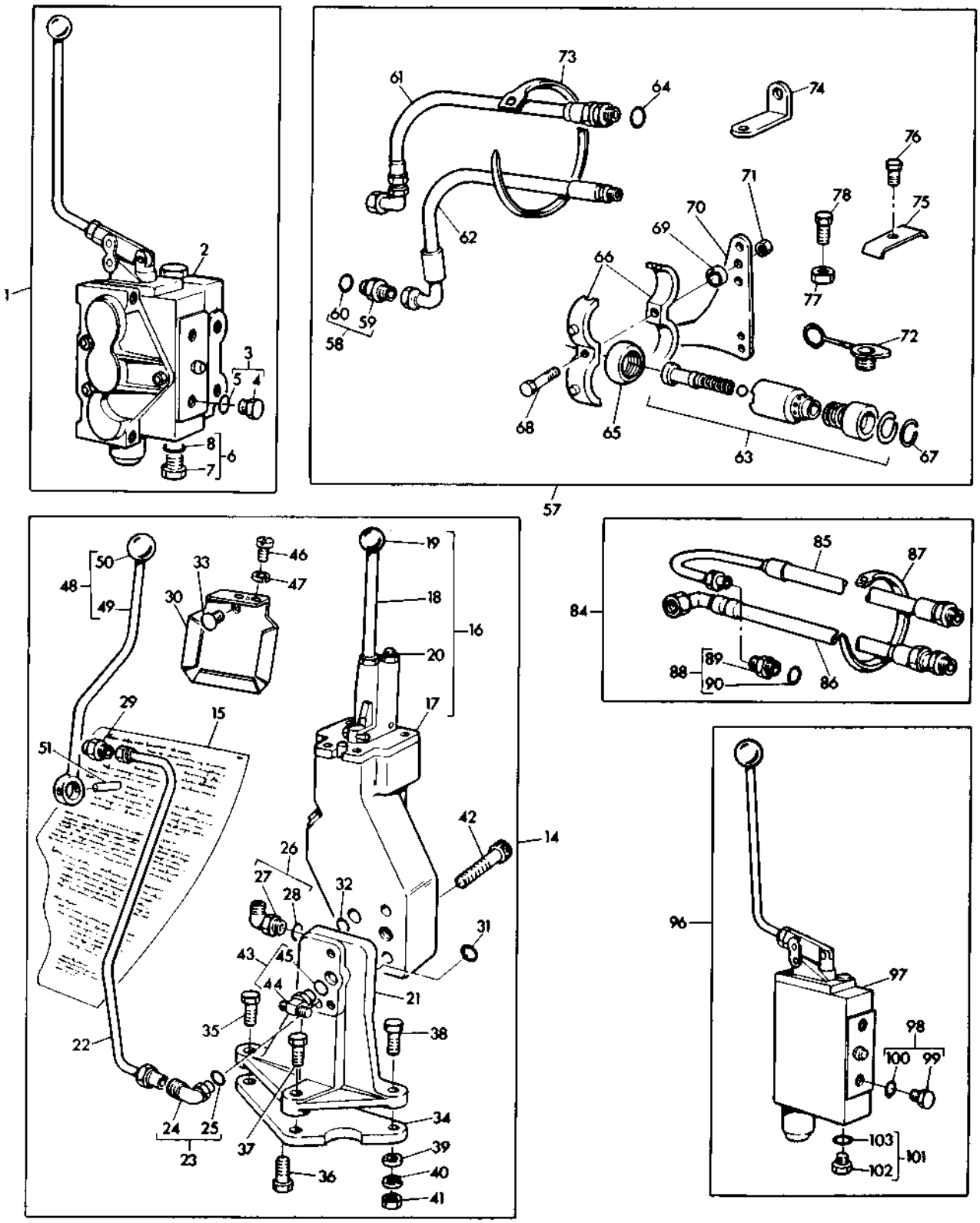

KITS - SINGLE SPOOL VALVE
JEUX - DISTRIBUTEUR - AU TIROIR
SATZ - EINFACHSTEUERVENTIL
JUEGOS - VALVULA DE UN CARRETE

Ref. No.	Part No.	Description	Designation	Benennung	Descripcion	No. Req.
		Kit Continued.....	Jeu Suite.....	Satz Fort.....	Juego Cont'n.....	
89		Order 358 743 X91...	Comm. 358 743 X91...	Best. 358 743 X91...	Pedir 358 743 X91....	1
90	1852 568 M1	'O' Ring.....	Joint.....	'O' Ring.....	Sello 'O'.....	1
96(C)(D)	557 657	Kit.....	Jeu.....	Reparatursatz.....	Juego.....	1
97	1869 282 M91	Valve.....	Clapet.....	Ventil.....	Valvula.....	1
98	358 724 X91	Plug 1/2".....	Bouchon.....	Verschlusschraube....	Tapon.....	1
99		Order 358 724 X91...	Comm. 358 724 X91...	Best. 358 724 X91...	Pedir 358 724 X91....	1
100	1852 568 M1	'O' Ring.....	Joint.....	'O' Ring.....	Sello 'O'.....	1
101	835 052 M91	Plug 5/8".....	Bouchon.....	Verschlusschraube....	Tapon.....	1
102		Order 835 052 M91...	Comm. 835 052 M91...	Best. 835 052 M91...	Pedir 835 052 M91....	1
103	1882 958 M1	'O' Ring.....	Joint.....	'O' Ring.....	Sello 'O'.....	1

Notes:-
Noter:-
Bemerkungen:-
Notas:-

(A) Hose, valve to rear gimbal
Flexible - du distributeur vers raccord arriere oscillant
Schlauch vom ventil zum hinterren anschluss
Tubo flexible valvula a universal trasera

(B) Hose, valve to outlet
Flexible - du distributeur vers orifice de sortie
Schlauch vom ventil zum auslass
Tubo flexible valvula puerto de salida

(C) Conversion, single to double spool
Transformation, distributeur simple en distributeur double
Umbau vom einfach in zwillingssteuerventil
Conversion valvula simple a dobie valvula

(D) Order through Sales Dept.
Commander par code ventes
Bestelle bei maschinenverkauf
Pedir al depto de ventas

TWO SPOOL VALVE
DISTRIBUTEUR A DEUXTIROIR
ZWILLINGSSTEUERVENTIL
VALVULA DE DOS CARRETES

Ref. No.	Part No.	Description	Designation	Benennung	Descripcion	No. Req.
1	880 217 M93	Valve	Distributeur	Ventil	Valvula	1
2	360 854 X1	Screw	Vis	Schraube	Tornillo	2
3	881 576 M91	Hose	Flexible	Schlauch	Manguera	1
4	358 762 X91	Connector	Raccord	Zwischenstueck	Union	1
5		Order 358 762 X91	Comm. 358 762 X91	Best. 358 762 X91	Pedir 358 762 X91	1
6	1852 568 M1	'O' Ring	Joint Torique	'O' Ring	Sello 'O'	1
7	880 161 M1	Manifold	Collecteur	Ansaugkruemmer	Mutliple	1
8	1000 557 M1	'O' Ring	Joint Torique	'O' Ring	Sello 'O'	3
9	880 865 M91	Tee	Raccord 'T'	T-Stueck	Union T	1
10		Order 880 865 M91	Comm. 880 865 M91	Best. 880 865 M91	Pedir 880 865 M91	1
11	1852 568 M1	'O' Ring	Joint Torique	'O' Ring	Sello 'O'	1
12	881 518 M91	Tube	Tubulure	Leitung	Tubo	1
13	358 760 X91	Connector	Raccord	Zwischenstueck	Union	1
14		Order 358 760 X91	Comm. 358 760 X91	Best. 358 760 X91	Pedir 358 760 X91	1
15	831 495 M1	'O' Ring	Joint Torique	'O' Ring	Sello 'O'	1
16	356 579 X1	Nut	Ecrou	Mutter	Tuerca	1
17	881 520 M91	Tube	Tubulure	Leitung	Tubo	1
18	880 224 M1	Union	Raccord	Anschlusschraube	Union	1
19	359 250 X1	'O' Ring	Joint Torique	'O' Ring	Sello 'O'	1
25	881 522 M91	Elbow	Coude	Winkelstueck	Codo	1
26		Order 881 522 M91	Comm. 881 522 M91	Best. 881 522 M91	Pedir 881 522 M91	1
27	1852 568 M1	'O' Ring	Joint Torique	'O' Ring	Sello 'O'	1
28	881 554 M91	Hose	Flexible	Schlauch	Manguera	1
29	358 782 X91	Elbow	Coude	Winkelstueck	Codo	1
30		Order 358 782 X91	Comm. 358 782 X91	Best. 358 782 X91	Pedir 358 782 X91	1
31	1852 568 M1	'O' Ring	Joint Torique	'O' Ring	Sello 'O'	1
32	353 542 X1	Bolt	Boulon	Sechskantschraube	Perno	1
33	353 544 X1	Bolt	Boulon	Sechskantschraube	Perno	2
34	353 756 X1	Washer	Rondelle	Scheibe	Arandela	3
35	353 434 X1	Washer	Rondelle	Federring	Arandela	3
36	353 431 X1	Nut	Ecrou	Sechskantmutter	Tuerca	3
37	882 218 M1	Plate	Plaque	Platte	Placa	1
38	882 220 M1	Grommet	Passe-Fil	Tuelle	Ojal	1
39	357 461 X1	Screw	Vis	Schraube	Tornillo	2
40	353 441 X1	Washer	Rondelle	Federring	Arandela	4

TWO SPOOL VALVE
DISTRIBUTEUR A DEUX TIROIRS
ZWILLINGSSTEUERVENTIL
VALVULA DE DOS CARRETES

CPO. 1299/2

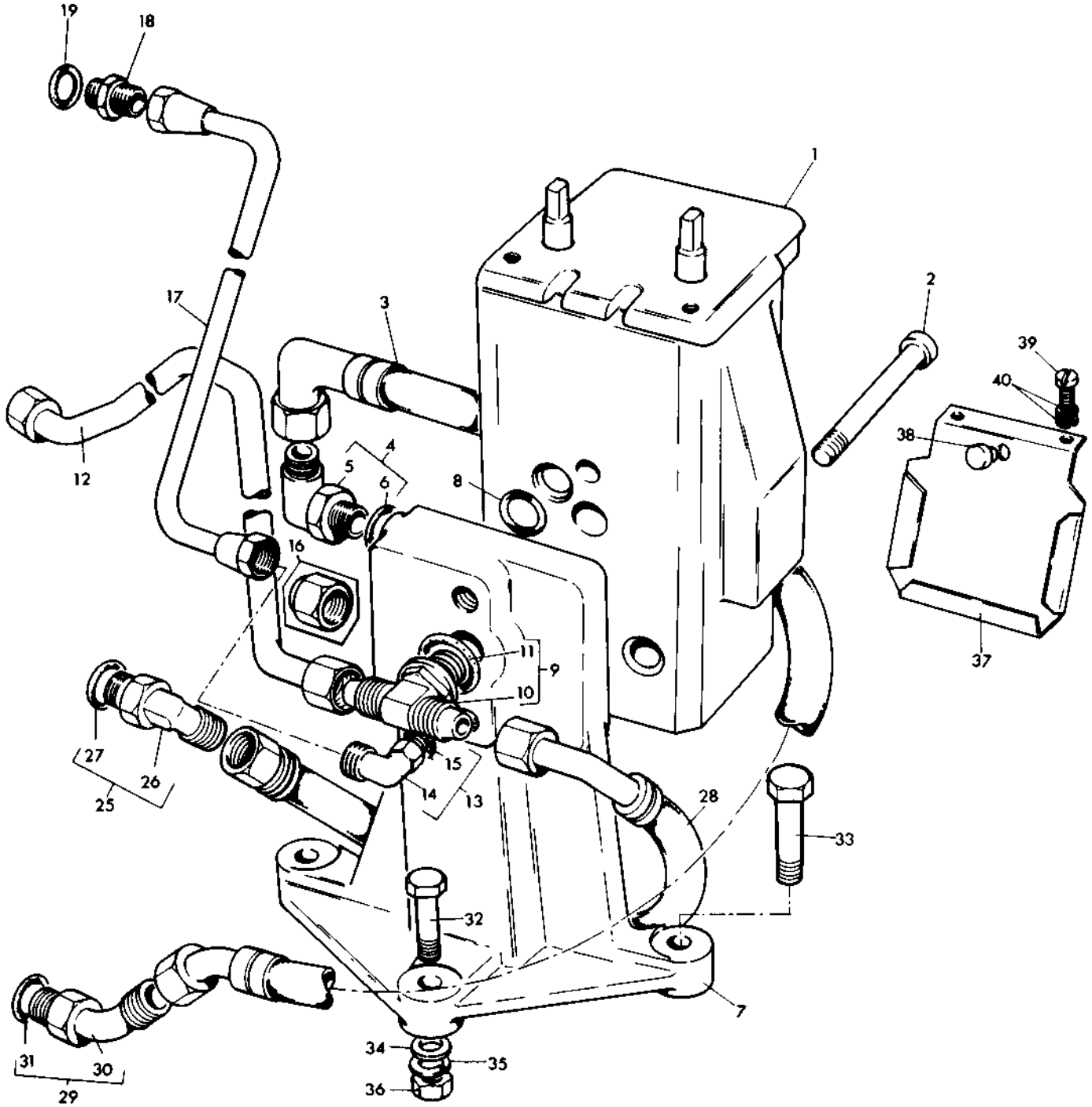

TWO SPOOL VALVE
DISTRIBUTEUR A DEUX TIROIRS
ZWILLINGSSTEUERVENTIL
VALVULA DE DOS CARRETES

CPO. 3217/1

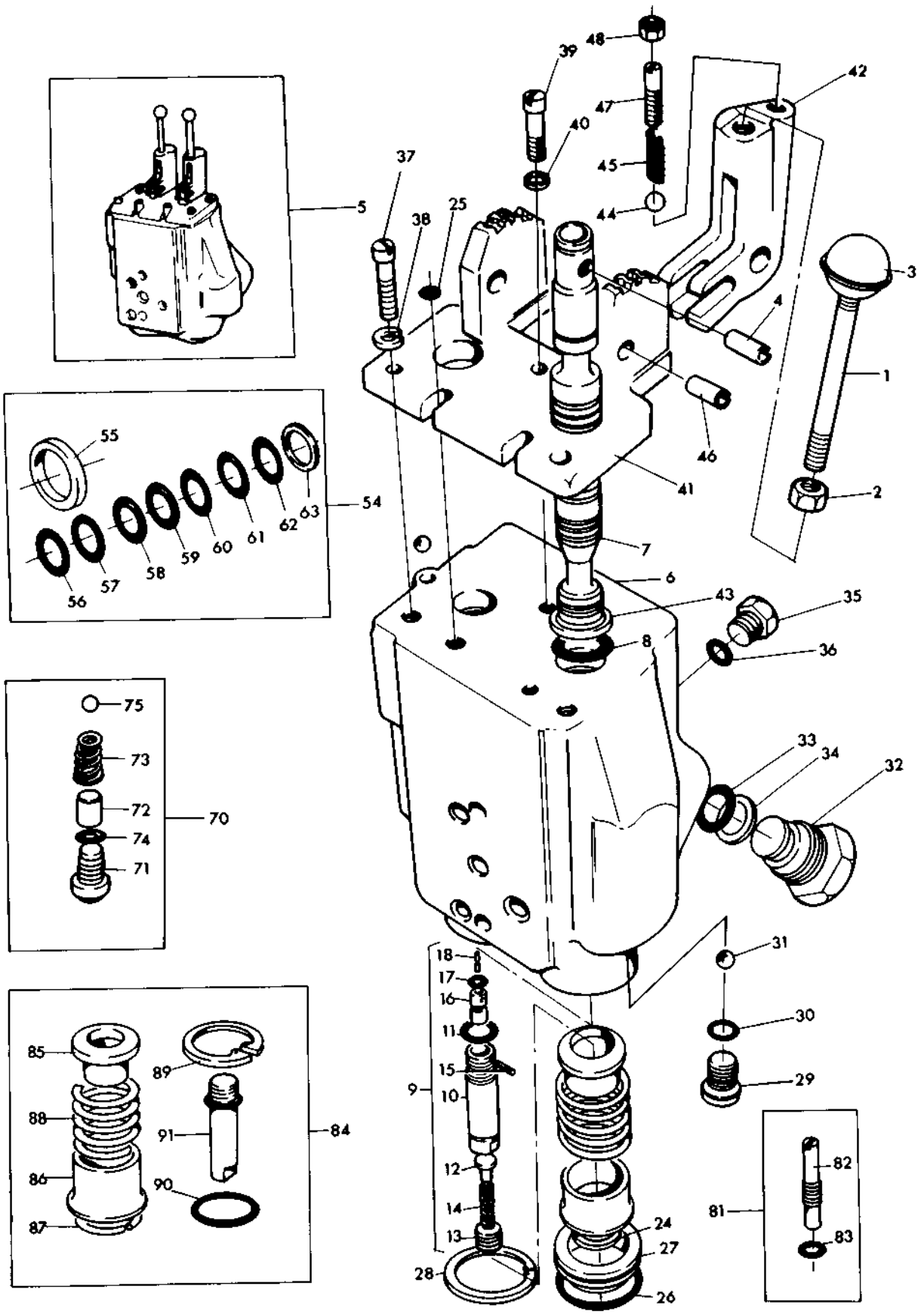

TWO SPOOL VALVE
DISTRIBUTEUR A DEUXTIROIRS
ZWILLINGSSTEUERVENTIL
VALVULA DE DOS CARRETES

Ref. No.	Part No.	Description	Designation	Benennung	Descripcion	No. Req.
1	881 577 M1	Rod	Tringle	Stange	Varilla	2
2	353 431 X1	Nut	Ecrou	Mutter	Tuerca	2
3	881 578 M1	Knob	Boule	Kugelknopf	Perilla	2
4	1884 251 M1	Pin	Axe	Bolzen	Pasador	1
5	880 217 M93	Valve	Distributeur	Ventil	Valvula	1
6		Order 880 217 M93	Comm. 880 217 M93	Best. 880 217 M93	Pedir 880 217 M93	1
7		Order 880 217 M93	Comm. 880 217 M93	Best. 880 217 M93	Pedir 880 217 M93	1
8	359 250 X1	'O' Ring	Joint Torique	'O' Ring	Sello 'O'	1
9	1028 437 M91	Plug	Bouchon	Verschlusschraube	Tapon	2
10		Order 1028 437 M91	Comm. 1028 437 M91	Best. 1028 437 M91	Pedir 1028 437 M91	1
11	831 496 M1	'O' Ring	Joint Torique	'O' Ring	Sello 'O'	1
12	1028 438 M1	Retainer	Entretoise	Halter	Reten	1
13	364 562 X1	Screw	Vis	Schraube	Tornillo	1
14	1028 439 M1	Spring	Ressort	Feder	Resorte	1
15	357 617 X1	Pin	Goupille	Splint	Pasador	1
16	1028 440 M1	Guide	Guide	Fuehrung	Guia	1
17	359 240 X1	'O' Ring	Joint Torique	'O' Ring	Sello 'O'	1
18	1028 441 M1	Pin	Axe	Bolzen	Pasador	1
24	364 564 X1	Circlip	Circlip	Sicherungsring	Aro Reten	4
25	1850 132 M1	'O' Ring	Joint Torique	'O' Ring	Sello 'O'	2
26	364 561 X1	'O' Ring	Joint Torique	'O' Ring	Sello 'O'	2
27	1032 435 M1	Cap	Chapeau	Kappe	Tapa	2
28	364 559 X1	Circlip	Circlip	Sicherungsring	Aro Reten	2
29	1028 446 M1	Plug	Bouchon	Verschlusschraube	Tapon	1
30	831 452 M1	'O' Ring	Joint Torique	'O' Ring	Sello 'O'	1
31	22 199 X	Ball	Bille	Kugel	Bola	2
32	1028 448 M1	Plug	Bouchon	Verschlusschraube	Tapon	2
33	196 174 M1	'O' Ring	Joint Torique	'O' Ring	Sello 'O'	2
34	1028 449 M1	Washer	Rondelle	Scheibe	Arandela	2
35	358 723 X1	Plug	Bouchon	Verschlusschraube	Tapon	1
36	831 496 M1	'O' Ring	Joint Torique	'O' Ring	Sello 'O'	1
37	1884 255 M1	Screw	Vis	Schraube	Tornillo	2
38	353 441 X1	Washer	Rondelle	Federring	Arandela	2
39	1884 256 M1	Screw	Vis	Schraube	Tornillo	1
40	1884 257 M1	Washer	Rondelle	Scheibe	Arandela	1
41	880 547 M1	Cover	Couvercle	Deckel	Tapa	1
42	1884 260 M1	Clevis	Chape	Gabelkopf	Horquilla	3
43	1028 624 M1	Wiper	Joint	Dichtung	Sello	2
44	831 872 M1	Ball	Bille	Kugel	Bola	2
45	1028 453 M1	Spring	Ressort	Feder	Resorte	2
46	359 444 X1	Pin	Goupille	Splint	Pasador	2
47	364 565 X1	Screw	Vis	Schraube	Tornillo	2
48	353 431 X1	Nut	Ecrou	Sechskantmutter	Tuerca	2
54	835 951 M91	Kit	Jeu	Reparatursatz	Juego	X
55	1028 624 M1	Wiper	Joint	Dichtung	Junta	2
56	831 496 M1	'O' Ring	Joint Torique	'O' Ring	Sello 'O'	1
57	831 452 M1	'O' Ring	Joint Torique	'O' Ring	Sello 'O'	1
58	359 240 X1	'O' Ring	Joint Torique	'O' Ring	Sello 'O'	2
59	1850 132 M1	'O' Ring	Joint Torique	'O' Ring	Sello 'O'	2
60	196 174 M1	'O' Ring	Joint Torique	'O' Ring	Sello 'O'	2
61	364 561 X1	'O' Ring	Joint Torique	'O' Ring	Sello 'O'	2
62	359 250 X1	'O' Ring	Joint Torique	'O' Ring	Sello 'O'	2
63	1028 449 M1	Washer	Rondelle	Scheibe	Arandela	2
70	835 952 M91	Kit	Jeu	Reparatursatz	Juego	X
71	1028 446 M1	Plug	Bouchon	Verschlusschraube	Tapon	1
72	1028 450 M1	Spacer	Entretoise	Abstandbuchse	Espaciador	1
73		Spring	Ressort	Feder	Resorte	1
74	831 452 M1	'O' Ring	Joint Torique	'O' Ring	Sello 'O'	1
75	22 199 X	Ball	Bille	Kugel	Bola	1
81	835 954 M91	Kit	Jeu	Reparatursatz	Juego	X
82		Valve	Distributeur	Ventil	Valvula	1
83	1850 132 M1	'O' Ring	Joint Torique	'O' Ring	Sello 'O'	1
84	1810 022 M91	Kit	Jeu	Reparatursatz	Juego	X
85		Sleeve	Manchon	Buchse	Manguito	1
86		Sleeve	Manchon	Buchse	Manguito	1
87	364 564 X1	Circlip	Circlip	Sicherungsring	Aro Reten	2
88		Spring	Ressort	Feder	Resorte	1
89	364 559 X1	Circlip	Circlip	Sicherungsring	Aro Reten	1
90	364 561 X1	'O' Ring	Joint Torique	'O' Ring	Sello 'O'	1
91	1028 437 M91	Plug	Bouchon	Verschlusschraube	Tapon	1

HOSE AND COUPLINGS - 2 SPOOL VALVE
FLEXIBLE ET RACCORDS - DISTRIBUTEUR A DEUXTIROIR
SCHLAUCH UND KUPPLUNGEN - ZWILLINGSSTEURVENTIL
MANGUERA Y UNIONES - VALVULA DE DOS CARRETES

Ref. No.	Part No.	Description	Designation	Benennung	Descripcion	No. Req.
1	353 502 X1	Bolt	Boulon	Sechskantschraube	Perno	1
2	353 441 X1	Washer	Rondelle	Federring	Arandela	1
3	881 181 M1	Clip	Collier	Schelle	Abrazadera	1
4	376 863 X1	Bolt	Boulon	Sechskantschraube	Perno	1
5	353 502 X1	Bolt	Boulon	Sechskantschraube	Perno	1
6	353 441 X1	Washer	Rondelle	Federring	Arandela	1
7	881 179 M91	Clip	Collier	Schelle	Abrazadera	1
8	353 510 X1	Bolt	Boulon	Sechskantschraube	Perno	2
9	353 919 X1	Nut	Ecrou	Sechskantmutter	Tuerca	2
10	881 182 M1	Bracket	Support	Halter	Soporte	2
11	376 864 X1	Bolt	Boulon	Sechskantschraube	Perno	2
12(A)	881 184 M91	Bracket, R.H.	Support D.	Halter R.	Soporte L.D.	1
12(B)	898 723 M91	Bracket, R.H.	Support D.	Halter R.	Soporte L.D.	1
12(A)	881 526 M91	Bracket, L.H.	Support G.	Halter L.	Soporte L.I.	1
12(B)	898 725 M91	Bracket, L.H.	Support G.	Halter L.	Soporte L.I.	1
13	890 448 M1	Clip	Collier	Schelle	Abrazadera	2
14(C)	881 171 M91	Hose	Flexible	Schlauch	Manguera	1
15(D)	886 324 M1	Hose 35.1/2"	Flexible 35.1/2"	Schlauch 35.1/2"	Manguera 35.1/2"	1
16	895 610 M1	Elbow	Coude	Winkelstueck	Codo	1
17	895 911 M91	Union	Raccord	Anchlusschraube	Union	1
23	881 166 M91	Hose	Flexible	Schlauch	Manguera	1
24(C)	881 170 M91	Hose	Flexible	Schlauch	Manguera	1
25(D)	886 323 M1	Hose 28.3/4"	Flexible 28.3/4"	Schlauch 28.3/4"	Manguera 28.3/4"	1
26	895 610 M1	Elbow	Coude	Winkelstueck	Codo	1
27	895 911 M91	Union	Raccord	Anchlusschraube	Union	1
28	885 402 M91	Hose	Flexible	Schlauch	Manguera	1
29	1852 568 M1	'O' Ring	Joint	'O' Ring	Sello 'O'	4
30(A)	881 178 M1	Bracket	Support	Halter	Soporte	1
30(B)	888 721 M1	Bracket	Support	Halter	Soporte	1
31	186 218 M91	Cap	Bouchon	Kappe	Tapa	4
32(A)	881 177 M1	Bracket	Support	Halter	Soporte	1
32(B)	888 722 M1	Bracket	Support	Halter	Soporte	1
33	354 074 X1	Pin	Goupille	Splint	Pasador	2
34	1754 501 M1	Ring	Circlip	Sicherungsring	Reten	4
35	1026 699 M91	Coupling	Raccord	Kupplungen	Union	4
36		Order 1026 699 M91	Comm. 1026 699 M91	Bestelle 1026 699 M91	Pedir 1026 699 M91	1
37		Order 1026 699 M91	Comm. 1026 699 M91	Bestelle 1026 699 M91	Pedir 1026 699 M91	1
38		Order 1026 699 M91	Comm. 1026 699 M91	Bestelle 1026 699 M91	Pedir 1026 699 M91	1
39		Order 1026 699 M91	Comm. 1026 699 M91	Bestelle 1026 699 M91	Pedir 1026 699 M91	1
40	1752 406 M1	Ball	Bille	Kugel	Bola	1
46	359 297 X1	Ring	Joint	'O' Ring	Sello 'O'	1
47	1752 407 M1	Spring	Ressort	Feder	Resorte	1
48	1752 409 M1	Sleeve	Manchon	Flans	Manguito	1
49	357 135 X1	Ball	Bille	Kugel	Bola	8
50	1752 411 M1	Circlip	Circlip	Sicherungsring	Aro Reten	1
51	1754 502 M1	Frame	Support	Halter	Soporte	2
52	1754 500 M1	Gimbel	Bague	Buchse	Buje	4
53	1754 502 M1	Frame	Support	Halter	Soporte	2
54	353 573 X1	Bolt	Boulon	Sechskantschraube	Perno	2
55	185 879 M91	Plug	Bouchon	Deckel	Tapon	4
56	67 285 M1	Spacer	Entretoise	Abstandscheibe	Espaciador	2
57	376 760 X1	Nut	Ecrou	Sechskantmutter	Tuerca	2
58	358 838 X91	Union	Adapteur	Zwischenstueck	Adaptador	2
59		Order 358 838 X91	Comm. 358 838 X91	Bestelle 358 838 X91	Pedir 358 838 X91	2
60	1852 568 M1	'O' Ring	Joint	'O' Ring	Sello 'O'	2
61	358 838 X91	Union	Adapteur	Zwischenstueck	Adaptador	2
62		Order 358 838 X91	Comm. 358 838 X91	Bestelle 358 838 X91	Pedir 358 838 X91	2
63	1852 568 M1	'O' Ring	Joint	'O' Ring	Sello 'O'	2

Notes:- (A) Up to Serial No. 570110
Noter:- Jusqu'au No. 570110
Bemerkungen:- Bis Nr. 570110
Notas:- Hasta el No. 570110

(B) From Serial No. 570110
A partir No. 570110
Ab Nr. 570110
Desde el No. 570110

(C) Not serviced order details
Pas fournies, commander details
Nicht lieferteile, bestelle einzenteile
No suministrada, pedir detalles

(D) Not serviced order 895 022 M1 (30') or 895 171 M1 (60')
Pas fournies, commander 895 022 M1 (30') ou 895 171 M1 (60')
Nicht lieferteile, bestelle 895 022 M1 (30') oder 895 171 M1 (60')
No suministrada, pedir 895 022 M1 (30') o 895 171 M1 (60')

HOSE AND COUPLINGS - 2 SPOOL VALVE
FLEXIBLE ET RACCORDS - DISTRIBUTEUR A DEUXTIROIR
SCHLAUCH UND KUPPLUNGEN - ZWILLINGSSTEUERVENTIL
MANGUERA Y UNIONES - VALVULA DE DOS CARRETES

CPO. 3211/1

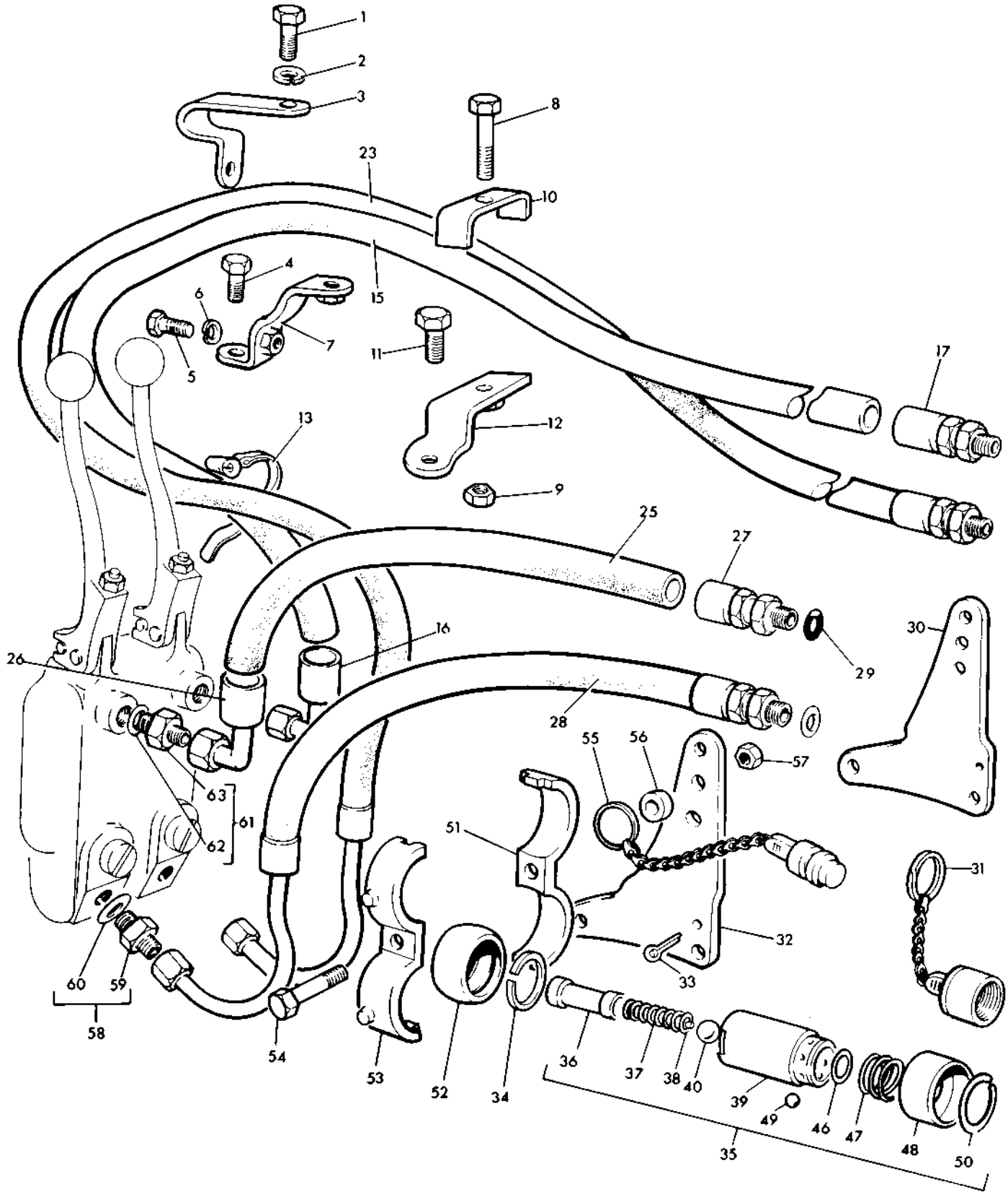

KITS - DOUBLE SPOOL VALVE
JEU - DISTRIBUTEUR A DEUX - TIROIR
SATZ - ZWILLINGSSTEUERVENTIL
JUEGOS - VALVULA DE DOS CARRETES

CPO.6490

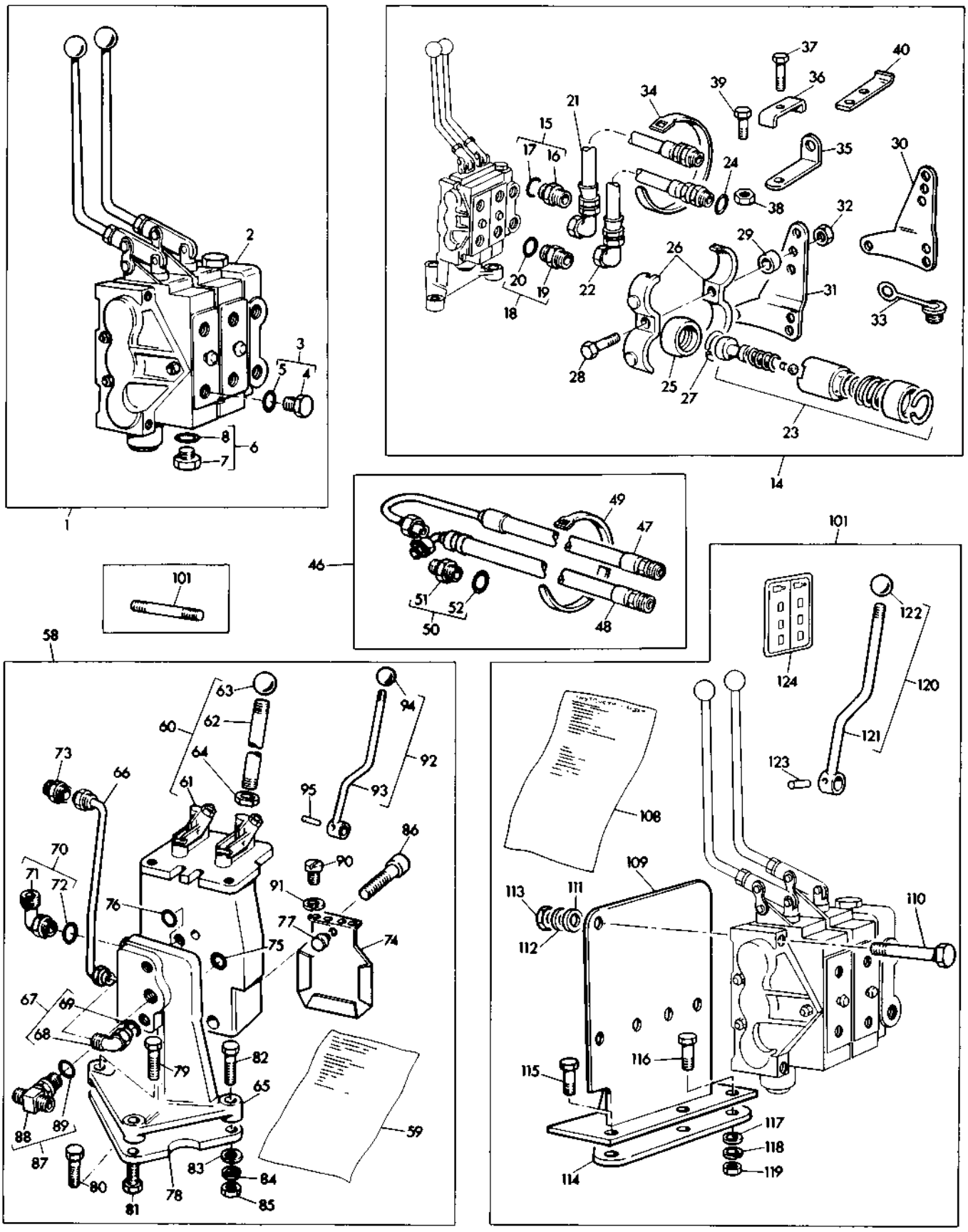

KITS - DOUBLE SPOOL VALVE
JEU - DISTRIBUTEUR A DEUX - TIROIR
SATZ - ZWILLINGSSTEUERVENTIL
JUEGOS - VALVULA DE DOS CARRETES

Ref. No.	Part No.	Description	Designation	Benennung	Descripcion	No. Req.
1(E)	557 656	Kit	Jeu	Reparatursatz	Juego	1
2	1869 281 M91	Valve	Clapet	Ventil	Valvula	1
3	358 724 X91	Plug 1/2"	Bouchon	Verschlusschraube	Tapon	2
4		Order 358 724 X91	Comm. 358 724 X91	Best. 358 724 X91	Pedir 358 724 X91	1
5	1852 568 M1	'O' Ring	Joint	'O' Ring	Sello 'O'	1
6	835 052 M91	Plug 5/8"	Bouchon	Verschlusschraube	Tapon	2
7		Order 835 052 M91	Comm. 835 052 M91	Best. 835 052 M91	Pedir 835 052 M91	1
8	1882 958 M1	'O' Ring	Joint	'O' Ring	Sello 'O'	1
14(A)(E)	557 664	Kit	Jeu	Reparatursatz	Juego	1
15	358 848 X91	Connector	Raccord	Zwischenstueck	Union	1
16		Order 358 848 X91	Comm. 358 848 X91	Best. 358 848 X91	Pedir 358 848 X91	1
17	1852 568 M1	'O' Ring	Joint	'O' Ring	Sello 'O'	1
18	358 743 X91	Connector	Raccord	Zwischenstueck	Union	3
19		Order 358 743 X91	Comm. 358 743 X91	Best. 358 743 X91	Pedir 358 743 X91	1
20	1852 568 M1	'O' Ring	Joint	'O' Ring	Sello 'O'	1
21	881 170 M91	Hose	Flexible	Schlauch	Manguera	2
22	1869 177 M91	Hose	Flexible	Schlauch	Manguera	2
23	1026 699 M91	Coupling	Raccord	Zwischenstueck	Union	4
24	1852 568 M1	'O' Ring	Joint	'O' Ring	Sello 'O'	4
25	1754 500 M1	Ring - Gimbal	Anneau	Sicherungsring	Aro Reten	4
26	1754 502 M1	Frame	Support	Halter	Soporte	4
27	1754 501 M1	Ring - Retaining	Circlip	Sicherungsring	Aro Reten	4
28	353 575 X1	Bolt	Boulon	Sechskantschraube	Perno	2
29	67 285 M1	Spacer	Entretoise	Abstandscheibe	Espaciador	2
30	888 721 M1	Bracket	Support	Halter	Soporte	1
31	888 722 M1	Bracket	Support	Halter	Soporte	1
32	376 760 X1	Locknut	Ecrou	Sechskantmutter	Tuerca	2
33	512 854 M1	Plug	Bouchon	Verschlusschraube	Tapon	4
34	1862 424 M1	Tie	Plaquette	Platte	Anclage	2
35	1867 864 M91	Bracket	Support	Halter	Soporte	2
36	881 182 M1	Bracket	Support	Halter	Soporte	2
37	353 510 X1	Bolt	Boulon	Sechskantschraube	Perno	2
38	353 919 X1	Locknut	Ecrou	Sechskantmutter	Tuerca	2
39	376 864 X1	Bolt	Boulon	Sechskantschraube	Perno	2
40	1867 860 M1	Plate	Plaque	Platte	Placa	1
46(E)	1867 772 M91	Kit	Jeu	Reparatursatz	Juego	1
47	1867 862 M91	Hose	Flexible	Schlauch	Manguera	2
48	1867 861 M91	Hose	Flexible	Schlauch	Manguera	2
49	1862 424 M1	Cable - Tie	Plaquette	Platte	Anclage	2
50	358 743 X91	Connector	Raccord	Zwischenstueck	Union	4
51		Order 358 743 X91	Comm. 358 743 X91	Best. 358 743 X91	Pedir 358 743 X91	1
52	1852 568 M1	'O' Ring	Joint	'O' Ring	Sello 'O'	1
58	1867 765 M91	Kit	Jeu	Reparatursatz	Juego	1
59	1856 022 M1	Instruction Sheet	Instructions	Weisung	Instrucciones	1
60	880 217 M93	Valve	Clapet	Ventil	Valvula	1
61		Order 880 217 M93	Comm. 880 217 M93	Best. 880 217 M93	Pedir 880 217 M93	1
62	881 577 M1	Rod	Tringle	Stange	Varilla	2
63	881 578 M1	Knob	Boule	Knopf	Perilla	2
64	353 431 X1	Nut	Ecrou	Sechskantmutter	Tuerca	2
65	880 161 M1	Manifold	Collecteur	Ansaugkruemmer	Multiple	1
66	1867 333 M91	Tube	Tubulure	Rohr	Tubo	1
67	358 760 X91	Elbow	Coude	Winkelstueck	Codo	1
68		Order 358 760 X91	Comm. 358 760 X91	Best. 358 760 X91	Pedir 358 760 X91	1
69	831 495 M1	'O' Ring	Joint	'O' Ring	Sello 'O'	1
70	358 762 X91	Elbow	Coude	Winkelstueck	Codo	1
71		Order 358 762 X91	Comm. 358 762 X91	Best. 358 762 X91	Pedir 358 762 X91	1
72	1852 568 M1	'O' Ring	Joint	'O' Ring	Sello 'O'	1
73	880 224 M1	Union	Raccord	Anschlusschraube	Union	1
74	882 218 M1	Plate	Plaque	Platte	Placa	1
75	359 001 X1	'O' Ring	Joint	'O' Ring	Sello 'O'	1
76	1000 557 M1	'O' Ring	Joint	'O' Ring	Sello 'O'	3
77	882 220 M1	Grommet	Passe-Fil	Tuelle	Ojal	1
78	1860 950 M1	Bracket - Location	Support	Halter	Soporte	1
79	353 542 X1	Bolt	Boulon	Sechskantschraube	Perno	1
80	353 540 X1	Bolt	Boulon	Sechskantschraube	Perno	1
81	353 544 X1	Bolt	Boulon	Sechskantschraube	Perno	1
82	353 546 X1	Bolt	Boulon	Sechskantschraube	Perno	1
83	353 756 X1	Washer, Flat	Rondelle	Scheibe	Arandela	4
84	353 434 X1	Washer, Lock	Rondelle	Federring	Arandela	4
85	353 431 X1	Nut	Ecrou	Sechskantmutter	Tuerca	4
86	360 854 X1	Bolt	Boulon	Sechskantschraube	Perno	2
87	880 865 M91	Tee-Piece	Raccord-T	T-Stueck	Union-T	1

KITS - DOUBLE SPOOL VALVE
JEU - DISTRIBUTEUR A DEUX - TIROIR
SATZ - ZWILLINGSSTEUERVENTIL
JUEGOS - VALVULA DE DOS CARRETES

Ref. No.	Part No.	Description	Designation	Benennung	Descripcion	No. Req.
		Kit Continued.....	Jeu Suite.....	Satz Forts.....	Juego Cont'n.....	
88		Order 880 865 M91...	Comm. 880 865 M91...	Best. 880 865 M91...	Pedir 880 865 M91....	1
89	1852 568 M1	'O' Ring.....	Joint.....	'O' Ring.....	Sello 'O'.....	1
90	357 461 X1	Screw.....	Vis.....	Schraube.....	Tornillo.....	2
91	353 441 X1	Washer, Lock.....	Rondelle.....	Federring.....	Arandela.....	4
92	1868 416 M91	Lever.....	Levier.....	Hebel.....	Palanca.....	1
93		Order 1868 416 M91..	Comm. 1868 416 M91..	Best. 1868 416 M91..	Pedir 1868 416 M91...	1
94	888 747 M1	Knob.....	Boule.....	Knopf.....	Perilla.....	1
95	377 355 X1	Pin.....	Goupille.....	Splint.....	Pasador.....	1
101(C)	1869 350 M1	Stud.....	Goujon.....	Stiftschraube.....	Vastago.....	3
107(E)	557 659	Kit.....	Jeu.....	Reparatursatz.....	Juego.....	1
108	1856 034 M1	Instruction Sheet....	Instructions.....	Weisung.....	Instrucciones.....	1
109	1869 173 M91	Bracket.....	Support.....	Halter.....	Soporte.....	1
110	353 552 X1	Bolt.....	Boulon.....	Sechskantschraube....	Perno.....	3
111	353 756 X1	Washer, Flat.....	Rondelle.....	Scheibe.....	Arandela.....	3
112	353 434 X1	Washer, Lock.....	Rondelle.....	Federring.....	Arandela.....	3
113	353 431 X1	Nut.....	Ecrou.....	Sechskantmutter.....	Tuerca.....	3
114	1860 950 M1	Bracket.....	Support.....	Halter.....	Soporte.....	1
115	353 542 X1	Bolt.....	Boulon.....	Sechskantschraube....	Perno.....	2
116	353 540 X1	Bolt.....	Boulon.....	Sechskantschraube....	Perno.....	2
117	353 756 X1	Washer, Flat.....	Rondelle.....	Scheibe.....	Arandela.....	4
118	353 434 X1	Washer, Lock.....	Rondelle.....	Federring.....	Arandela.....	4
119	353 431 X1	Nut.....	Ecrou.....	Sechskantmutter.....	Tuerca.....	4
120	1848 416 M91	Lever.....	Levier.....	Hebel.....	Palanca.....	1
121		Order 1848 416 M91..	Comm. 1848 416 M91..	Best. 1848 416 M91..	Pedir 1848 416 M91...	1
122	888 747 M1	Knob.....	Boule.....	Knopf.....	Perilla.....	1
123	377 355 X1	Pin.....	Goupille.....	Splint.....	Pasador.....	1
124	1869 370 M1	Decal.....	Decalcomanie.....	Abziehbild.....	Decalcomania.....	1

Notes:-
Noter:-
Bemerkungen:-
Notas:-

(A) Hose, valve to rear gimbal
Flexible - du distributeur vers raccord arriere oscillant
Schlauch vom ventil zum hinteren anschluss
Tubo flexible valvula a universal trasera

(B) Hose, valve to outlet
Flexible - du distributeur vers orifice de sortie
Schlauch vom ventil zum auslass
Tubo flexible valvula puerto de salida

(C) Required to convert double spool to treble spool
Necessaire pour transformer un distributeur double en distributeur triple
Benoetigt zum umbau von doppelt auf dreifaches steuerventil
Necesario para conversion de doble valvula a triple valvula

(D) Bracket and fittings
Supports et embouts
Halter und anschluesse
Soportes y fijaciones

(E) Order through Sales Dept.
Commander par code ventes
Bestelle bei maschinenverkauf
Pedir al depto de ventas

KITS - DOUBLE SPOOL VALVE
JEU - DISTRIBUTEUR A DEUX - TIROIR
SATZ - ZWILLINGSSTEUERVENTIL
JUEGOS - VALVULA DE DOS CARRETES

CPO.6490

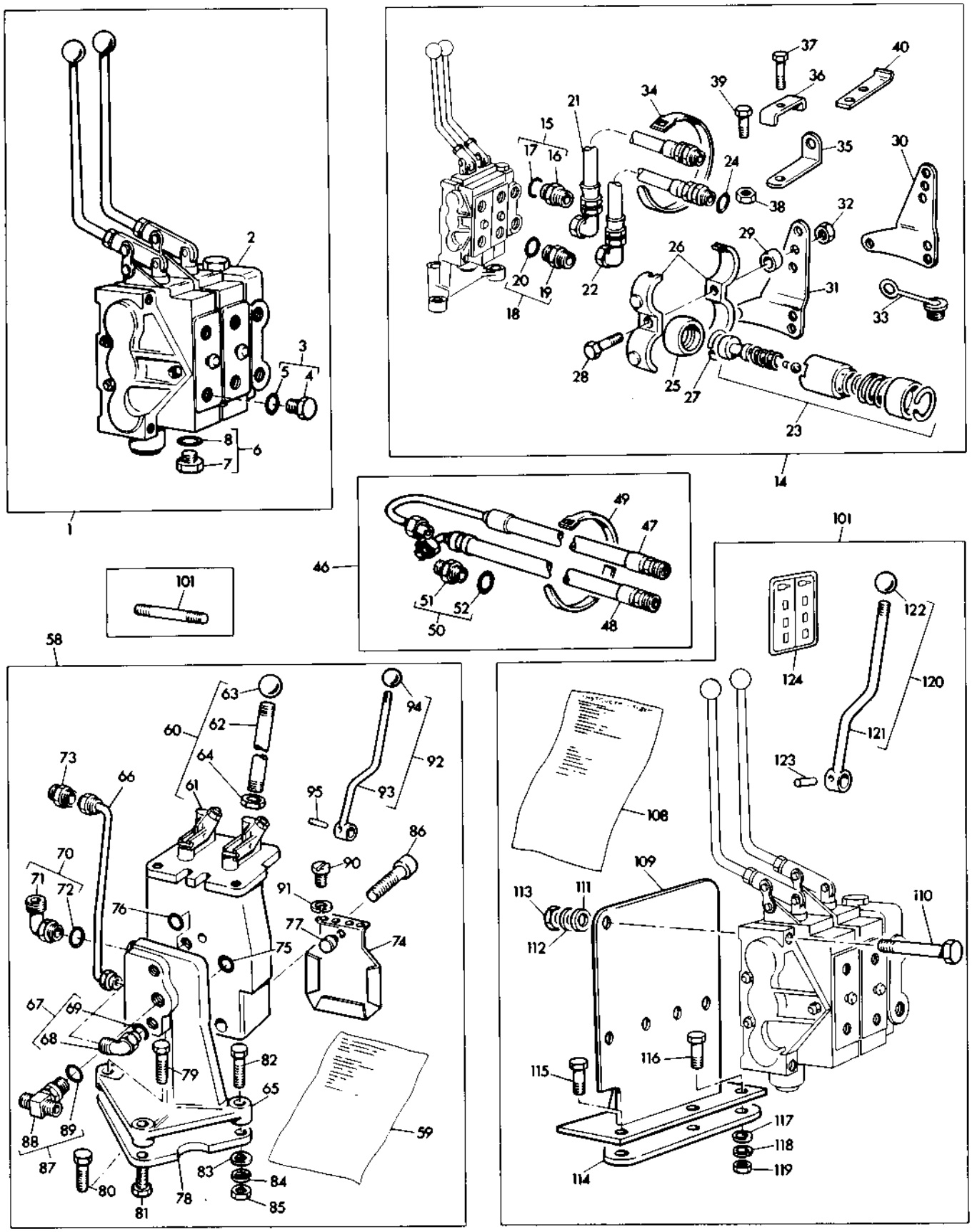

HOSE KITS - AUXILIARY HYDRAULICS
FLEXIBLE JEU - HYDRAULIQUE AUXILIARE
SCHLAUCH SATZ - HYDRAULISCHER HILFSMECHANISMUS
MANGUERS JUEGOS - HYDRAULICA AUXILIAR

CPO.6491

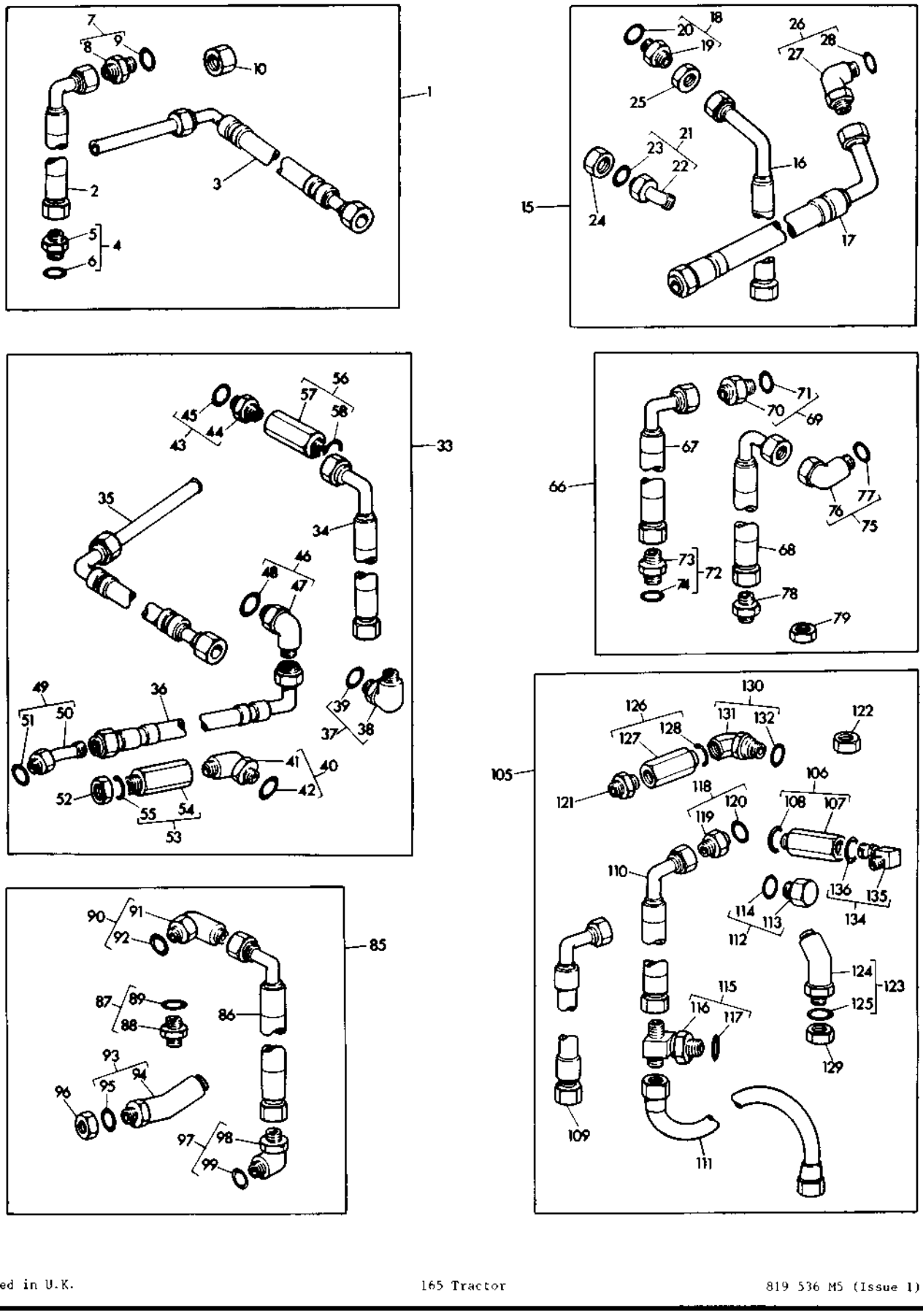

HOSE KITS - AUXILIARY HYDRAULICS
FLEXIBLE JEU - HYDRAULIQUE AUXILIARE
SCHLAUCH SATZ - HYDRAULISCHER HILFSMECHANISMUS
MANGUERA JUEGOS - HYDRAULICA AUXILIAR

Ref. No.	Part No.	Description	Designation	Benennung	Descripcion	Ref. No.
1(A)	1867 768 M91	Kit	Jeu	Reparatursatz	Juego	1
2	885 399 M91	Hose	Flexible	Schlauch	Manguera	1
3	1867 863 M91	Hose	Flexible	Schlauch	Manguera	1
4	358 743 X91	Connector	Raccord	Zwischenstueck	Union	1
5		Order 358 743 X91...	Comm. 358 743 X91...	Best. 358 743 X91...	Pedir 358 743 X91..	1
6	1852 568 M1	'O' Ring	Joint	'O' Ring	Sello 'O'	1
7	835 091 M91	Connector	Raccord	Zwischerstueck	Union	1
8		Order 835 091 M91...	Comm. 835 091 M91...	Best. 835 091 M91...	Pedir 835 091 M91..	1
9	831 452 M1	'O' Ring	Joint	'O' Ring	Sello 'O'	1
10	356 580 X1	Cap	Chapeau	Kappe	Tapa	1
15(B)	1867 769 M91	Kit	Jeu	Reparatursatz	Juego	1
16	885 399 M91	Hose	Flexible	Schlauch	Manguera	1
17	881 497 M91	Hose	Flexible	Schlauch	Manguera	1
18	358 743 X91	Connector	Raccord	Zwischenstueck	Union	1
19		Order 358 743 X91...	Comm. 358 743 X91...	Best. 358 743 X91...	Pedir 358 743 X91..	1
20	1852 568 M1	'O' Ring	Joint	'O' Ring	Sello 'O'	1
21	358 782 X91	Connector	Raccord	Zwischerstueck	Union	1
22		Order 358 782 X91...	Comm. 358 782 X91...	Best. 358 782 X91...	Pedir 358 782 X91..	1
23	1852 568 M1	'O' Ring	Joint	'O' Ring	Sello 'O'	1
24	356 579 X1	Cap	Chapeau	Kappe	Tapa	1
25	886 667 M1	Locknut	Ecrou	Sechskantmutter	Tuerca	2
26	881 522 M91	Elbow	Coude	Winkelstueck	Codo	1
27		Order 881 522 M91...	Comm. 881 522 M91...	Best. 881 522 M91...	Pedir 881 522 M91..	1
28	1852 568 M1	'O' Ring	Joint	'O' Ring	Sello 'O'	1
33(C)	1867 770 M91	Kit	Jeu	Reparatursatz	Juego	1
34	885 399 M91	Hose	Flexible	Schlauch	Manguera	1
35	1867 863 M91	Hose	Flexible	Schlauch	Manguera	1
36	881 497 M91	Hose	Flexible	Schlauch	Manguera	1
37	377 505 X91	Elbow	Coude	Winkelstueck	Codo	1
38		Order 377 505 X91...	Comm. 377 505 X91...	Best.377 505 X91....	Pedir 377 505 X91..	1
39	1852 568 M1	'O' Ring	Joint	'O' Ring	Sello 'O'	1
40	377 507 X91	Elbow	Coude	Winkelstueck	Codo	1
41		Order 377 507 X91...	Comm. 377 507 X91...	Best. 377 507 X91...	Pedir 377 507 X91..	1
42	1852 568 M1	'O' Ring	Joint	'O' Ring	Sello 'O'	1
43	358 743 X91	Connector	Raccord	Zwischenstueck	Union	1
44		Order 358 743 X91...	Comm. 358 743 X91...	Best. 358 743 X91...	Pedir 358 743 X91..	1
45	1852 568 M1	'O' Ring	Joint	'O' Ring	Sello 'O'	1
46	358 762 X91	Connector	Raccord	Zwischenstueck	Union	1
47		Order 358 762 X91...	Comm. 358 762 X91...	Best. 358 762 X91...	Pedir 358 762 X91..	1
48	1852 568 M1	'O' Ring	Joint	'O' Ring	Sello 'O'	1
49	358 782 X91	Connector	Raccord	Zwischerstueck	Union	1
50		Order 358 782 X91...	Comm. 358 782 X91...	Best. 358 782 X91...	Pedir 358 782 X91..	1
51	1852 568 M1	'O' Ring	Joint	'O' Ring	Sello 'O'	1
52	886 467 M1	Locknut	Ecrou	Sechskantmutter	Tuerca	2
53	1868 880 M91	Valve	Clapet	Ventil	Valvula	1
54		Order 1868 880 M91..	Comm. 1868 880 M91..	Best. 1868 880 M91..	Pedir 1868 880 M91.	1
55	881 452 M1	'O' Ring	Joint	'O' Ring	Sello 'O'	1
56	1868 882 M91	Valve	Clapet	Ventil	Valvula	1
57		Order 1868 882 M91..	Comm. 1868 882 M91..	Best. 1868 882 M91..	Pedir 1868 882 M91.	1
58	1852 568 M1	'O' Ring	Joint	'O' Ring	Sello 'O'	1
66(A,D)	557 660	Kit	Jeu	Reparatursatz	Juego	1
67	1869 183 M91	Hose	Flexible	Schlauch	Manguera	1
68	885 399 M91	Hose	Flexible	Schlauch	Manguera	1
69	835 091 M91	Connector	Raccord	Zwischenstueck	Union	1
70		Order 835 091 M91...	Comm. 835 091 M91...	Best. 835 091 M91...	Pedir 835 091 M91..	1
71	831 452 M1	'O' Ring	Joint	'O' Ring	Sello 'O'	1
72	358 743 X91	Connector	Raccord	Zwischenstueck	Union	1
73		Order 358 743 X91...	Comm.358 743 X91....	Best. 358 743 X91...	Pedir 358 743 X91..	1
74	1852 568 M1	'O' Ring	Joint	'O' Ring	Sello 'O'	1
75	358 762 X91	Elbow	Coude	Winkelstueck	Union	1
76		Order 358 762 X91...	Comm. 358 762 X91...	Best. 358 762 X91...	Pedir 358 762 X91..	1
77	1852 568 M1	'O' Ring	Joint	'O' Ring	Sello 'O'	1
78	356 627 X1	Adaptor	Adapteur	Zwischenstueck	Adaptador	1
79	895 805 M1	Nut	Ecrou	Sechskantmutter	Tuerca	1
85 (B,D)	557 661	Kit	Jeu	Reparatursatz	Juego	1
86	885 399 M91	Hose	Flexible	Schlauch	Manguera	1
87	358 743 X91	Connector	Raccord	Zwischenstueck	Union	2
88		Order 358 743 X91...	Comm. 358 743 X91...	Best. 358 743 X91...	Pedir 358 743 X91..	1
89	1852 568 M1	'O' Ring	Joint	'O' Ring	Sello 'O'	1
90	358 762 X91	Elbow	Coude	Winkelstueck	Union	2

HOSE KITS - AUXILIARY HYDRAULICS
FLEXIBLE JEU - HYDRAULIQUE AUXILIARE
SCHLAUCH SATZ - HYDRAULISCHER HILFSMECHANISMUS
MANGUERA JUEGOS - HYDRAULICA AUXILIAR

Ref. No.	Part No.	Description	Designation	Benennung	Descripcion	No. Req.
		Kit - continued.....	Jeu - suite.....	Reparatursatz - fort.	Juego - cont'n.....	
		Elbow - continued...	Coude - suite.....	Winkelstueck - fort.	Union - cont'n.....	
91		Order 358 762 X91..	Comm. 358 762 X91..	Best. 358 762 X91..	Pedir 358 762 X91..	1
92	1852 568 M1	'O' Ring.....	Joint.....	'O' Ring.....	Sello 'O'.....	1
93	358 782 X91	Connector.....	Raccord.....	Zwischenstueck.....	Union.....	1
94		Order 358 782 X91..	Comm. 358 782 X91..	Best. 358 782 X91..	Pedir 358 782 X91..	1
95	1852 568 M1	'O' Ring.....	Joint.....	'O' Ring.....	Sello 'O'.....	1
96	886 467 M1	Locknut.....	Ecrou.....	Sechskantmutter.....	Tuerca.....	2
97	881 522 M91	Elbow.....	Coude.....	Winkelstueck.....	Union.....	1
98		Order 881 522 M91..	Comm. 881 522 M91..	Best. 881 522 M91..	Pedir 881 522 M91..	1
99	1852 568 M1	'O' Ring.....	Joint.....	'O' Ring.....	Sello 'O'.....	1
105(C)(D)	557 662	Kit.....	Jeu.....	Reparatursatz.....	Juego.....	1
106	1868 880 M91	Valve.....	Clapet.....	Ventil.....	Valvula.....	1
107		Order 1868 880 M91.	Comm. 1868 880 M91.	Best. 1868 880 M91.	Pedir 1868 880 M91.	1
108	831 452 M1	'O' Ring.....	Joint.....	'O' Ring.....	Sello 'O'.....	1
109	1869 183 M91	Hose.....	Flexible.....	Schlauch.....	Manguera.....	1
110	885 399 M91	Hose.....	Flexible.....	Schlauch.....	Manguera.....	1
111	896 207 M91	Hose.....	Flexible.....	Schlauch.....	Manguera.....	1
112	835 087 M91	Plug.....	Bouchon.....	Verschlusschraube...	Tapon.....	1
113		Order 835 087 M91..	Comm. 835 087 M91..	Best. 835 087 M91..	Pedir 835 087 M91..	1
114	831 452 M1	'O' Ring.....	Joint.....	'O' Ring.....	Sello 'O'.....	1
115	358 728 X91	Tee-Piece.....	Raccord-T.....	T-Stueck.....	Union-T.....	1
116		Order 358 728 X91..	Comm. 358 728 X91..	Best. 358 728 X91..	Pedir 358 728 X91..	1
117	1852 568 M1	'O' Ring.....	Joint.....	'O' Ring.....	Sello 'O'.....	1
118	358 743 X91	Connector.....	Raccord.....	Zwischenstueck.....	Union.....	1
119		Order 358 743 X91..	Comm. 358 743 X91..	Best. 358 743 X91..	Pedir 358 743 X91..	1
120	1852 568 M1	'O' Ring.....	Joint.....	'O' Ring.....	Sello 'O'.....	1
121	356 627 X1	Adaptor.....	Adapteur.....	Zwischenstueck.....	Adaptador.....	1
122	895 805 M1	Nut.....	Ecrou.....	Sechskantmutter.....	Tuerca.....	1
123	358 782 X91	Connector.....	Raccord.....	Zwischenstueck.....	Adaptador.....	1
124		Order 358 782 X91..	Comm. 358 782 X91..	Best. 358 782 X91..	Pedir 358 782 X91..	1
125	1852 568 M1	'O' Ring.....	Joint.....	'O' Ring.....	Sello 'O'.....	1
126	1868 882 M91	Valve.....	Clapet.....	Ventil.....	Valvula.....	1
127		Order 1868 882 M91.	Comm. 1868 882 M91.	Best. 1868 882 M91.	Pedir 1868 882 M91.	1
128	831 497 M1	'O' Ring.....	Joint.....	'O' Ring.....	Sello 'O'.....	1
129	886 467 M1	Locknut.....	Ecrou.....	Sechskantmutter.....	Tuerca.....	1
130	377 512 X91	Elbow.....	Coude.....	Winkelstueck.....	Union.....	1
131		Order 377 512 X91..	Comm. 377 512 X91..	Best. 377 512 X91..	Pedir 377 512 X91..	1
132	1852 568 M1	'O' Ring.....	Joint.....	'O' Ring.....	Sello 'O'.....	1
133	377 505 X91	Elbow.....	Coude.....	Winkelstueck.....	Union.....	1
134		Order 377 505 X91..	Comm. 377 505 X91..	Best. 377 505 X91..	Pedir 377 505 X91..	1
135	1852 568 M1	'O' Ring.....	Joint.....	'O' Ring.....	Sello 'O'.....	1

Notes:- (A) Hose selector valve to spool valve
Noter:- Flexible - du selecteur au distributeur
Bemerkungen:- Schlauch vom schaltventil zum steuerventil
Notas:- Tubo flexible valvula selectora a valvula de control

(B) Hose, side cover to spool valve
Flexible - du couvercle lateral au distributeur
Schlauch vom seitendeckel zum steuerventil
Tubo flexible tapa lateral a valvula de control

(C) Hose, combined flow to spool valve
Debit combine vers le distributeur
Schlauch vom kombinierten zulauf zum steuerventil
Tubo flexible circulacion combinada a valvula de control

(D) Order through Sales Dept.
Commander par code ventes
Bestelle bei maschinenverkauf
Pedir al depto de ventas

HOSE KITS - AUXILIARY HYDRAULICS
FLEXIBLE JEU - HYDRAULIQUE AUXILIARE
SCHLAUCH SATZ - HYDRAULISCHER HILFSMECHANISMUS
MANGUERA JUEGOS - HYDRAULICA AUXILIAR

CPO.6491

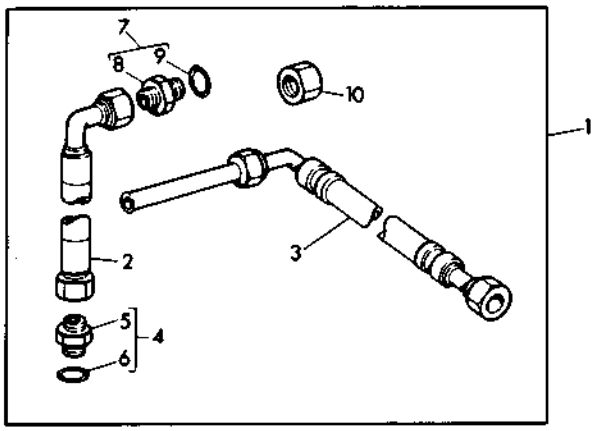

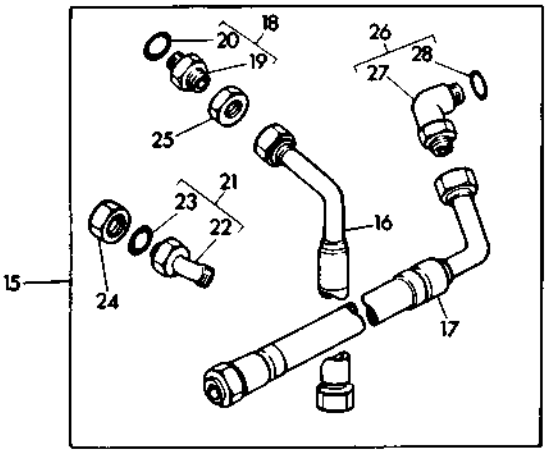

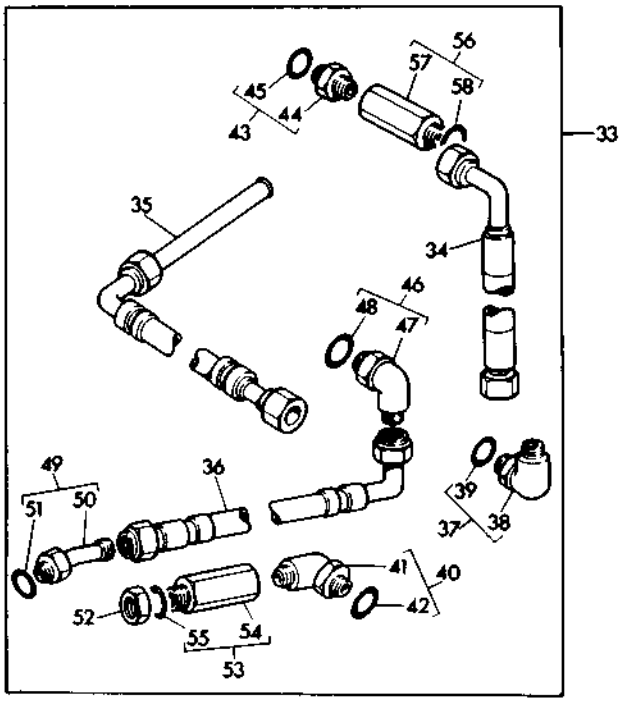

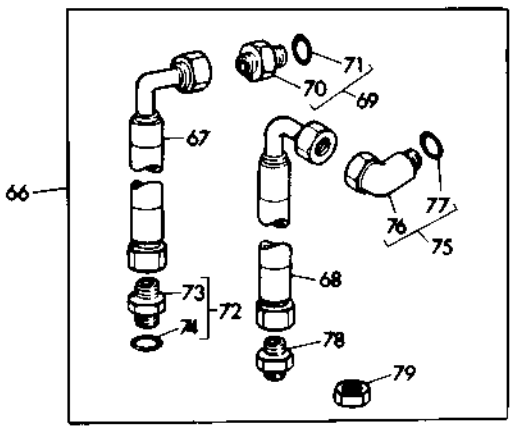

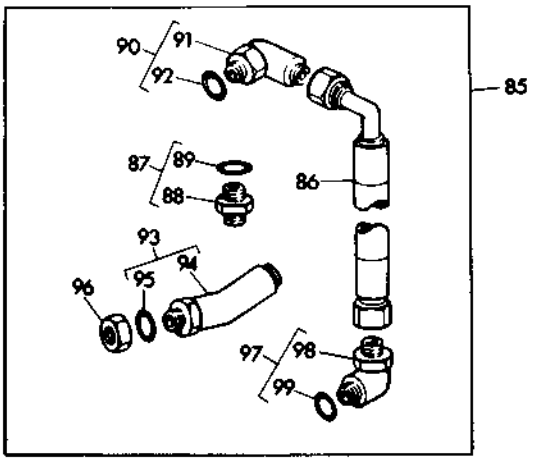

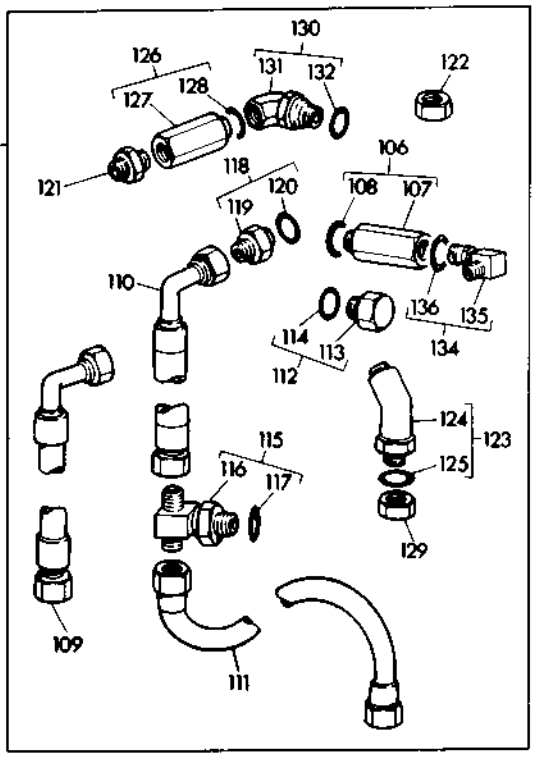

PAGE RESERVED
PAGE RESERVEE
SEITE RESERVIERT
EN RESERVA

AUXILIARY HYDRAULIC KITS
JEUX DE REPARATION DU SYSTEME HYDRAULIQUE AUXILIARE
ZUSATZLICHE HYDRAULIK (SATZE)
JUEGOS DE HIDRAULICOS AUXILIARES

(B)	883 381 M91	Single spool valve and combining valve kit (Includes hoses, connectors and couplings) Distributeur a un tiroir et vanne couplage (Comprend flexibles adapteurs et raccord) Satzeinzelsteuerventil und umschaltventil (Einschl. schlauche verbindungen und kupplung) Juego de valvulas de combinacion y de carrete (Incluye tubos de caucho, uniones y acoplador)
(A)	882 424 M91	Single spool valve and combining valve kit (Includes hoses, connectors and couplings) Distributeur a un tiroir et vanne de couplage (Comprend flexibles, adapteurs et raccords) Satz einzelsteuerventil und umschaltventil (Einschl. schlauche, verbindungen und kupplung) Juego de valvulas de combinacion y de carrete (Incluye tubos de caucho, uniones y acoplador
(B)	883 382 M91	Double spool valves and combining valve kit (Includes hoses, connectors and coupling) Distributeur a deux tiroirs et vanne de couplage (Comprend flexibles, adapteurs et raccord) Satz zwillingssteuerventil und umschaltventil (Einschl. schlauche, verbindungen und kupplung) Juego de valvulas de combinacion y doble carrete (Incluye tubos de caucho, uniones y acoplador)
(A)	882 422 M91	Double spool valve and combining valve kit (Includes hoses, connectors and coupling) Distributeur a deux tiroirs et vanne de couplage (Comprend flexibles, adapteurs et raccord) Satz zwillingssteuerventil und umschaltventil (Einschl. schlauche, verbindungen und kupplung) Juego de valvulas de combinacion y doble carrete (Incluye tubos de caucho, uniones y acoplador)
(C)	882 668 M91	Valve Clapet Ventil Valvula

Notes:- (A) Kit to install single or double spool valve to non multi-power tractors. All parts for repair are as listed in relevant sections in parts book

Noter:- Jeu d'adaptation de distributeur a un ou deux tiroirs sur tracteur sans boite multi-power. Toute les pieces de rechange sont detaillees dans le cataloque aux chapitres correspondants

Bemerkungen:- Satz anbauteile fuer einzel - order zwillingssteuerventil fuer schlepper ohne multi-power. Alle ersatzeile sind in der entsprechenden baugruppe der ersatzeile - liste enthalten

Notas:- Juego de valvula de carrete simple o doble para tractor 'Standard'. Todas las piezas para reparaciones estan indicadas en las secciones correspondientes del libro piezas de recambio

(B) Kit to install single or double spool valve to multi-power tractors. All parts for repair are as listed in relevant sections in parts book
Jeu d'adaptation du distributeur a un ou deux tiroirs sur tracteur avec boite multi-power. Toute les pieces de rechange sont detaillees dans le catalogue aux chapitres correspondants
Satz anbauteile fuer einzel - order zwillingssteuerventil fuer multi-power schlepper. Alle ersatzeile sind in der entsprechenden baugruppe der ersatzeile - liste enthalten.
Juego de valvula de carrete simple o doble para tractor 'Multi-Power'. Todas las piezas para reparaciones estan indicadas en las secciones correspondientes del libro de piezas de recambio

(C) Required with items (B) when fitting auxiliary hydraulics to multi-power tractors from Serial No. 519911
Necessaire avec references (B) lorsqu'on monte hydraulique auxiliare sur les tracteurs multi-power a partir du No. 519911
Erforderlich fuer unter (B) Gekennzeichnete teile, wenn zusatz hydraulik an multi-power schlepper ab. sieren No. 519911 angebaut wira
Necesario con las piezas (B) cuando se colocan hidraulicos auxiliares en los tractores 'Multi-Power' desde el No. de serie 519911

RESPONSE CONTROLS
MODULATION DE PRESSION
DRUCKVERSTELLUNG
CONTROL DE PRESION

Ref. No.	Part No.	Description	Designation	Benennung	Descripcion	No. Req.
1(C)	1884 284 M91	Cover	Couvercle	Deckel	Tapa	1
1(D)	1884 877 M91	Cover	Couvercle	Deckel	Tapa	1
2	898 209 M1	Spring	Ressort	Feder	Resorte	1
3	353 756 X1	Washer, Flat	Rondelle	Scheibe	Arandela	1
4(E)	898 208 M2	Shaft	Arbre	Welle	Eje	1
5(A)(C)	363 704 X1	'O' Ring	Joint	'O' Ring	Sello 'O'	1
5(B)(C)	195 561 M1	'O' Ring	Joint	'O' Ring	Sello 'O'	1
5(D)	1001 833 M1	'O' Ring	Joint	'O' Ring	Sello 'O'	1
6	898 210 M92	Lever	Levier	Hebel	Palanca	1
7	763 342 M1	Pin	Goupille	Stift	Pasador	1
8	825 031 M2	Plug	Bouchon	Verschlusschraube	Tapon	1
9	376 408 X1	Screw	Vis	Schraube	Tornillo	1
10	898 203 M2	Plate	Plaque	Platte	Placa	1
11	359 530 X1	Screw	Vis	Schraube	Tornillo	4
12	898 215 M1	Indicator	Jauge	Oelmesstab	Indicador	1
13	353 698 X1	Bolt	Boulon	Sechskantschraube	Perno	5
19	898 155 M91	Plunger	Plongeur	Kolben	Embolo	1
20		Order 898 155 M91	Comm. 898 155 M91	Best. 898 155 M91	Pedir 898 155 M91	1
21	898 156 M1	Needle	Aiguille	Nadel	Valvula	1
22	898 157 M1	Spring	Ressort	Feder	Resorte	1
23	880 022 M1	Screw	Vis	Schraube	Perno	1
24	16 773 X	Ball	Bille	Kugel	Bola	1
25	898 156 M1	Needle	Aiguille	Nadel	Valvula	1
26	898 160 M1	Spring	Ressort	Feder	Resorte	1
27	883 819 M91	Body	Corps	Gehaeuse	Cuerpo	1
28		Order 883 819 M91	Comm. 883 819 M91	Best. 883 819 M91	Pedir 883 819 M91	1
29	898 161 M1	Guide	Guide	Fuehrung	Guia	1
30		Order 883 819 M91	Comm. 883 819 M91	Best. 883 819 M91	Pedir 883 819 M91	1
31	831 447 M1	Plug	Bouchon	Verschlusschraube	Tapon	1
32	189 169 M1	Plug	Bouchon	Verschlussdeckel	Tapon	1
33	364 159 X1	Ring	Circlip	Sicherungsring	Aro Reten	1
34	898 162 M91	Rod	Tige	Fuehrungsstange	Varilla	1
35	183 844 M1	Spring	Ressort	Feder	Resorte	1
36	898 168 M1	Spring	Ressort	Feder	Resorte	1
44(F)	898 248 M91	Tubing	Tube	Rohr	Tubo	1
45(G,H)	1860 117 M1	Tubing	Tube	Rohr	Tubo	1
46(J)	1864 875 M1	Tubing	Tube	Rohr	Tubo	1
47(F)	898 250 M92	Valve	Clapet	Ventil	Valvula	1
48(F)	356 302 X1	Connector	Raccord	Verbindung	Empalme	1
49(F)	357 439 X1	Screw	Vis	Schraube	Tornillo	4
50(F)	353 444 X1	Washer	Rondelle	Scheibe	Arandela	4
51(F)		Order 898 250 M92	Comm. 898 250 M92	Best. 898 250 M92	Pedir 898 250 M92	1
52(F)	898 254 M91	Diaphragm	Membrane	Membrane	Diafragma	1
53(F)	898 252 M1	Spring	Ressort	Feder	Resorte	1
54(F)		Order 898 250 M92	Comm. 898 250 M92	Best. 898 250 M92	Pedir 898 250 M92	1
55(F)	376 762 X1	Screw	Vis	Schraube	Tornillo	2
56(G)(H)	377 225 X1	'O' Ring	Joint	'O' Ring	Sello 'O'	2
61(G)(H)	1860 111 M91	Valve	Clapet	Ventil	Valvula	1
61(J)	1865 119 M91	Valve	Clapet	Ventil	Valuvla	1
62		Order Assembly	Comm. Ensemble	Best. Kompletteil	Pedir Conjunto	1
63		Order Assembly	Comm. Ensemble	Best. Kompletteil	Pedir Conjunto	1
64	1860 114 M91	Diaphragm	Membrane	Membrane	Diafragma	1
65	1860 116 M1	Spring	Ressort	Feder	Resorte	1
66	354 203 X1	Screw	Vis	Schraube	Tornillo	2
67(J)(K)	356 302 X1	Connector	Raccord	Verbindung	Union	1
68(G)	377 226 X1	Screw	Vis	Schraube	Tornillo	2
74(L)	1860 702 M2	Plate	Plaque	Platte	Placa	1
75(L)	1860 699 M1	Cover	Couvercle	Deckel	Tapa	1
76(L)	1860 665 M1	Lever	Levier	Hebel	Palanca	1
77(L)	357 655 X1	Pin	Goupille	Stift	Pasador	1
78(L)	363 704 X1	'O' Ring	Joint Torique	'O' Ring	Sello 'O'	1

Notes:- (A) Alternative to 195 561 M1
Noter:- Alternative avec 195 561 M1
Bemerkungen:- Austauschbar mit 195 561 M1
Notas:- Alternativa del 195 561 M1

(B) Alternative to 363 704 X1
Alternative avec 363 704 X1
Austauschbar mit 363 704 X1
Alternativa del 363 704 X1

CPO.2314/3

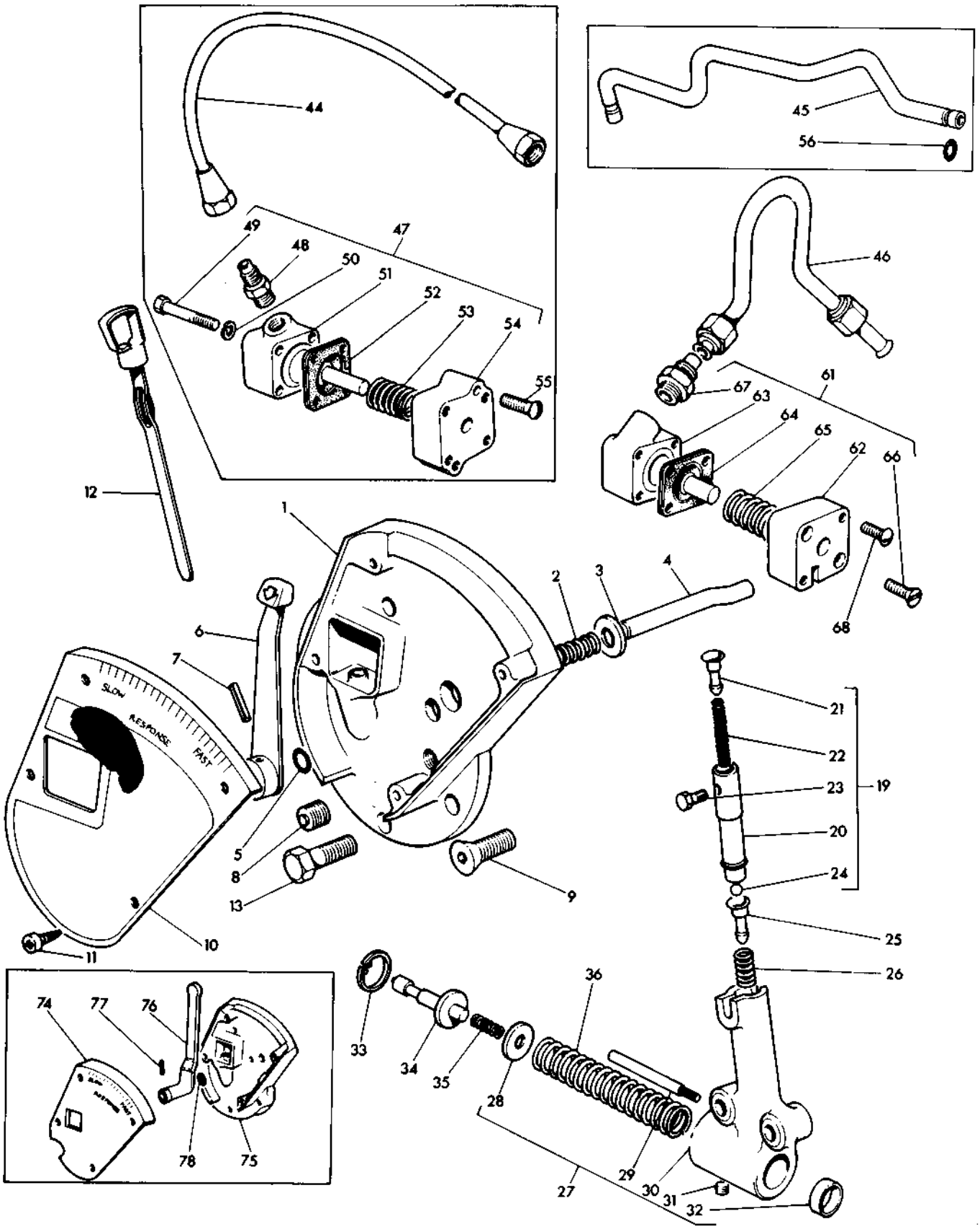
44
45
56
49
48
47
50
51
52
53
54
55
46
67
63
61
64
65
62
66
68
12
1
2
3
4
6
7
SLOW
RESPONSE
FAST
5
8
13
9
10
11
21
22
23
19
20
24
25
26
74
77
76
78
75
33
34
35
28
36
29
27
30
31
32

RESPONSE CONTROLS
MODULATION DE PRESSION
DRUCKVERSTELLUNG
CONTROL DE PRESION

CPO.2314/3

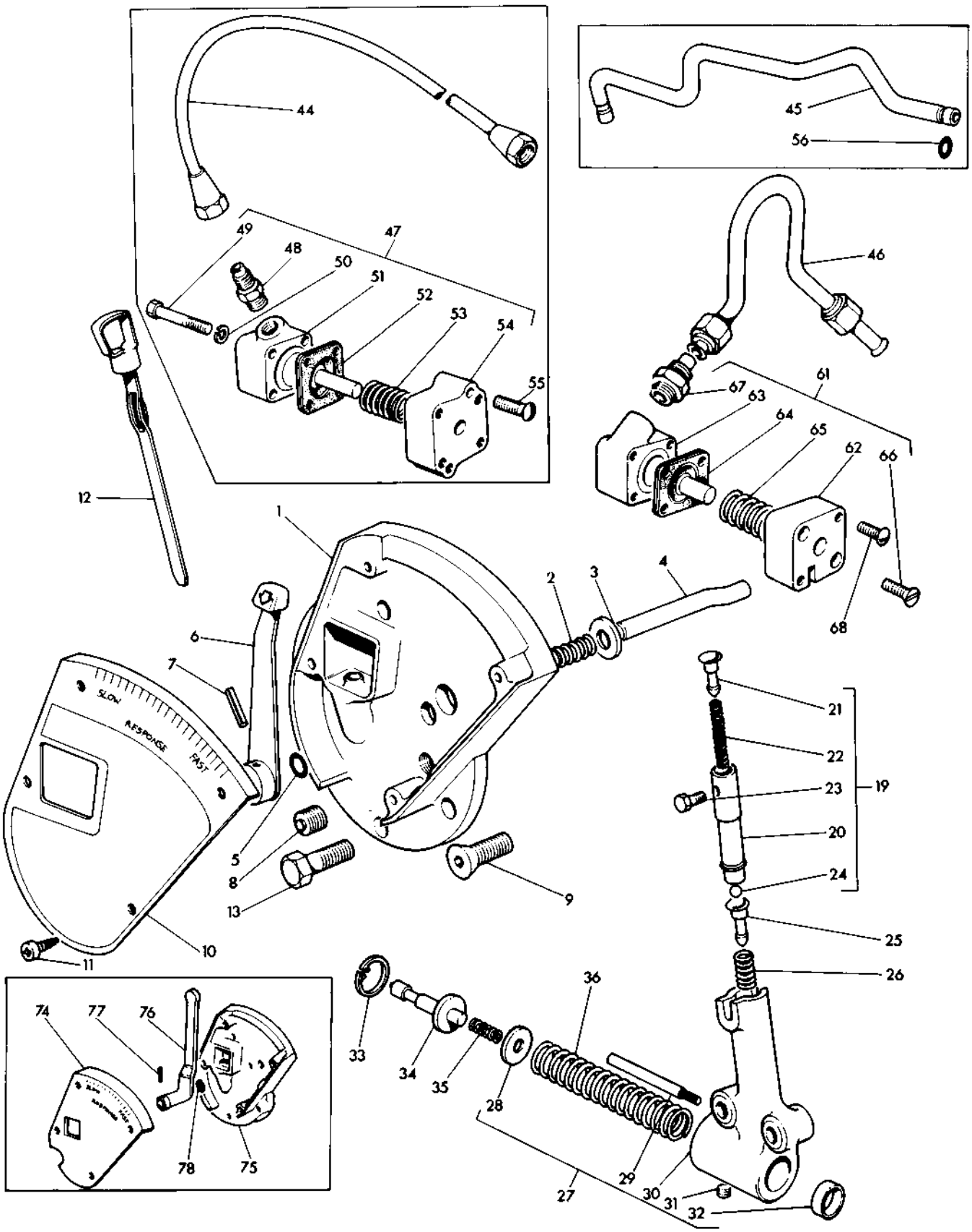

RESPONSE CONTROLS
MODULATION DE PRESSION
DRUCKVERSTELLUNG
CONTROL DE PRESION

Ref. No.	Part No.	Description	Designation	Benennung	Descripcion	No. Req.

Notes:-
Noter:-
Bemerkungen:-
Notas:-

(C) Up to serial no. 524246
Jusqu'au no. 524246
Bis nr. 524246
Hasta el no. 524246

(D) From serial no. 524247
A partir no. 524247
Ab nr. 524247
Desde el no. 524247

(E) Use with 100 833 M1
Utilise avec 1001 833 M1
Nur fuer 1001 833 M1
Usada con 1001 833 M1

(F) Up to serial no. 596249
Jusqu'au no. 596249
Bis nr. 596249
Hasta el no. 596249

(G) From serial no. 596249
A partir no. 596249
Ab nr. 596249
Desde el no. 596249

(H) Up to serial no. T.B.A.
Jusqu'au no.
Bis nr.
Hasta el no.

(J) From serial no. T.B.A.
A partir no.
Ab nr.
Desde el no.

(K) Not included in valve kit 1860 111 M91
Non inclus dans le jeu 1860 111 M91
Nicht enthalten in reparatursatz 1860 111 M91
Non incluido en el juego 1860 111 M91

(L) Use with 1.P.T.O.
Utilise avec 1.P.T.O.
Traktor mit 1.P.T.O.
Usado con 1.P.T.O.

RESPONSE CONTROLS - VALVE
MODULATION DE PRESSION - CLAPET
DRUCKVERSTELLUNG - VENTIL
CONTROL DE PRESION - VALVULA

Ref. No.	Part No.	Description	Designation	Benennung	Descripcion	No. Req.
1(A)	898 288 M92	Valve	Clapet	Ventil	Valvula	1
1(B,F)	884 261 M93	Valve	Clapet	Ventil	Valvula	1
1(G)(H)	1860 660 M91	Valve	Clapet	Ventil	Valvula	1
1(J)	1862 930 M93	Valve	Clapet	Ventil	Valvula	1
2		Order Assembly	Comm. Ensemble	Best. Kompletteil...	Pedir Conjunto	1
3	886 562 M1	Pin	Goupille	Stift	Pasador	1
4	2 971 X	Ball	Bille	Kugel	Bola	1
5	375 184 X1	Plug	Bouchon	Verschlusschraube	Tapon	1
6	898 296 M1	Valve	Clapet	Ventil	Valvula	1
7	898 297 M1	Spring	Ressort	Feder	Resorte	1
8	898 298 M1	Washer	Rondelle	Scheibe	Arandela	1
9	195 576 M1	Ring	Anneau	Sicherungsring	Aro Reten	1
10(F,J)	356 392 X1	Elbow	Coude	Winkelstueck	Codo	1
11	898 301 M91	Connector	Raccord	Verbindung	Union	1
12(A)	898 302 M1	Tube	Tube	Rohr	Tubo	1
12(B)	883 790 M2	Tube	Tube	Rohr	Tubo	1
18(F)	504 118 M2	Spring	Ressort	Feder	Resorte	1
18(J)(L)	1867 478 M1	Spring	Ressort	Feder	Resorte	1
19(E)	506 869 M91	Tube	Tube	Rohr	Tubo	1
19(D)(F)	884 562 M91	Tube	Tube	Rohr	Tubo	1
19(J)(L)	1863 164 M91	Tube	Tube	Rohr	Tubo	1
20(L)	359 294 X1	Ring	Joint Torique	'O' Ring	Sello 'O'	1
21(L)	361 163 X1	Washer	Rondelle	Scheibe	Arandela	1
22(J)(L)	1867 422 M91	Seat	Siege	Ventil	Asiento	1
23(J)(L)	522 756 M1	Ball	Bille	Kugel	Bola	1
24(J)(L)	1867 421 M1	Valve	Clapet	Ventil	Valvula	1
25(L)	831 461 M1	Ring	Joint Torique	'O' Ring	Sello 'O'	1
26(J)(L)	522 755 M1	Plunger	Plongeur	Kolben	Embola	1
27(J)(L)	519 205 M2	Support - Spring	Support	Halter	Soporte	1
28(J)(L)	1863 166 M91	Pilot	Limiteur	Fuehrung	Piloto	1
34(A)	898 291 M93	Valve	Clapet	Ventil	Valvula	1
34(B)(F)	884 262 M92	Valve	Clapet	Ventil	Valvula	1
35(F)	196 108 M1	Ring	Joint	'O' Ring	Sello 'O'	1
36(F)	886 561 M1	Plunger	Plongeur	Kolben	Embolo	1
37(C)	506 873 M91	Pilot	Limiteur	Fuehrung	Piloto	1
37(D)(F)	884 565 M91	Pilot	Limiteur	Fuehrung	Piloto	1
38(F)	504 149 M1	Guide	Guide	Fuehrung	Guia	1
39	898 246 M91	Connector	Raccord	Verbindung	Union	1
40		Order 898 246 M91	Comm. 898 246 M91	Best. 898 246 M91	Pedir 898 246 M91	1
41	831 496 M1	Ring	Joint Torique	'O' Ring	Sello 'O'	1
(K)	1867 649 M91	Kit	Jeu	Reparatursatz	Juego	X

Notes:- (A) Up to serial no. 520707
Noter:- Jusqu'au no. 520707
Bemerkungen:- Bis nr. 520707
Notas:- Hasta el no. 520707

(B) From serial no. 520707
A partir no. 520707
Ab nr. 520707
Desde el no. 520707

(C) Up to serial no. 540450
Jusqu'au no. 540450
Bis nr. 540450
Hasta el no. 540450

(D) From serial no. 540451
A partir no. 540451
Ab nr. 540451
Desde el no. 540451

(E) No longer serviced use 884 562 M91 with 884 565 M91
Pas fournies utilise 884 562 M91 avec 884 565 M91
Nicht lieferteile bestelle 884 562 M91 mit 884 565 M91
No suministrada pedir 884 562 M91 con 884 565 M91

(F) Up to serial no. 596249
Jusqu'au no. 596249
Bis nr. 596249
Hasta el no. 596249

(G) From serial no. 596249
A partir no. 596249
Ab nr. 596249
Desde el no. 596249

(H) Up to serial no. 119354
Jusqu'au no. 119354
Bis nr. 119354
Hasta el no. 119354

CPO.6486

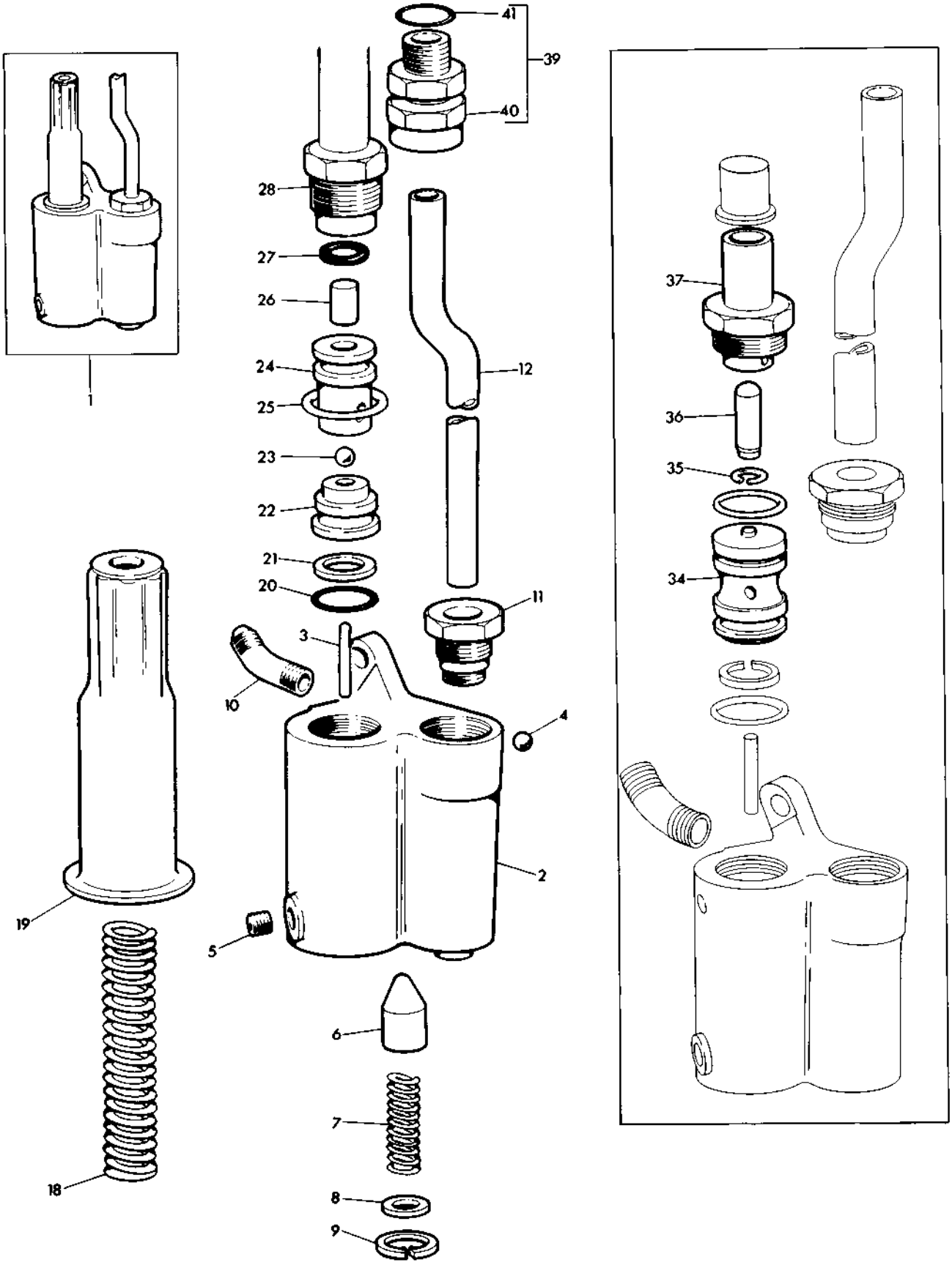
41
39
40
28
27
26
24
25
23
22
21
20
12
11
3
10
4
2
1
19
18
5
6
7
8
9
37
36
35
34

RESPONSE CONTROLS - VALVE
MODULATION DE PRESSION - CLAPET
DRUCKVERSTELLUNG - VENTIL
CONTROL DE PRESION - VALVULA

CPO.6486

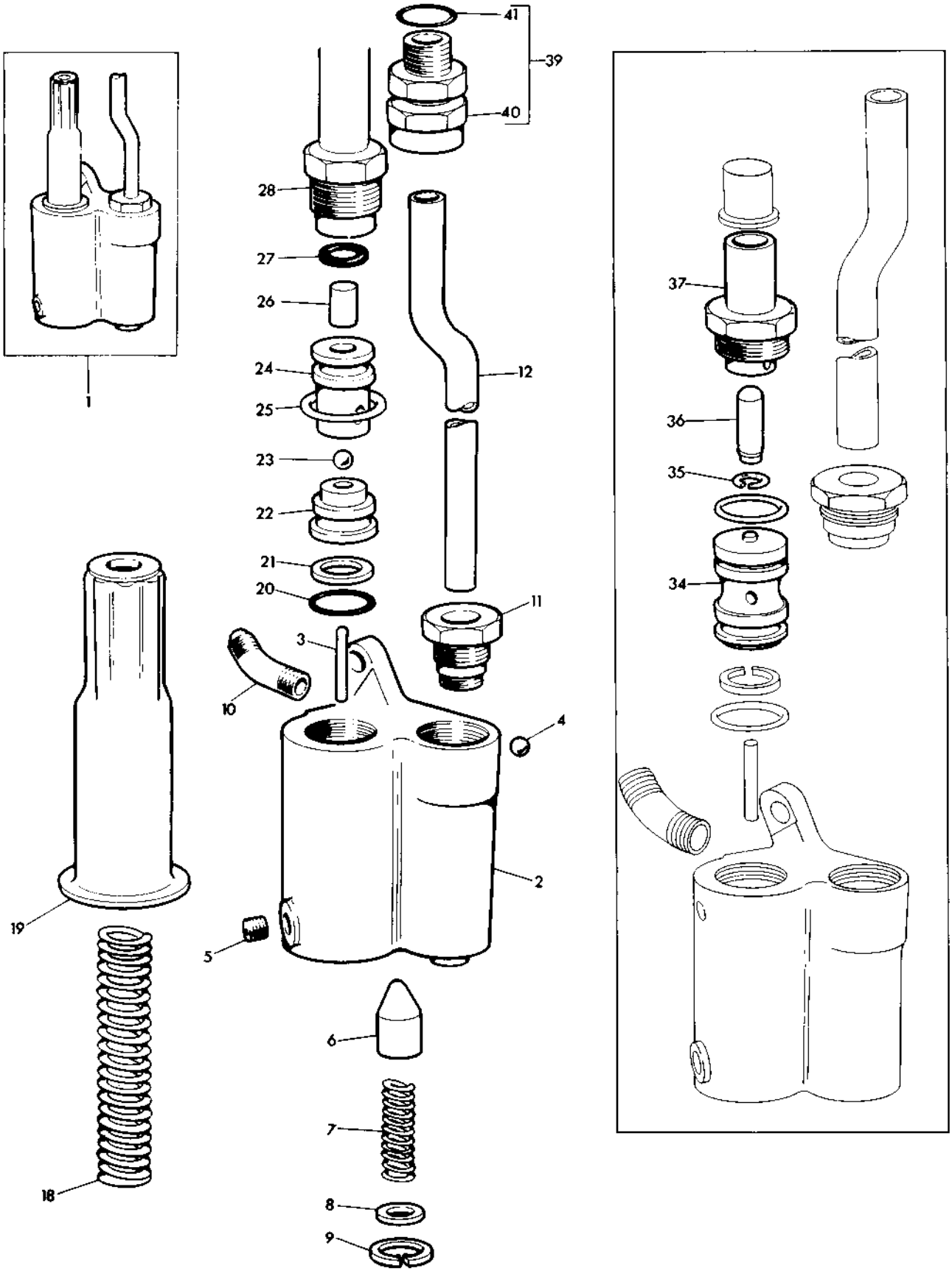

RESPONSE CONTROLS - VALVE
MODULATION DE PRESSION - CLAPET
DRUCKVERSTELLUNG - VENTIL
CONTROL DE PRESION - VALVULA

Ref. No.	Part No.	Description	Designation	Benennung	Descripcion	No. Req.

Notes:-
Noter:-
Bemerkungen:-
Notas:-

(J) From serial no. 119354
A partir no. 119354
Ab nr. 119354
Desde el no. 119354

(K) Contains items marked (L)
Comprend les pieces marquees (L)
Einschl alter mit (L) gekennzeichneten teile
Incluye las piezas marcados con (L)

(L) Contained in kit 1867 649 M91
Inclus dans jeu 1867 649 M91
Enthalten in reparatursatz 1867 649 M91
Incluye en juego 1867 649 M91

DRAFT AND POSITION CONTROLS
CONTROLE D'EFFORT ET DE POSITION
ZUGKRAFT UND POSITIONSEINSTELLUNG
CONTROLES DEL TIRO Y DE POSICION

Ref. No.	Part No.	Description	Designation	Benennung	Descripcion	No. Req.
1	898 184 M1	Quadrant	Secteur	Segment	Sector	1
2	376 393 X1	Screw	Vis	Schraube	Tornillo	2
3	884 389 M1	Spring	Ressort	Feder	Resorte	2
4	181 041 M1	Washer	Rondelle	Scheibe	Arandela	4
5	353 919 X1	Nut	Ecrou	Sechskantmutter	Tuerca	2
6	354 273 X1	Bolt	Boulon	Sechskantschraube	Perno	2
7	353 434 X1	Washer	Rondelle	Federring	Arandela	2
8	884 387 M1	Slide	Curseur	Gleitstueck	Corrdera	1
9	898 183 M1	Retainer	Fixation	Halter	Reten	1
10	1860 402 M1	Knob	Boule	Raendelmutter	Perilla	1
11	353 918 X1	Nut	Ecrou	Sechskantmutter	Tuerca	1
12	899 274 M92	Lever	Levier	Hebel	Palanca	1
13	899 272 M92	Lever	Levier	Hebel	Palanca	1
14	898 190 M1	Spacer	Entretoise	Abstandscheibe	Espaciador	2
15	15 360 X	Pin	Goupille	Stift	Pasador	1
16	194 560 M1	Emblem	Embleme	Firmenzeichen	Emblema	1
21(A)	898 200 M1	Quadrant	Secteur	Segment	Sector	1
22(A)	898 198 M91	Stop	Arret	Anschlag	Tope	1
23(A)	353 441 X1	Washer	Rondelle	Federring	Arandela	2
24(A)	355 564 X1	Nut	Ecrou	Sechskantmutter	Tuerca	2
25(B)	898 244 M2	Quadrant	Secteur	Segment	Sector	1
26(B)	506 877 M1	Emblem	Embleme	Firmenzeichen	Emblema	1
27(B)	506 876 M1	Emblem	Embleme	Firmenzeichen	Emblema	1
28(B)	353 754 X1	Washer	Rondelle	Scheibe	Arandela	2
29(C)	898 201 M1	Stop	Arret	Anschlag	Tope	1
30(A)	353 754 X1	Washer	Rondelle	Scheibe	Arandela	1
31(C)	1860 403 M1	Knob	Boule	Raendelmutter	Perilla	1
32(C)	353 918 X1	Nut	Ecrou	Sechskantmutter	Tuerca	1
33	194 559 M1	Emblem	Embleme	Firmenzeichen	Emblema	1
38	1884 283 M1	Support	Support	Halter	Soporte	1
39	364 281 X1	'O' Ring	Joint Torique	'O' Ring	Sello 'O'	1
40	762 026 M1	'O' Ring	Joint Torique	'O' Ring	Sello 'O'	1
41(A)	899 279 M92	Shaft	Arbre	Welle	Eje	1
42(A)	898 189 M1	Roller	Galet	Rolle	Rodillo	1
43(B)	899 280 M93	Shaft	Arbre	Welle	Eje	1
44(B)	898 196 M1	Roller	Galet	Rolle	Rodillo	1
45	2 957 X	Key	Cle	Scheibenfeder	Chaveta	1
46	899 277 M91	Shaft	Arbre	Welle	Eje	1
47		Order Assembly	Comm. Ensemble	Best. Kompletteil	Pedir Conjunto	1
48	195 561 M1	'O' Ring	Joint Torique	'O' Ring	Sello 'O'	1
49	898 196 M1	Roller	Galet	Rolle	Rodillo	1
50	353 754 X1	Washer	Rondelle	Scheibe	Arandela	1
51	898 194 M1	Pin	Goupille	Stift	Pasador	1
52	354 039 X1	Pin	Goupille	Stift	Pasador	1
53	898 216 M1	Screw	Vis	Schraube	Tornillo	1
59	1860 811 M91	Kit, Conversion	Jeu	Satz	Juego	X
60	353 756 X1	Washer, Flat	Rondelle	Scheibe	Arandela	2
61	1860 812 M91	Stirrup	Attache	Klemmbuegel	Sujetador	1
62	15 360 X	Pin	Goupille	Stift	Pasador	1
63	1860 814 M1	Plate	Plaque	Platte	Placa	1
64	1866 303 M91	Kit-Extended Quadrant	Jeu	Reparatursatz	Juego	X
65	1861 489 M1	Quadrant	Secteur	Segment	Sector	1
66	1860 402 M1	Knob	Boule	Raendelmutter	Perilla	1
67	899 183 M1	Retainer	Fixation	Halter	Reten	1
68	1861 324 M1	Emblem	Embleme	Firmenzeichen	Emblema	1

Notes:- (A) Without pressure control
Noter:- Sans modulation de pression
Bemerkungen:- Ohne druckverstellung
Notas:- Sin control de presion

(B) With pressure control
Avec modulation de pression
Mit druckverstellung
Control de presion

(C) 2 off required with pressure control
Quantite necessaire 2 avec modulation de pression
Nur 2 stueck mit druckverstellung
Emplear 2 con control de presion

DRAFT AND POSITION CONTROLS
CONTROLE D'EFFORT ET DE POSITION
ZUGKRAFT UND POSITIONSEINSTELLUNG
CONTROLES DEL TIRO Y DE POSICION

CPO.3206/2

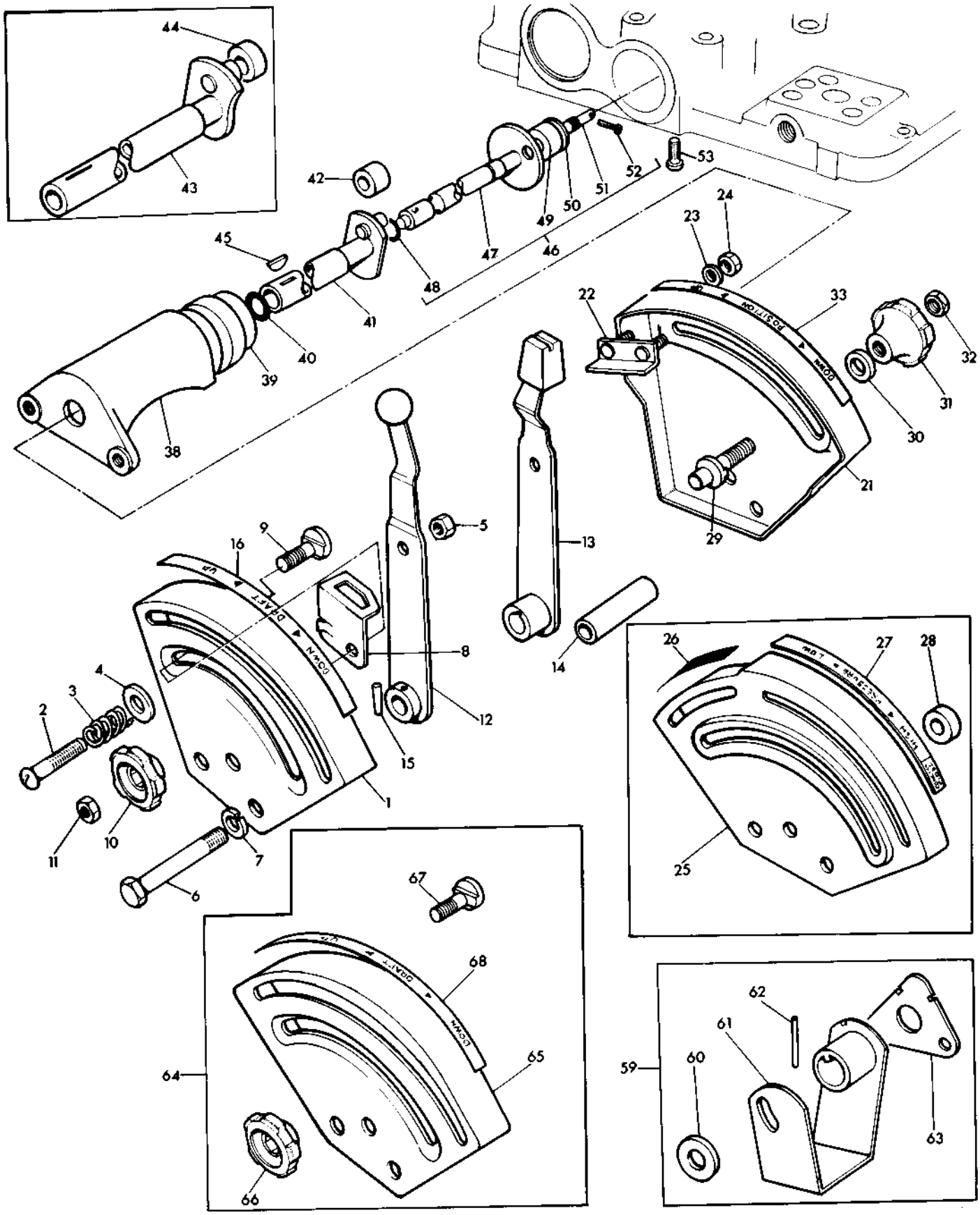

SWITCH VALVE
VANNE DE COUPLAGE
SCHALTVENTIL
VALVULA COMMUTADOR

CPO. 3212

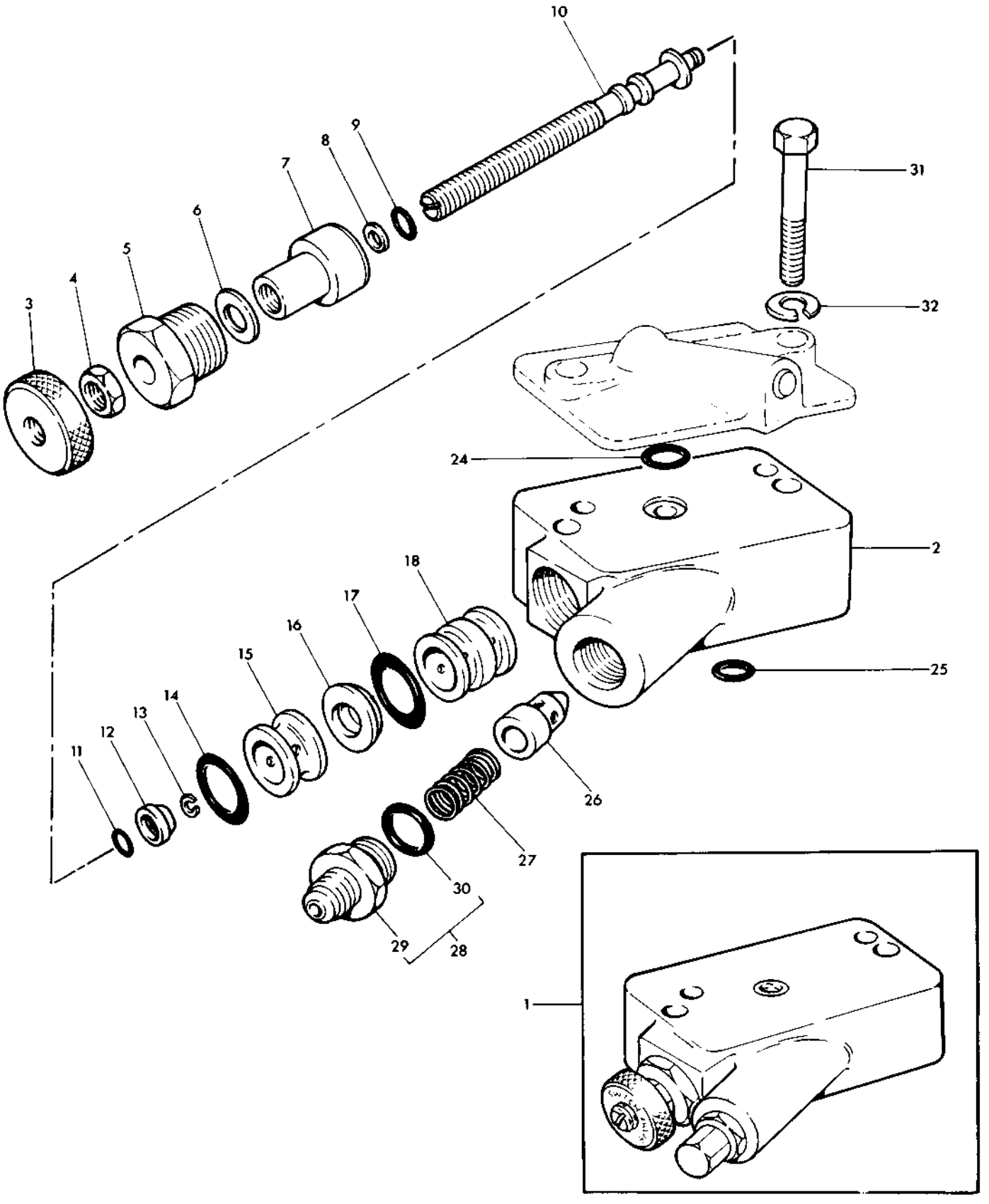

SWITCH VALVE
VANNE DE COUPLAGE
SCHALTVENTIL
VALVULA COMMUTADOR

Ref. No.	Part No.	Description	Designation	Benennung	Descripcion	No. Req.
1	880 071 M91	Switch	Contacteur	Schalter	Interruptor	1
2		Order 880 071 M91	Comm. 880 071 M91	Best. 880 071 M91	Pedir 880 071 M91	1
3	880 073 M1	Knob	Boule	Raenelmutter	Perilla	1
4	353 917 X1	Nut	Ecrou	Sechskantmutter	Tuerca	1
5	190 375 M1	Plug	Bouchon	Verschlusschraube	Tapon	1
6	190 376 M1	Washer	Rondelle	Scheibe	Arandela	1
7	880 582 M1	Guide	Guide	Fuehrung	Guia	1
8	361 158 X1	Washer	Rondelle	Scheibe	Arandela	1
9	359 288 X1	Ring	Joint Torique	'O' Ring	Sello 'O'	1
10	880 074 M1	Stem	Tige	Fuehrungsstange	Varilla	1
11	359 288 X1	Ring	Joint Torique	'O' Ring	'O' Ring	1
12	190 342 M1	Valve	Clapet	Ventil	Valvula	1
13	354 378 X1	Circlip	Circlip	Sicherungsring	Aro Reten	1
14	359 001 X1	Ring	Joint Torique	'O' Ring	Sello 'O'	1
15	880 583 M1	Spacer	Entretoise	Abstandscheibe	Espaciador	1
16	190 346 M1	Seat	Siege	Federsitz	Asiento	1
17	359 001 X1	Ring	Joint Torique	'O' Ring	Sello 'O'	1
18	880 075 M1	Spacer	Entretoise	Abstandscheibe	Espaciador	1
24	359 002 X1	Ring	Joint Torique	'O' Ring	Sello 'O'	1
25	359 294 X1	Ring	Joint Torique	'O' Ring	Sello 'O'	1
26	880 308 M1	Valve	Clapet	Ventil	Valvula	1
27	880 307 M1	Spring	Ressort	Feder	Resorte	1
28	880 306 M91	Connector	Raccord	Schraubstutzen	Union	1
29		Order 880 306 M91	Comm. 880 306 M91	Best. 880 306 M91	Pedir 880 306 M91	1
30	1852 568 M1	Ring	Joint Torique	'O' Ring	Sello 'O'	1
31	353 713 X1	Bolt	Boulon	Schraube	Tornillo	2
32	353 432 X1	Washer	Rondelle	Federring	Arandela	2

SELECTOR VALVE
SELECTEUR HYDRAULIQUE
HYDRAULISCHES SCHALTVENTIL
VALVULA SELECTORA

Ref. No.	Part No.	Description	Designation	Benennung	Descripcion	No. Req.
1(A)	557489	Valve Kit	Soupape	Ventil	Valvula	1
2	1885 846 M91	Lever	Levier	Hebel	Palanca	1
3	1885 845 M1	Pin	Goupille	Splint	Pasador	1
4	1885 856 M1	Ball	Bille	Kugel	Bola	1
5(C)		Order 1810 395 M91	Comm. 1810 395 M91	Best. 1810 395 M91	Pedir 1810 395 M91	1
6(C)		Order 1810 395 M91	Comm. 1810 395 M91	Best. 1810 395 M91	Pedir 1810 395 M91	1
7	1885 860 M1	Screw	Vis	Schraube	Tornillo	1
8(C)		Order 1810 395 M91	Comm. 1810 395 M91	Best. 1810 395 M91	Pedir 1810 395 M91	1
9(C)		Order 1810 395 M91	Comm. 1810 395 M91	Best. 1810 395 M91	Pedir 1810 395 M91	1
10(C)		Order 1810 395 M91	Comm. 1810 395 M91	Best. 1810 395 M91	Pedir 1810 395 M91	1
11		Order Assembly	Comm. Ensemble	Best. Kompletteil	Pedir Conjunto	1
16(C)		Seat	Seige	Sitz	Asiento	1
17(C)		Order 1810 395 M91	Comm. 1810 395 M91	Best. 1810 395 M91	Pedir 1810 395 M91	1
18(C)		Order 1810 395 M91	Comm. 1810 395 M91	Best. 1810 395 M91	Pedir 1810 395 M91	1
19(C)		Order 1810 395 M91	Comm. 1810 395 M91	Best. 1810 395 M91	Pedir 1810 395 M91	1
20(C)		Order 1810 395 M91	Comm. 1810 395 M91	Best. 1810 395 M91	Pedir 1810 395 M91	1
21(C)		Order 1810 395 M91	Comm. 1810 395 M91	Best. 1810 395 M91	Pedir 1810 395 M91	1
22	1885 858 M1	Stop	Arret	Puffer	Amortiguador	1
28	356 580 X1	Cap	Bouchon	Kappe	Tapa	1
29	377 233 X91	Elbow	Coude	Winkelstueck	Codo	1
30	377 230 X91	Connector	Raccord	Anschlusschraube	Union	1
31		Order Assembly	Comm. Ensemble	Best. Kompletteil	Pedir Conjunto	1
37	1860 109 M1	Label	Empleme	Firmenzeichen	Emblema	1
38	353 713 X1	Bolt	Boulon	Sechskantschraube	Perno	2
39	353 432 X1	Washer	Rondelle	Federring	Arandela	2
40	353 757 X1	Washer	Rondelle	Scheibe	Arandela	2
41	358 724 X91	Plug	Bouchon	Verschlusschraube	Tapon	1
42		Order 358 724 X91	Comm. 358 724 X91	Best. 358 724 X91	Pedir 358 724 X91	1
43	1852 568 M1	'O' Ring	Joint Torique	'O' Ring	Sello 'O'	1
44	835 087 M91	Plug	Bouchon	Verschlusschraube	Tapon	1
45		Order 835 087 M91	Comm. 835 087 M91	Best. 835 087 M91	Pedir 835 087 M91	1
46	831 452 M1	'O' Ring	Joint Torique	'O' Ring	Sello 'O'	1
47(C)	1860 488 M1	Gasket	Joint	Dichtung	Junta	1
48	195 874 M1	Washer	Rondelle	Scheibe	Arandela	2
49	195 561 M1	'O' Ring	Joint Torique	'O' Ring	Sello 'O'	2
50(D)	835 087 M91	Plug	Bouchon	Verschlusschraube	Tapon	1
51		Order 835 087 M91	Comm. 835 087 M91	Best. 835 087 M91	Pedir 835 087 M91	1
52	831 452 M1	'O' Ring	Joint Torique	'O' Ring	Sello 'O'	1
(B)	1810 395 M91	Kit	Jeu	Reparatursatz	Juego	1

Notes:- (A) Order through Sales Dept.
Noter:- Commander le No. de code machine
Bemerkungen:- Bestelle bei maschinenkauf
Notas:- Pedir al Departamento de ventas

(B) Contains items marked (C)
Comprend les pieces marquees (C)
Einschl. alter mit (C) gekennzeichneten teile
Incluye las piezas marcados con (C)

(C) Contained in Kit 1810 395 M91
Inclus dans jeu 1810 395 M91
Enthalten in reparatursatz 1810 395 M91
Incluye en juego 1810 395 M91

(D) Use only when 377 233 X91 is not fitted
Utilise quand 377 233 X91 n'est pas montee
Ohne 377 233 X91
Usada cuando no tien 377 233 X91

SELECTOR VALVE
SELECTEUR HYDRAULIQUE
HYDRAULISCHES SCHALTVENTIL
VALVULA SELECTORA

CPO.5362/1

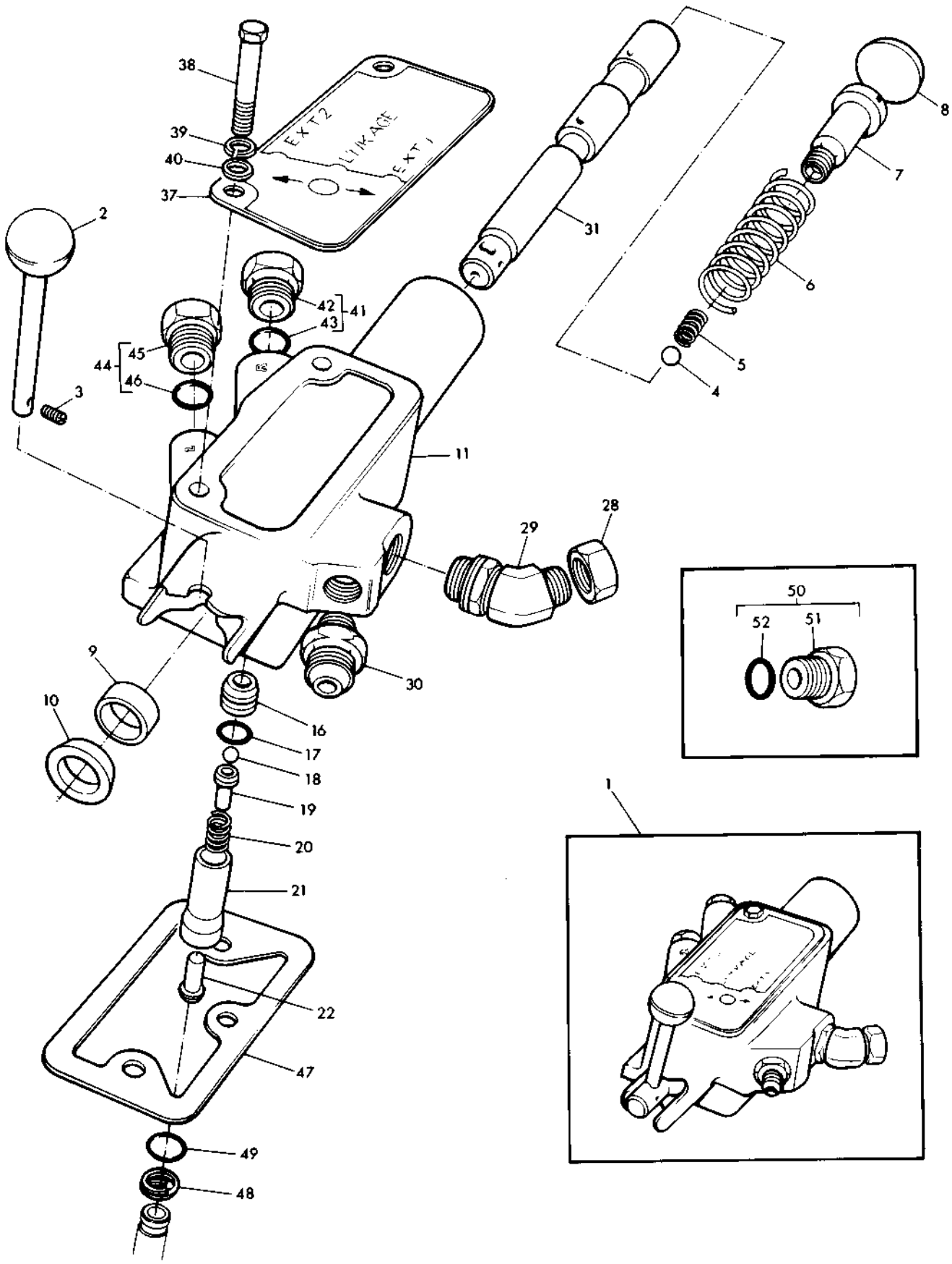

LOCKOUT CARTRIDGE KIT
CARTOUCHE DE VERROUILLAGE DE CYLINDRE
SPERRVENTIL
JUEGO DE VALVULA CARTUCHO

CP0. 3213

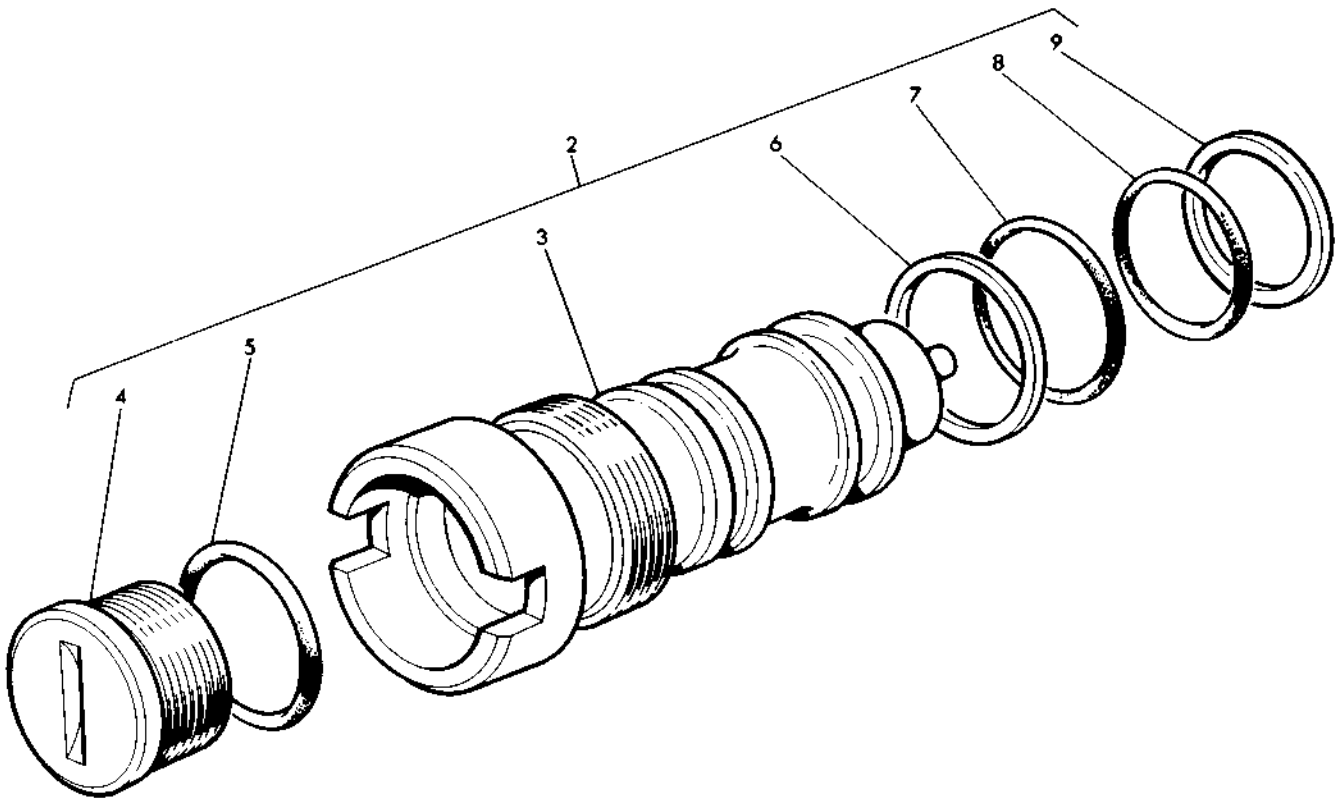

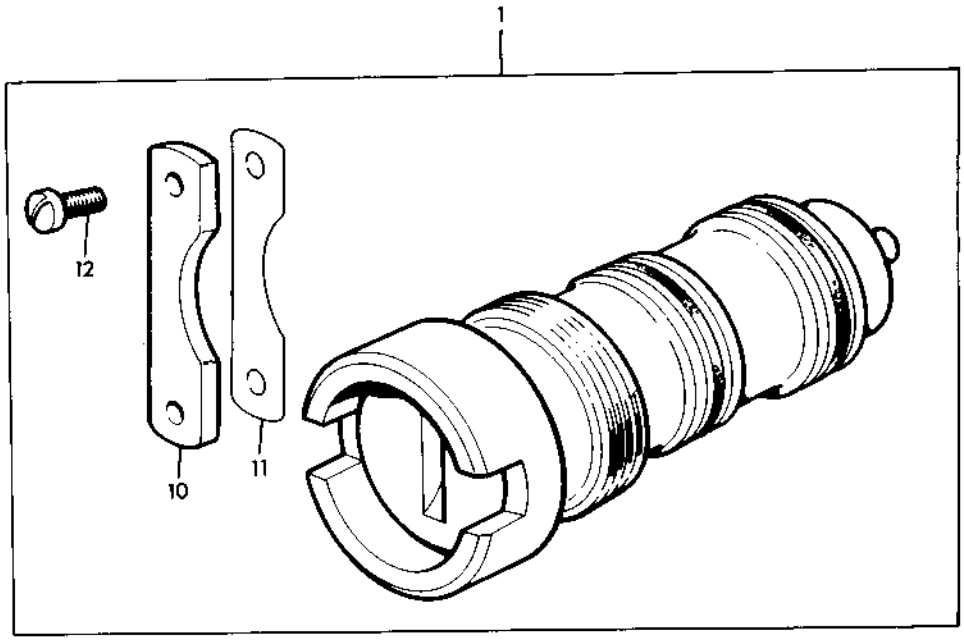

LOCKOUT CARTRIDGE KIT
CARTOUCHE DE VERROUILLAGE DE CYLINDRE
SPERRVENTIL
JUEGO DE VALVULA CARTUCHO

Ref. No.	Part No.	Description	Designation	Benennung	Descripcion	No. Req.
1	506 993 M91	Kit.....	Jeu.....	Reparatursatz.....	Juego.....	X
2	506 994 M91	Cartridge.....				1
3		Order 506 994 M91...	Comm. 506 994 M91...	Best. 506 994 M91...	Pedir 506 994 M91...	1
4		Order 506 994 M91...	Comm. 506 994 M91...	Best. 506 994 M91...	Pedir 506 994 M91...	1
5	1852 568 M1	'O' Ring.....	Joint Torique.....	'O' Ring.....	Sello 'O'.....	1
6	1028 449 M1	Washer.....	Rondelle.....	Scheibe.....	Arandela.....	1
7	196 174 M1	'O' Ring.....	Joint Torique.....	'O' Ring.....	Sello 'O'.....	1
8	364 105 X1	'O' Ring.....	Joint Torique.....	'O' Ring.....	Sello 'O'.....	1
9	1028 528 M1	Washer.....	Rondelle.....	Scheibe.....	Arandela.....	1
10	506 905 M1	Plate.....	Plaque.....	Platte.....	Placa.....	1
11	508 575 M1	Shim.....	Cale.....	Einstellblech.....	Suplemento.....	X
12	357 443 X1	Screw.....	Vis.....	Schraube.....	Tornillo.....	2

HYDRAULIC LIFT COVER
COUVERCLE DE RELEVAGE HYDRAULIQUE
HYDRAULIKDECKEL
TAPA DE LEVANTE HIDRAULICO

Ref. No.	Part No.	Description	Designation	Benennung	Descripcion	No. Req.
1(K,P)	884 612 M92	Cover	Couvercle	Deckel	Tapa	1
2(J)	897 558 M2	Cover	Couvercle	Deckel	Tapa	1
2(K,P)		Order 884 612 M92	Comm. 884 612 M92	Best. 884 612 M92	Pedir 884 612 M92	1
3(P)	825 031 M1	Plug	Bouchon	Verschlusschraube	Tapon	2
4(P)	826 237 M1	Plug	Bouchon	Verschlusschraube	Tapon	1
5(P)	826 238 M1	Washer	Rondelle	Scheibe	Arandela	1
6(ABEFP)	898 135 M92	Spring	Ressort	Feder	Resorte	1
6(CDP)	898 326 M92	Spring	Ressort	Feder	Resorte	1
7(ABEFP)	180 973 M2	Link	Basculeur	Kipphebel	Empalme	1
7(CDP)	898 328 M1	Link	Basculeur	Kipphebel	Empalme	1
8(P)	180 982 M1	Plug	Basculeur	Versch	Tapon	1
9(P)	180 972 M2	Clevis	Chape	Gabelkopf	Horquilla	1
10(P)	181 982 M1	Bushing R.H	Bague, D	Buchse, R	Buje, L.D	1
11(P)	180 974 M1	Bushing L.H	Bague, G	Buchse, L	Buje, L.I	1
12(C,D,P)	898 329 M1	Bushing	Bague	Buchse	Buje	2
13(P)	887 654 M1	Boot	Capuchon	Manschette	Capucha	1
14(P)	180 979 M1	Nut	Ecrou	Mutter	Tuerca	1
15(P)	182 582 M1	Spring	Ressort	Feder	Resorte	1
16(M)	182 581 M1	Seat	Siege	Federsitz	Asiento	1
16(N,P)	886 351 M1	Seat	Siege	Federsitz	Asiento	1
17(P)	195 573 M1	Pin	Goupille	Stift	Pasador	1
18(M)	898 136 M1	Plunger	Plongeur	Kolben	Embolo	1
18(N,P)	886 348 M2	Plunger	Plongeur	Kolben	Embolo	1
19(P)	363 593 X1	Screw	Vis	Schraube	Tornillo	2
20(P)	353 438 X1	Nut	Ecrou	Mutter	Tuerca	2
24(R)	1861 484 M91	Cover	Couvercle	Deckel	Tapa	1
25(R)		Order 1861 484 M91	Comm. 1861 484 M91	Best. 1861 484 M91	Pedir 1861 484 M91	1
26(R)	825 031 M2	Plug	Bouchon	Verschlusschraube	Tapon	2
27(R)	826 237 M1	Plug	Bouchon	Verschlusschraube	Tapon	1
28(R)	826 238 M1	Washer	Rondelle	Scheibe	Arandela	1
29	1852 686 M91	Breather	Reniflard	Entluefter	Respirdero	1
30	376 459 X1	Bolt	Boulon	Schraube	Tornillo	2
31	376 805 X1	Bolt	Boulon	Schraube	Tornillo	5
32	180 908 M1	Cap	Chapeau	Deckel	Tapa	1
33(L)	195 567 M1	Plug	Bouchon	Versch	Tapon	1
34	353 701 X1	Bolt	Boulon	Schraube	Tornillo	2
35	353 432 X1	Washer, Lock	Rondelle	Federring	Arandela	2
36	195 561 M1	'O' Ring	Joint Torique	'O' Ring	Sello 'O'	1
42(A,C,E)	897 686 M1	Screw	Vis	Schraube	Tornillo	1
43(G)	898 229 M1	Standpipe	Tubulure	Rohr	Tubo	1
44(H)	883 788 M91	Standpipe	Tubulure	Rohr	Tubo	1
45		Order 883 788 M91	Comm. 883 788 M91	Best. 883 788 M91	Pedir 883 788 M91	1
46	375 184 X1	Plug	Bouchon	Versch	Tapon	1
47(H)	359 291 X1	'O' Ring	Joint Torique	'O' Ring	Sello 'O'	1
48(H)	361 160 X1	Washer	Rondelle	Scheibe	Arandela	1
49	195 561 M1	'O' Ring	Joint Torique	'O' Ring	Sello 'O'	2
50	195 874 M1	Washer	Rondelle	Scheibe	Arandela	2
51	898 304 M91	Shaft	Arbre	Welle	Eje	1
52	898 305 M1	Shaft	Arbre	Welle	Eje	1
53	898 306 M1	Ring	Circlip	Sicherungsring	Aro Reten	1
54	898 307 M1	Collar	Collar	Dichtring	Collar	1
55	355 286 X1	Screw	Vis	Schraube	Tornillo	1
61	376 460 X1	Bolt	Boulon	Schraube	Tornillo	5
62	376 781 X1	Bolt	Boulon	Schraube	Tornillo	2
63	893 029 M1	Stud	Goujon	Stiftschraube	Vastago	2
64	894 467 M1	Greaser	Graisseur	Schmiernippel	Engrasador	2
65	355 286 X1	Screw	Vis	Schraube	Tornillo	1
66	195 593 M1	Ball	Bille	Kugel	Bola	1
67	180 981 M1	Disc	Disque	Scheibe	Disc	1
72(R)	1860 914 M91	Spring	Ressort	Feder	Resorte	1
73(R)	1860 915 M1	Head	Chape	Gabelkopf	Horquilla	1
74(R)	887 654 M1	Boot	Capuchon	Manschette	Capucha	1
75(R)	180 979 M1	Nut	Ecrou	Mutter	Tuerca	1
76(R)	182 582 M1	Spring	Ressort	Feder	Resorte	1
77(R)	886 351 M1	Seat	Siege	Federsitz	Asiento	1
78(R)	195 573 M1	Pin	Goupille	Stift	Pasador	1
79(R)	886 348 M2	Plunger	Plongeur	Kolben	Embolo	1

HYDRAULIC LIFT COVER
COUVERCLE DE RELEVAGE HYDRAULIQUE
HYDRAULIKDECKEL
TAPA DE LEVANTE HIDRAULICO

CPO. 2315/2

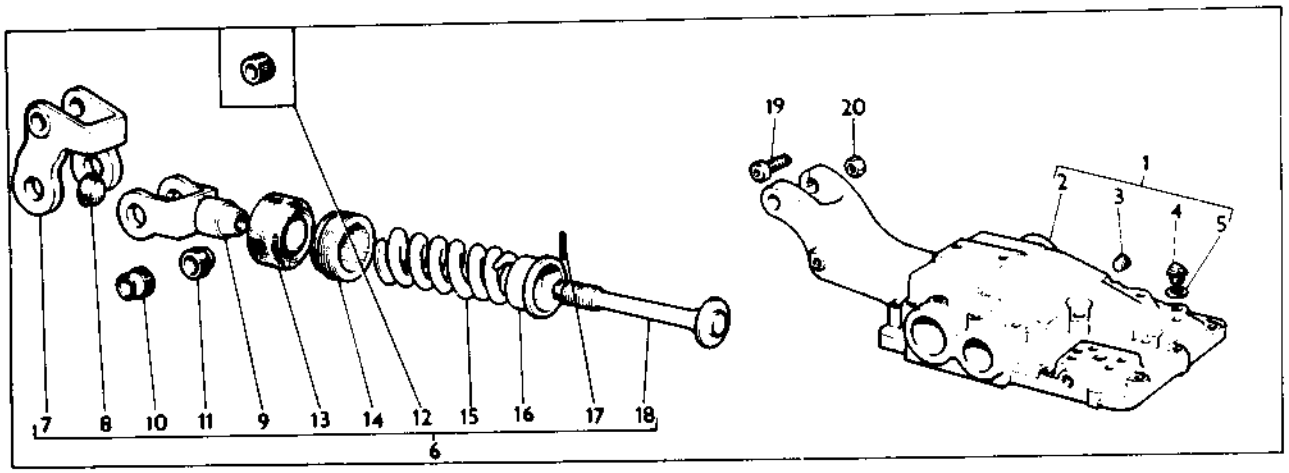

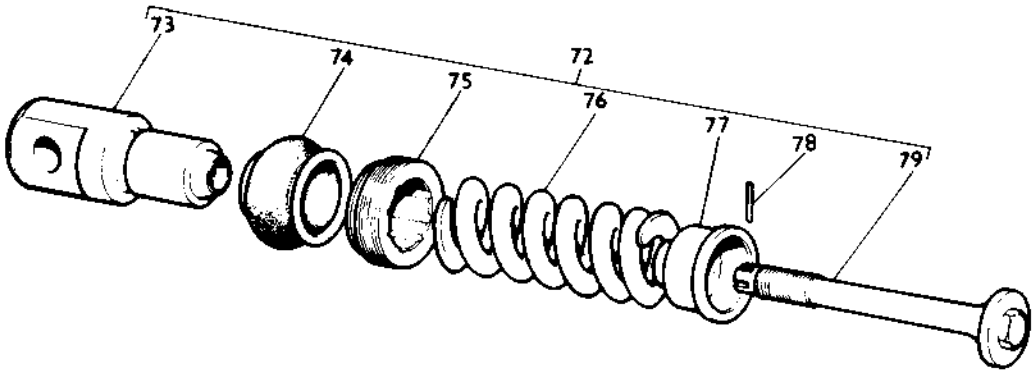

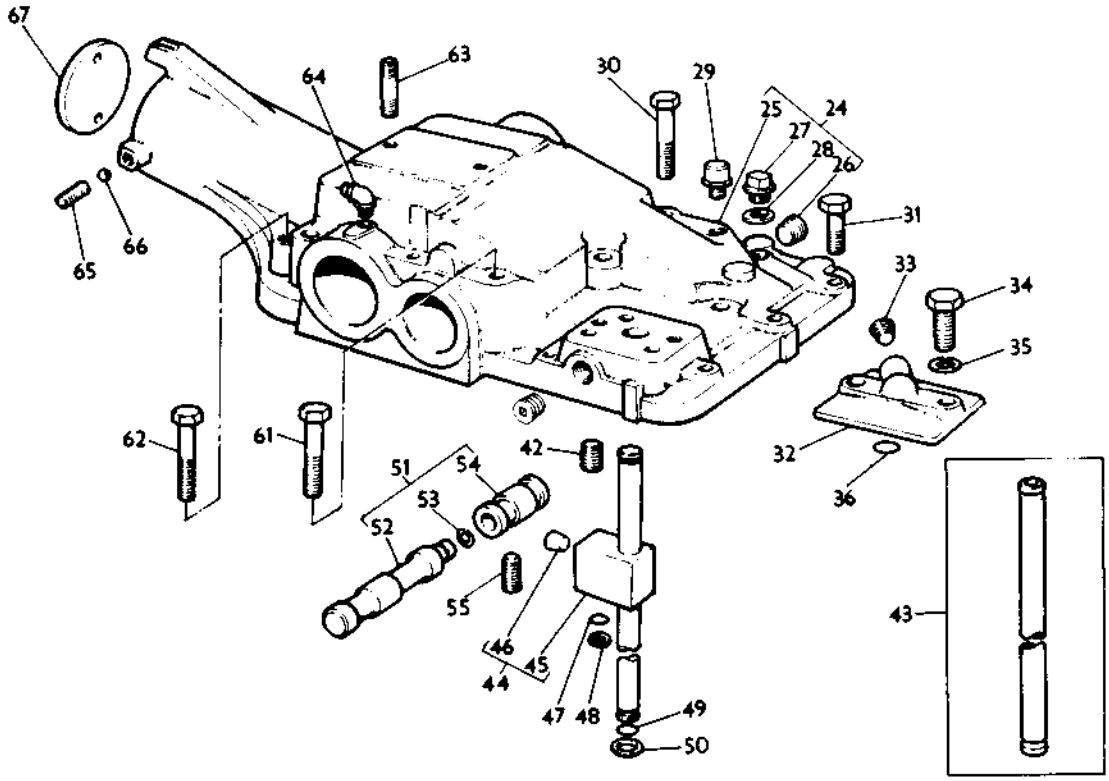

HYDRAULIC LIFT COVER
COUVERCLE DE RELEVAGE HYDRAULIQUE
HYDRAULIKDECKEL
TAPA DE LEVANTE HIDRAULICO

CPO. 2315/2

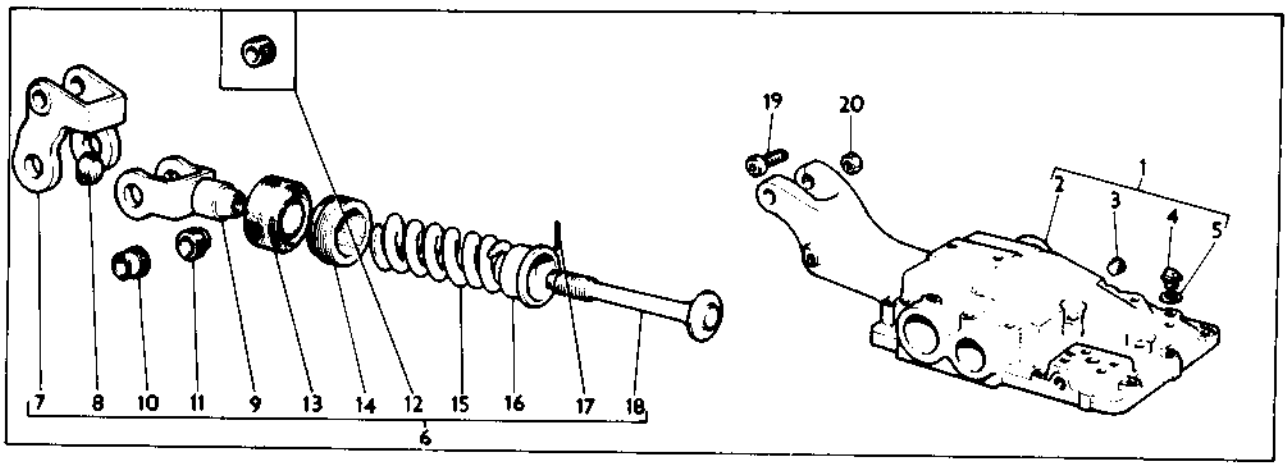

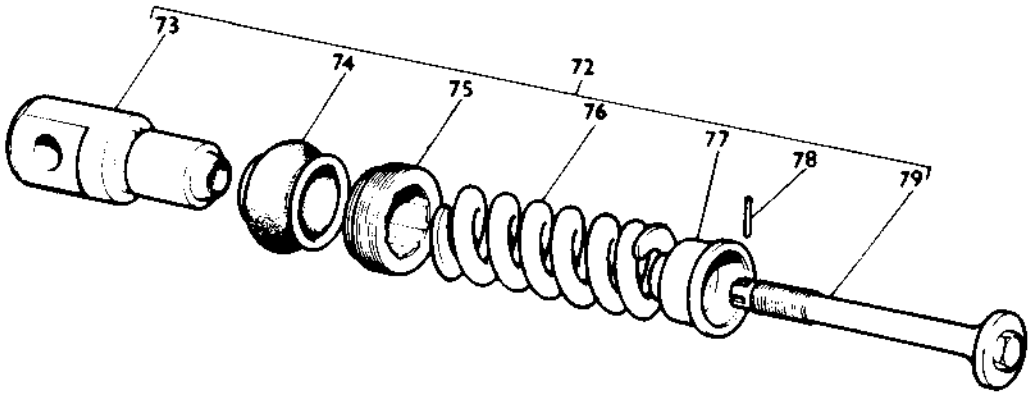

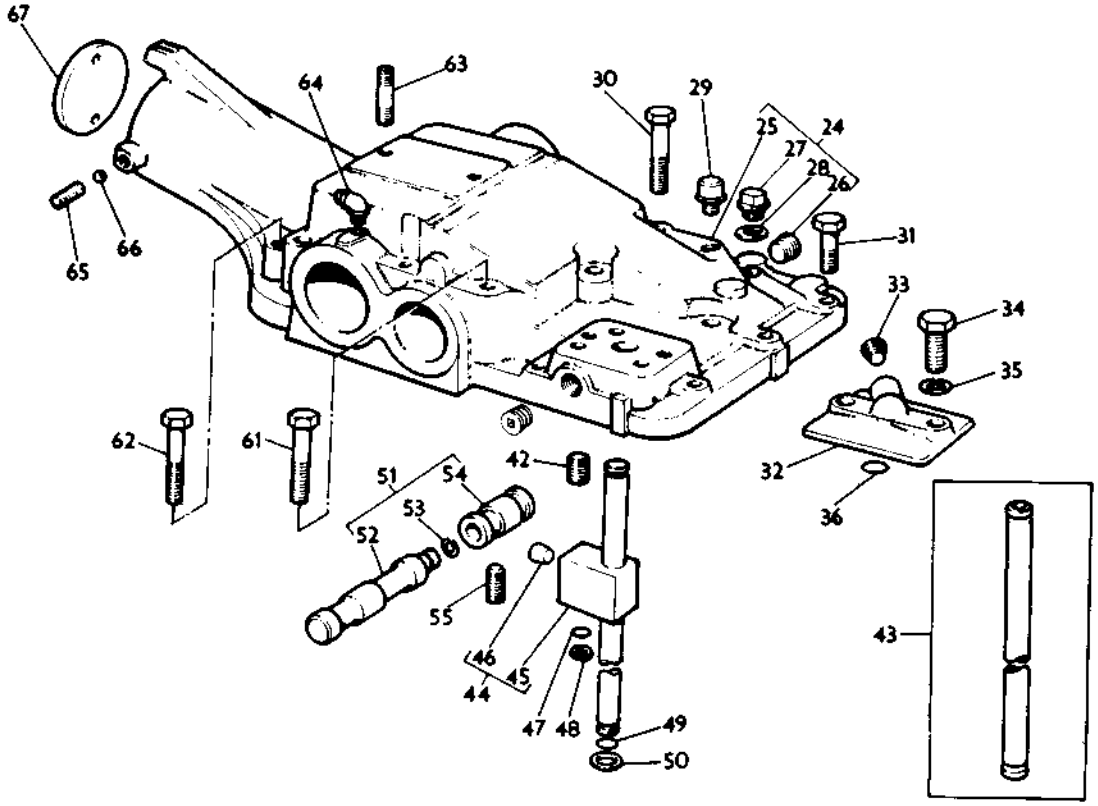

HYDRAULIC LIFT COVER
COUVERCLE DE RELEVAGE HYDRAULIQUE
HYDRAULIKDECKEL
TAPA DE LEVANTE HIDRAULICO

Ref. No.	Part No.	Description	Designation	Benennung	Descripcion	No. Req.

Notes:-
Noter:-
Bemerkungen:-
Notas:-

(A) W/o pressure control, normal duty, lift arms with holes
Sans modulation de pression, normal, bras de relevage avec trous
Ohne druckverstellung, normal ausfuehrung, hubwelle mit bohrungen
Sin control de presion, sergicio normal, brazos de levante con orificios

(B) With pressure control, normal duty, lift arms with holes
Avec modulation de pression normal, bras de relevage avec trous
Mit druckverstellung, normal ausfuehrung, hubwelle mit bohrungen
Con control de presion, servicio normal, brazos de levante con orificios

(C) W/o pressure control, heavy duty, lift arms with holes
Sans modulation de pression, renforce, bras de relevage avec trous
Ohne druckverstellung, verstaerkte ausfuehrung, hubwelle mit bohrungen
Sin control de presion, servicio pesado, brazos de levante con orificios

(D) With pressure control, heavy duty, lift arms with holes
Avec modulation de pression renforce, bras de relevage avec trous
Mit druckverstellung, verstaerkte ausfuehrung, hubwelle mit bohrungen
Con control de presion, servicio pesado, brazos de levante con orificios

(E) W/o pressure control, normal duty, lift arms W/o holes
Sans modulation de pression, normal, bras de relevage sans trous
Ohne druckverstellung, normal ausfuehrung, hubwelle ohne bohrungen
Sin control de presion, servicio normal, brazos de levante sin orificios

(F) With pressure control, normal duty, lift arms without holes
Avec modulation de pression, normal, bras de relevage sans trous
Mit druckverstellung, normal ausfuehrung, hubwelle ohne bohrungen
Con control de presion, servicio normal, brazos de levante sin orificios

(G) Up to Serial No. 520707
Jusqu'au No. 520707
Bis Nr. 520707
Hasta el No. 520707

(H) From Serial No. 520707
A partir de No. 520707
Ab Nr. 520707
Desde el No. 520707

(J) Up to Serial No. 520708, tractors with pressure control
Jusqu'au no. 520708, tracteurs avec modulation de pression
Bis Nr. 520708, schlepper mit druckverstellung
Hasta el No. 520708, tractores con control de presion

(K) From Serial No. 520708
A partir du no. 520708
Ab Nr. 520708
Desde el No. 520708

(L) Up to Serial No. 563040, 4 off required
Utiliser 4 jusqu'au no. 563040
Gebrauchen 4 bis nr. 563040
Emplear 4 hasta el no. 563040

(M) Up to Serial No. 550836
Jusqu'au No. 550836
Bis Nr. 550836
Hasta el No. 550836

(N) From Serial No. 550836
A partir du No. 550836
Ab Nr. 550836
Desde el No. 550836

(P) Up to Serial No. 594969
Jusqu'au No. 594969
Bis Nr. 594969
Hasta el No. 594969

(R) From Serial No. 594969
A partir du No. 594969
Ab Nr. 594969
Desde el No. 594969

LIFT ARMS
BRAS DE RELEVAGE
HUBWELLE
BRAZOS DE LEVANTE

Ref. No.	Part No.	Description	Designation	Benennung	Descripcion	No. Req.
1(O)	897 567 M2	Shaft	Arbre	Welle	Eje	1
2(M)	897 568 M1	Arm	Bras	Hubarm	Brazo	1
2(N)	886 405 M1	Arm	Bras	Hubarm	Brazo	1
2(J)	897 598 M1	Arm	Bras	Hubarm	Brazo	1
3(M)	897 585 M1	Screw	Vis	Schraube	Tornillo	2
3(N)	887 076 M2	Screw	Vis	Schraube	Tornillo	1
4(Q)	897 574 M2	Bushing	Bague	Buchse	Buje	4
4(L)(R)	886 029 M1	Bushing	Bague	Buchse	Buje	2
5	359 136 X1	'O' Ring	Joint Torique	'O' Ring	Sello 'O'	2
6(A,B)	885 445 M91	Arm, R.H.	Bras, D.	Hubram, R.	Brazo L.D.	1
6(C,D)	885 447 M91	Arm, R.H.	Bras, D.	Hubram, R.	Brazo L.D.	1
7		Order Assembly	Comm. Ensemble	Best. Kompletteil	Pedir Conjunto	1
8(A,B)	885 454 M1	Bush	Bague	Buchse	Buje	2
8(C,D)	885 455 M1	Bush	Bague	Buchse	Buje	2
9(H)	897 580 M1	Washer	Rondelle	Scheibe	Arandela	2
9(G)	180 917 M1	Washer	Rondelle	Scheibe	Arandela	2
10(H)	897 581 M1	Clip	Attache	Sicherungsblech	Clip	2
10(G)	180 916 M1	Clip	Attache	Sicherungsblech	Clip	2
11(H)	353 559 X1	Bolt	Boulon	Schraube	Perno	2
11(G)	353 558 X1	Bolt	Boulon	Schraube	Perno	4
12(A,B)	885 446 M91	Arm, L.H.	Bras, G.	Hubarm, L.	Brazo, L.I.	1
12(C,D)	885 448 M91	Arm, L.H.	Bras, G.	Hubarm, L.	Brazo, L.I.	1
13		Order Assembly	Comm. Ensemble	Best. Kompletteil	Pedir Conjunto	1
14(A,B)	885 454 M1	Bush	Bague	Buchse	Buje	2
14(C,D)	885 455 M1	Bush	Bague	Buchse	Buje	2
15(E,F)	885 444 M91	Arm	Bras	Hubarm	Brazo	2
16		Order 885 444 M91	Comm. 885 444 M91	Best. 885 444 M91	Pedir 885 444 M91	1
17	885 454 M1	Bush	Bague	Buchse	Buje	2
18(N)	886 410 M1	Rod	Biellette	Kolbenstange	Varilla	1
18(M)	897 573 M1	Rod	Biellette	Kolbenstange	Varilla	1
19	899 595 M91	Piston	Piston	Kolben	Piston	1
20	897 564 M1	Ring	Anneau	Kolbenring	Aro	3
21	897 560 M1	Cylinder	Cylindre	Zylinder	Cilindro	1
22	899 257 M1	Stud	Goujon	Stiftschraube	Vastago	2
23	899 258 M1	Stud	Goujon	Stiftschraube	Vastago	2
24	22 370 X	Nut	Ecrou	Sechskantmutter	Tuerca	4
25	195 562 M1	'O' Ring	Joint Torique	'O' Ring	Sello 'O'	1
30	886 048 M91	Link	Tringlerie	Betaetigungshebel	Empalme	1
31		Order 886 048 M91	Comm. 886 048 M91	Best. 886 048 M91	Pedir 886 048 M91	1
32	898 125 M1	Roller	Galet	Rolle	Rodillo	1
33	180 990 M1	Pin	Goupille	Stift	Pasador	1
34	898 127 M1	Spring	Ressort	Feder	Resorte	1
35	898 124 M1	Rod	Biellette	Stange	Varilla	1
36	195 575 M1	Ring	Circlip	Sicherungsring	Aro Reten	1
37	898 128 M1	Screw	Vis	Schraube	Tornillo	1
38	898 129 M1	Link	Tringlerie	Betaetigungshebel	Empalme	1
39		Order 898 129 M91	Comm. 898 129 M91	Best. 898 129 M91	Pedir 898 129 M91	1
40	898 127 M1	Spring	Ressort	Feder	Resorte	1
41	898 137 M1	Spring	Ressort	Feder	Resorte	1
47(A)(C)(E)	898 217 M91	Linkage	Levier	Betaetigungshebel	Palanca	1
47(B)(D)(F)	898 235 M91	Linkage	Levier	Betaetigungshebel	Palanca	1
48(A)(C)(E)	898 139 M91	Cam	Came	Nocken	Leva	1
48(B)(D)(F)	898 236 M91	Cam	Came	Nocken	Leva	1
49	898 142 M91	Clevis	Chape	Gabelkopf	Horquilla	1
50(A)(C)(E)	898 218 M91	Lever and Cam	Levier et Came	Hebel und Nocken	Palanca y Leva	1
50(B)(D)(F)	898 238 M91	Lever and Cam	Levier et Came	Hebel und Nocken	Palanca y Leva	1
51		Order Assembly	Comm. Ensemble	Best. Kompletteil	Pedir Conjunto	1
52(A)(C)(E)	898 150 M1	Screw	Vis	Schraube	Tornillo	1
52(B)(D)(F)	898 150 M1	Screw	Vis	Schraube	Tornillo	2
53	898 151 M1	Spring	Ressort	Feder	Resorte	1
54	898 152 M1	Rivet	Rivet	Nive	Remache	1
55	354 120 X1	Nut	Ecrou	Mutter	Tuerca	1
56	898 153 M1	Screw	Vis	Schraube	Tornillo	1
57	831 117 M1	Pin	Axe	Bolzen	Pasador	1
58	354 039 X1	Pin	Goupille	Splint	Pasador	1
64	884 568 M91	Lever	Levier	Hebel	Palanca	1
65	884 561 M91	Rod	Tringle	Stange	Varilla	1
66	354 186 X1	Pin	Axe	Bolzen	Pasador	1
67	354 039 X1	Pin	Goupille	Splint	Pasador	1
68	882 514 M91	Link	Tringlerie	Betaetigungshebel	Empalme	1
69	898 303 M1	Pin	Axe	Bolzen	Pasador	1
70	354 039 X1	Pin	Goupille	Splint	Pasador	1
71(A)(C)(E)	898 118 M91	Bracket	Support	Halter	Soporte	1

LIFT ARMS
BRAS DE RELEVAGE
HUBWELLE
BRAZOS DE LEVANTE

CPO.2247/3

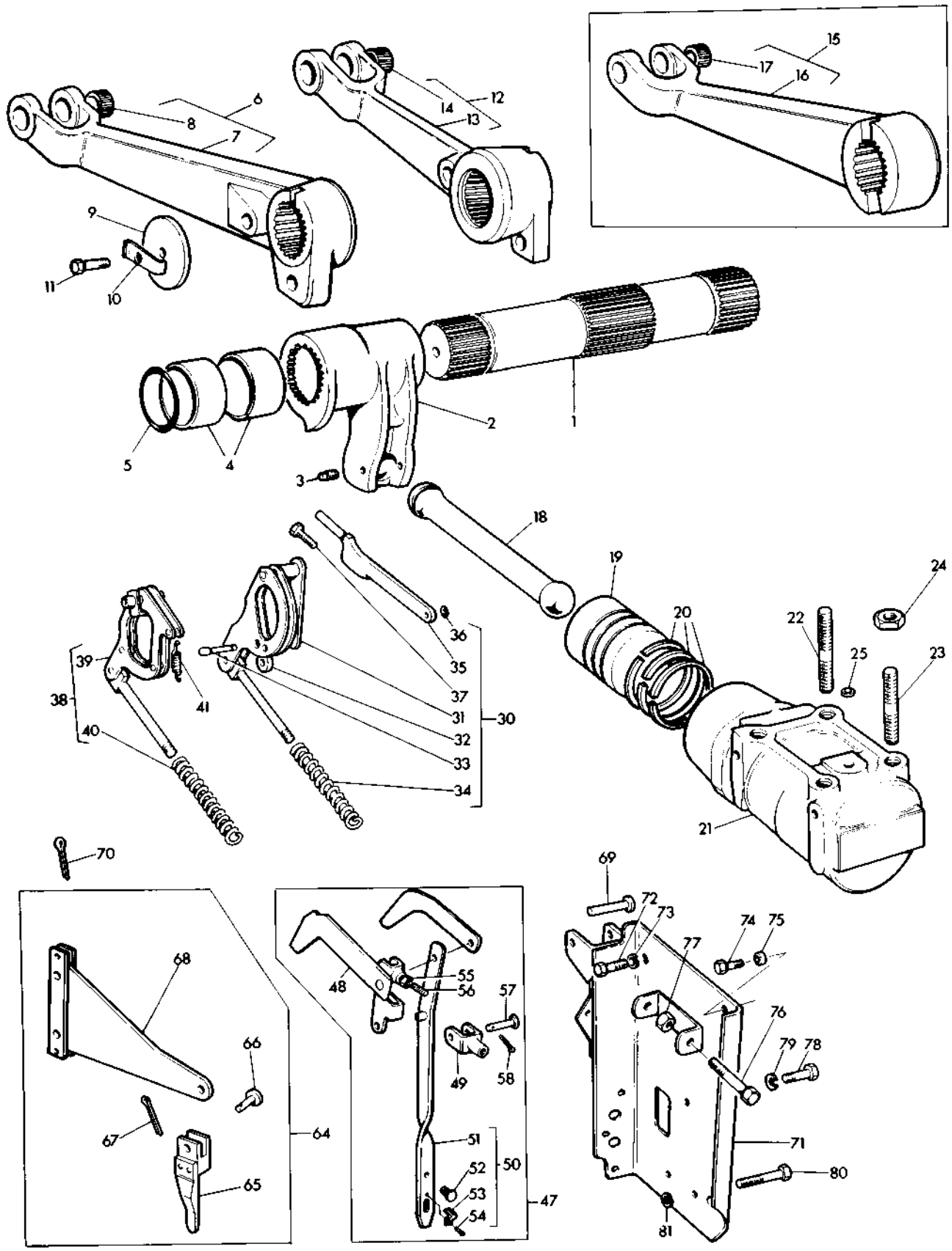

LIFT ARMS
BRAS DE RELEVAGE
HUBWELLE
BRAZOS DE LEVANTE

CPO.2247/3

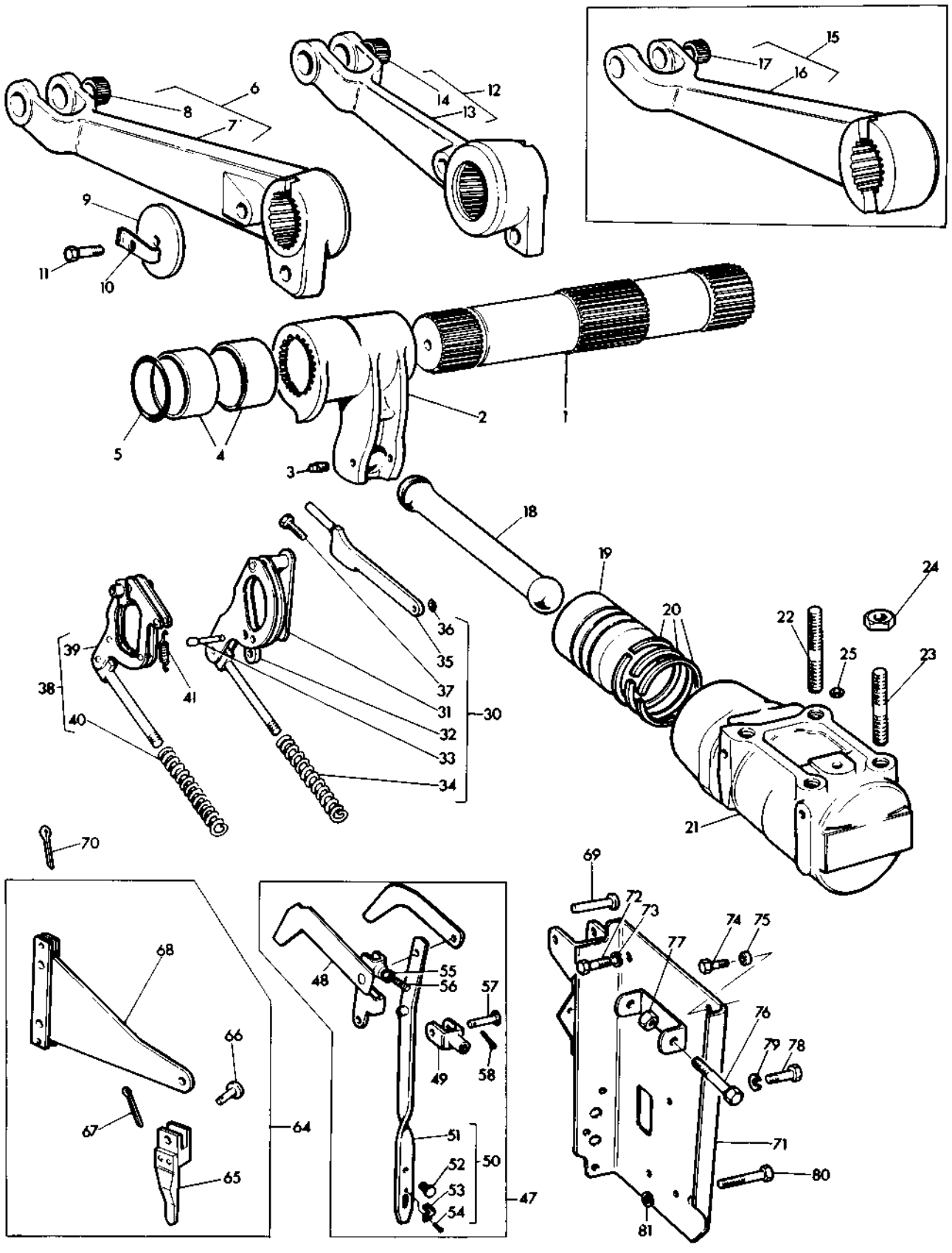

LIFT ARMS
BRAS DE RELEVAGE
HUBWELLE
BRAZOS DE LEVANTE

Ref. No.	Part No.	Description	Designation	Benennung	Descripcion	No. Req.
71(B)(D)(F)	898 322 M92	Bracket	Support	Halter	Soporte	1
72	353 688 X1	Bolt	Boulon	Schraube	Tornillo	2
73	22 764 X	Washer	Rondelle	Federring	Arandela	2
74(K)	353 690 X1	Bolt	Boulon	Schraube	Perno	1
75(K)	888 701 M1	Spacer	Entretoise	Abstandbuchse	Espaciador	1
76	353 530 X1	Bolt	Boulon	Schraube	Perno	1
77	353 917 X1	Nut	Ecrou	Mutter	Tuerca	1
78	353 666 X1	Bolt	Boulon	Schraube	Perno	2
79	353 441 X1	Washer	Rondelle	Federring	Arandela	2
80	353 668 X1	Bolt	Boulon	Sechskantschraube	Perno	2
81	353 441 X1	Washer	Rondelle	Federring	Arandela	2

Notes:-
Noter:-
Bemerkungen:-
Notas:-

(A) W/O pressure control, normal duty, lift arms with holes
Sans modulation de pression, normal, bras de relevage avec trous
Ohne druckverstellung, normalausfuehrung, hubwelle mit bohrungen
Sin coltrol de presion, servicio normal, brazos de levante con orificios

(B) With pressure control, normal duty, lift arms with holes
Avec modulation de presion, normal, bras de relevage avec trous
Mit druckverstellung, normal usfuehrung, hubwelle mit bohrungen
Con control de presion, servicio normal, brazos de levante con orificios

(C) W/O pressure control, heavy duty, lift arms with holes
Sans modulation de pression, renforce, bras de relevage avec trous
Ohne druckverstellung, verstaerkte ausfuehrung, hubwelle mit bohrungen
Sin coltrol de presion, servicio pesado, brazos de levante con orificios

(D) With pressure control, heavy duty, lift arms with holes
Avec modulation de pression, renforce, bras de relevage avec trous
Mit druckverstellung, verstaerkte ausfuehrung, hubwelle mit bohrungen
Con control de presion, servicio pesado, brazos de levante con orificios

(E) W/O pressure control, normal duty, lift arms w/o holes
Sans modulation de pression, normal, bras de relevage sans trous
Ohne druckverstellung, normal ausfuehrung, hubwelle ohne bohrungen
Sin control de presion, servicio normal, brazos de levante sin orificios

(F) With pressure control, normal duty, lift arms w/o holes
Avec modulation de pression, normal, bras de relevage sans trous
Mit druckverstellung, normal ausfuehrung, hubwelle ohne bohrungen
Con control de presion, servicio normal, brazos de levante sin orificios

(G) Up to serial no. 513708
Jusqu'au no. 513708
Bis nr. 513708
Hasta el no. 513708

(H) From serial no. 513709
A partir no. 513709
Ab nr. 513709
Desde el no. 513709

(J) Thailand only
Thailand seulement
Nur fuer Thailand
Solo thailand

(K) From serial no. 542404
A partir no. 542404
Ab nr. 542404
Desde el no. 542404

(L) Heavy duty only
Renforce seulement
Verstaerkte ausfuehrung
Servicio pesado

(M) Up to serial no. 563040
Jusqu'au no. 563040
Bis nr. 563040
Hasta el no. 563040

(N) From serial no. 563040
A partir no. 563040
Ab nr. 563040
Desde el no. 563040

(O) Use with 897 580 M1 and 353 559 X1
Utiliser avec 897 580 M1 et 353 559 X1
Traktor mit 897 580 M1 und 353 559 X1
Requirida con 897 580 M1 y 353 559 X1

(Q) Up to serial no. 594886
Jusqu'au no. 594886
Bis nr. 594886
Hasta el no. 594886

(R) From serial no. 594886
A partir no. 594886
Ab nr. 594886
Desde el no. 594886

LOWER LINKS, NORMAL DUTY CAT. I
ATTELAGE TROIS POINTS, NORMAL CAT. I
UNTERER LENKER, NORMAL AUSFUEHRUNG KAT.1
BARRAS DEL ENGANCHE INFERIORES, SERVICIO NORMAL CAT. 1

Ref. No.	Part No.	Description	Designation	Benennung	Descripcion	No. Req.
1(A)	882 754 M91	Link, L.H.....	Maillon, G.....	Unterer Lenker, L.....	Barra, L.I.....	1
1(B)	882 730 M91	Link, L.H.....	Maillon, G.....	Unterer Lenker, L.....	Barra, L.I.....	1
2	353 762 X1	Washer.....	Rondelle.....	Scheibe.....	Arandela.....	1
3	353 928 X1	Nut.....	Ecrou.....	Sechskantmutter.....	Tuerca.....	1
4	354 068 X1	Pin.....	Goupille.....	Splint.....	Pasador.....	1
5	491 105 M1	Spring.....	Ressort.....	Feder.....	Resorte.....	1
6	188 148 M1	Bush.....	Bague.....	Buchse.....	Buje.....	1
7	188 359 M1	Washer.....	Rondelle.....	Scheibe.....	Arandela.....	2
8	353 957 X1	Rivet.....	Rivet.....	Niet.....	Remache.....	2
9	184 464 M92	Ball, Small, L.H.....	Rotule, Petite G.....	Kugelgelenk, Klein, L.	Bola, Pequena, L.I....	1
9	184 462 M92	Ball, Large, L.H.....	Rotule, Grande, G.....	Kugelgelenk, Gross, L.	Bola, Grande, L.I....	1
10	491 050 M2	Bush.....	Bague.....	Buchse.....	Buje.....	1
11	186 802 M1	Pin.....	Axe.....	Bolzen.....	Pasador.....	1
12	186 809 M1	Nut.....	Ecrou.....	Sechskantmutter.....	Tuerca.....	1
13	186 946 M91	Chain.....	Chaine.....	Kette.....	Cadena.....	1
14		Order 186 946 M91....	Comm. 186 946 M91....	Best. 186 946 M91....	Pedir 186 946 M91....	1
15	354 076 X1	Pin.....	Goupille.....	Splint.....	Pasador.....	1
16	195 347 M1	Ring.....	Anneau.....	Ring.....	Anilla.....	1
17	888 086 M1	Pin.....	Goupille.....	Vorstecker.....	Pasador.....	1
23	897 659 M1	Fork.....	Fourchette.....	Hubstange.....	Horquilla.....	1
24	200 191 M1	Greaser.....	Graisseur.....	Schmiernippel.....	Engrasador.....	1
25	897 683 M91	Yoke.....	Chape.....	Hubstange,Oben.....	Yugo.....	1
26	376 399 X1	Pin.....	Axe.....	Bolzen.....	Pasador.....	1
27	354 066 X1	Pin.....	Goupille.....	Splint.....	Pasador.....	1
28	1884 376 M1	Knuckle.....	Noix.....	Kreulstueck.....	Articulacion.....	1
29	376 399 X1	Pin.....	Axe.....	Bolzen.....	Pasador.....	1
30	354 066 X1	Pin.....	Goupille.....	Splint.....	Pasador.....	1
36	184 368 M1	Bracket.....	Support.....	Halter.....	Soporte.....	1
37	184 357 M1	Link.....	Plaque.....	Platte.....	Placa.....	2
38	195 396 M1	Pin.....	Axe.....	Bolzen.....	Pasador.....	1
39	195 415 M1	Pin.....	Goupille.....	Splint.....	Pasador.....	1
40	195 396 M1	Pin.....	Axe.....	Bolzen.....	Pasador.....	1
41	354 066 X1	Pin.....	Goupille.....	Splint.....	Pasador.....	1
42	184 377 M1	Chain.....	Chaine.....	Kette.....	Cadena.....	1
43(A)	184 357 M1	Link.....	Plaque.....	Platte.....	Placa.....	2
43(B)	884 436 M1	Link.....	Plaque.....	Platte.....	Placa.....	2
44	195 396 M1	Pin.....	Axe.....	Bolzen.....	Pasador.....	1
45	354 066 X1	Pin.....	Goupille.....	Splint.....	Pasador.....	1
46	831 515 M2	Bolt.....	Boulon.....	Bolzen.....	Boulon.....	1
47	353 429 X1	Nut.....	Ecrou.....	Sechskantmutter.....	Tuerca.....	2
53(A)	882 753 M91	Link, R.H.....	Maillon, D.....	Unterer Lenker, R.....	Barra, L.D.....	1
53(B)	882 731 M91	Link, R.H.....	Maillon, D.....	Unterer Lenker, R.....	Barra, L.D.....	1
54	353 762 X1	Washer.....	Rondelle.....	Scheibe.....	Arandela.....	1
55	353 928 X1	Nut.....	Ecrou.....	Sechskantmutter.....	Tuerca.....	1
56	354 068 X1	Pin.....	Goupille.....	Splint.....	Pasador.....	1
57	491 105 M1	Spring.....	Ressort.....	Feder.....	Resorte.....	1
58	188 148 M1	Bush.....	Bague.....	Buchse.....	Buje.....	1
59	188 359 M1	Washer.....	Rondelle.....	Scheibe.....	Arandela.....	2
60	353 957 X1	Rivet.....	Rivet.....	Niet.....	Remache.....	2
61	184 463 M92	Ball, Small, R.H.....	Rotule, Petite, D.....	Kugelgelenk, Klein, R.	Bola, Pequena, L.D....	1
61	184 461 M92	Ball, Large, R.H.....	Rotule, Grande, D.....	Kugelgelenk, Gross, R.	Bola, Grande, L.D.....	1
62	491 050 M2	Bush.....	Bague.....	Buchse.....	Buje.....	1
63	186 802 M1	Pin.....	Axe.....	Bolzen.....	Pasador.....	1
64	186 809 M1	Nut.....	Ecrou.....	Sechskantmutter.....	Tuerca.....	1
65	186 946 M91	Chain.....	Chaine.....	Kette.....	Cadena.....	1
66		Order 186 946 M91....	Comm. 186 946 M91....	Best. 186 946 M91....	Pedir 186 946 M91....	1
67	354 076 X1	Pin.....	Goupille.....	Splint.....	Pasador.....	1
68	195 347 M1	Ring.....	Anneau.....	Ring.....	Anilla.....	1
69	888 086 M1	Pin.....	Goupille.....	Vorstecker.....	Pasador.....	1
75	376 399 X1	Pin.....	Axe.....	Bolzen.....	Pasador.....	1
76	354 066 X1	Pin.....	Goupille.....	Splint.....	Pasador.....	1
77(A)	897 678 M92	Levelling Box.....	Boitier.....	Verstellvorrichtung...	Caja.....	1
77(B)	897 679 M92	Levelling Box.....	Boitier.....	Verstellvorrichtung...	Caja.....	1
78	1884 376 M1	Knuckle.....	Noix.....	Kreuzstueck.....	Articulacion.....	1
79	195 644 M1	Plug.....	Bouchon.....	Verschlussdeckel.....	Tapon.....	1
80(A)	897 680 M1	Shaft.....	Arbre.....	Welle.....	Eje.....	1
80(B)	897 681 M1	Shaft.....	Arbre.....	Welle.....	Eje.....	1
81	195 457 M1	Bearing.....	Roulement.....	Lager.....	Cojinete.....	1
82	193 181 M1	Box.....	Boitier.....	Gehaeuse.....	Caja.....	1
83	200 191 M1	Greaser.....	Graisseur.....	Schmiernippel.....	Engrasador.....	1
84	376 399 M1	Pin.....	Axe.....	Bolzen.....	Pasador.....	1

LOWER LINKS, NORMAL DUTY CAT.I
ATTELAGE TROIS POINTS, NORMAL CAT.I
UNTERER LENKER, NORMAL AUSFUEHRUNG, KAT.I
BARRAS DEL ENGANCHE INFERIORES, SERVICIO NORMAL CAT.I

CPO. 1257

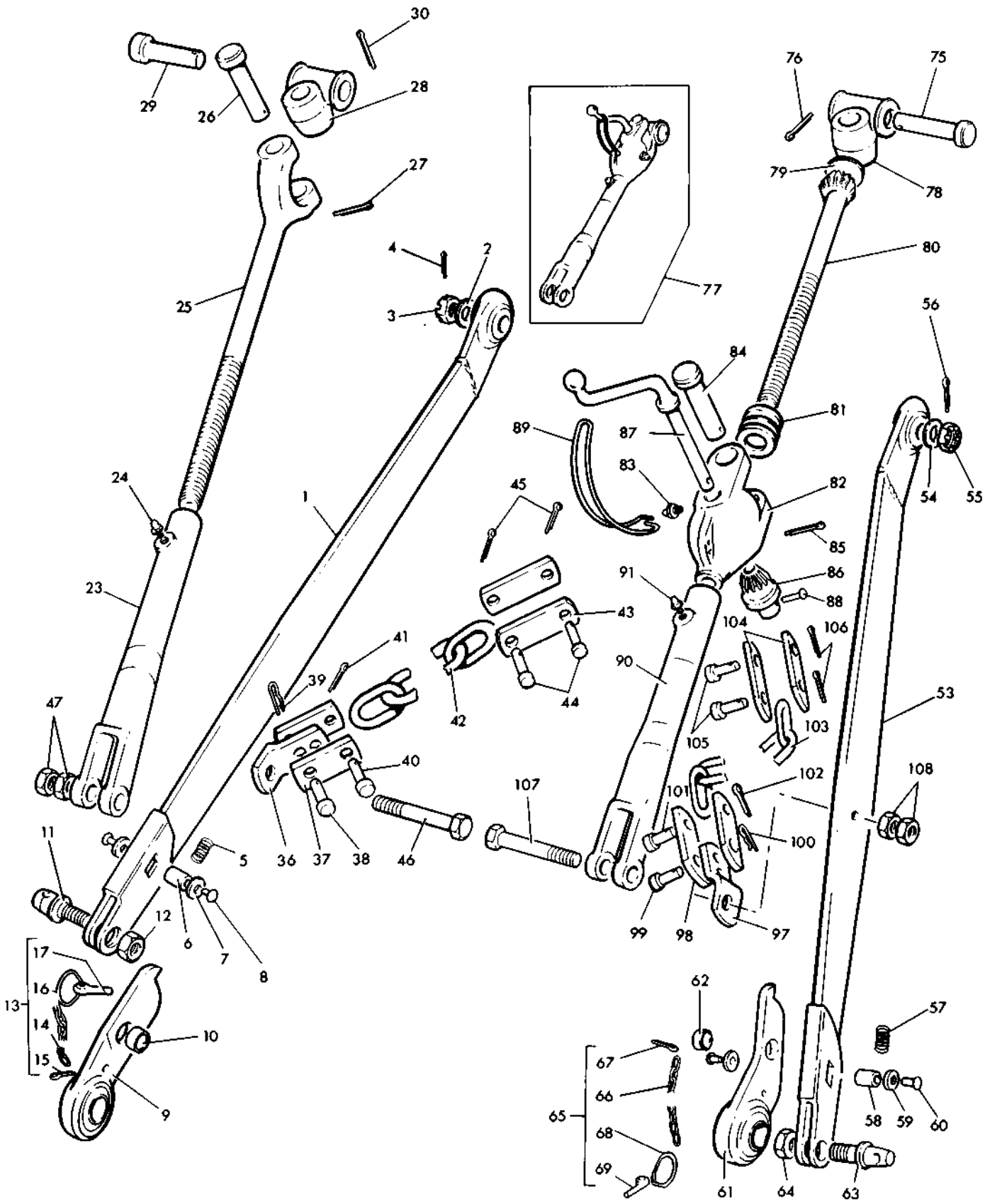

LOWER LINKS, NORMAL DUTY CAT.I
ATTELAGE TROIS POINTS, NORMAL CAT.I
UNTERER LENKER, NORMAL AUSFUEHRUNG, KAT.I
BARRAS DEL ENGANCHE INFERIORES, SERVICIO NORMAL CAT.I

CPO. 1257

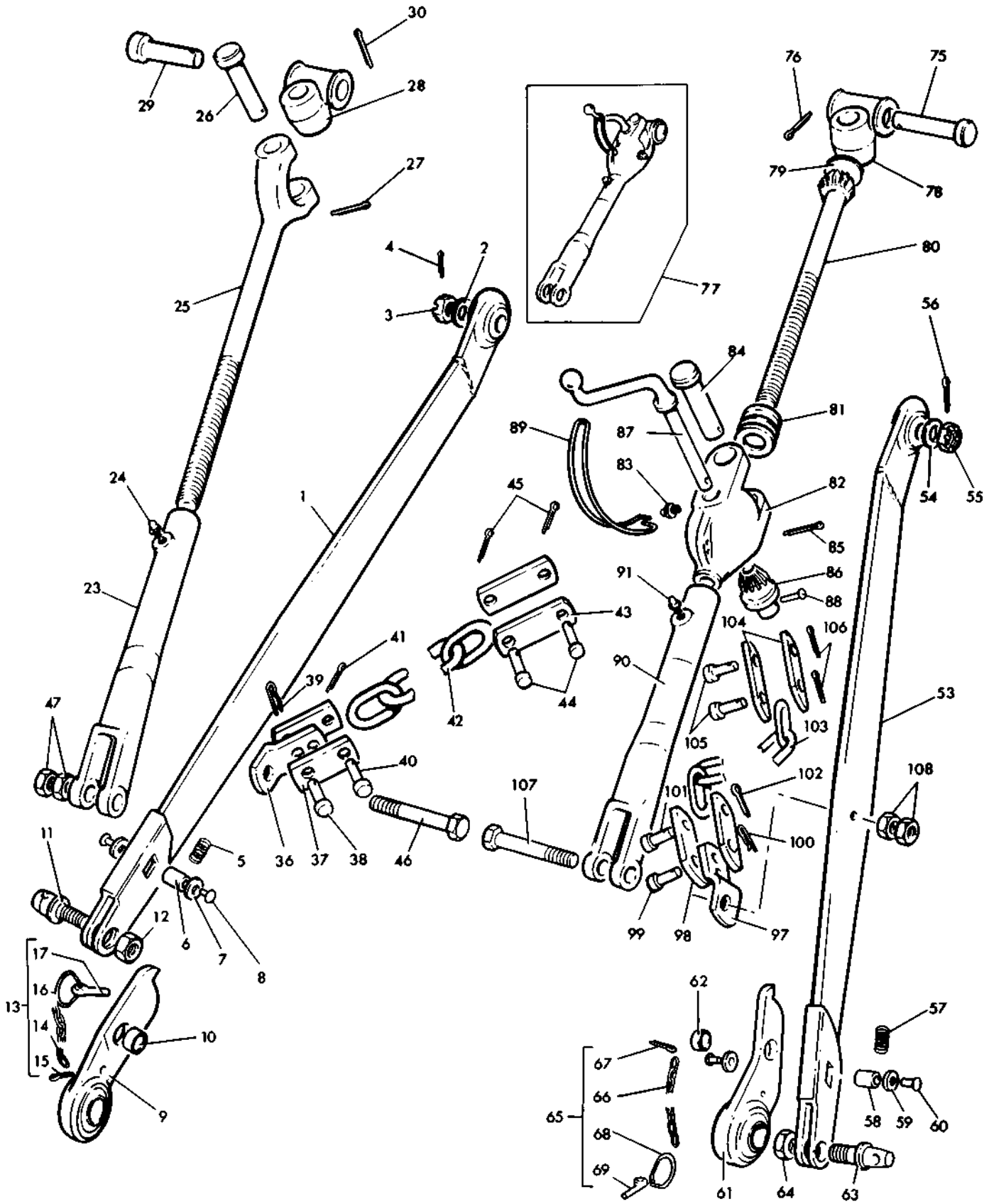

LOWER LINKS, NORMAL DUTY CAT. I
ATTELAGE TROIS POINTS, NORMAL CAT. I
UNTERER LENKER, NORMAL AUSFUEHRUNG KAT. I
BARRAS DEL ENGANCHE INFERIORES, SERVICIO NORMAL CAT. I

Ref. No.	Part No.	Description	Designation	Benennung	Descripcion	No. Req.
		Levelling Box Cont'd..	Boitier Suite.....	Verrichtung Forts.....	Caja Cont'n.....	
85	354 066 X1	Pin.....	Goupille.....	Splint.....	Pasador.....	1
86	181 345 M1	Gear.....	Pignon.....	Kegelrad.....	Engranaje.....	1
87	888 607 M1	Lever.....	Levier.....	Kurbel.....	Palanca.....	1
88	195 648 M1	Rivet.....	Rivet.....	Niet.....	Remache.....	1
89	193 092 M1	Clip.....	Anneau.....	Sicherungsring.....	Aro Reten.....	1
90	897 659 M1	Fork.....	Fourchette.....	Hubstange.....	Horquilla.....	1
91	200 191 M1	Greaser.....	Graisseur.....	Schmiernippel.....	Engrasador.....	1
97	184 368 M1	Bracket.....	Support.....	Halter.....	Soporte.....	1
98	184 357 M1	Link.....	Plaque.....	Platte.....	Placa.....	2
99	195 396 M1	Pin.....	Axe.....	Bolzen.....	Pasador.....	1
100	195 415 M1	Pin.....	Goupille.....	Splint.....	Pasador.....	1
101	195 396 M1	Pin.....	Axe.....	Bolzen.....	Pasador.....	1
102	354 066 X1	Pin.....	Goupille.....	Splint.....	Pasador.....	1
103	184 377 M1	Chain.....	Chaine.....	Kette.....	Cadena.....	1
104(A)	184 357 M1	Link.....	Plaque.....	Platte.....	Placa.....	2
104(B)	884 436 M1	Link.....	Plaque.....	Platte.....	Placa.....	2
105	195 396 M1	Pin.....	Axe.....	Bolzen.....	Pasador.....	1
106	354 066 X1	Pin.....	Goupille.....	Splint.....	Pasador.....	1
107	831 515 M2	Bolt.....	Boulon.....	Sechskantschraube.....	Perno.....	1
108	353 429 X1	Nut.....	Ecrou.....	Sechskantmutter.....	Tuerca.....	2

Notes:- (A) Standard clearance
Noter:- Degagement normal seulement
Bemerkungen:- Standard
Notas:- Solo tractor 'standard'
(B) High clearance only
Grande degagement seulement
Hoch rad
Solo tractor 'arco alto'

LOWER LINKS, HEAVY DUTY CATS. I AND II - UP TO SERIAL NO. (T.B.A.)
ATTELAGE TROIS POINTS, RENFORCE CATS I ET II - JUSQU AU NO.
UNTERER LENKER, VERSTAERKTE AUSFUEHRUNG KATS. I UND II - BIS. NR.
BARRAS DEL ENGANCHE INFERIORES, SERVICIO PESADO CATS I Y II - HASTA EL NO.

Ref. No.	Part No.	Description	Designation	Benennung	Descripcion	No. Req.
1(A,C)	1884 761 M91	Link L.H.	Maillon, G.	Unterer Lenker, L.	Barra L.I.	1
1(A,D)	893 428 M93	Link L.H.	Maillon, G.	Unterer Lenker, L.	Barra L.I.	1
1(B,C)	894 388 M93	Link L.H.	Maillon, G.	Unterer Lenker, L.	Barra L.I.	1
1(B,D)	893 430 M93	Link L.H.	Maillon, G.	Unterer Lenker, L.	Barra L.I.	1
2	353 762 X1	Washer	Rondelle	Scheibe	Arandela	1
3	353 928 X1	Nut	Ecrou	Sechskantmutter	Tuerca	1
4	354 068 X1	Pin	Goupille	Splint	Pasador	1
5	183 618 M91	Chain	Chaine	Kette	Cadena	1
6	888 086 M1	Pin	Goupille	Stift	Pasador	1
7	195 347 M1	Ring	Anneau	Ring	Anilla	1
8		Order 183 618 M91	Comm. 183 618 M91	Best. 183 618 M91	Pedir 183 618 M91	1
9	183 621 M1	Anchor	Plaque	Platte	Placa	1
10	893 420 M1	Pin	Axe	Bolzen	Pasador	1
11	353 440 X1	Washer	Rondelle	Federring	Arandela	1
12	353 435 X1	Nut	Ecrou	Sechskantmutter	Tuerca	1
18	893 405 M2	Fork	Fourchette	Hubstange	Horquilla	1
19	200 191 M1	Greaser	Graisseur	Schmiernippel	Engrasador	1
20	897 655 M92	Yoke	Chape	Hubstange, Oben	Yugo	1
21	893 567 M1	Pin	Axe	Bolzen	Pasador	1
22	354 068 X1	Pin	Goupille	Splint	Pasador	1
23	897 653 M2	Knuckle	Noix	Kreuzstueck	Articulacion	1
24	893 568 M1	Pin	Axe	Bolzen	Pasador	1
25	354 068 X1	Pin	Goupille	Splint	Pasador	1
31	894 029 M1	Bracket	Support	Halter	Soporte	2
32	893 407 M2	Plate	Plaque	Platte	Placa	4
33	195 397 M1	Pin	Axe	Bolzen	Pasador	2
34	354 066 X1	Pin	Goupille	Splint	Pasador	2
35	195 405 M1	Pin	Axe	Bolzen	Pasador	2
36	354 066 X1	Pin	Goupille	Splint	Pasador	2
37(B)	893 410 M1	Chain	Chaine	Kette	Cadena	2
38	195 405 M1	Pin	Axe	Bolzen	Pasador	2
39	354 066 X1	Pin	Goupille	Splint	Pasador	2
40(A)	892 458 M1	Plate R.H.	Plaque D.	Platte R.	Placa L.D.	2
40(B)	892 496 M1	Plate R.H.	Plaque D.	Platte R.	Placa L.D.	2
41(A)	892 459 M1	Plate L.H.	Plaque G.	Platte L.	Placa L.I.	2
41(B)	892 497 M1	Plate L.H.	Plaque G.	Platte L.	Placa L.I.	2
42	195 397 M1	Pin	Axe	Bolzen	Pasador	2
43	195 415 M1	Pin	Goupille	Splint	Pasador	2
44	894 034 M1	Bolt	Boulon	Sechskantschraube	Perno	2
45	353 435 X1	Nut	Ecrou	Sechskantmutter	Tuerca	2
46	353 436 X1	Nut	Ecrou	Sechskantmutter	Tuerca	2
52(A,C)	1884 761 M91	Link R.H.	Maillon D.	Unterer Lenker, R.	Barra L.D.	1
52(A,D)	1884 763 M91	Link R.H.	Maillon D.	Unterer Lenker, R.	Barra L.D.	1
52(B,C)	894 388 M93	Link R.H.	Maillon D.	Unterer Lenker, R.	Barra L.D.	1
52(B,D)	893 430 M93	Link R.H.	Maillon D.	Unterer Lenker, R.	Barra L.D.	2
53	353 762 X1	Washer	Rondelle	Scheibe	Arandela	1
54	353 928 X1	Nut	Ecrou	Sechskantmutter	Tuerca	1
55	354 068 X1	Pin	Goupille	Splint	Pasador	1
56	183 618 M91	Chain	Chaine	Kette	Cadena	1
57	888 086 M1	Pin	Goupille	Stift	Pasador	1
58	195 347 M1	Ring	Anneau	Ring	Anilla	1
59		Order 183 618 M91	Comm. 183 618 M91	Best. 183 618 M91	Pedir 183 618 M91	1
60	183 621 M1	Anchor	Plaque	Platte	Placa	1
61	893 420 M1	Pin	Axe	Bolzen	Pasador	1
62	353 440 X1	Washer	Rondelle	Federring	Arandela	1
63	353 435 X1	Nut	Ecrou	Sechskantmutter	Tuerca	1
69	893 568 M1	Pin	Axe	Bolzen	Pasador	1
70	354 068 X1	Pin	Goupille	Splint	Pasador	1
71(A)	1884 760 M92	Levelling Box	Boitier	Verstellvorrichtung	Caja	1
71(B)	897 649 M92	Levelling Box	Boitier	Verstellvorrichtung	Caja	1
72	897 653 M2	Knuckle	Noix	Kreuzstueck	Articulacion	1
73	195 644 M1	Plug	Bouchon	Verschlusschraube	Tapon	1
74(A)	897 650 M1	Shaft	Arbre	Welle	Eje	1
74(B)	897 651 M1	Shaft	Arbre	Welle	Eje	1
75	355 976 X1	Circlip	Circlip	Sicherungsring	Aro Reten	1
76	183 630 M1	Race	Cuvette	Druckring	Pista	1
77	831 263 M1	Bearing	Roulement	Lager	Cojinete	1
78	183 630 M1	Race	Cuvette	Druckring	Pista	1
79	897 652 M1	Box	Boitier	Gehaeuse	Caja	1
80	200 191 M1	Greaser	Graisseur	Schmiernippel	Engrasador	1
81	893 567 M1	Pin	Axe	Bolzen	Pasador	1

LOWER LINKS, HEAVY DUTY CATS. I AND II - UP TO SERIAL NO. (T.B.A.)
ATTELAGE TROIS POINTS, RENFORCE CATS I ET II - JUSQU AU NO.
UNTERER LENKER, VERSTAERKTE AUSFUEHRUNG KATS. I UND II - BIS NR.
BARRAS DEL ENGANCHE INFERIORES, SERVICIO PESADO CATS I Y II - HASTA EL NO.

CPO.3207

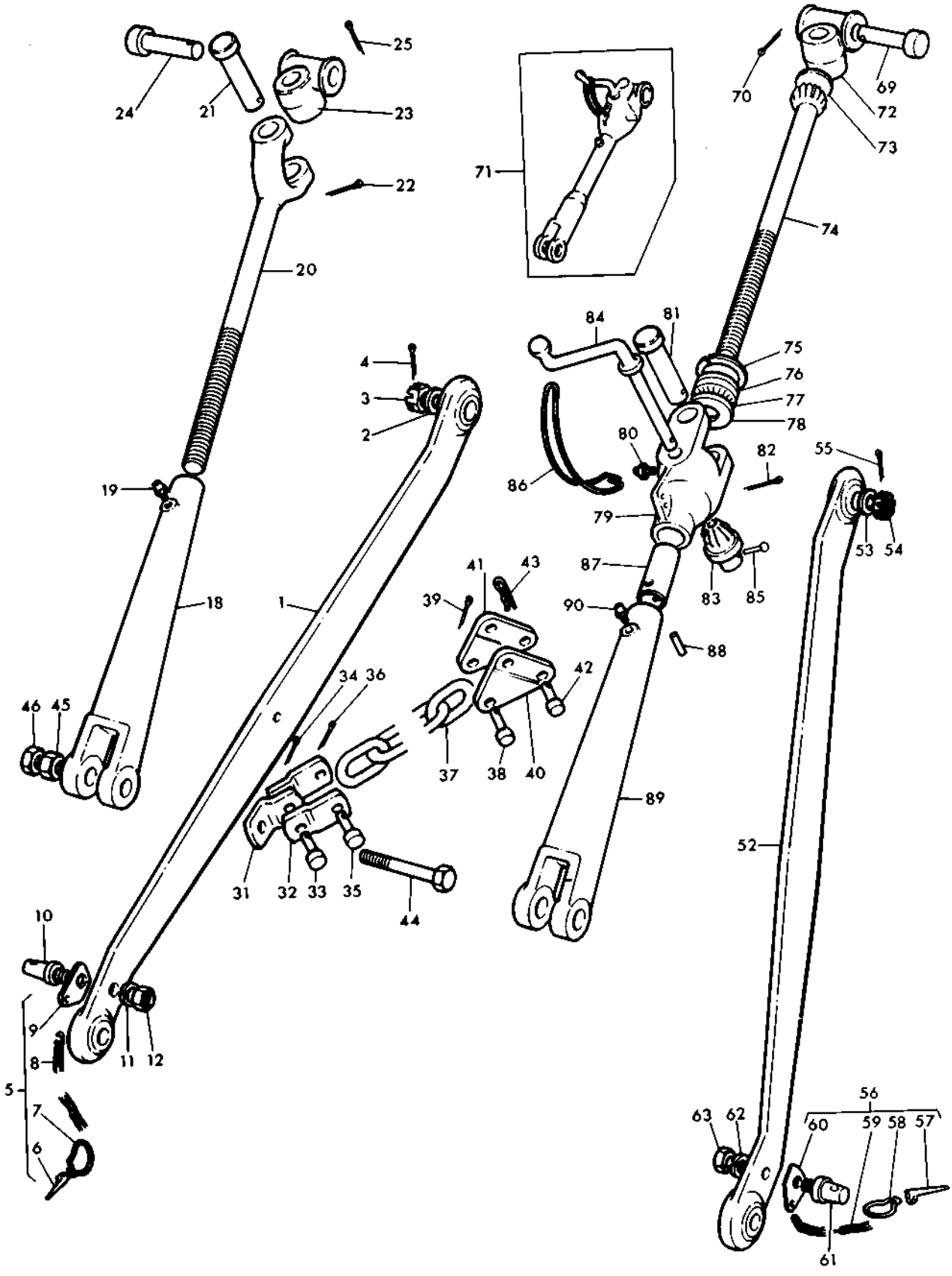

LOWER LINKS, HEAVY DUTY CATS. I & II - UP TO SERIAL NO. (T.B.A.)
ATTELAGE TROIS POINTS, RENFORCE CATS I ET II - JUSQU AU NO.
UNTERER LENKER, VERSTAERKTE AUSFUEHRUNG KATS I UND II - BIS NR.
BARRAS DEL ENGANCHE INFERIORES, SERVICIO PESADO CATS I Y II - HASTA EL NO.

CPO.3207

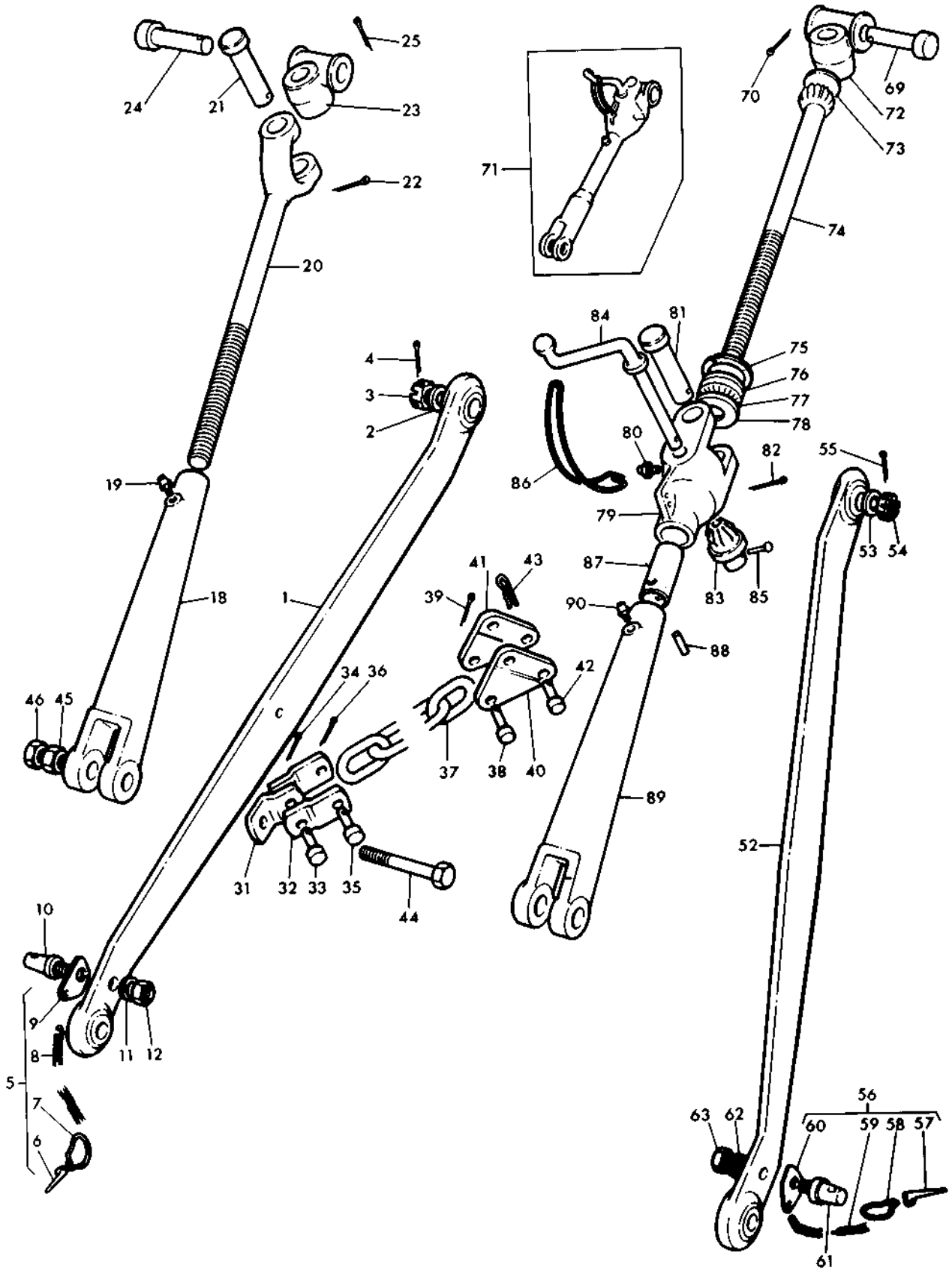

LOWER LINKS, HEAVY DUTY CATS. I AND II - UP TO SERIAL NO. (T.B.A.)
ATTELAGE TROIS POINTS, RENFORCE CATS I ET II - JUSQU AU NO.
UNTERER LENKER, VERSTAERKTE AUSFUEHRUNG KATS. I UND II - BIS NR.
BARRAS DEL ENGANCHE INFERIORES, SERVICIO PESADO CATS I Y II - HASTA EL NO.

Ref. No.	Part No.	Description	Designation	Benennung	Descripcion	No. Req.
		Levelling Box Cont'd..	Boitier Suite.....	Vorrichtung Forts.....	Caja Cont'n.....	
82	354 068 X1	Pin.....	Goupille.....	Splint.....	Pasador.....	1
83	181 345 M1	Gear.....	Pignon.....	Kegelrad.....	Engranaje.....	1
84	888 607 M1	Lever.....	Levier.....	Kurbel.....	Palanca.....	1
85	195 648 M1	Rivet.....	Rivet.....	Niet.....	Remache.....	1
86	193 092 M1	Clip.....	Anneau.....	Sicherungsring.....	Aro Reten.....	1
87	183 634 M1	Bush.....	Bague.....	Buchse.....	Buje.....	1
88	356 939 X1	Pin.....	Goupille.....	Stift.....	Pasador.....	1
88	354 461 X1	Pin.....	Goupille.....	Stift.....	Pasador.....	1
89	893 405 M2	Fork.....	Fourchette.....	Hubstange.....	Horquilla.....	1
90	200 191 M1	Greaser.....	Graisseur.....	Schmiernippel.....	Engrasador.....	1

Notes:- (A) Standard clearance only
Noter:- Standard degagement normal
Bemerkungen:- Standard
Notas:- Solo Tractor 'Standard'
(B) High clearance only
Grand degagement seulement
Hoch Rad
Solo tractor 'arco alto'
(C) Category I
Categorie I
Kategorie I
Categoria I
(D) Category II
Categorie II
Kategorie II
Categoria II

386

LOWER LINKS, HEAVY DUTY CAT I AND II - FROM SERIAL NO. (T.B.A.)
ATTELAGE TROIS POINTS, RENFORCE CATS I ET II - A PARTIR NO.
UNTERER LENKER, VERSTAERKTE AUSFUEHRUNG KATS I UND II - AB NR.
BARRAS DEL ENGANCHE INFERIORES, SERVICIO PESADO CATS I Y II - DESDE EL NO.

Ref. No.	Part No.	Description	Designation	Benennung	Descripcion	No. Req.
1	886 450 M91	Link L.H.	Maillon, G.	Unterer Lenker, L.	Barra, L.I.	1
2		Order 886 450 M91	Comm. 886 450 M91	Best. 886 450 M91	Pedir 886 450 M91	1
3	1860 937 M91	Pin and Chain	Chaine	Kette	Cadena	1
4		Order 1860 937 M91	Comm. 1860 937 M91	Best. 1860 937 M91	Pedir 1860 937 M91	1
5	195 347 M1	Ring	Anneau	Ring	Anilla	1
6	888 086 M1	Pin	Goupille	Stift	Pasador	1
7	1860 936 M1	Retainer	Support	Halter	Reten	1
8	1860 582 M1	Clip	Attache	Schelle	Abrazadera	1
9	377 215 X1	Rivet	Rivet	Niet	Remache	2
10	886 428 M1	Bush, Cat. I	Bague, Cat. I	Buchse, Kat I	Buje, Cat.I	1
10	886 429 M1	Bush, Cat. 2	Bague, Cat. 2	Buchse, Kat 2	Buje, Cat.2	1
18	893 405 M2	Fork	Fourchette	Hubstange	Horquilla	1
19	200 191 M1	Greaser	Graisseur	Schmiernippel	Engrasador	1
20	897 655 M92	Yoke	Chape	Hubstange, Oben	Yugo	1
21	893 567 M1	Pin	Axe	Bolzen	Pasador	1
22	354 068 X1	Pin	Goupille	Splint	Pasador	1
23	897 653 M2	Knuckle	Noix	Kreuzstueck	Articulacion	1
24	893 568 M1	Pin	Axe	Bolzen	Pasador	1
25	354 068 X1	Pin	Goupille	Splint	Pasador	1
31	1862 430 M1	Bracket	Support	Halter	Soporte	2
32	1860 678 M1	Plate	Plaque	Platte	Placa	4
33	195 405 M1	Pin	Axe	Bolzen	Pasador	2
34	354 066 X1	Pin	Goupille	Splint	Pasador	2
35	195 405 M1	Pin	Axe	Bolzen	Pasador	2
36	354 066 X1	Pin	Goupille	Splint	Pasador	2
37(B)	893 410 M1	Chain	Chaine	Kette	Cadena	2
38	195 405 M1	Pin	Axe	Bolzen	Pasador	2
39	354 066 X1	Pin	Goupille	Splint	Pasador	2
40(A)	1863 093 M1	Plate	Plaque	Platte	Placa	4
40(B)	888 524 M1	Plate	Plaque	Platte	Placa	4
41	195 405 M1	Pin	Axe	Bolzen	Pasador	2
42	195 415 M1	Pin	Goupille	Splint	Pasador	2
43	894 034 M1	Bolt	Boulon	Sechskantschraube	Perno	2
44	353 435 X1	Nut	Ecrou	Sechskantmutter	Tuerca	2
45	353 436 X1	Nut	Ecrou	Sechskantmutter	Tuerca	2
51	886 450 M91	Link, R.H.	Maillon, D.	Unterer Lenker, R.	Barra, L.D.	1
52		Order 886 450 M91	Comm. 886 450 M91	Best. 886 450 M91	Pedir 886 450 M91	1
53	1860 937 M91	Pin and Chain	Chaine	Kette	Cadena	1
54		Order 1860 937 M91	Comm. 1860 937 M91	Best. 1860 937 M91	Pedir 1860 937 M91	1
55	195 347 M1	Ring	Anneau	Ring	Anilla	1
56	888 086 M1	Pin	Goupille	Stift	Pasador	1
57	1860 936 M1	Retainer	Support	Halter	Reten	1
58	1860 582 M1	Clip	Attache	Schelle	Abrazadera	1
59	377 215 X1	Rivet	Rivet	Niet	Remache	2
60	886 428 M1	Bush, Cat. I	Bague, Cat. I	Buchse, Kat. I	Buje, Cat. I	1
60	886 429 M1	Bush, Cat. 2	Bague, Cat. 2	Buchse, Kat. 2	Buje, Cat. 2	1
66	893 568 M1	Pin	Axe	Bolzen	Pasador	1
67	354 068 X1	Pin	Goupille	Splint	Pasador	1
68(A)	1887 372 M91	Levelling Box	Boitier	Verstellvorrichtung	Caja	1
68(B)	897 649 M92	Levelling Box	Boitier	Verstellvorrichtung	Caja	1
69	897 653 M2	Knuckle	Noix	Kreuzstueck	Articulacion	1
70	195 644 M1	Plug	Bouchon	Verschlusschraube	Tapon	1
71(A)	1860 840 M1	Shaft	Arbre	Welle	Eje	1
71(B)	1860 833 M1	Shaft	Arbre	Welle	Eje	1
72	355 976 X1	Circlip	Circlip	Sicherungsring	Aro Reten	1
73	183 630 M1	Race	Cuvette	Druckring	Pista	1
74	831 263 M1	Bearing	Roulement	Lager	Cojinete	1
75	183 630 M1	Race	Cuvette	Druckring	Pista	1
76	1860 829 M1	Box	Boitier	Gehaeuse	Caja	1
77	200 191 M1	Greaser	Graisseur	Schmiernippel	Engrasador	1
78	893 567 M1	Pin	Axe	Bolzen	Pasador	1
79	354 068 X1	Pin	Goupille	Splint	Pasador	1
80	181 345 M1	Gear	Pignon	Kegelrad	Engranaje	1
81	888 607 M1	Lever	Levier	Kurbel	Palanca	1
82	195 648 M1	Rivet	Rivet	Niet	Remache	1
83	193 092 M1	Clip	Anneau	Sicherungsring	Aro Reten	1
84	1860 834 M1	Washer Thrust	Rondelle	Scheibe	Arandela	1
85	352 438 X1	Circlip	Circlip	Sicherungsring	Aro Reten	1
86	893 405 M2	Fork	Fourchette	Hubstange	Horquilla	1
87	200 191 M1	Greaser	Graisseur	Schmiernippel	Engrasador	1

LOWER LINKS,HEAVY DUTY CAT I AND II - FROM SERIAL NO. (T.B.A.)
ATTELAGE TROIS POINTS, RENFORCE CATS I ET II - A PARTIR NO.
UNTERER LENKER, VERSTAERKTE AUSFUEHRUNG KATS I UND II - AB. NR.
BARRAS DEL ENGANCHE INFERIORES, SERVICIO PESADO CATS I Y II - DESDE EL NO.

CPO.5815

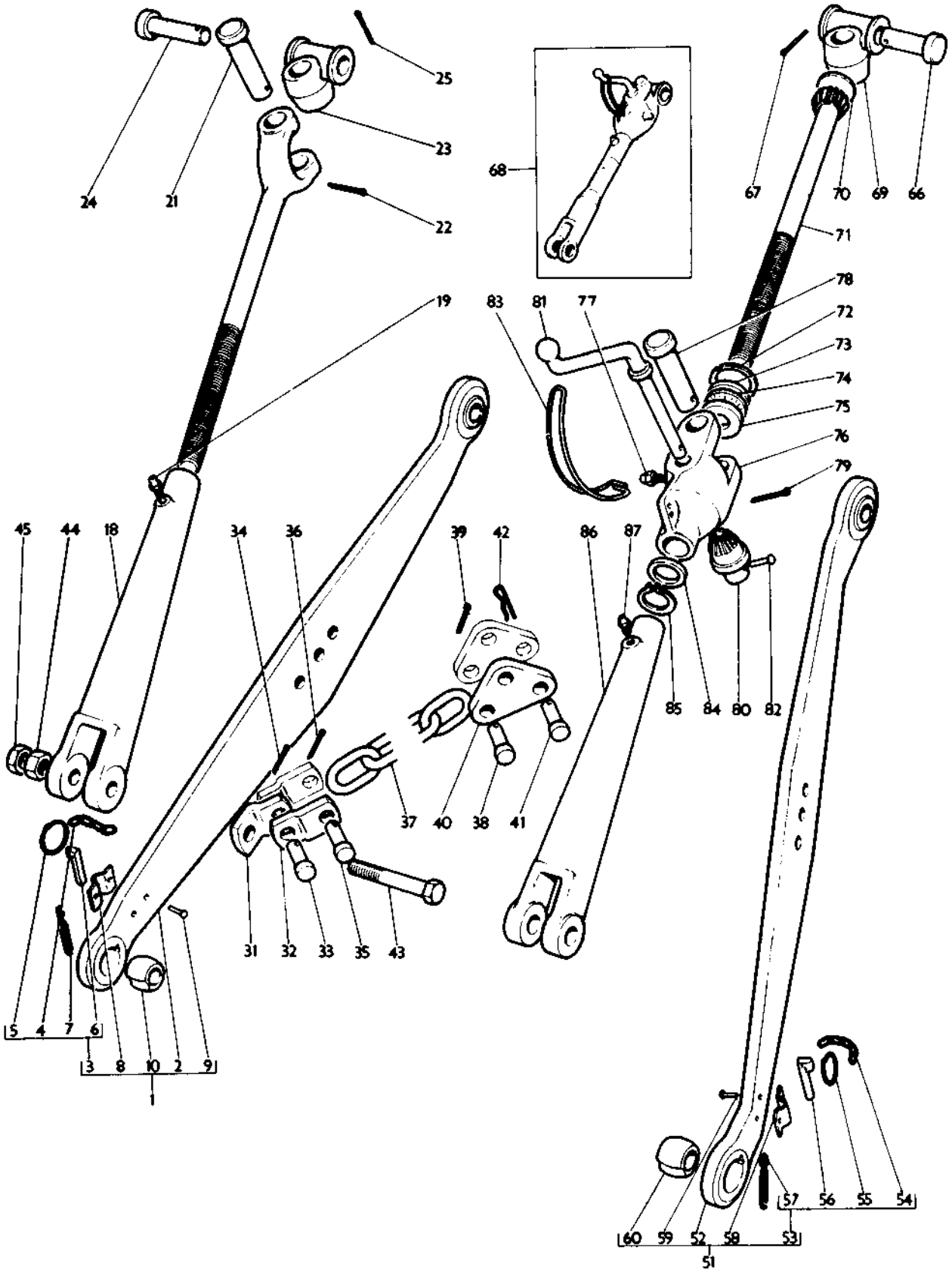

LOWER LINKS, HEAVY DUTY CAT I AND II - FROM SERIAL NO. (T.B.A.)
ATTELAGE TROIS POINTS, RENFORCE CATS I ET II - A PARTIR NO.
UNTERER LENKER, VERSTAERKTE AUSFUEHRUNG KATS I UND II - AB NR.
BARRAS DEL ENGANCHE INFERIORES, SERVICIO PESADO CATS I Y II - DESDE EL NO.

CPO.5815

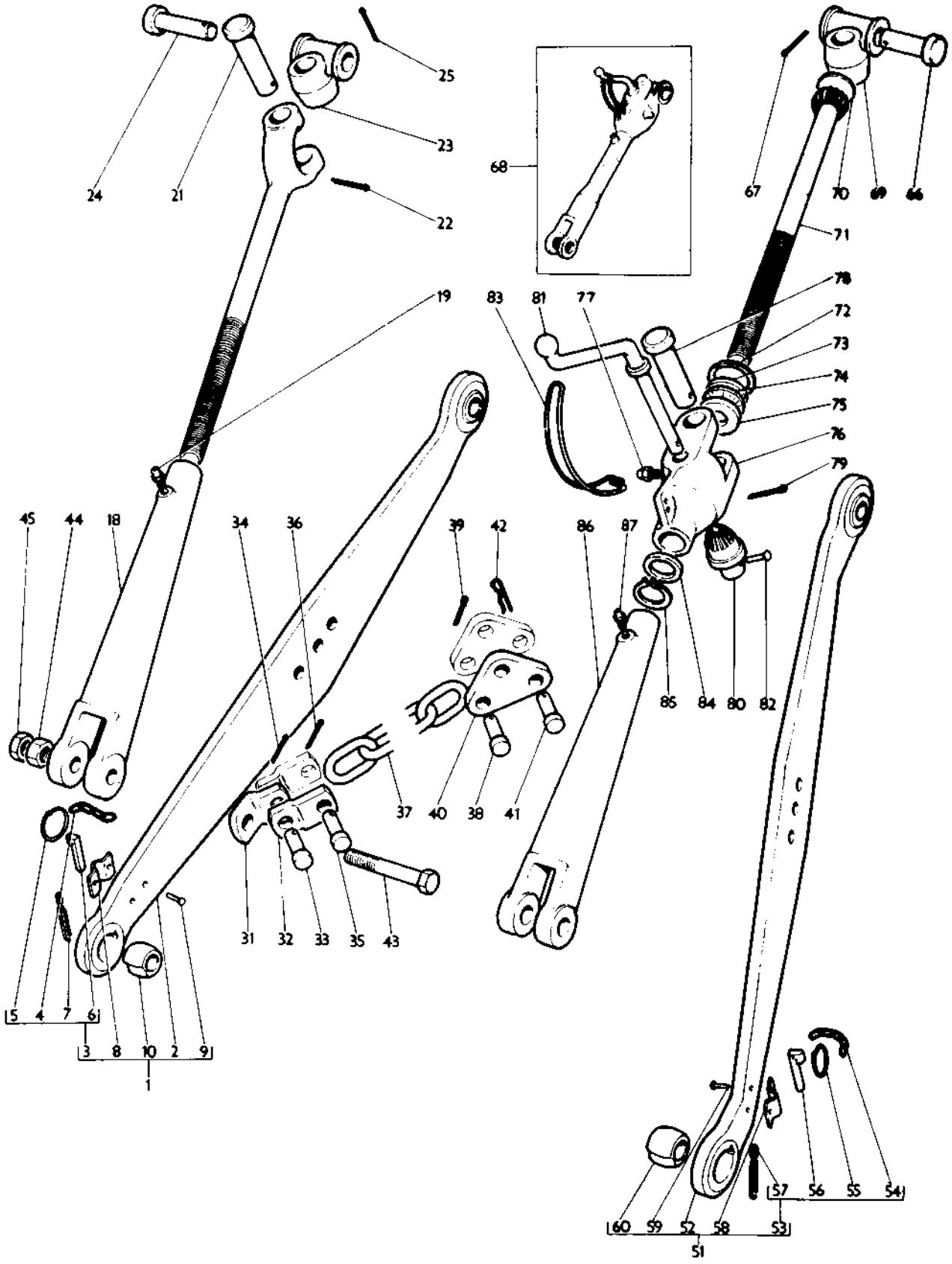

LOWER LINKS, HEAVY DUTY CAT I AND II - FROM SERIAL NO. (T.B.A.)
ATTELAGE TROIS POINTS, RENFORCE CATS I ET II - A PARTIR N°
UNTERER LENKER, VERSTAERKTE AUSFUEHRUNG KATS I UND II - AB Nr.
BARRAS DEL ENGANCHE INFERIORES, SERVICIO PESADO CATS I Y II - DESDE EL NO.

Ref. No.	Part No.	Description	Designation	Benennung	Descripcion	No. Req.

Notes:- (A) Standard clearance only
Noter:- Standard degagement normal
Bemerkungen:- Standard
Notas:- Solo Tractor 'standard'
(B) High clearance only
Grand degagement seulement
Hoch rad
Solo Tractor 'Arco Alto'

TOP LINK, NORMAL DUTY CAT. 1 - UP TO SERIAL NO. 594886
ATTELAGE TROIS POINTS, NORMAL CAT. 1 - JUSQU'AU NO. 594886
OBERER LENKER, NORMAL AUSFUEHRUNG, KAT 1 - BIS NR. 594886
BARRA DEL ENGANCHE SUPERIOR, SERVICIO NORMAL CAT. 1 - HASTA EL NO. 594886

Ref. No.	Part No.	Description	Designation	Benennung	Descripcion	No. Req.
1(A)	184 078 M91	Link	Barre	Oberer Lenker	Barra	1
1(B)	184 361 M91	Link	Barre	Oberer Lenker	Barra	1
2(A)	1884 762 M91	Tube	Tube	Rohr	Tubo	1
2(B)	184 362 M91	Tube	Tube	Rohr	Tubo	1
3	183 614 M2	Spring	Ressort	Feder	Resorte	1
4	184 079 M91	Ball, End	Rotule	Kugelgelenk	Bola	1
5	184 353 M91	Chain	Chaine	Kette	Cadena	1
6		Order 184 355 M91	Comm. 184 355 M91	Best. 184 355 M91	Pedir 184 355 M91	1
7		Order 184 355 M91	Comm. 184 355 M91	Best. 184 355 M91	Pedir 184 355 M91	1
8	195 347 M1	Ring	Anneau	Ring	Anilla	1
9	888 086 M1	Pin	Goupille	Splint	Pasador	1
10		Order 184 355 M91	Comm. 184 355 M91	Best. 184 355 M91	Pedir 184 355 M91	1
11	893 741 M1	Eye	Anneau	Ring	Anilla	1
12	831 513 M1	Pin	Axe	Stift	Pasador	1
13	183 619 M92	Ball End, Small	Rotule, Petite	Kugelgelenk, Klein	Bola, Pequena	1
13(A)	183 615 M93	Ball End, Large	Rotule Grande	Kugelgelenk, Gross	Bola, Grande	1
14(A)	831 262 M1	Pin	Axe	Bolzen	Pasador	1
20(A)	195 589 M1	Pin	Axe	Bolzen	Pasador	1
21(A)(C)	810 285 M92	Pin	Axe	Bolzen	Pasador	1
22(A)(C)	888 086 M1	Pin	Goupille	Stift	Pasador	1
23(A)(C)	195 347 M1	Ring	Anneau	Ring	Anilla	1
24	184 549 M92	Beam	Basculeur	Hebel	Timon	1
25		Order 184 549 M92	Comm. 184 549 M92	Best. 184 549 M92	Pedir 184 549 M92	1
26	184 551 M1	Insert	Bague	Buchse	Buje	1
27	184 552 M91	Chain	Chaine	Kette	Cadena	1
28	195 589 M1	Pin	Axe	Bolzen	Pasador	1
29	892 620 M91	Chain	Chaine	Kette	Cadena	1
30	893 741 M1	Eye	Anneau	Oese	Anilla	1
31	195 340 M1	Order 892 620 M91	Comm. 892 620 M91	Best. 892 620 M91	Pedir 892 620 M91	1
32	354 078 X1	Pin	Goupille	Splint	Pasador	1
33	184 553 M91	Chain	Chaine	Kette	Cadena	1
34	888 086 M1	Pin	Goupille	Stift	Pasador	1
35	195 347 M1	Ring	Anneau	Ring	Anilla	1
36		Order 184 553 M91	Comm. 184 553 M91	Best. 184 553 M91	Pedir 184 553 M91	1
37	354 078 X1	Pin	Goupille	Splint	Pasador	1
43	897 657 M1	Bracket	Support	Halter	Soporte	1
44	184 355 M1	Mounting	Bloc	Gummiring	Almohadilla	1
45	353 562 X1	Bolt	Boulon	Sechskantschraube	Perno	2
46	353 432 X1	Washer	Rondelle	Federring	Arandela	2
47	353 757 X1	Washer	Rondelle	Scheibe	Arandela	X
53	883 797 M91	Link	Maillon	Oberer Lenker	Barra	1
54	184 362 M91	Tube	Tube	Rohr	Tubo	1
55	184 079 M91	Ball End, Small	Rotule, Petite	Kugelgelenk, Klein	Bola, Pequena	1
56	183 614 M2	Spring, R.H.	Ressort, D.	Feder, R.	Resorte	1
57	183 615 M93	Ball End, Large	Rotule, Grande	Kugelgelenk, Gross	Bola, Grande	1
58	1861 288 M91	Pin	Axe	Bolzen	Pasador	1
59		Order 1861 288 M91	Comm. 1861 288 M91	Best. 1861 288 M91	Pedir 1861 288 M91	1
60	892 476 M1	Pin	Axe	Stift	Pasador	1
61	893 741 M1	Eye	Anneau	Ring	Anilla	1
62	810 285 M92	Pin and Ring	Goupille et Anneau	Vorstecker mit Ring	Pasador Completo	1
63	888 086 M1	Pin	Goupille	Stift	Pasador	1
64	195 347 M1	Ring	Anneau	Ring	Anilla	1

Notes:- (A) Standard clearance only
Noter:- Degagement normal seulement
Bemerkungen:- Standard
Notas:- Solo tractor standard
(B) High clearance only
Grande degagement seulement
Hoch rad
Solo tractor 'arco alto'
(C) Australia only
L'Australie seulement
Nur fuer seulement
Australia solamente

TOP LINK, NORMAL DUTY CAT. 1 - UP TO SERIAL NO. 594886
ATTELAGE TROIS PCINTS, NORMAL CAT. 1 - JUSQU'AU NO. 594886
OBERER LENKER, NORMAL AUSFUEHRUNG KAT. 1 - BIS NR. 594886
BARRA DEL ENGANCHE SUPERIOR, SERVICIO NORMAL CAT. 1 - HASTA EL NO. 594886

CPO.1259/2

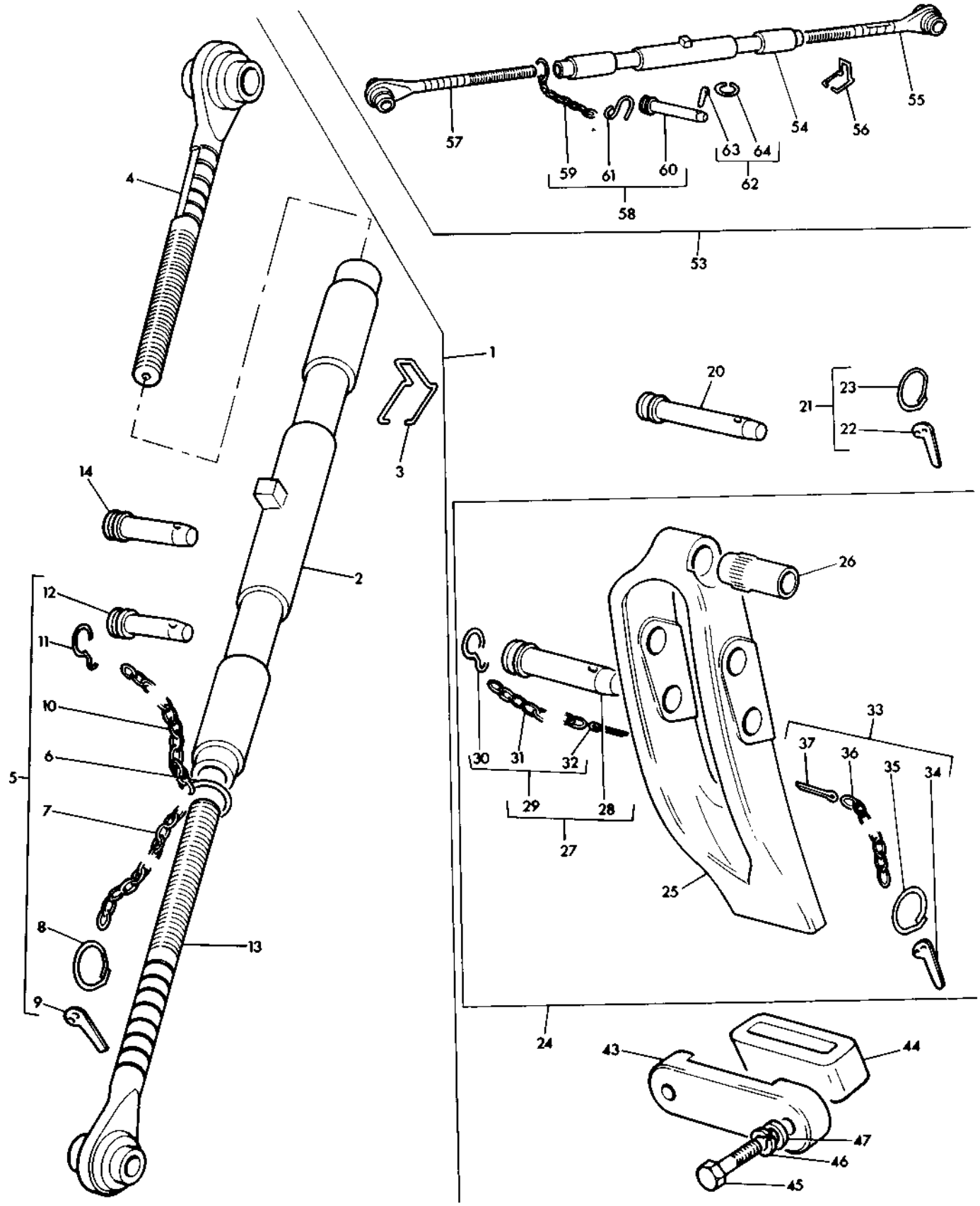

TOP LINK, HEAVY DUTY CATS I AND II
ATTELAGE TROIS POINTS, RENFORCE CATS I ET II
OBERER LENKER, VERSTAERKTE AUSFUEHRUNG, KATS I UND II
BARRA DEL ENGANCHE SUPERIOR, SERVICIO PESADO CATS I Y II

CPO. 3208/3

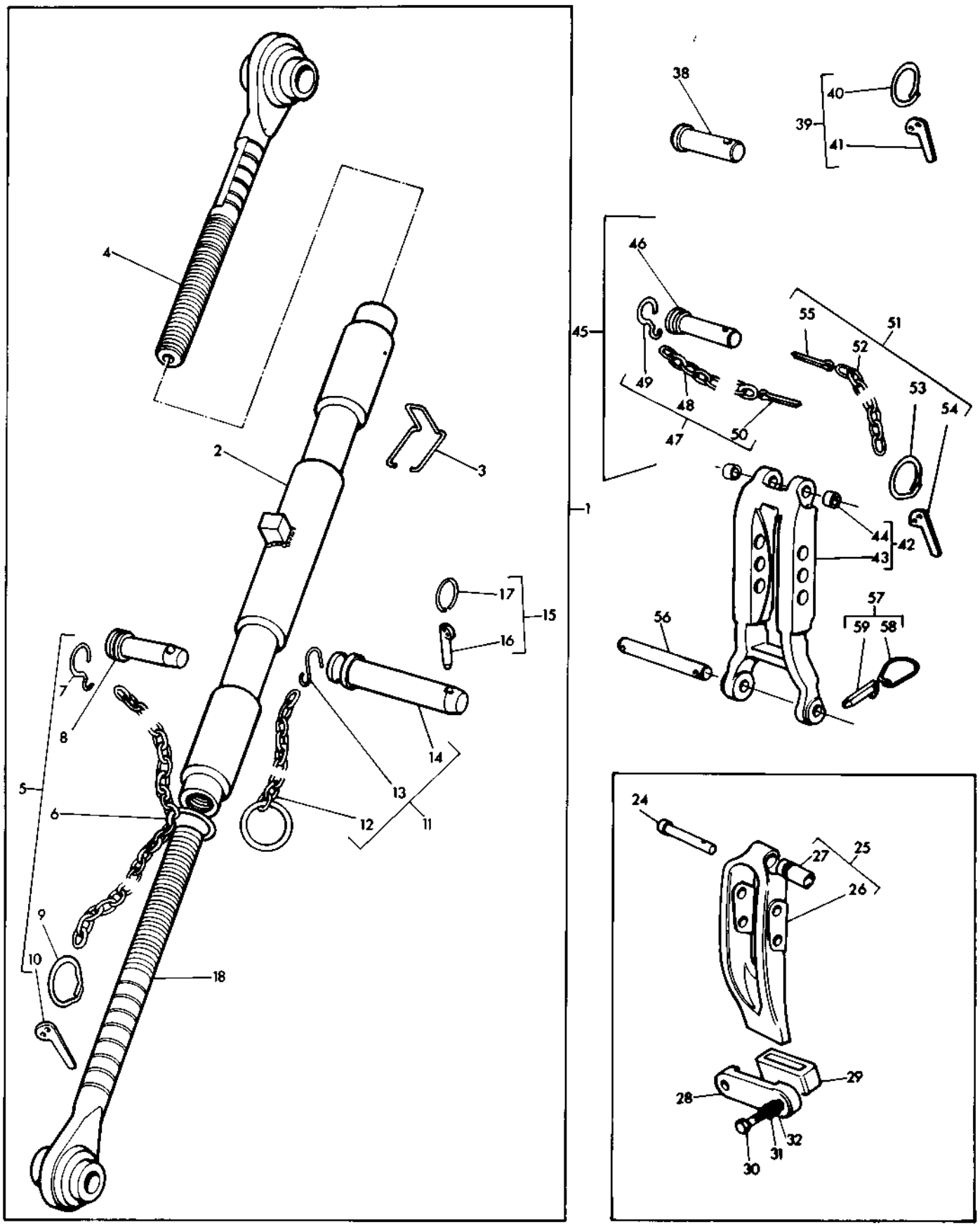

TOP LINK, HEAVY DUTY CATS I AND II
ATTELAGE TROISE POINTS, RENFORCE CATS I ET II
OBERER LENKER, VERSTAERKTE AUSFUEHRUNG, KATS I UND II
BARRA DEL ENGANCHE SUPERIOR, SERVICIO PESADO CATS I Y II

Ref. No.	Part No.	Description	Designation	Benennung	Descripcion	No. Req.
1(A,C)	894 376 M91	Link	Maillon	Oberer Lenker	Barra	1
1(B,C)	894 377 M91	Link	Maillon	Oberer Lenker	Barra	1
1(A,D,E)	893 438 M91	Link	Maillon	Oberer Lenker	Barra	1
1(B,D,E)	893 439 M91	Link	Maillon	Oberer Lenker	Barra	1
2(A)	1884 762 M91	Tube	Tube	Rohr	Tubo	1
2(B)	184 362 M91	Tube	Tube	Rohr	Tubo	1
3	183 614 M2	Spring	Ressort	Feder	Resorte	1
4	183 623 M93	Ball, End	Rotule	Kugelgelenk	Bola	1
5(C)	184 355 M91	Chain	Chaine	Kette	Cadena	1
6		Order 184 355 M91	Comm. 184 355 M91	Best. 184 355 M91	Pedir 184 355 M91	1
7	893 741 M1	Eye	Anneau	Ring	Anilla	1
8	831 513 M1	Pin	Axe	Bolzen	Pasador	1
9	195 347 M1	Ring	Anneau	Ring	Anilla	1
10	888 086 M1	Pin	Goupille	Stift	Pasador	1
11(D)	1861 288 M91	Chain	Chaine	Kette	Cadena	1
12		Order 1861 288 M91	Comm. 1861 288 M91	Best. 1861 288 M91	Pedir 1861 288 M91	1
13	893 741 M1	Eye	Anneau	Ring	Anilla	1
14	892 476 M1	Pin	Axe	Bolzen	Pasador	1
15	810 285 M92	Pin and Ring	Goupille et Anneau	Vorstecker mit Ring	Pasador Completo	1
16	888 086 M1	Pin	Goupille	Stift	Pasador	1
17	195 347 M1	Ring	Anneau	Ring	Anilla	1
18	183 619 M92	Ball, End, Small	Rotule, Petite	Kugelgelenk, Klein	Bola, Pequena	1
18	183 615 M93	Ball, End, Large	Rotule, Grande	Kugelgelenk, Gross	Bola, Grande	1
24(F)	195 589 M1	Pin	Axe	Bolzen	Pasador	1
25(F)	1884 860 M92	Beam	Gasaileur	Hebel	Timon	1
26(F)		Order 1884 860 M92	Comm. 1884 860 M92	Best. 1884 860 M92	Pedir 1884 860 M92	1
27(F)	184 551 M1	Insert	Bague	Buchse	Buje	1
28(F)	897 657 M1	Bracket	Support	Halter	Soporte	1
29(F)	184 555 M1	Mounting	Bloc	Block	Almohadilla	1
30(F)	353 562 X1	Bolt	Boulon	Sechskantschraube	Perno	2
31(F)	353 432 X1	Washer, Lock	Rondelle	Federring	Arandela	2
32(F)	353 757 X1	Washer, Flat	Rondelle	Scheibe	Arandela	X
38(G)	1860 932 M1	Pin	Axe	Bolzen	Pasador	1
39	810 285 M92	Pin	Axe	Bolzen	Pasador	1
40	195 347 M1	Ring	Anneau	Ring	Anilla	1
41	888 086 M1	Pin	Goupille	Stift	Pasador	1
42(G)	1886 695 M91	Beam	Gasaileur	Hebel	Timon	1
43(G)		Order 1886 695 M91	Comm. 1886 695 M91	Best. 1886 695 M91	Pedir 1886 695 M91	1
44(G)	1860 913 M1	Bush	Bague	Buchse	Buje	2
45	892 475 M91	Chain	Chaine	Kette	Cadena	1
46	892 476 M1	Pin	Axe	Bolzen	Pasador	1
47	892 432 M91	Chain	Chaine	Kette	Cadena	1
48		Order 892 432 M91	Comm. 892 432 M91	Best. 892 432 M91	Pedir 892 432 M91	1
49	893 741 M1	Eye	Anneau	Ring	Anilla	1
50	354 078 X1	Pin	Goupille	Split	Pasador	1
51	184 553 M91	Chain	Chaine	Kette	Cadena	1
52		Order 184 553 M91	Comm. 184 553 M91	Best. 184 553 M91	Pedir 184 553 M91	1
53	195 347 M1	Ring	Anneau	Ring	Anilla	1
54	888 086 M1	Pin	Goupille	Stift	Pasador	1
55	354 078 X1	Pin	Goupille	Stift	Pasador	1
56(G)	1864 457 M1	Pin	Axe	Bolzen	Pasador	1
57(G)	810 285 M92	Pin	Axe	Bolzen	Pasador	2
58(G)	195 347 M1	Ring	Anneau	Ring	Anilla	1
59(G)	888 086 M1	Pin	Goupille	Stift	Pasador	1

Notes:- (A) Standard clearance only
Noter:- Degagement normal seulement
Bemerkungen:- Standard
Notas:- Solo tractor standard
(B) High clearance only
Grande degagement
Hoch rad
Solo tractor 'arco alto'
(C) Category I
Categorie I
Kategorie I
Categoria I
(D) Category II
Categorie II
Kategorie II
Categoria II
(E) No longer serviced, order details
Pas fournies, commander details
Nicht lieferteile, bestelle einzenteile
No suministrada, pedir detalles

TOP LINK, HEAVY DUTY CATS 1 AND II
ATTELAGE TROISE POINTS, RENFORCE CATS I ET II
OBERER LENKER, VERSTAERKTE AUSFUEHRUNG, KATS I UND II
BARRA DEL ENGANCHE SUPERIOR, SERVICIO PESADO CATS I Y II

Ref. No.	Part No.	Description	Designation	Benennung	Descripcion	No. Req

Notes:- (F) Up to serial no. 594886
Noter:- Jusqu'au no. 594886
Bemerkungen:- Bis nr. 594886
Notas:- Hasta el no. 594886
(G) From serial no. 5964886
A partir no. 594886
Ab nr. 594886
Desde el no. 594886

TOP LINK, HEAVY DUTY CATS I AND II
ATTELAGE TROISE POINTS, RENFORCE CATS I ET II
OBERER LENKER, VERSTAERKTE AUSFUEHRUNG, KATS I UND II
BARRA DEL ENGANCHE SUPERIOR, SERVICIO PESADO CATS I Y II

CPO.3208/3

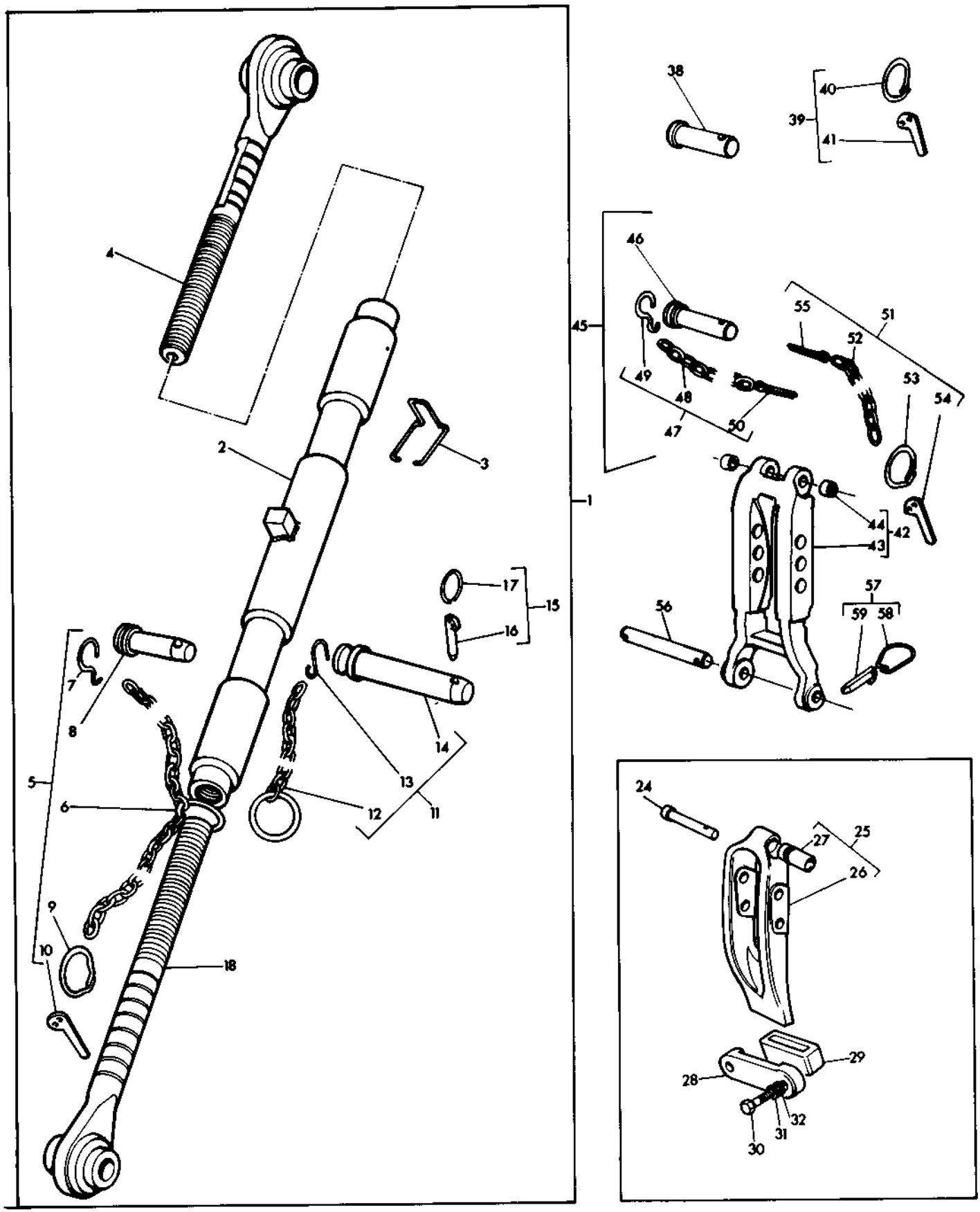

TRANSFERS
DECALCOMANIE
ABZIEHBILD
DECALCOMANIA

CPO. 1678/2

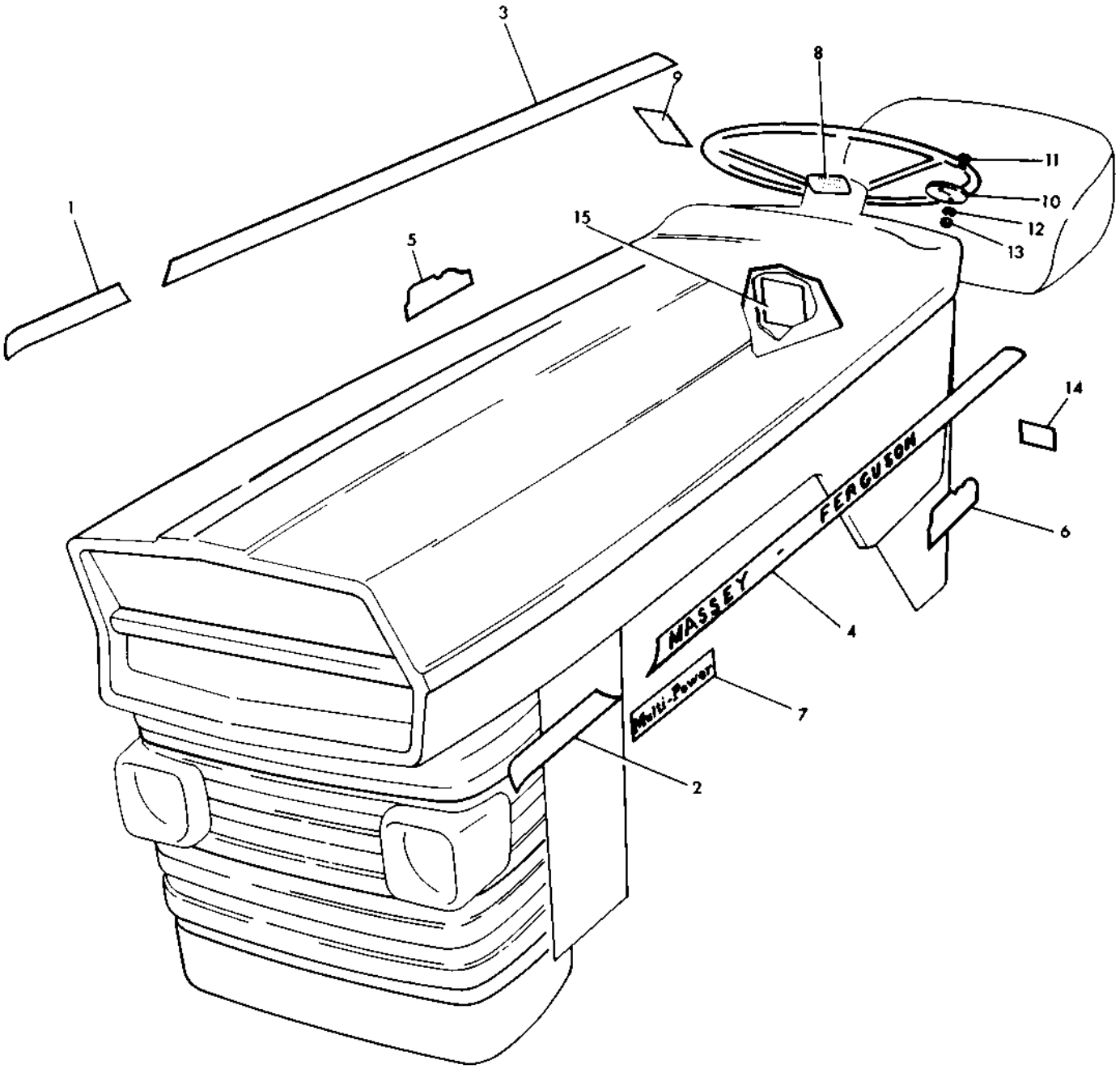

TRANSFERS
DECALCOMANIE
ABZIEHBILD
DECALCOMANIA

Ref. No.	Part No.	Description	Designation	Benennung	Descripcion	No. Req.
1	899 878 M1	Transfer, R.H.....	Decalcomanie,D.....	Abziehbild, R.....	Decalcomania, L.D.....	1
2	899 879 M1	Transfer, L.H.....	Decalcomanie,G.....	Abziehbild, G.....	Decalcomania, L.I.....	1
3	1862 805 M1	Transfer, R.H.....	Decalcomanie,D.....	Abziehbild, R.....	Decalcomania, L.D.....	1
4	1862 806 M1	Transfer, L.H.....	Decalcomanie,G.....	Abziehbild, L.....	Decalcomania, L.I.....	1
5(B)	196 210 M1	Transfer, R.H.....	Decalcomanie,D.....	Abziehbild, R.....	Decalcomania, L.D.....	1
6(B)	196 199 M1	Transfer, L.H.....	Decalcomanie,G.....	Abziehbild, L.....	Decalcomania, L.I.....	1
7(A)	880 780 M1	Transfer.....	Decalcomanie.....	Abziehbild.....	Decalcomania.....	2
8	892 472 M1	Transfer.....	Decalcomanie.....	Abziehbild.....	Decalcomania.....	1
9	886 987 M1	Decal.....	Decalcomanie.....	Abziehbild.....	Decalcomania.....	1
10	882 403 M1	Plate.....	Plaque.....	Platte.....	Placa.....	1
11	187 137 M1	Screw.....	Vis.....	Schraube.....	Tornillo.....	2
12	353 445 X1	Washer.....	Rondelle.....	Federring.....	Arandela.....	2
13	357 515 X1	Nut	Ecrou.....	Sechskantmutter.....	Tuerca.....	2
14	884 740 M1	Transfer.....	Decalcomanie.....	Abziehbild.....	Decalcomania.....	1
15(C)	886 647 M1	Decal.....	Decalcomanie.....	Abziehbild.....	Decalcomania.....	1

Notes:-
Noter:-
Bemerkungen:-
Notas:-

(A) Multi-Power only
Multi-Power seulement
Nur fuer multi-power
Multi-Power solamente

(B) Up to serial no. 542132
Jusqu'au no. 542132
Bis nr. 542132
Hasta el no. 542132

(C) From serial no. 562261
A partir no. 562261
Ab nr. 562261
Desde el no. 562261

TRACTOR CAB
CABIN DE TRACTEUR
BALDACHIN SCHLEPPER
CABINA DE TRACTOR

Ref. No.	Part No.	Description	Designation	Benennung	Descripcion	No. Req.
1(A)(F)	1883 952 M92	Front	Montant Av	Stirn	Conjunto Delantero	1
1(B)(F)	1883 953 M92	Front	Montant Av	Stirn	Conjunto Delantero	1
2(A)	1887 621 M1	Frame	Panneau	Vorderteil	Panel	1
2(B)	1887 622 M1	Frame	Panneau	Vorderteil	Panel	1
3(A)(G)	1884 333 M1	Panel	Glace	Panel	Panel	1
3(B)(G)	1884 334 M1	Panel	Glace	Panel	Panel	1
4		Order (1810 034 M1	Joint commander	Bestelle 1810 034 M1	Pedir 1810 034 M1	
		Rubber 30' Long)	1810 034 M1 (9m)	Abdichtung	(Caucho 9,1m de Largo)	X
5		Order (1810 008 M1	Joint commander	Bestelle 1810 008 M1	Pedir 1810 008 M1	
		Rubber 30' Long)	1810 008 M1 (9m)	Abdichtung	(Caucho 9,1m de Largo)	X
6		Order (1810 003 M1)	Joint commander	Bestelle 1810 033 M1	Pedir 1810 033 M1	
		Rubber 15' Long)	1810 033 M1 15'	Abdichtung 15'	Caucho 15'	X
7	1883 993 M1	Hinge	Pivot	Scharnier	Bisagra	2
8	1883 994 M1	Hinge	Pivot	Scharnier	Bisagra	2
9	376 330 X1	Screw	Vis	Schraube	Tornillo	8
10	353 754 X1	Washer	Rondelle	Scheibe	Arandela	8
11	1884 021 M1	Nut	Ecrou	Mutter	Tuerca	8
12	376 332 X1	Screw	Vis	Schraube	Tornillo	2
13	353 754 X1	Washer	Rondelle	Scheibe	Arandela	2
14	1884 021 M1	Nut	Ecrou	Mutter	Tuerca	2
15	1884 335 M1	Handle	Poignee	Griff	Manija	1
16	1884 343 M1	Screw	Vis	Schraube	Tornillo	4
17	1884 020 M1	Transfer	Decalcomnia	Abziehbild	Calcomania	1
23(A)(F)	1883 956 M91	Front L.H.	Lunette, Gauche	Stirn L.	Conjunto Delantero L.I	1
23(B)(F)	1883 957 M91	Front L.H.	Lunette, Gauche	Stirn L.	Conjunto Delantero L.I	1
23(F)	1883 959 M91	Front R.H.	Lunette, Droite	Stirn R.	Conjunto Delantero L.D	1
24(B)	1884 588 M91	Panel L.H.	Panneau, Gauche	Vorderteil L.	Panel L.I.	1
24(A)	1884 590 M91	Panel L.H.	Panneau, Gauche	Vorderteil L.	Panel L.I.	1
24(B)	1884 592 M91	Panel R.H.	Panneau, Droite	Vorderteil R.	Panel L.D.	1
24(A)	1884 593 M91	Panel R.H.	Panneau, Droite	Vorderteil R.	Panel L.D.	1
25(G)	1883 995 M1	Panel	Glace	Seitenteil	Panel	1
26		Order (1810 009 M1	Joint commander	Bestelle (1810 009 M1	Pedir (1810 009 M1	
		Rubber 30' Long)	1810 009 M1 (30')	Abdichtung 30')	Caucho 30')	X
27		Order (1810 008 M1	Joint commande	Bestelle (1810 008 M1	Pedir (1810 008 M1	
		Rubber 30' Long)	1810 008 M1 (30')	Abdichtung 30')	Caucho 30')	X
28	1884 026 M1	Screw	Vis	Schraube	Tornillo	8
29	353 753 X1	Washer	Rondelle	Scheibe	Arandela	16
30	1884 023 M1	Nut	Ecrou	Mutter	Tuerca	8
36	1883 962 M91	Side L.H.	Montant lateral Gauche	Seicte L.	Conjunto lateral L.I.	1
36	1883 964 M91	Side R.H.	Montant lateral Droit	Seicte R.	Conjunto lateral L.D.	1
37		Order assembly	Commander ensemble	Bestelle kompletteil	Pedir el conjunto	1
38	1883 996 M1	Rubber	Joint	Abdichtung	Caucho	1
39	1883 997 M1	Plate	Plaquette	Platte	Placa	1
40	353 667 X1	Screw	Vis	Sechskantschraube	Tornillo	4
41	1884 021 M1	Nut	Ecrou	Mutter	Tuerca	1
42	1884 027 M1	Screw	Vis	Schraube	Tornillo	1
43	376 330 X1	Screw	Vis	Schraube	Tornillo	1
44	353 754 X1	Washer	Rondelle	Scheibe	Arandela	2
45	1884 021 M1	Nut	Ecrou	Mutter	Tuerca	2
51(A)	1884 005 M1	Beam	Essieu	Vorderachse	Eje	1
51(B)	1884 006 M1	Beam	Essieu	Vorderachse	Eje	1
52(B)	1883 969 M1	Bracket	Support	Halter	Soporte	2
52(A)	1883 970 M1	Bracket	Support	Halter	Soporte	2
53(A)	1883 971 M1	Stool	Siege	Sitz	Asiento	2
53(B)	1883 973 M1	Packer	Cale	Packen	Suplemento	2
54	1884 330 M1	Packer	Cale	Packen	Suplemento	2
55(A)	1884 514 M1	Step, L.H.	Echelle, G.	Aufstieg, L.	Escalado L.I.	1
56(A)	354 262 X1	Bolt	Vis	Sechskantschraube	Perno	8
56(B)	353 897 X1	Bolt	Vis	Sechskantschraube	Perno	4
57(A)	353 434 X1	Washer	Rondelle	Scheibe	Arandela	8
57(B)	353 434 X1	Washer	Rondelle	Scheibe	Arandela	4
58(A)	1850 730 M1	Nut	Ecrou	Mutter	Tuerca	8
58(B)	1850 730 M1	Nut	Ecrou	Mutter	Tuerca	4
59(A)	353 693 X1	Bolt	Vis	Sechskantschraube	Perno	10
59(A)	353 693 X1	Bolt	Vis	Sechskantschraube	Perno	6
60(A)	1850 730 M1	Nut	Ecrou	Mutter	Tuerca	10
60(B)	1850 730 M1	Nut	Ecrou	Mutter	Tuerca	6
61	354 273 X1	Bolt	Vis	Sechskantschraube	Perno	4
62	355 619 X1	Washer	Rondelle	Scheibe	Arandela	4
63	353 756 X1	Washer	Rondelle	Scheibe	Arandela	4
64	1850 730 M1	Nut	Ecrou	Mutter	Tuerca	4
65	353 667 X1	Screw	Screw	Schraube	Tornillo	4
66	355 617 X1	Washer	Rondelle	Scheibe	Arandela	4

TRACTOR CAB
CABIN DE TRACTEUR
BALDACHIN SCHLEPPER
CABINA DE TRACTOR

CPO.3215/1

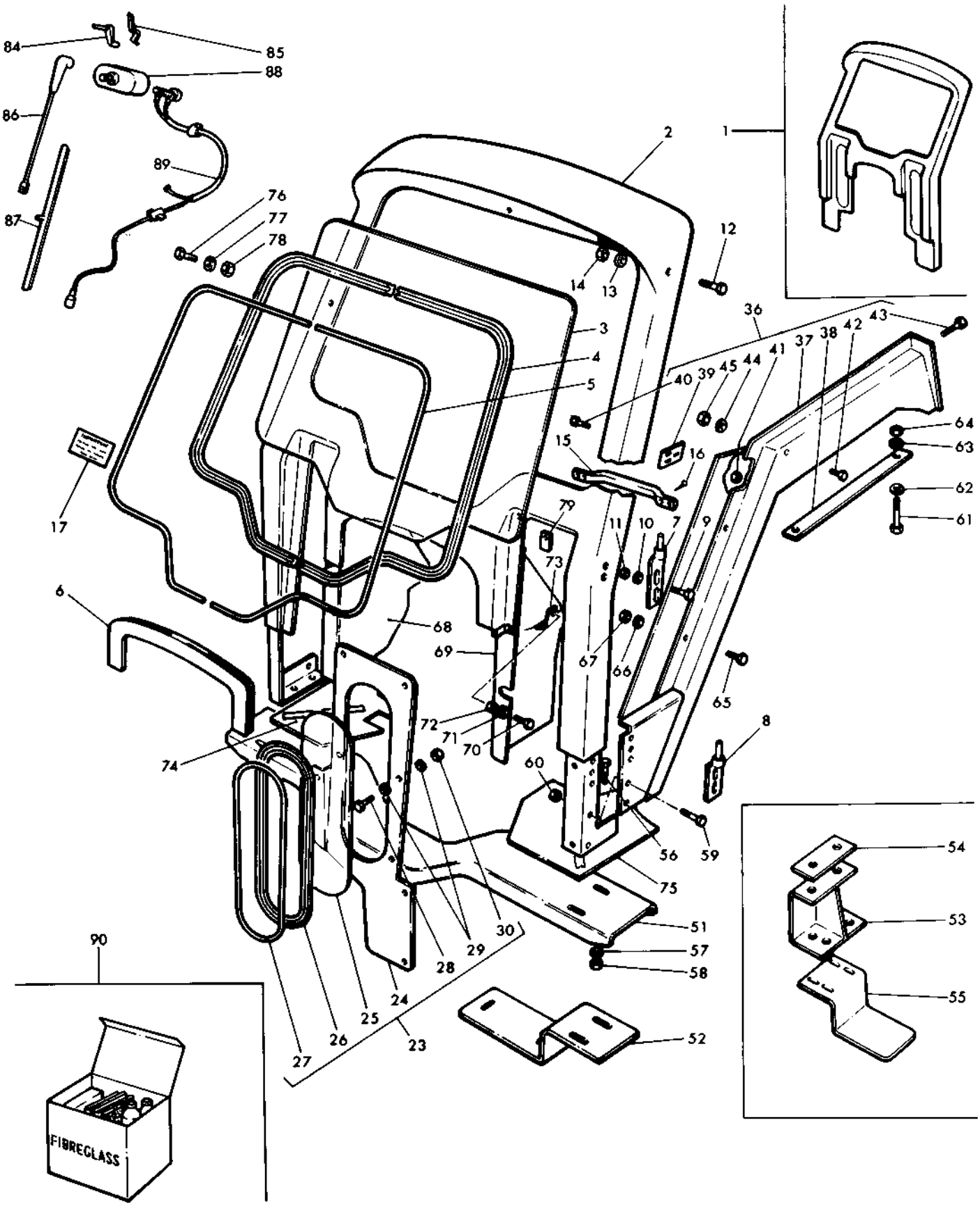

TRACTOR CAB
CABIN DE TRACTEUR
BALDACHIN SCHLEPPER
CABINA DE TRACTOR

CPO.3215/1

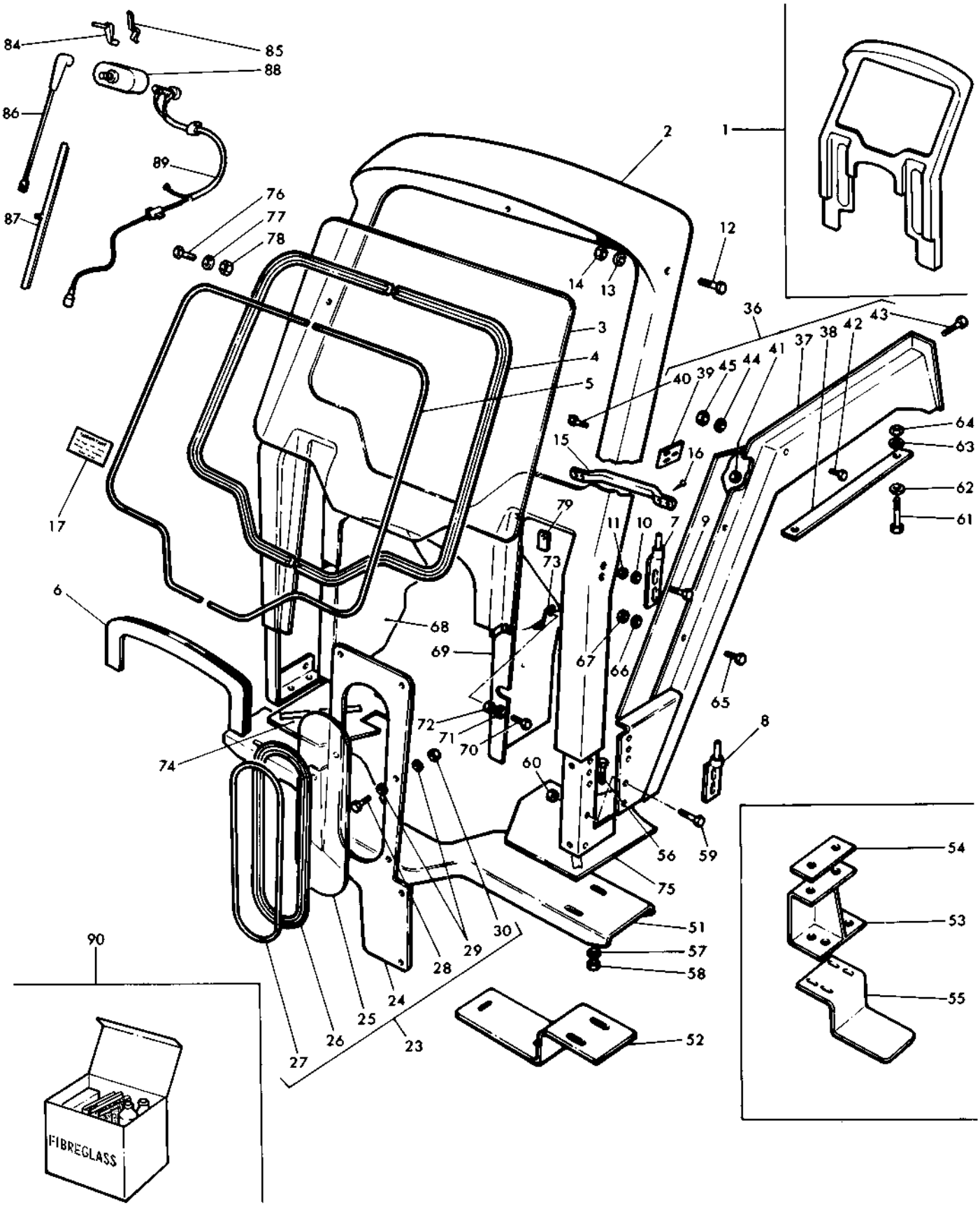

TRACTOR CAB
CABIN DE TRACTEUR
BALDACHIN SCHLEPPER
CABINA DE TRACTOR

Ref. No.	Part No.	Description	Designation	Benennung	Descripcion	No. Req.
67	1884 021 M1	Nut	Ecrou	Mutter	Tuerca	4
68(A)	1884 347 M1	Screen R.H.	Rideau Droit	Schirn R.	Parabrisas L.D.	1
68(B)	1884 345 M1	Screen R.H.	Rideau Droit	Schirn R.	Parabrisas L.D.	1
69(A)	1884 348 M1	Screen L.H.	Rideau Gauche	Schirn L.	Parabrisas L.I.	1
69(B)	1884 346 M1	Screen R.H.	Rideau Gauche	Schirn L.	Parabrisas L.I.	1
70	1884 026 M1	Screw	Vis	Schraube	Tornillo	4
71	353 753 X1	Washer	Rondelle	Scheibe	Arandela	8
72	1884 023 M1	Nut	Ecrou	Mutter	Tuerca	4
73	1884 352 M1	Bracket	Support	Halter	Soporte	2
74(B)	1884 318 M1	Plate R.H.	Plaquette Droit	Platte R.	Placa L.D.	1
74(A)	1884 320 M1	Plate R.H.	Plaquette Droit	Platte R.	Placa L.D.	1
75(B)	1884 319 M1	Plate L.H.	Plaquette Gauche	Platte L.	Placa L.I.	1
75(A)	1884 321 M1	Plate L.H.	Plaquette Gauche	Platte L.	Placa L.I.	1
76	376 330 X1	Screw	Vis	Schraube	Tornillo	2
77	353 754 X1	Washer	Rondelle	Scheibe	Arandela	2
78	1884 021 M1	Nut	Ecrou	Mutter	Tuerca	2
79	1884 341 M1	Washer, Flat	Rondelle	Scheibe	Arandela	2
84(C)	1884 009 M1	Lever	Levier	Hebel	Palanca	1
85	1884 015 M1	Clip	Attache	Schelle	Clip	1
86	1884 010 M1	Arm	Bras	Hebel	Brazo	1
87	1867 116 M91	Blade	Balai	Blatt	Limpiaparabrisas	1
88(D)	1884 008 M91	Motor	Mateur	Motor	Motor	1
89(D)(E)	1887 545 M91	Kit, Cable & Clips	Jeu	Reparatursatz	Juego	X
90	894 996 M91	Repair kit-Fibre glass polyester	Jeu de-Reparation	Reparatursatz	Juego de Reparacion... Fibre de Vidrio	X

Notes:- (A) High clearance only
Noter:- Grand degagement seulement
Bemerkungen:- Hoch rad
Notas:- Solo tractor "Arco Alto"

(B) Standard clearance only
Degagement normal seulement
Standard
Solo tractor "Standard"

(C) Manual windscreen wiper only
Seulement essuie - Glace manuel
Nur fur handscheibenwischer
Limpiaparabrisas manuel solamente

(D) Electric windscreen wiper only
Seulement essuie - Glace electrique
Nur fur Elektrischen Scheibenwischer
Limpiaparabrisas electrico solamente

(E) Manual wipers to electric wipers
Transforme les essuie - glace manuels en essuie manuels en essuie - glace electriques
Zum umbau von hand - in elektrische scheibenwischer
Limpiaparabrisas manuel a el limpiaparabrisas electrico

(F) No longer serviced - order details
Pas fournies, commander details
Nicht lieferteile, bestelle einzenteile
No suministrada, pedir detalles

(G) Serviced by Messrs. Triplex Ltd.
Fournies Par Triplex Ltd.
Triplex Ltd., lieferteile
Suministradas Por Triplex Ltd.

TRACTOR CAB
CABIN DE TRACTEUR
BALDACHIN SCHLEPPER
CABINA DE TRACTOR

Ref. No.	Part No.	Description	Designation	Benennung	Descripcion	No. Req.
1(C)	1883 950 M92	Canopy	Toit	Baldachin	Capo	1
2	1887 619 M1	Canopy	Toit	Baldachin	Capo	1
3		Order (1810 032 M1 Rubber 16p)	Commander(1810 032 M1 Joint 16')	Bestelle(1810 032 M1. Abdichtung 16')	Pedir(1810 032 M1 Caucho 16')	X
4	1883 977 M91	Window L.H.	Fenetre Gauche	Fenster L.	Ventana L.I.	1
4	1883 978 M91	Window R.H.	Fenetre Droit	Fenster R.	Ventana L.D.	1
5	1883 979 M1	Clip	Attache	Klemme	Clip	16
6	1883 980 M1	Bracket L.H.	Support Gauche	Halter L.	Soporte L.I.	1
6	1883 981 M1	Bracket R.H.	Support Droit	Halter R.	Soporte L.D.	1
7	1883 982 M1	Spacer	Entretoise	Abstandplatte	Espaciador	2
8	353 667 X1	Screw	Vis	Schraube	Tornillo	4
9	1884 021 M1	Nut	Ecrou	Sechskantmutter	Tuerca	4
10	1883 983 M1	Bracket	Support	Halter	Soporte	2
11	1883 984 M1	Bracket	Support	Halter	Soporte	2
12	1883 985 M1	Spacer	Entretoise	Abstandplatte	Espaciador	4
13	376 330 X1	Screw	Vis	Schraube	Tornillo	8
14	1884 021 M1	Nut	Ecrou	Sechskantmutter	Tuerca	8
15		Order (1810 010 M1 Rubber 15')	Commander(1810 010 M1 Joint 15')	Bestelle (1810 010 M1 Abdichtung 15')	Pedir (1810 010 M1 Caucho 15')	X
16		Order(1810 013 M1 Rubber 30')	Commander(1810 013 M1 Joint 30')	Bestelle(1810 013 M1 Abdichtung 30')	Pedir (1810 013 M1 Caucho 30')	X
17	888 855 M1	Transfer	Decalcomanie	Abziehbild	Calcomania	1
23(C)	1883 965 M92	Door L.H.	Porte Gauche	Deckel L.	Conjunto de Puerta L.I.	1
23(C)	1883 966 M92	Door R.H.	Porte Gauche	Deckel R.	Conjunto de Puerta L.D.	1
24	1887 634 M1	Frame L.H.	Porte Gauche	Deckel L.	Puerta L.I.	1
24	1887 635 M1	Frame R.H.	Porte Droit	Deckel R.	Puerta L.D.	1
25(D)	1883 998 M1	Panel-Upper	Glace	Seitenteil	Panel	1
26(D)	1883 999 M1	Panel-Lower	Glace	Seitenteil	Panel	1
27		Order (1810 009 M1 Rubber 30')	Comm.(1810 009 M1 Joint 30')	Bestelle (1810 009 M1 Abdichtung 30')	Pedir (1810 009 M1 Caucho 30')	X
28		Order (1810 008 M1 Rubber 30')	Commandr.(1810 008 M1 Joint 30')	Best. (1810 009 M1 Abdichtung 30')	Pedir (1810 013 M1 Caucho 30')	X
29	1884 000 M1	Hinge	Support	Halter	Bisagra	1
30	353 667 X1	Screw	Vi	Schraube	Tornillo	6
31	1884 021 M1	Nut	Ecrou	Sechskantmutter	Tuerca	6
32	1884 001 M1	Plate	Plaquette	Platte	Placa	2
33		Order (1810 011 M1 Rubber 3')	Commandr (1810 011 M1 Joint 3')	Bestelle (1810 011 M1 Abdichtung 3')	Pedir (1810 011 M1 Caucho 3')	X
34	1884 002 M91	Lock	Verrou	Schloss	Cerradura	1
35	1884 337 M1	Bracket	Support	Halter	Soporte	1
36		Screw	Vis	Schraube	Tornillo	2
37	1884 344 M1	Bolt	Vis	Schraube	Perno	2
38	353 753 X1	Washer	Rondelle	Scheibe	Arandela	2
39	1884 023 M1	Nut	Ecrou	Sechskantmutter	Tuerca	2
40	1884 003 M91	Handle	Poignee	Griff	Manija	1
41		Screw	Vis	Schraube	Tornillo	2
42	354 059 X1	Pin	Goupille	Bolzen	Pasador	1
43	353 758 X1	Washer	Rondelle	Scheibe	Arandela	1
44	1884 000 M1	Hinge	Support	Halter	Bisagra	1
45	1884 336 M91	Cord	Cable	Seil	Cordon	1
50(A)	1883 967 M91	Lamp L.H.	Boitier de Lampe Gauche	Gehaeuse L.	Soporte de Fargo L.I.	1
50(B)	1883 968 M91	Lamp R.H.	Boitier de Lampe Droit	Gehaeuse R.	Soporte de Fargo L.D.	1
51		Order Assembly	Comm. Ensemble	Best. Kompletteil	Pedir el Conjunto	1
52	1884 004 M1	Spacer	Entretoise	Abstandplatte	Espaciador	2
53	353 725 X1	Bolt	Vis	Schraube	Perno	2
54	353 439 X1	Washer	Rondelle	Scheibe	Arandela	2
55	353 758 X1	Washer	Rondelle	Scheibe	Arandela	2
56	1884 022 M1	Nut	Ecrou	Sechskantmutter	Tuerca	2
62	1884 016 M92	Screen	Rideau	Schirn	Parabrisas	1
63	1884 017 M1	Bracket L.H.	Support Gauche	Halter L.	Soporte L.I.	1
63	1884 018 M1	Bracket R.H.	Support Droit	Halter R.	Soporte L.D.	1
64	353 667 X1	Screw	Vis	Schraube	Tornillo	4
65	353 754 X1	Washer	Rondelle	Scheibe	Arandela	4
66	1884 021 M1	Nut	Ecrou	Sechskantmutter	Tuerca	4
67	1884 019 M1	Clip	Crochet	Klemme	Clip	4
68	1884 030 M1	Screw	Vis	Schraube	Tornillo	8
69	353 753 X1	Washer	Rondelle	Scheibe	Arandela	8
70	1884 023 M1	Nut	Ecrou	Sechskantmutter	Tuerca	8
76	1883 974 M1	Support L.H.	Support Gauche	Halter L.	Soporte l.I.	1
76	1883 975 M1	Support R.H.	Support Droit	Halter R.	Soporte L.D.	1

TRACTOR CAB
CABIN DE TRACTEUR
BALDACHIN SCHLEPPER
CABINA DE TRACTOR

CPO. 3216/1

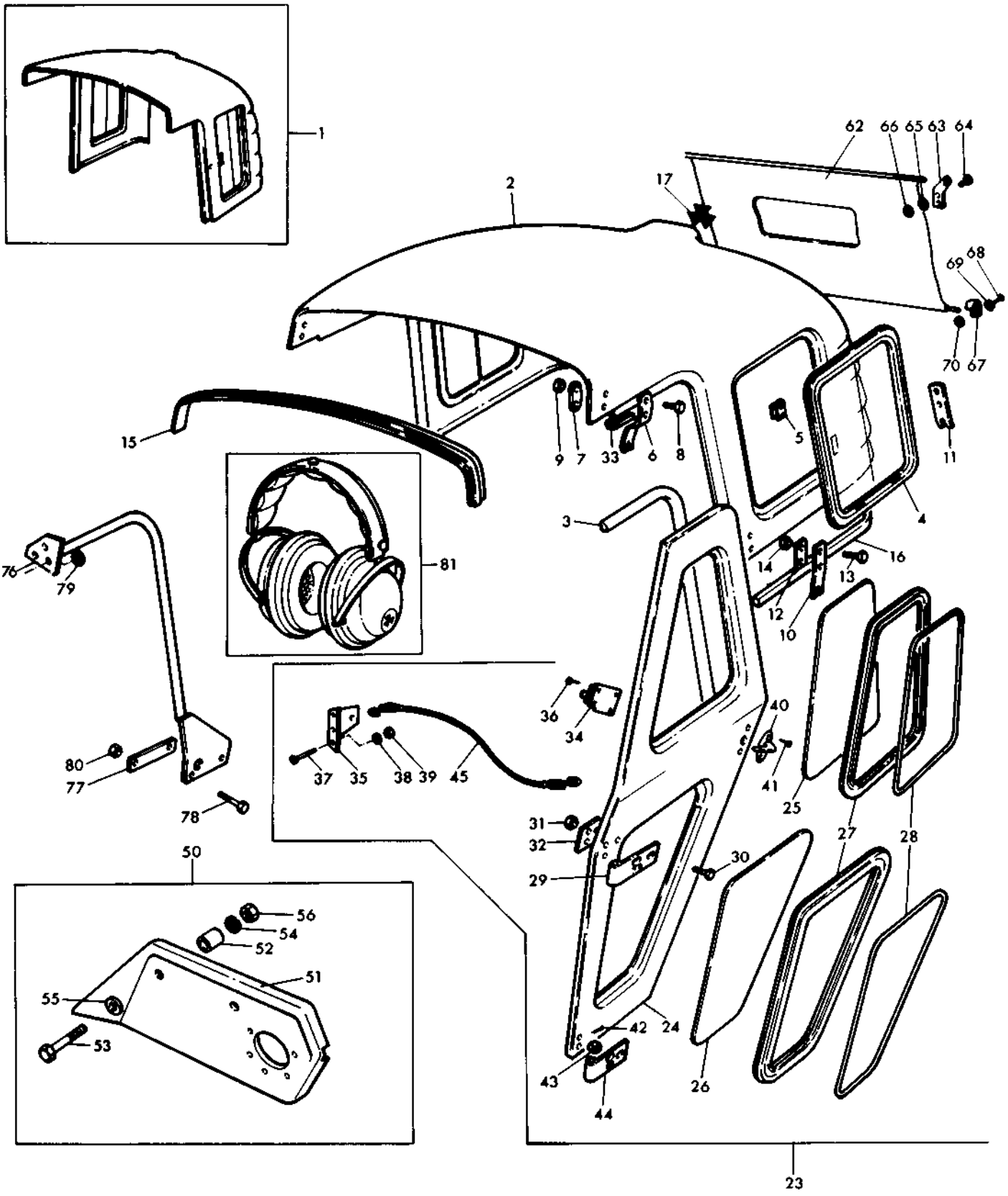

TRACTOR CAB
CABIN DE TRACTEUR
BALDACHIN SCHLEPPER
CABINA DE TRACTOR

CPO. 3216/1

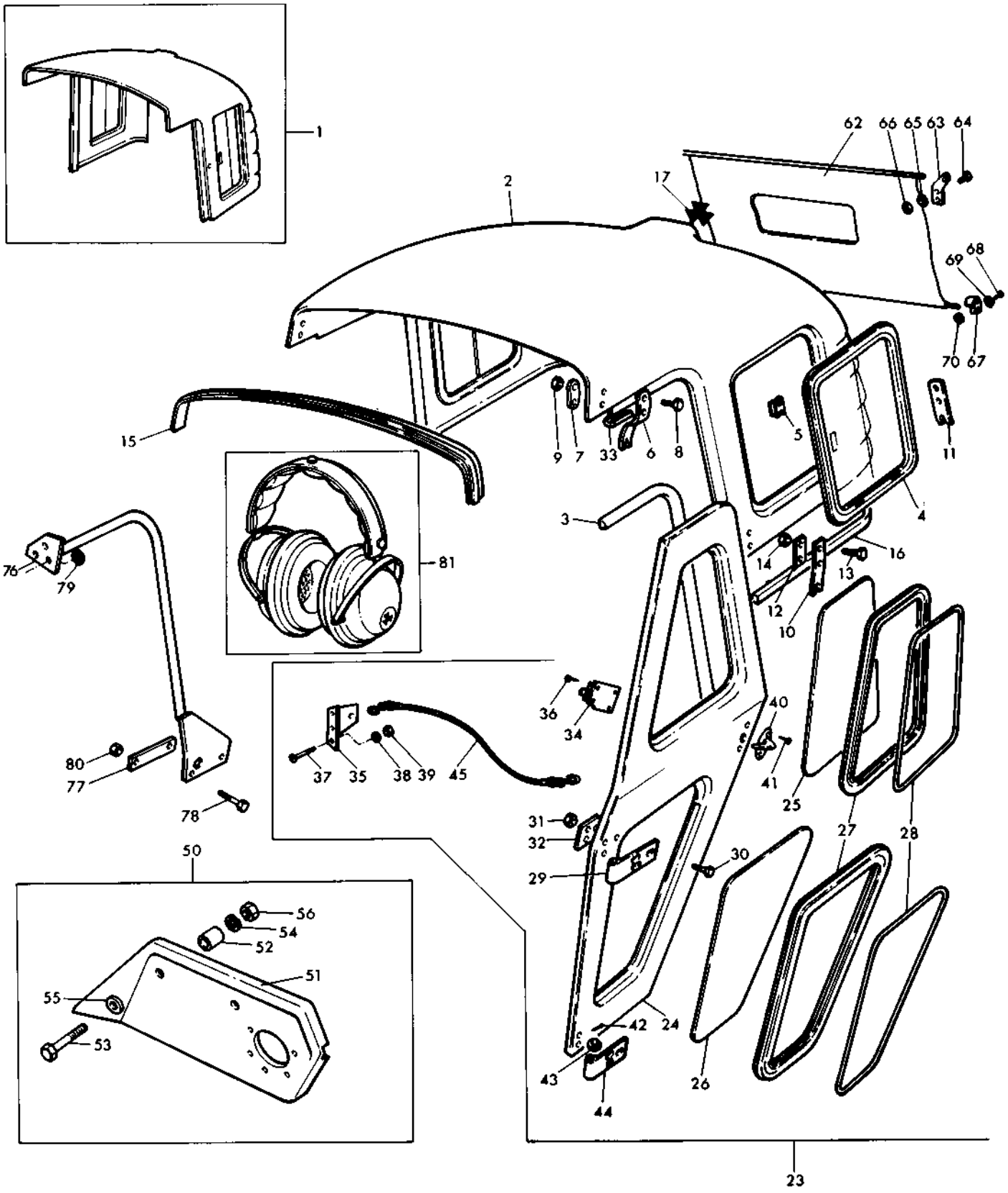

TRACTOR CAB
CABIN DE TRACTEUR
BALDACHIN SCHLEPPER
CABINA DE TRACTOR

Ref. No.	Part No.	Description	Designation	Benennung	Descripcion	No. Req.
77	1883 976 M1	Washer	Rondelle	Scheibe	Arandela	2
78	1884 027 M1	Screw	Vis	Schraube	Tornillo	8
79	353 754 X1	Washer	Rondelle	Scheibe	Arandela	4
80	1884 021 M1	Nut	Ecrou	Sechskantmutter	Tuerca	8
81	1864 642 M91	Ear Guard	Pare Epis	Schutzblech	Aleta de Defensa	1

Notes:-
Noter:-
Bemerkungen:-
Notas:-

(A) Fitted in lieu of 898 497 M1 when tractor cab fitted
Remplace 898 497 M1 quand la cabine est montee
Eingebaut anstelle 898 497 M1 fur schlepper mit kabine
Colocada en lugar de 898 497 M1 en tractor con cabina

(B) Fitted in lieu of 898 498 M1 when tractor cab fitted
Remplace 898 498 M1 quand la cabine est montee
Eingebaut anstelle 898 498 M1 fur schlepper mit kabine
Colocada en lugar de 898 498 M1 en tractor con cabina

(C) No longer serviced, order details
Pas fournies, commander details
Nicht lieferteile, bestelle einzenteile
No suministrada, pedir detalles

(D) Serviced by Messrs, Triplex Ltd.
Fournies par Triplex Ltd.
Triplex Ltd. lieferteile
Suministradas por Triplex Ltd.

TRACTOR CAB CONVERSION KIT
JEUX D'ADAPTATION DE LA CABINE DE TRACTEUR
UMBAUSATZ SCHLEPPERKABINE
JUEGOS DE CONVERSION CABINA DE TRACTOR

Ref. No.	Part No.	Description	Designation	Benennung	Descripcion	No. Req.
1(A)(D)	1810 036 M91	Kit	Jeu	Reparatursatz	Juego	X
2	1884 345 M1	Screen R.H.	Rideau droit	Schirn R.	Parabrisas L.D.	1
2	1884 346 M1	Screen L.H.	Rideau Gauch.	Schirn L.	Parabrisas L.I.	1
3	1884 318 M1	Plate R.H.	Plaquette Droit	Platte R.	Placa L.D.	1
3	1884 319 M1	Plate L.H.	Plaquette Gauch	Platte L.	Placa L.I.	1
4	1884 026 M1	Screw	Vis	Schraube	Tornillo	4
5	353 753 X1	Washer	Rondelle	Scheibe	Arandela	4
6	1884 023 M1	Nut	Ecrou	Sechskantmutter	Tuerca	4
7	1884 352 M1	Bracket	Support	Halter	Soporte	2
8	1884 341 M1	Washer	Rondelle	Scheibe	Arandela	2
14(B)(D)	1810 037 M91	Kit	Jeu	Reparatursatz	Juego	X
15	1884 347 M1	Screen R.H.	Rideau droit	Schirn R.	Parabrisas L.D.	1
15	1884 348 M1	Screen L.H.	Rideau Gauche	Schirn L.	Parabrisas L.D.	1
16	1884 320 M1	Plate R.H.	Plaquette Droit	Platte R.	Placa L.D.	1
16	1884 321 M1	Plate L.H.	Plaquette Gauche	Platte L.	Placa L.I.	1
17	1884 026 M1	Screw	Vis	Schraube	Tornillo	4
18	353 753 X1	Washer	Rondelle	Scheibe	Arandela	4
19	1884 023 M1	Nut	Ecrou	Sechskantmutter	Tuerca	4
20	1884 352 M1	Bracket	Support	Halter	Soporte	2
21	1884 341 M1	Washer	Rondelle	Scheibe	Arandela	2
27(C)	1884 335 M1	Handle L.H.	Poignee Gauche	Griff	Manija	1
28(C)	1884 343 M1	Screw	Vis	Schraube	Tornillo	4
29(C)	1884 330 M1	Spacer	Entretoise	Abstandstueck	Espaciador	2
30(C)	1884 336 M91	Cord	Cable	Seil	Cordon	2
31(C)	1884 337 M1	Bracket	Support	Halter	Soporte	2
32(C)	1884 344 M1	Screw	Vis	Schraube	Tornillo	4
33(C)	353 753 X1	Washer	Rondelle	Scheibe	Arandela	4
34(C)	1884 023 M1	Nut	Ecrou	Sechskantmutter	Tuerca	4
35(C)		Order (1810 032 M1	Commander(1810 032 M1	Bestelle (1810 032 M1	Pedir (1810 032 M1	
		Rubber 16')	Joint 16')	Abdichtung 16')	Caucho 16')	X

Notes:- (A) Standard clearance
Noter:- Degagement normal
Bemerkungen:- Standard
Notas:- Tractor "Standard"

(B) High clearance
Grande degagement
Hoch rad
Tractor "Arco alto"

(C) Also included in both kits
Compris egalement dans les deux jeux
Ebenfalls in beiden umbausatzen enthalten
Incluida tambien en ambos juegos

(D) No longer serviced order details
Pas fournies, commander details
Nicht lieferteile, bestelle einzenteile
No suministrada, pedir detalles

TRACTOR CAB CONVERSION KIT
JEUX D'ADAPTATION DE LA CABINE DE TRACTEUR
UMBAUSATZ SCHLEPPERKABINE
JUEGOS DE CONVERSION CABINA DE TRACTOR

CPO. 1744

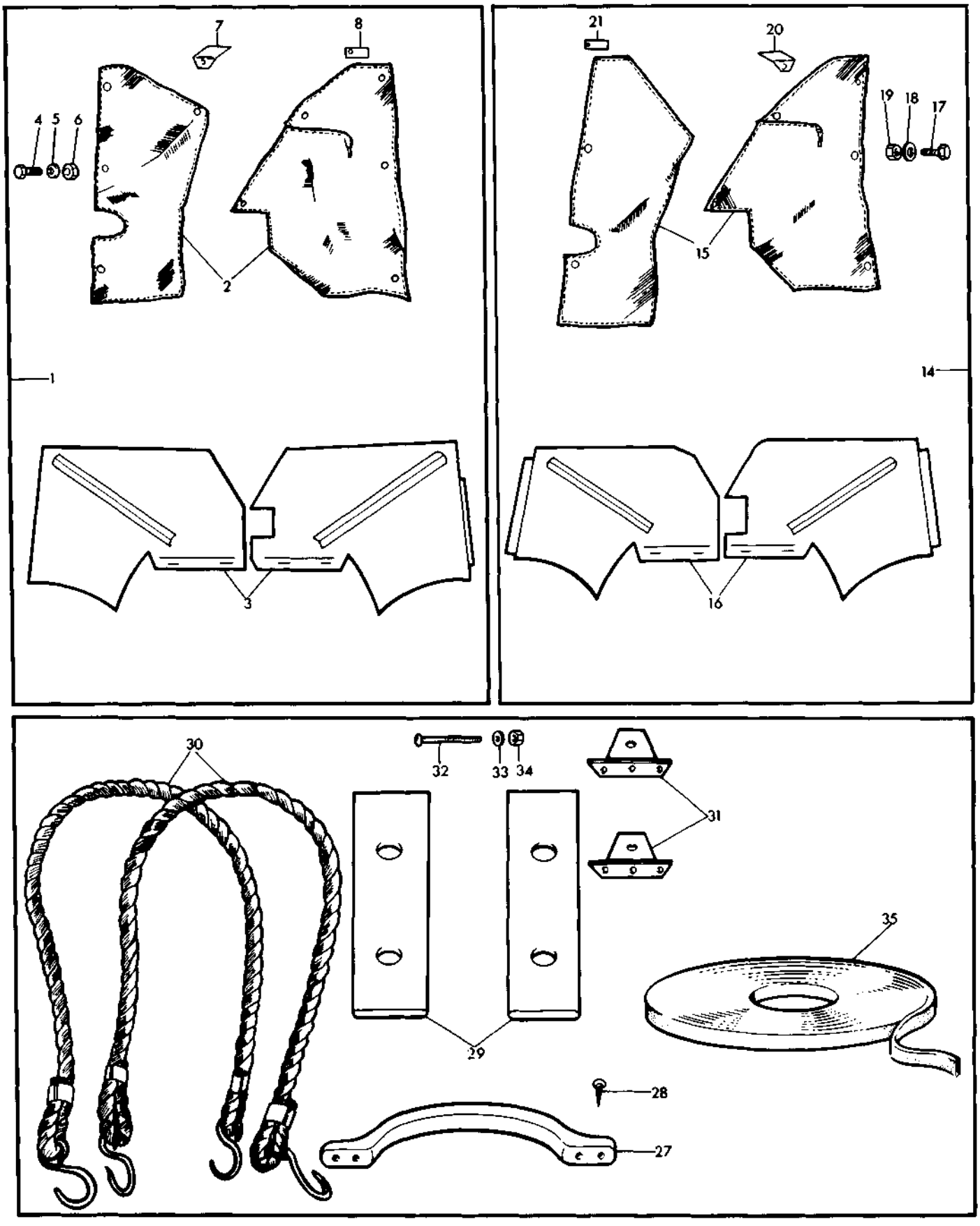

DUAL REAR WHEEL SPACER AND WHEEL WEIGHTS
ENTRETOISE DE ROUES JUMELEES ARRIERE ET MASSES DE ROUE
ABSTANDSCHEIBE - SWILLINGSBEREIFUNG UND RADGEWICHT
ESPACIADOR DE RUEDAS GEMELAS Y PESAS DE RUEDAS

CPO.1290/2

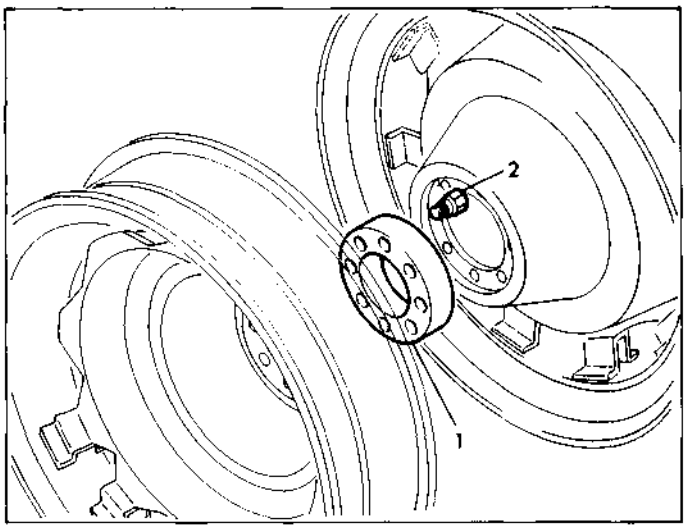

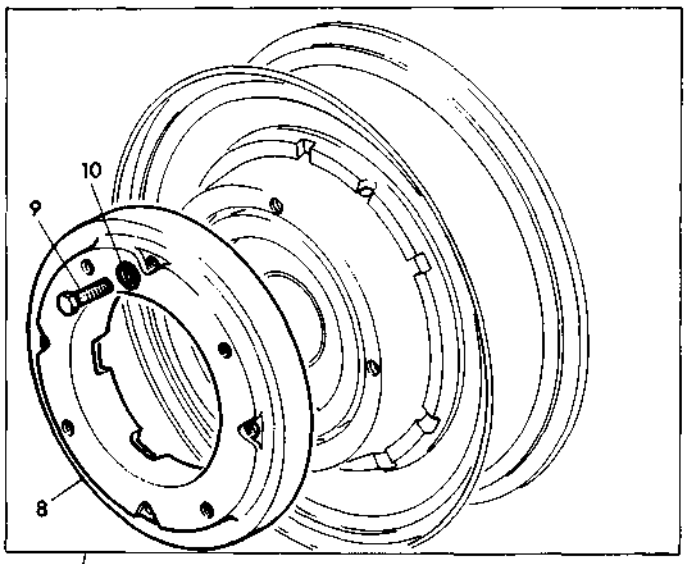

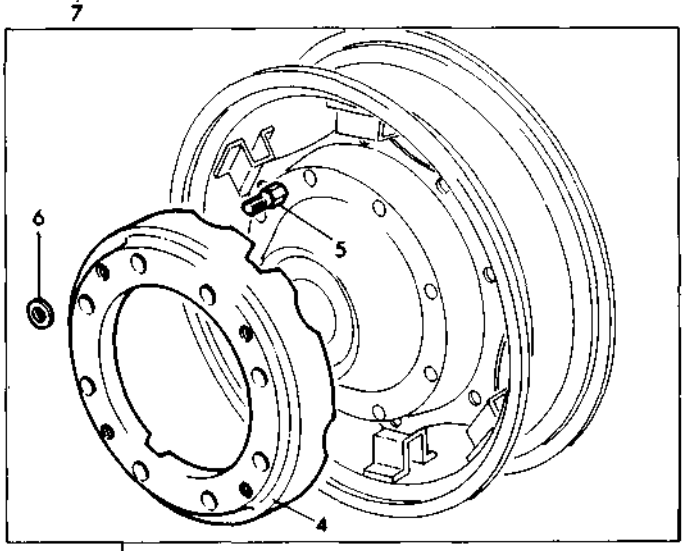

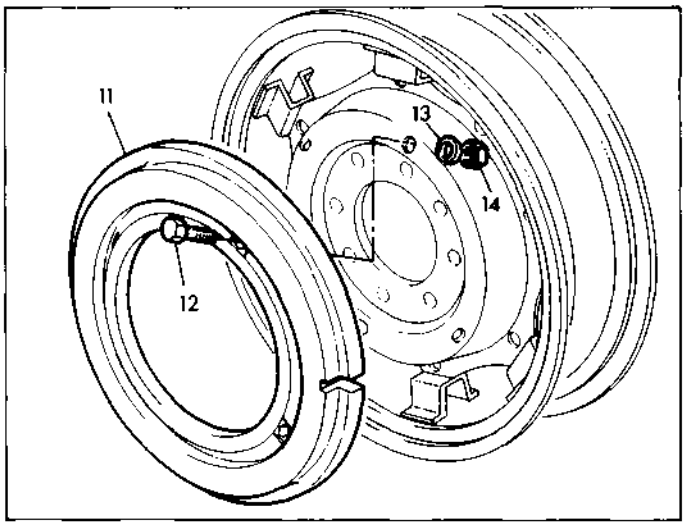

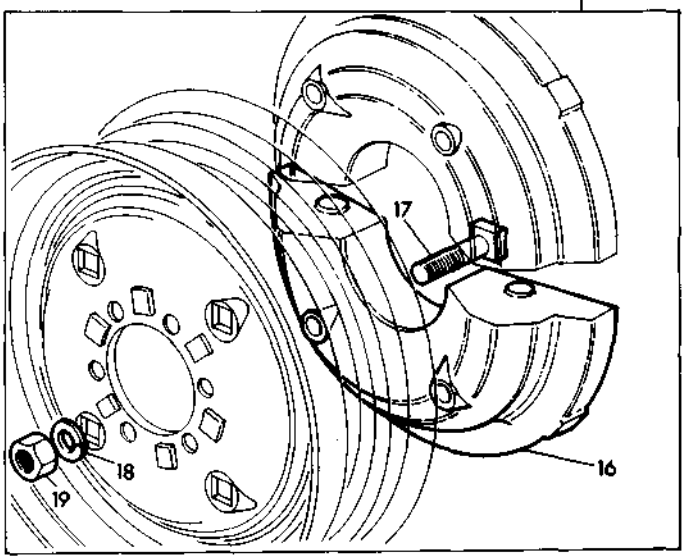

DUAL REAR WHEEL SPACER AND WHEEL WEIGHTS
ENTRETOISE DE ROUES JUMELEES ARRIERE ET MASSES DE ROUE
ABSTANDSCHEIBE - SWILLINGSBEREIFUNG UND RADGEWICHT
ESPACIADOR DE RUEDAS GEMELAS Y PESAS DE RUEDAS

Ref. No.	Part No.	Description	Designation	Benennung	Descripcion	No. Req.
		FOR USE WITH DUAL REAR WHEELS POUR UTILISATION AVEC LES ROUES JUMELEES ARRIERE AUSFUEHRUNG MIT ZWILLINGSBEREIFUNG PARA USAR CON RUEDAS GEMELAS				
1	1884 610 M1	Spacer	Entretoise	Abstandbuchse	Espaciador	2
2	1863 857 M1	Nut	Ecrou	Sechskantmutter	Tuerca	16
		FOR USE WITH PRESSED REAR WHEELS POUR UTILISATION AVEC LES ROUES ARRIERE EN TOLE AUSFUEHRUNG MIT STAHLFELGEN PARA USAR CON RUEDAS TRASERAS ESTAMPADAS				
3	899 449 M91	Kit	Jeu	Reparatursatz	Juego	1
4	884 442 M1	Weight	Masse	Gewicht	Pesa	2
5	828 665 M1	Adaptor	Adapteur	Zwischenstueck	Adaptador	12
6	828 666 M1	Washer	Rondelle	Scheibe	Arandela	12
		FOR USE WITH 12.36 P.A.V.T. WHEELS AND ALSO SECOND WEIGHT PRESSED REAR WHEELS POUR UTILISATION AVEC LES ROUES 12.36 A VOIE VARIABLE AUTOMATIQUE ET AUSSI AVEC LES ROUES EN TOLE EQUIPEES D'UNE SECONDE MASSE AUSFUEHRUNG MIT 12.36 KRAFTSVERSTELLFELGEN UND ZWEITESGEWICHT FUER STAHLFELGEN PARA USAR CON 12.36 RUEDAS P.A.V.T. TAMBIEN SEGUNDA PESA, RUEDAS ESTAMPADAS				
7	899 287 M91	Kit	Jeu	Reparatursatz	Juego	1
8	1884 870 M1	Weight	Masse	Gewicht	Pesa	2
9	354 285 X1	Bolt	Vis	Sechskantschraube	Perno	8
10	353 433 X1	Washer	Rondelle	Federring	Arandela	8
		FOR USE WITH SINGLE DISC PRESSED WHEELS UTILISE AVEC ROUES EMBOUTIES A VOILE SIMPLE FUER AUSFUEHRUNG MIT EINTEILIGEN GEPRESSTEN RADSCHEIBEN PARA USAR CON LAS RUEDAS DE SIMPLE DISCO ESTAMPADO				
11	1885 045 M1	Weight	Masse	Gewicht	Pesa	2
12	353 615 X1	Bolt	Boulon	Sechskantschraube	Perno	8
13	828 666 M1	Washer	Rondelle	Scheibe	Arandela	8
14	881 162 M2	Nut	Ecrou	Mutter	Tuerca	8
		FOR USE WITH 4.50" X 19" PRESSED WHEELS UTILISER AVEC ROUES AVANT 4.50" X 19" TRAKTOR MIT 4.50" X 19" VORDERRAEDER EMPLEAR CON 4.50" X 19" RUEDA DELANTERA				
15	899 250 M91	Kit	Jeu	Reparatursatz	Juego	1
16	899 251 M1	Weight	Masse	Gewicht	Pesa	4
17	899 162 M1	Bolt, Sq. Hd	Boulon	Sechskantschraube	Perno	8
18	353 439 X1	Washer, Lock	Rondelle	Federring	Arandela	8
19	353 437 X1	Nut	Ecrou	Sechskantmutter	Tuerca	8

SWINGING DRAWBAR
BARRE ORIENTABLE
ZUGPENDAL
BARRA TIRO OSCILANTE

Ref. No.	Part No.	Description	Designation	Benennung	Descripcion	No. Req.
1	872 137 M91	Bracket	Support	Halter	Soporte	1
2	883 876 M91	Pin	Axe	Bolzen	Pasador	1
3	811 201 M91	Pin	Axe	Bolzen	Pasador	1
4	645 677 M1	Pin	Axe	Bolzen	Pasador	1
5	195 347 M1	Ring	Anneau	Ring	Anillo	1
6	883 877 M91	Pin	Axe	Bolzen	Pasador	1
7	811 201 M91	Pin	Axe	Bolzen	Pasador	1
8	645 677 M1	Pin	Axe	Bolzen	Pasador	1
9	195 347 M1	Ring	Anneau	Ring	Anillo	1
15	872 151 M91	Kit	Jeu	Reparatursatz	Juego	X
16	899 304 M1	Stud, 3/4"	Goujon, 3/4"	Stiftschraube, 3/4"	Vastago, 3/4"	4
17	353 440 X1	Washer	Rondelle	Federring	Arandela	4
18	353 435 X1	Nut	Ecrou	Sechskantmutter	Tuerca	4
19	872 152 M91	Kit	Jeu	Reparatursatz	Juego	X
20	824 387 M1	Stud, 5/8"	Goujon, 5/8"	Stiftschraube, 5/8"	Vastago, 5/8"	4
21	353 438 X1	Washer	Rondelle	Federring	Arandela	4
22	353 427 X1	Nut	Ecrou	Sechskantmutter	Tuerca	4
23	872 122 M1	Sleeve	Manchon	Tuelle	Manguito	4
29	872 149 M1	Drawbar	Barre a Trous	Ackerschiene	Barra de Tiro	1
30	824 360 M1	Clevis	Chape	Gabelkopf	Horquilla	1
31	353 623 X1	Bolt	Boulon	Sechskantschraube	Perno	2
32	353 433 X1	Washer	Rondelle	Federring	Arandela	2
33	353 427 X1	Nut	Ecrou	Sechskantmutter	Tuerca	2
34	872 142 M91	Bracket	Support	Halter	Soporte	1
35	824 393 M1	Pin	Axe	Bolzen	Pasador	1
36	195 357 M1	Pin	Axe	Bolzen	Pasador	2
37	375 285 X1	Pin	Axe	Bolzen	Pasador	2
38	888 851 M1	Emblem	Embleme	Firmenzeichen	Emblema	1
44(A)	824 458 M91	Kit	Jeu	Reparatursatz	Juego	X
45	824 450 M91	Support	Support	Halter	Soporte	1
46	824 456 M91	Pin	Axe	Bolzen	Pasador	1
47	353 486 X1	Pin	Goupille	Stift	Pasador	1
48	824 455 M1	Pin	Axe	Bolzen	Pasador	1
49	354 078 X1	Pin	Goupille	Splint	Pasador	2

Notes:- (A) Used only with automatic hitch
Noter:- Utiliser avec crocher d'attelage
Bemerkungen:- Traktor mit automatische hitch
Notas:- Requerida con attacco

SWINGING DRAWBAR
BARRE ORIENTABLE
ZUGPENDAL
BARRA TIRO OSCILANTE

CPO. 1739/1

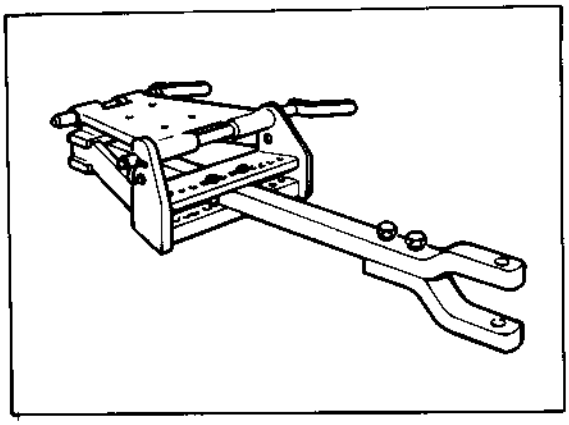

SWINGING DRAWBAR
BARRE ORIENTABLE
ZUGPENDAL
BARRA TIRO OSCILANTE

CPO. 4146/1

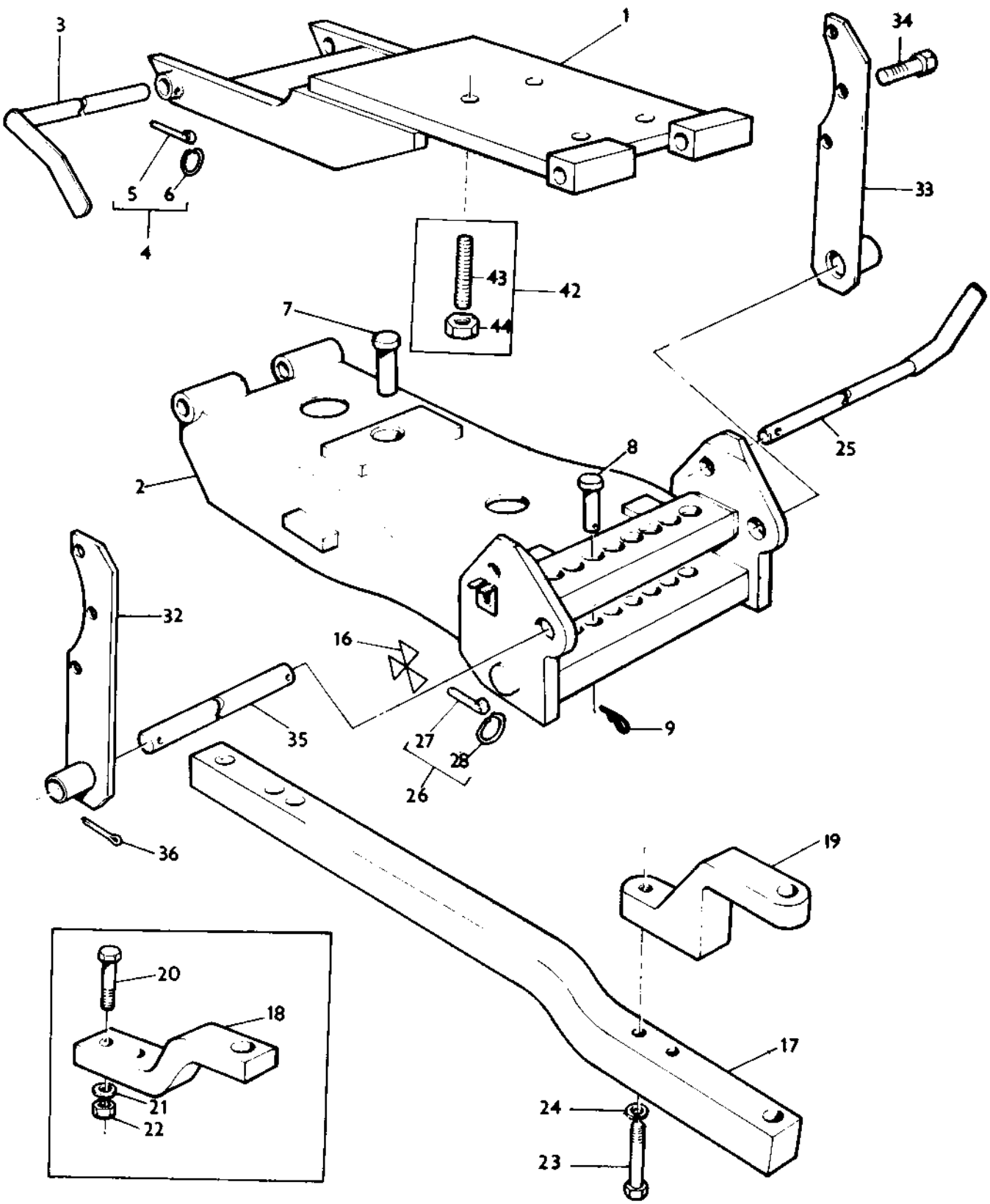

SWINGING DRAWBAR
BARRE ORIENTABLE
ZUGPENDAL
BARRA TIRO OSCILANTE

Ref. No.	Part No.	Description	Designation	Benennung	Descripcion	No. Req.
1	874 938 M91	Bracket	Support	Halter	Soporte	1
1(G)	877 193 M91	Bracket	Support	Halter	Soporte	1
2	874 940 M91	Frame	Support	Halter	Soporte	1
3	886 162 M91	Pin	Axe	Bolzen	Pasador	1
4	811 201 M91	Pin	Goupille et Anneau	Vorstecker mit Ring	Pasador Completo	1
5	645 677 M1	Pin	Goupille	Stift	Pasador	1
6	195 347 M1	Ring	Anneau	Ring	Anillo	1
7	886 166 M1	Pin	Axe	Bolzen	Pasador	1
8(A)	377 105 X1	Pin	Axe	Bolzen	Pasador	2
8(B)	377 262 X1	Pin	Axe	Bolzen	Pasador	2
9	375 285 X1	Pin	Epingle	Splint	Pasador	2
16	888 851 M1	Emblem	Embleme	Firmenzeichen	Emblema	1
17(C)	886 164 M1	Drawbar	Barre a Trous	Ackerscheine	Barra de Tiro	1
17(D)	874 957 M1	Drawbar	Barre a Trous	Ackerscheine	Barra de Tiro	1
18(A)	886 165 M1	Clevis	Chape	Gabelkopf	Horquilla	1
19(B)	874 948 M1	Clevis	Chape	Gabelkopf	Horquilla	1
20(A)	353 625 X1	Bolt	Boulon	Sechskantschraube	Perno	2
21(A)	353 433 X1	Washer, Lock	Rondelle	Federring	Arandela	2
22(A)	353 427 X1	Nut	Ecrou	Sechskantmutter	Tuerca	2
23(B)	353 618 X1	Bolt	Boulon	Sechskantschraube	Perno	2
24(B)	353 433 X1	Washer, Lock	Rondelle	Federring	Arandela	2
25	886 163 M91	Pin	Axe	Bolzen	Pasador	1
26	811 201 M91	Pin	Axe	Bolzen	Pasador	1
27	645 677 M1	Pin	Goupille	Stift	Pasador	1
28	195 347 M1	Ring	Anneau	Ring	Anillo	1
32(E)	874 953 M91	Support, L.H.	Support, G.	Halter, L.	Soporte, L.I.	1
32(F)	874 949 M91	Support, L.H.	Support, G.	Halter, L.	Soporte, L.I.	1
33(E)	874 955 M91	Support, R.H.	Support, D.	Halter, R.	Soporte, L.D.	1
33(F)	874 952 M91	Support, R.H.	Support, D.	Halter, R.	Soporte, L.D.	1
34	354 650 X1	Bolt	Boulon	Sechskantschraube	Perno	6
35	886 224 M2	Shaft	Arbre	Welle	Eje	1
36	354 091 X1	Pin, Cotter	Goupille	Splint	Pasador	2
42	874 936 M91	Kit	Jeu	Satz	Juego	1
43	886 160 M1	Stud	Goujon	Stiftschraube	Vastago	4
44	376 451 X1	Nut, Lock	Ecrou	Sechskantmutter	Tuerca	4

Notes:-
Noter:-
Bemerkungen:-
Notas:-

(A) Up to serial no. (To be advised)
Jusqu'au no.
Bis nr.
Hasta el no.

(B) From serial no. (To be advised)
A partir no.
Ab nr.
Desde el no.

(C) Normal duty
Normal seulement
Normalausfuehrung
Servicio normal

(D) Heavy duty
Renforce seulement
Verstaerkte ausfuehrung
Servicio pesado

(E) Malleable iron axle
Essieu en fonte malleable
Tempergussachse
Eje de hierro maleable

(F) Cast iron axle
Essieu en fonte
Graugussachse
Eje de hierro fundido

(G) Use when side P.T.O. is fitted
Prise de force laterale
Seitliche zapfwelle
P.T.O. lateral

DRAWBAR AND STAYS
BARRE A TROUS
ACKERSCHEINE UND STABILISIERUNGSSTREBEN
BARRA DE TIRO Y TIRANTES

Ref. No.	Part No.	Description	Designation	Benennung	Descripcion	No. Req.
1(A,B)	180 485 M1	Drawbar	Barre a Trous	Ackerscheine	Barra de Tiro	1
1(C,D)	829 032 M1	Drawbar	Barre a Trous	Ackerscheine	Barra de Tiro	1
2(A,C)	185 509 M92	Stay	Hauban	Strebe, Oben	Tirante	2
2(B,D)	185 579 M91	Stay	Hauban	Strebe, Oben	Tirante	2
3(A)	185 511 M1	Stay	Hauban	Strebe, Unten	Tirante	2
3(B)	185 365 M1	Stay	Hauban	Strebe, Unten	Tirante	2
3(C)	892 006 M1	Stay	Hauban	Strebe, Unten	Tirante	2
3(D)	890 085 M1	Stay	Hauban	Strebe, Unten	Tirante	6
4(ABCD)	353 563 X1	Bolt	Boulon	Sechskantschraube	Perno	6
5(ABCD)	353 772 X1	Washer	Rondelle	Federring	Arandela	6
6(ABCD)	353 426 X1	Nut	Ecrou	Sechskantmutter	Tuerca	6
7	187 193 M91	Kit	Jeu	Reparatursatz	Juego	1
8	184 461 M92	Link	Tringle	Kugelgelenk	Barra	1
9	184 462 M92	Link	Tringle	Kugelgelenk	Barra	1
10	186 946 M91	Chain	Chaine	Kette	Cadena	2
11		Order 186 946 M91	Comm. 186 946 M91	Best. 186 946 M91	Pedir 186 946 M91	2
12	195 347 M1	Ring	Anneau	Ring	Anilla	2
13	888 086 M1	Pin	Goupille	Verstecker	Pasador	2
14	354 076 X1	Pin	Goupille	Splint	Pasador	1
15	183 615 M93	Ball, End	Rotule	Kugelgelenk	Bola	1
16	1861 288 M91	Chain	Chaine	Kette	Cadena	1
17		Order 1861 288 M91	Comm. 1861 288 M91	Best. 1861 288 M91	Pedir 1861 288 M91	1
18	893 741 M1	Eye	Anneau	Ring	Anilla	1
19	892 476 M1	Pin	Axe	Bolzen	Pasador	1
20	810 285 M92	Pin and Ring	Goupille et Anneau	Vorstecker mit Ring	Pasador Completo	1
21	888 086 M1	Pin	Goupille	Stift	Pasador	1
22	195 347 M1	Ring	Anneau	Ring	Anilla	1

Notes:- (A) Standard clearance only, Cat. I
Noter:- Standard degagement seulement, Cat. I
Bemerkungen:- Standard, Kat. I
Notas:- Solo tractor standard, Cat. I

(B) High Clearance only, Cat. I
Grande degagement seulement, Cat. I
Hoch rad, Kat. I
Solo tractor 'arco alto' Cat. I

(C) Standard clearance only, Cat. II
Standard degagement seulement, Cat. II
Standard, Kat. II
Solo tractor standard, Cat. II

(D) High clearance only, Cat. II
Grande degagement seulement, Cat. II
Hoch rad, Kat. II
Solo tractor 'arco alto', Cat. II

DRAWBAR AND STAYS
BARRE A TROUS
ACKERSCHEINE UND STABILISIERUNGSSTREBEN
BARRA DE TIRO Y TIRANTES

CPO.1262/1

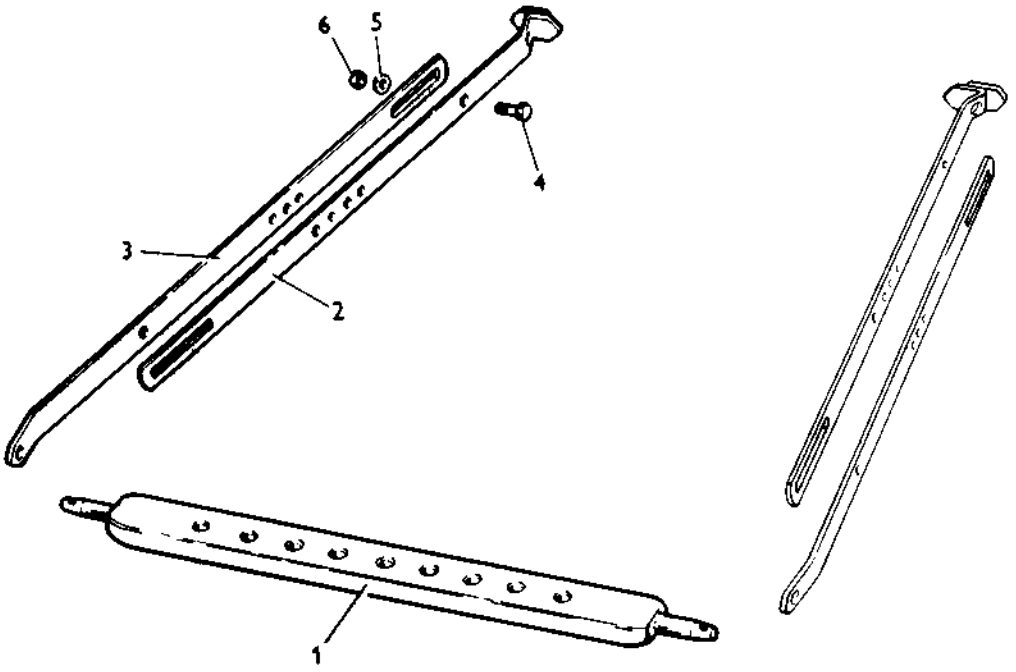

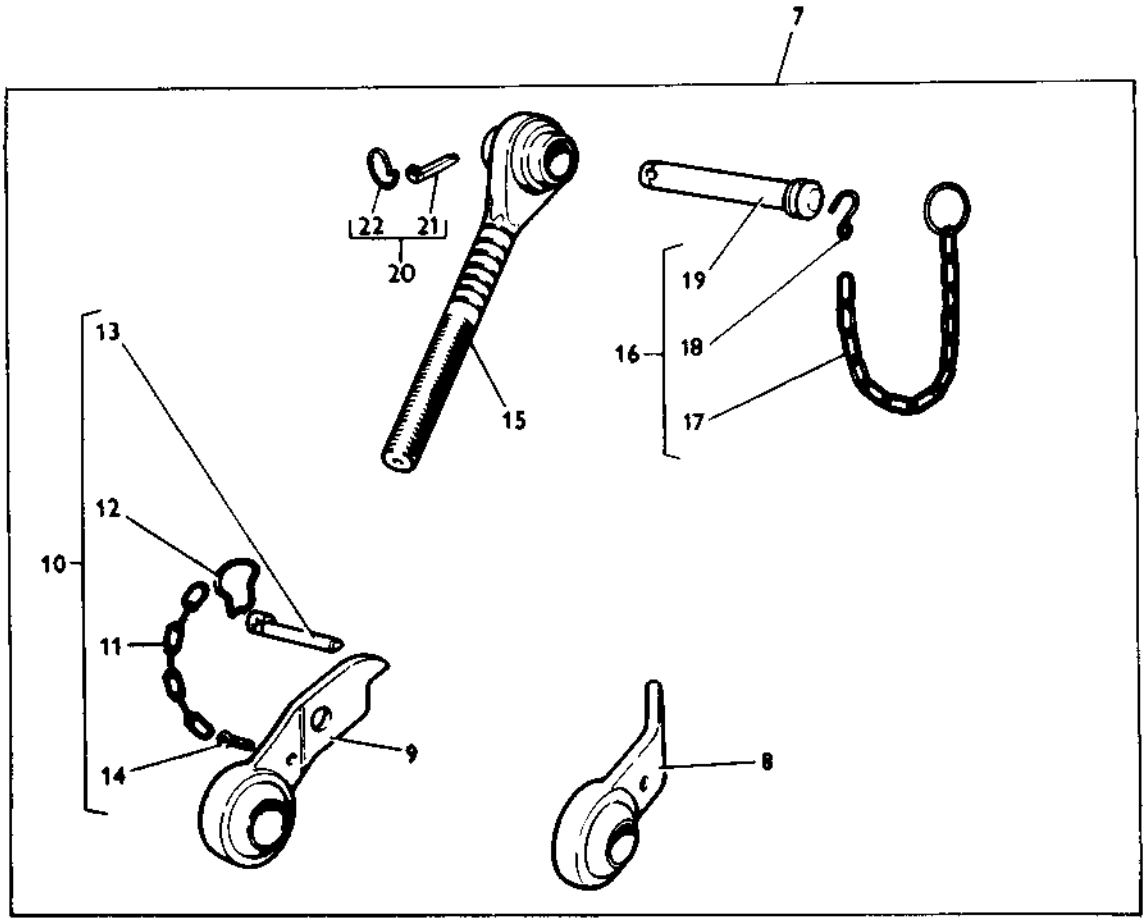

P.T.O. DRIVE AND PULLEY
POULIE DE PRISE DE FORCE
RIEMENSCHEIBE MIT ANTRIEB
POLEA Y MANDO P.T.O.

CPO. 1733/2

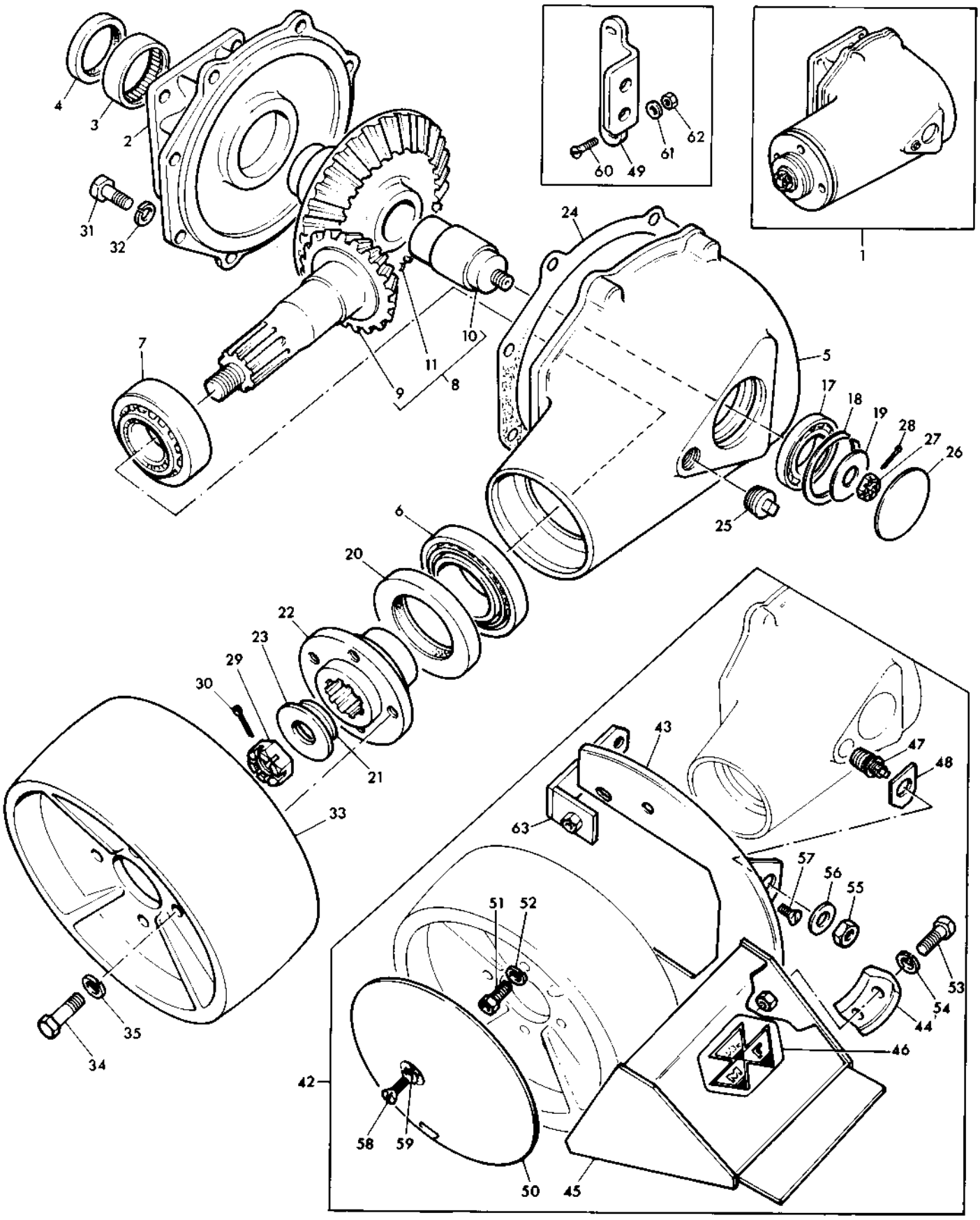

P.T.O. DRIVE AND PULLEY
POULIE DE PRISE DE FORCE
RIEMENSCHEIBE MIT ANTRIEB
POLEA Y MANDO P.T.O.

Ref. No.	Part No.	Description	Designation	Benennung	Descripcion	No. Req.
1	892 387 M92	Drive, P.T.O.	Poulie	Riemscheibe Vollst.	Polea Completa	1
2	891 482 M1	Housing	Carter	Gehaeuse	Caja	1
3	831 220 M1	Bearing	Roulement	Lager	Cojinete	1
4(E)	831 236 M1	Seal	Joint	Dichtring	Sello	1
4(F)	377 461 X1	Seal	Joint	Dichtring	Sello	1
5	891 484 M1	Housing	Carter	Gehaeuse	Caja	1
6	895 214 M91	Bearing	Roulement	Lager	Cojinete	1
7	1851 809 M91	Bearing	Roulement	Lager	Cojinete	1
8	894 019 M91	Gear	Pignon	Zahnrad	Engranaje	1
9		Order 894 019 M91	Comm. 894 019 M91	Best. 894 019 M91	Pedir 894 019 M91	1
10		Order 894 019 M91	Comm. 894 019 M91	Best. 894 019 M91	Pedir 894 019 M91	1
11		Order 894 019 M91	Comm. 894 019 M91	Best. 894 019 M91	Pedir 894 019 M91	1
17	GA 1773	Bearing	Roulement	Kegelrollenlager	Cojinete	1
18	195 682 M1	Ring	Anneau	Ring	Anilla	1
19	883 700 M1	Washer	Rondelle	Federring	Arandela	1
20	894 028 M1	Seal	Joint	Dichtring	Sello	1
21	195 527 M1	Seal	Joint	Dichtring	Sello	1
22	891 490 M1	Hub	Moyeu	Nabe	Cubo	1
23	675 222 M1	Washer	Rondelle	Federring	Arandela	1
24	183 600 M1	Gasket	Joint	Dichtung	Junta	1
25	195 251 M1	Plug	Bouchon	Verschlusschraube	Tapon	1
25(B)	899 087 M1	Plug	Bouchon	Verschlusschraube	Tapon	1
26	19 467 X	Plug	Bouchon	Verschlusschraube	Tapon	1
27	353 925 X1	Nut	Ecrou	Kronenmutter	Tuerca	1
28	354 048 X1	Pin	Goupille	Splint	Pasador	1
29	353 928 X1	Nut	Ecrou	Kronenmutter	Tuerca	1
30	354 068 X1	Pin	Groupille	Splint	Pasador	1
31	353 699 X1	Bolt	Vis	Schraube	Tornillo	7
32	353 432 X1	Washer	Rondelle	Federring	Arandela	7
33	894 659 M1	Pulley	Poulie	Riemscheibe	Polea	1
34(B)	353 558 X1	Bolt	Boulon	Schraube	Tornillo	4
35(C)	353 432 X1	Washer	Rondelle	Federring	Arandela	4
42(A)	899 076 M91	Guard	Guarde	Fuehrung	Guarda	1
43	899 077 M92	Plate	Plaque	Platte	Placa	1
44	899 080 M1	Clamp	Clame	Schelle	Abrazadera	1
45	899 458 M91	Wedge	Cale	Unterlage	Cuna	1
46	888 853 M1	Transfer	Decalcomanie	Beschriftung	Calcomania	1
47	899 087 M1	Plug	Bouchon	Verschlusschraube	Tapon	1
48	899 088 M1	Spacer	Entretoise	Abstandplatte	Espaciador	1
49(D)	899 099 M1	Bracket	Support	Halter	Soporte	1
50	899 101 M1	Cover	Couvercle	Deckel	Tapa	1
51	899 102 M1	Adaptor	Adapteur	Zwischenstueck	Adaptador	2
52	353 432 X1	Washer	Rondelle	Federring	Arandela	2
53	353 563 X1	Bolt	Boulon	Schraube	Perno	2
54	353 432 X1	Washer	Rondelle	Federring	Arandela	2
55	353 436 X1	Nut	Ecrou	Sechskantmutter	Tuerca	1
56	353 762 X1	Washer	Rondelle	Federring	Arandela	2
57	375 372 X1	Screw	Vis	Schraube	Tornillo	2
58	355 101 X1	Screw	Vis	Schraube	Tornillo	2
59	376 763 X1	Washer	Rondelle	Federring	Arandela	2
60	354 405 X1	Screw	Vis	Schraube	Tornillo	2
61	353 755 X1	Washer	Rondelle	Federring	Arandela	2
62	376 453 X1	Nut	Ecrou	Sechskantmutter	Tuerca	2
63	884 042 M91	Bracket	Support	Halter	Soporte	1
63	884 043 M91	Bracket	Support	Halter	Soporte	1

Notes:- (A) For U.K. market only
Noter:- G.B. seulement
Bemerkungen:- Nur fuer Gross Britannien
Notas:- Solo Inglaterra

(B) For U.K. and Germany
G.B. et allemagne
Gross Britannien und Deutschland
Inglaterra y alemania

(C) 2 off when 899 101 M1 is fitted
2 montes avec 899 101 M1
2 erforderlich mit 899 101 M1
2 colocades con 899 101 M1

(D) Use only with 899 077 M91
Utiliser avec 899 077 M91 seulement
Nur fuer 899 077 M91
Usada con 899 077 M91 solamente

P.T.O. DRIVE AND PULLEY
POULIE DE PRISE DE FORCE
RIEMENSCHEIBE MIT ANTRIEB
POLEA Y MANDO P.T.O.

Ref. No.	Part No.	Description	Designation	Benennung	Descripcion	No. Req.

Notes:- (E) Alternative to 891 484 M1
Noter:- Alternative avec 891 484 M1
Bemerkungen:- Austauschbar mit 891 484 M1
Notas:- Alternativa del 891 484 M1
(F) Alternative to 377 461 X1
Alternative avec 377 461 X1
Austauschbar mit 377 461 X1
Alternativa del 377 461 X1

P.T.O. DRIVE AND PULLEY
POULIE DE PRISE DE FORCE
RIEMENSCHEIBE MIT ANTRIEB
POLEA Y MANDO P.T.O.

CPO. 1733/2

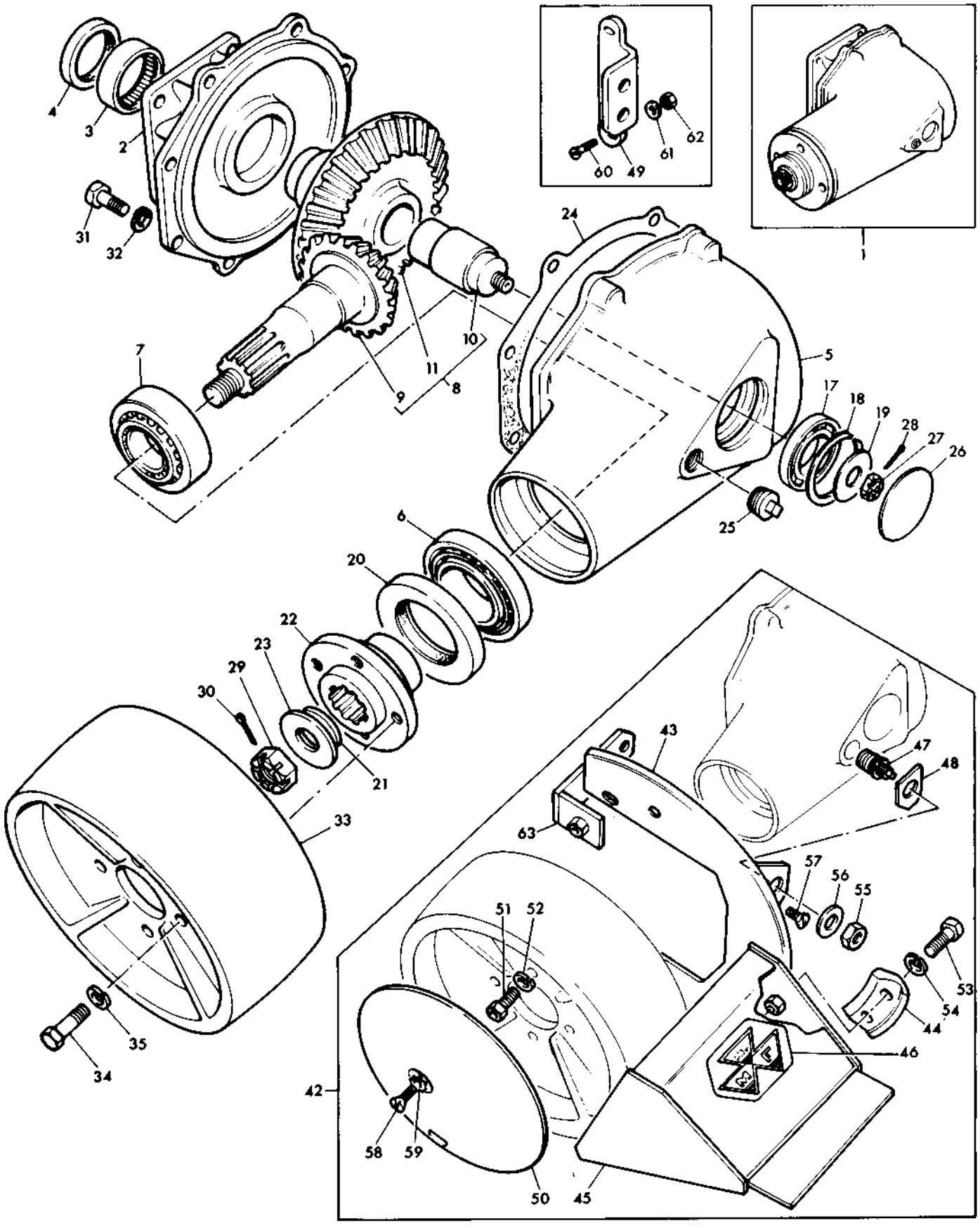

AUTOMATIC HITCH
ATTELAGE AUTOMATIQUE
AUTOMATISCHE HITCH
ENGANCHE AUTOMATICO

CPO. 1735

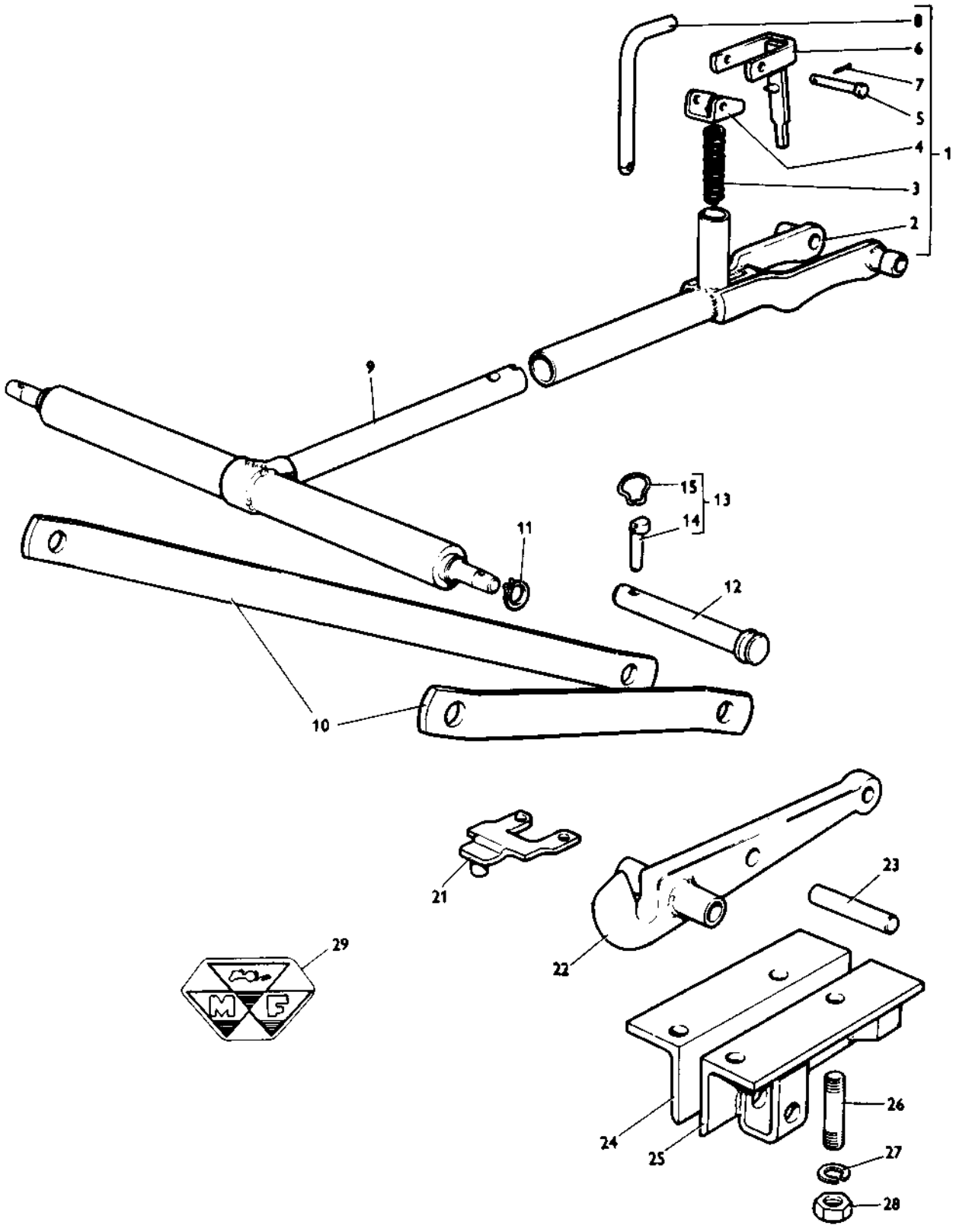

Ref. No.	Part No.	Description	Designation	Benennung	Descripcion	No. Req.
1 (C)	824 702 M91	Outer Member	Bras, Exterieur	Querschaft, Aussen	Brazo, Eterior	1
1	818 878 M91	Outer Member	Bras, Exterieur	Querschaft, Aussen	Brazo, Eterior	1
2		Order 818 878 M91	Comm. 818 878 M91	Best. 818 878 M91	Pedir 818 878 M91	1
3	818 264 M1	Spring	Ressort	Feder	Resorte	1
4	818 263 M1	Cap	Chapeau	Kappe	Tapa	1
5	375 231 X1	Pin	Axe	Bolzen	Pasador	1
6	818 257 M91	Lever	Levier	Hebel	Palanca	1
7	354 046 X1	Pin	Goupille	Splint	Pasador	1
8	818 261 M91	Plunger	Plongeur	Bolzen	Embolo	1
9 (A)	818 885 M91	Inner Member	Bras, Interieur	Querschaft, Inner	Brazo, Interior	1
9 (B)	860 703 M91	Inner Member	Bras, Interieur	Querschaft, Inner	Brazo, Interior	1
9 (A)(C)	824 715 M91	Inner Member	Bras, Interieur	Querschaft, Inner	Brazo, Interior	1
9 (B)(C)	824 713 M91	Inner Member	Bras, Interieur	Querschaft, Inner	Brazo, Interior	1
10	818 887 M1	Link	Biellette	Stabilisierungsstrebe	Barra Empalme	2
10 (C)	824 705 M1	Link	Biellette	Stabilisierungsstrebe	Barra Empalme	2
11	645 917 M1	Circlip	Circlip	Sicherungsring	Aro Reten	1
12	645 923 M1	Pin	Axe	Bolzen	Pasador	1
13	810 285 M92	Pin and Ring	Goupille et Anneau	Vorstecker mit Ring	Pasador Completo	1
14	888 086 M1	Pin	Goupille	Vorstecker	Spina	1
15	195 347 M1	Ring	Anneau	Sicherungsring	Anilla	1
21	871 203 M91	Guard	Loquet	Sicherungsplatte	Defensa	1
22	818 177 M92	Hook	Crochet	Hitchhaken	Gancho	1
23	645 933 M1	Pin	Axe	Bolzen	Pasador	1
24	871 217 M91	Support, L.H.	Support, G.	Halter, L.	Soporte, L.I.	1
25	871 219 M91	Support, R.H.	Support, D.	Halter, R.	Soporte, L.D.	1
26	899 304 M1	Stud	Goujon	Stiftschraube	Vastago	4
27	353 440 X1	Washer	Rondelle	Federring	Arandela	4
28	871 224 M1	Nut	Ecrou	Sechskantmutter	Tuerca	4
29	888 851 M1	Transfer	Decalcomanie	Abziehbild	Decalcomania	1

Notes:-
Noter:-
Bemerkungen:-
Notas:-

(A) Category I
Categorie I
Kategorie I
Categoria I

(B) Category II
Categorie II
Kategorie II
Categoria II

(C) High clearance only
Grand degagement seulement
Hoch rad
Solo tractor 'arco alto'

AUTOMATIC HITCH
ATTELAGE AUTOMATIQUE
AUTOMATISCHE HITCH
ENGANCHE AUTOMATICO

Ref. No.	Part No.	Description	Designation	Benennung	Descripcion	No. Req.
1	886 198 M91	Support R.H.	Support D.	Halter R.	Soporte L.D.	1
1(C)	874 985 M91	Support R.H.	Support D.	Halter R.	Soporte L.D.	1
2	360 228 X1	Pin	Goupille	Spannhuelse	Pasador	1
3	377 108 X1	Bearing	Bague	Buchse	Cojinete	1
4	886 199 M91	Support L.H.	Support G.	Halter L.	Soporte L.I.	1
4(C)	874 977 M91	Support L.H.	Support G.	Halter L.	Soporte L.I.	1
5	360 228 X1	Pin	Goupille	Spannhuelse	Pasador	1
6	377 108 X1	Bearing	Bague	Buchse	Cojinete	1
7(C)	874 979 M2	Shaft	Arbre	Welle	Eje	1
8	888 751 M2	Handle	Levier	Hebel	Palanca	1
9	888 747 M1	Knob	Boulon	Knopf	Perilla	1
15	353 773 X1	Washer	Rondelle	Scheibe	Arandela	2
16	886 210 M1	Shim	Cale	Einstellblech	Suplemento	X
17(C)	874 973 M3	Lever	Levier	Hebel	Palanca	2
18	886 211 M2	Lever L.H.	Levier G.	Hebel L.	Palanca L.I.	1
19	377 112 X1	Pin	Goupille	Spannhuelse	Pasador	3
20	377 106 X1	Pin	Axe	Bolzen	Pasador	4
21	354 046 X1	Pin	Goupille	Splint	Pasador	4
22	1861 792 M91	Rod	Tringle	Stange	Varilla	2
23	888 750 M1	Spring	Ressort	Feder	Resorte	2
24	886 204 M92	Latch	Cliquet	Klinke	Pestillo	2
25	200 191 M1	Greaser	Graisseur	Schmiernippel	Engrasador	2
26	886 206 M1	Washer	Rondelle	Scheibe	Arandela	2
27	354 087 X1	Pin	Goupille	Splint	Pasador	2
34	886 216 M92	Catch R.H.	Support D.	Halter R.	Soporte L.D.	1
34(C)	874 987 M92	Catch R.H.	Support D.	Halter R.	Soporte L.D.	1
35	886 217 M92	Catch L.H.	Support G.	Halter L.	Soporte L.I.	1
35(C)	874 980 M93	Catch L.H.	Support G.	Halter L.	Soporte L.I.	1
36	886 224 M2	Shaft	Arbre	Welle	Eje	1
37	354 091 X1	Pin	Goupille	Splint	Pasador	2
38	886 228 M1	Eye	Support	Halter	Soporte	2
39	354 087 X1	Pin	Goupille	Splint	Pasador	2
40	875 259 M91	Link	Biellette	Stabilisierungsstrebe	Bara Empalme	2
41	353 437 X1	Nut	Ecrou	Sechskantmutter	Tuerca	2
42	886 229 M1	Pin	Axe	Bolzen	Pasador	2
43	354 066 X1	Pin	Goupille	Splint	Pasador	2
44	888 851 M1	Emblem	Embleme	Firmenzeichen	Emblema	1
45	196 162 M1	Transfer	Decalcomanie	Abziehbild	Decalcomania	1
46	886 230 M1	Hook	Crochet	Hitchhaken	Gancho	1
47	886 231 M1	Stop	Loquet	Sicherungsplatte	Defensa	1
48	357 783 X1	Screw	Vis	Schraube	Tornillo	6
53(A)	886 243 M92	Kit	Jeu	Reparatursatz	Juego	1
54	886 232 M93	Extension R.H.	Extension D.	Ausdehnung R.	Extension L.D.	1
55	886 233 M93	Extension L.H.	Extension G.	Ausdehnung L.	Extension L.I.	1
56	377 111 X1	Pin	Axe	Bolzen	Pasador	2
57	354 087 X1	Pin	Goupille	Splint	Pasador	2
58	888 746 M1	Plate	Plaque	Platte	Placa	2
59	355 710 X1	Bolt	Boulon	Sechskantschraube	Perno	4
60	353 439 X1	Washer	Rondelle	Federring	Arandela	4
61	353 437 X1	Nut	Ecrou	Sechskantmutter	Tuerca	4
67(B)	886 244 M92	Kit	Jeu	Reparatursatz	Juego	1
68	886 238 M94	Extension R.H.	Extension D.	Ausdehnung R.	Extension L.D.	1
68(C)	874 971 M91	Extension R.H.	Extension D.	Ausdehnung R.	Extension L.D.	1
69	886 239 M94	Extension L.H.	Extension G.	Ausdehnung L.	Extension L.I.	1
69(C)	874 969 M91	Extension L.H.	Extension G.	Ausdehnung L.	Extension L.I.	1
70	377 110 X1	Pin	Axe	Bolzen	Pasador	2
71	354 089 X1	Pin	Goupille	Splint	Pasador	2
72	353 875 X1	Bolt	Boulon	Sechskantschraube	Perno	2
73	353 433 X1	Washer	Rondelle	Federring	Arandela	2
74	353 427 X1	Nut	Ecrou	Sechskantmutter	Tuerca	2
80(C)	1860 439 M91	Bracket	Support	Halter	Soporte	1
81(C)	195 415 M1	Pin	Goupille	Splint	Pasador	1
82(C)	346 162 X1	Pin	Goupille	Splint	Pasador	1

AUTOMATIC HITCH
ATTELAGE AUTOMATIQUE
AUTOMATISCHE HITCH
ENGANCHE AUTOMATICO

CPO.4145/2

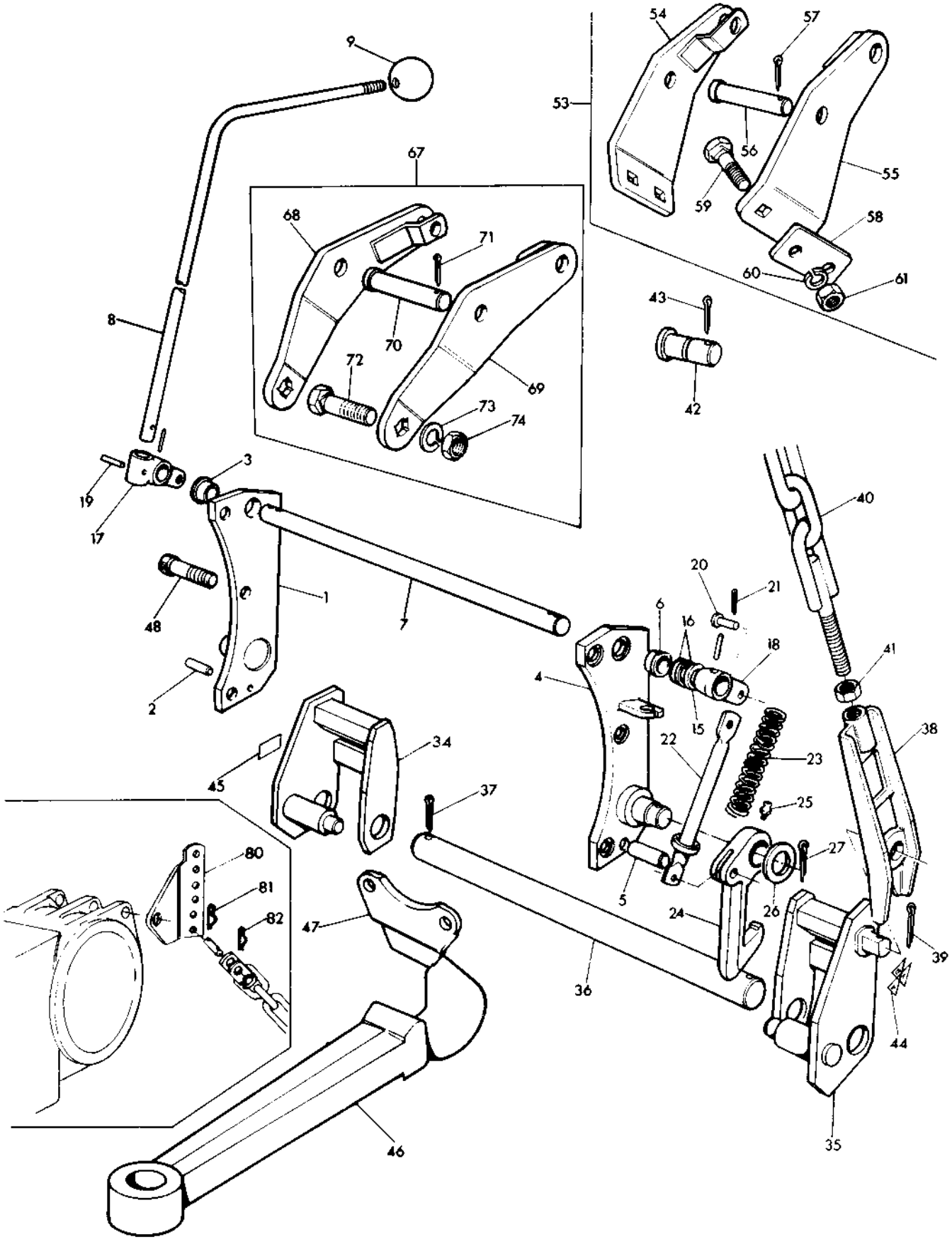

AUTOMATIC HITCH
ATTELAGE AUTOMATIQUE
AUTOMATISCHE HITCH
ENGANCHE AUTOMATICO

CPO.4145/2

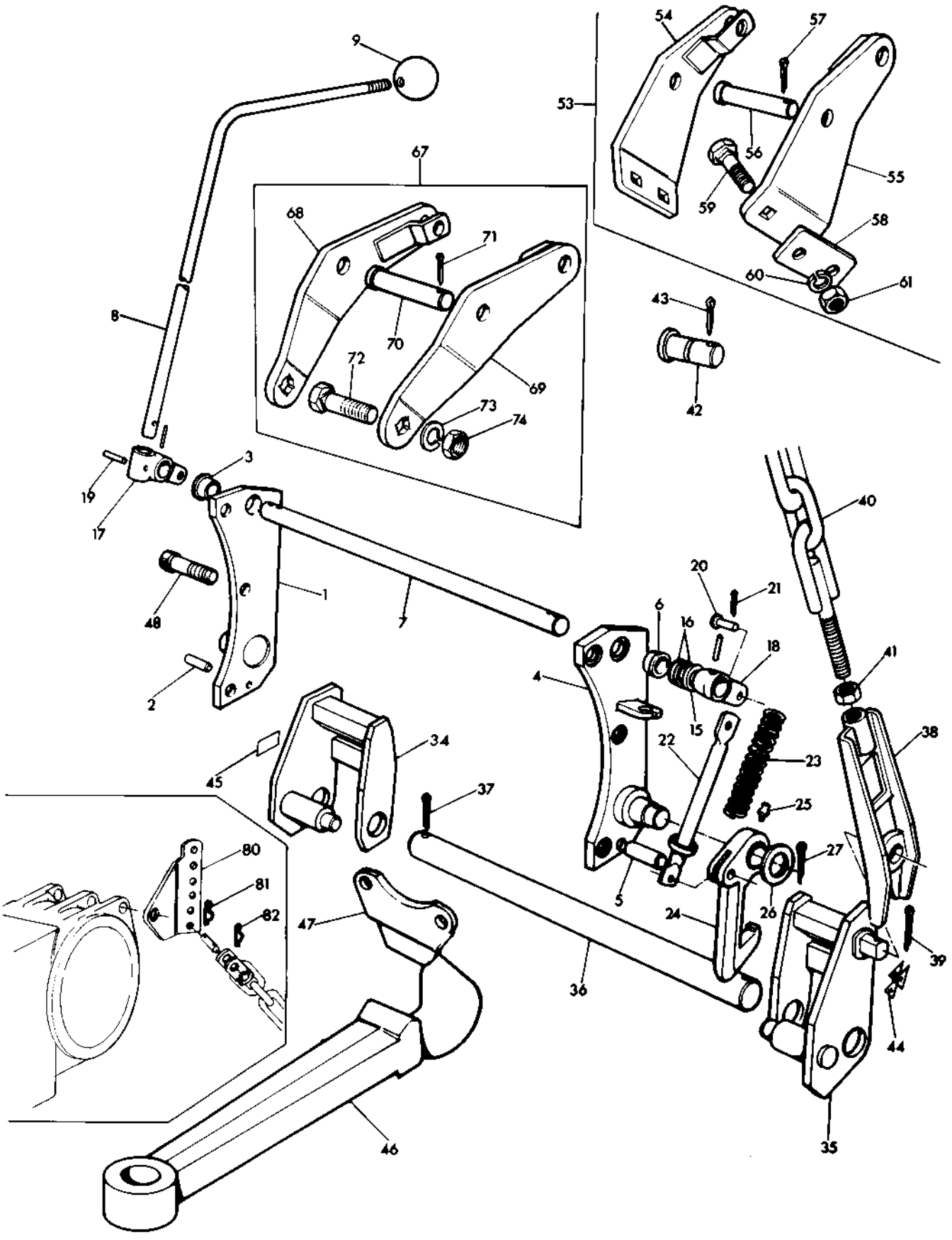

AUTOMATIC HITCH
ATTELAGE AUTOMATIQUE
AUTOMATISCHE HITCH
ENGANCHE AUTOMATICO

Ref. No.	Part No.	Description	Designation	Benennung	Descripcion	No. Req.

Notes:-
Noter:-
Bemerkungen:-
Notas:-

(A) Normal duty
Normal seulement
Normal ausfuehrung
Servicio normal

(B) Heavy Duty
Renforce seulement
Verstaerkte ausfuehrung
Servicio pesado

(C) Used when heavy duty lift arms fitted
Utilise avec renforce bras de relevage
Nur fuer verstaerkte ausfuehrung hubwelle
Usado con servicio pesado brazos de levante

PRESSURE CONTROL HITCH
ATTELAGE MODULATION DE PRESSION
ZUGKRAFTVERSTAERKER HITCH
ENGANCHE DEL CONTROL DE PRESION

Ref. No.	Part No.	Description	Designation	Benennung	Descripcion	No. Req.
1	869 844 M91	Frame	Support	Rahmen	Bastidor	1
2	869 835 M91	Boom	Bras	Ausleger	Aullon	1
3		Order 869 835 M91	Comm. 869 835 M91	Best. 869 835 M91	Pedir 869 835 M91	1
4	895 725 M1	Bush	Bague	Buchse	Buje	1
5	895 725 M1	Bush	Bague	Buchse	Buje	1
6	13 710 X	Plug	Bouchon	Verschlussdeckel	Tapon	1
7	200 191 M1	Greaser	Graisseur	Schmiernippel	Engrasador	2
8	869 432 M2	Retainer	Patte	Halter	Reten	1
9	353 501 X1	Bolt	Vis	Sechskantschraube	Tornillo	2
10	353 441 X1	Washer	Rondelle	Federring	Arandela	2
11	869 431 M1	Stirrup	Etrier	Buegel	Horquilla	1
12	869 420 M96	Claw	Crochet	Klaue	Brida	1
13	869 430 M1	Ball	Bille	Kugel	Bola	1
14	869 433 M1	Pin	Axe	Bolzen	Pasador	1
15	355 696 X1	Pin	Goupille	Stift	Pasador	1
21	869 847 M1	Ring	Anneau	Sicherungsring	Anilla	1
22	888 852 M1	Transfer	Decalcomanie	Abziehbild	Decalcomania	1
23	869 417 M1	Washer	Rondelle	Scheibe	Arandela	1
24(A)	869 413 M3	Pin	Axe	Bolzen	Pasador	1
24(B)	869 468 M1	Pin	Axe	Bolzen	Pasador	1
25	360 222 X1	Pin	Goupille	Spannhuelse	Pasador	1
26(D)	869 427 M1	Plate, R.H.	Plaquette, D.	Platte, R.	Placa, L.D.	1
26(E)	888 584 M1	Plate, R.H.	Plaquette, D.	Platte, R.	Placa, L.D.	1
26(D)	869 428 M1	Plate, L.H.	Plaquette, G.	Platte, L.	Placa, L.I.	1
26(E)	888 585 M1	Plate, L.H.	Plaquette, G.	Platte, L.	Placa, L.I.	1
27	353 541 X1	Bolt	Boulon	Sechskantschraube	Perno	4
28	353 434 X1	Washer	Rondelle	Federring	Arandela	4
29	353 431 X1	Nut	Ecrou	Sechskantmutter	Tuerca	4
30	869 426 M1	Pin	Axe	Bolzen	Pasador	2
31	376 846 X1	Washer	Rondelle	Federring	Arandela	2
32	353 460 X1	Nut	Ecrou	Sechskantmutter	Tuerca	2
33	869 422 M4	Chain	Chaine	Kette	Cadena	1

Notes:-
Noter:-
Bemerkungen:-
Notas:-

(A) Up to serial no. C16567
Jusqu'au no. C16567
Bis nr. C16567
Hasta el no. C16567

(C) From serial no. C16567
A partir no. C16567
Ab nr. C16567
Desde el no. C16567

(D) Up to serial no. 37241
Jusqu'au no. 37241
Bis nr. 37241
Hasta el no. 37241

(E) From serial no. 37241
A partir no. 37241
Ab nr. 37241
Desdel el no. 37241

CPO. 1731/1

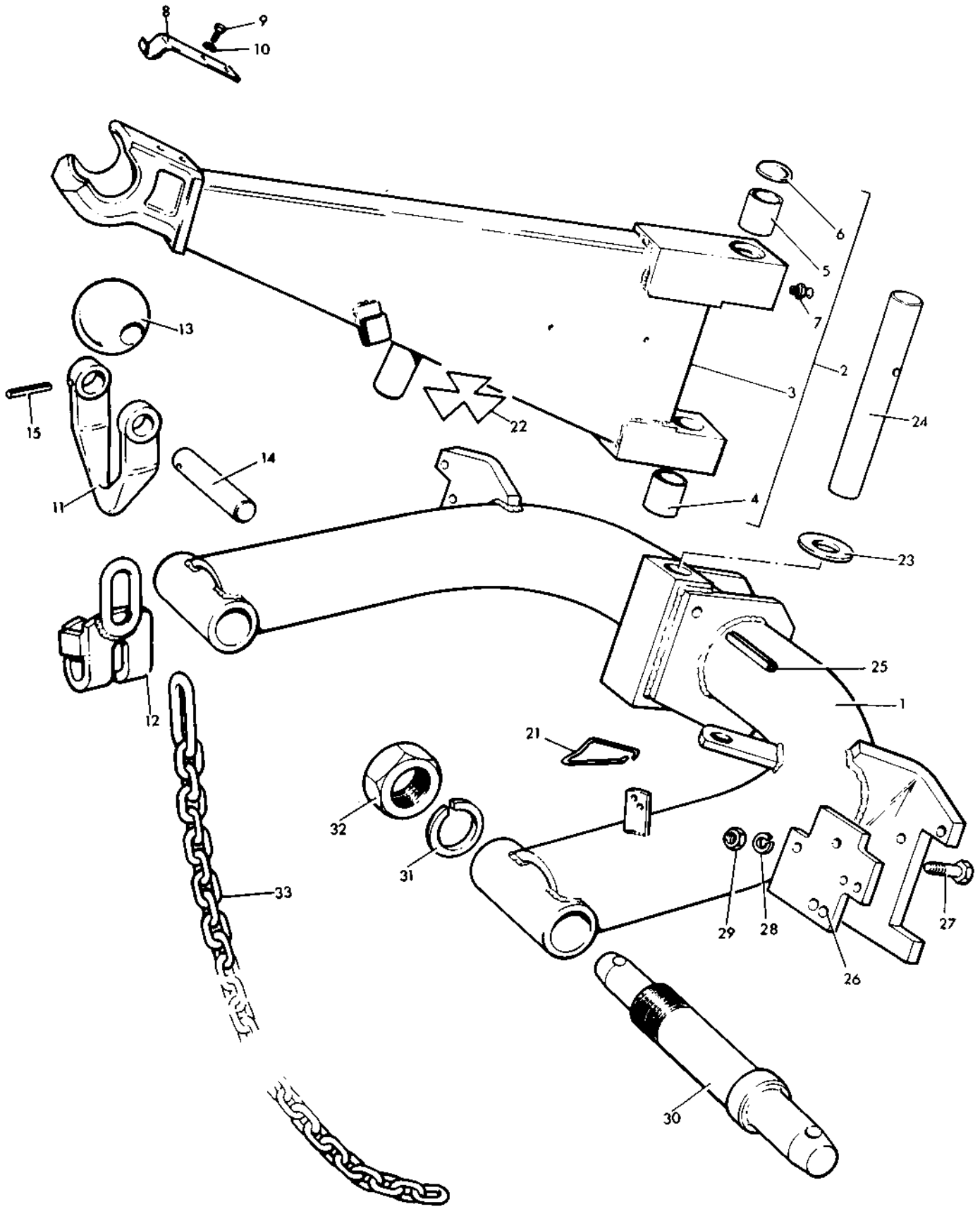

TRACTOR JACK
CRIC
TRAKTOR HEBER
CRICCO SOLLEVAMENTO

CPO. 1737

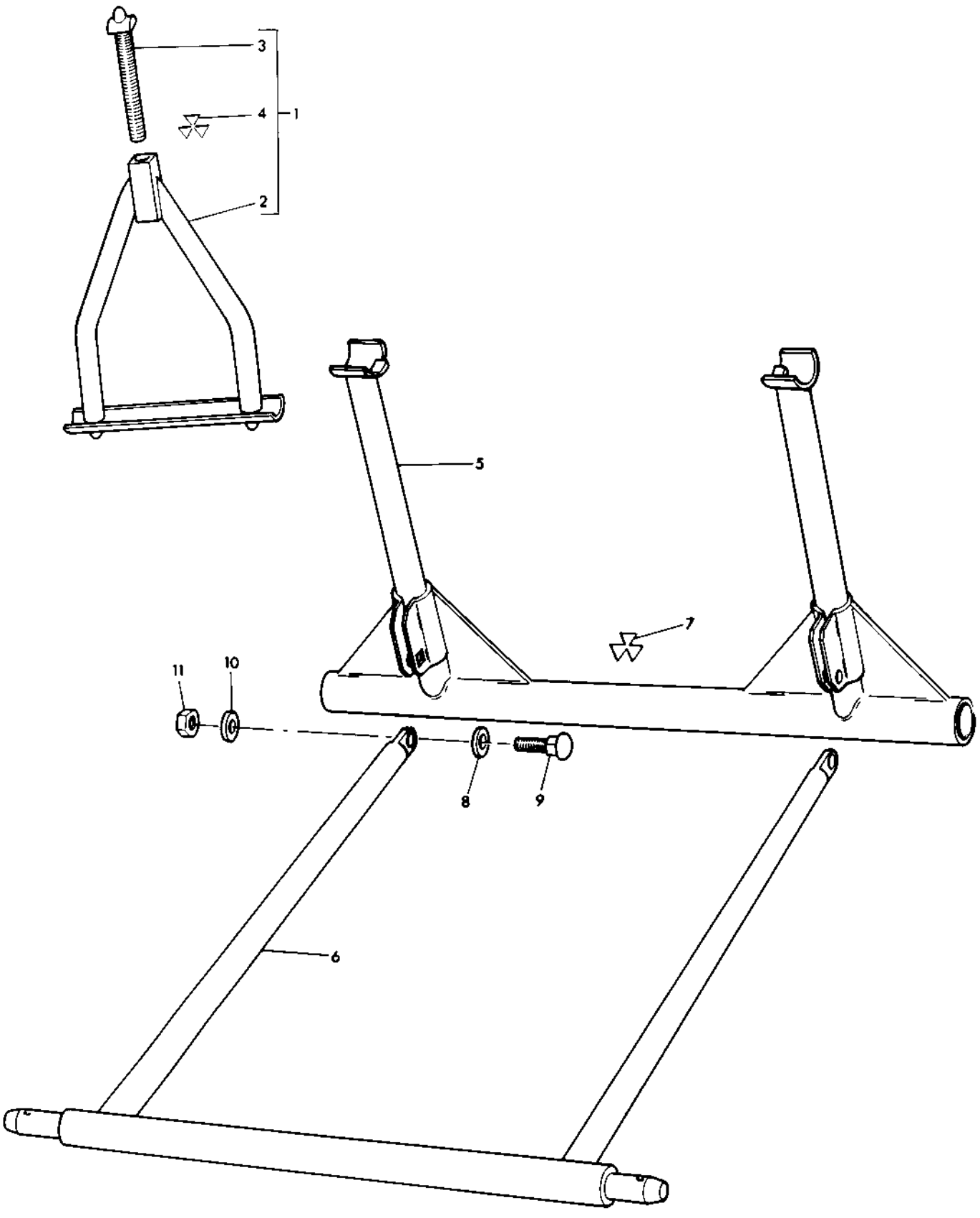

TRACTOR JACK
CRIC
TRAKTOR HEBER
CRICCO SOLLEVAMENTO

Ref. No.	Part No.	Description	Designation	Benennung	Descripción	No. Req.
1(A)	824 481 M91	Stand	Partie A.V.	Stuetzevorn	Parte Ant.	1
1(B)	824 526 M91	Stand	Partie A.V.	Stuetzevorn	Parte Ant.	1
2		Order Assembly	Comm. Ensemble	Best. Kompletteil	Pedir Conjunto	1
3	824 327 M1	Screw	Vis	Schraube	Tornillo	1
4	888 851 M1	Emblem	Emblème	Firmenzeichen	Emblema	1
5	824 515 M91	Base	Bati	Rahmen	Soporte	1
6	824 510 M91	Drawbar	Barre	Ackerschiene	Barra de Tiro	1
7	888 851 M1	Emblem	Emblème	Firmenzeichen	Emblema	1
8	8[illegible] 3[illegible]4 M1	Washer	Rondelle	Scheibe	Arandela	2
9	3[illegible] 25[illegible] X1	Bolt	Boulon	Bolzen	Perno	2
10	353 433 X1	Washer	Rondelle	Federring	Arandela	2
11	353 427 X1	Nut	Ecrou	Sechskantmutter	Tuerca	2

Notes:- (A) High clearance only
Notes:- Grand dégagement seulement
Bemerkungen:- Hoch rad
Notas:- Solo tractor 'arco alto'
(B) Standard clearance only
Dégagement normal seulement
Standard
Solo tractor 'standard'

MOUNTING FRAME AND WEIGHTS
BATI PORTE, MASSES ET MASSES
FRONTGEWICHTE UND RAHMEN
BASTIDOR Y PESAS

Ref. No.	Part No.	Description	Designation	Benennung	Descripcion	No. Req.
1	899 541 M92	Frame	Bati Porte	Rahmen	Bastidor	X
2	354 286 X1	Bolt	Boulon	Schraube	Perno	2
3	354 281 X1	Bolt	Boulon	Schraube	Perno	2
4	353 433 X1	Washer	Rondelle	Federring	Arandela	4
5	893 555 M1	Weight	Masse	Gewicht	Pesa	8
6	831 985 M1	Washer	Rondelle	Scheibe	Arandela	8
7	353 901 X1	Bolt	Boulon	Schraube	Perno	8
13(A)	884 334 M91	Pin	Goupille	Bolzen	Pasador	1
14		Order 884 334 M91	Comm. 884 334 M91	Best. 884 334 M91	Pedir 884 334 M91	1
15	835 026 M1	'O' Ring	Joint Torique	'O' Ring	Sello 'O'	1
16(A)	327 180 M91	Chain	Chaine	Kette	Cadena	1
17(A)		Order 327 180 M91	Comm. 327 180 M91	Best. 327 180 M91	Pedir 327 180 M91	1
18(A)	354 074 X1	Pin	Goupille	Splint	Pasador	1
19(A)	195 347 M1	Ring	Anneau	Ring	Anilla	1
20(A)	888 086 M1	Pin	Axe	Stift	Pasador	1
(B)		Kit	Jeu	Reparatursatz	Juego	X

Notes:- (A) Included in kit 881 428 M91
Noter:- Inclus dans le jeu 881 428 M91
Bemerkungen:- Enthalten in reparatursatz 881 428 M91
Notas:- Incluye en juego 881 428 M91
(B) Includes items marked (A)
Comprend les pieces marquees (A)
Einschl. alter mit (A) gekennzeichueten tiele
Incluye las piezas marcades con (A)

MOUNTING FRAME AND WEIGHTS
BATI PORTE, MASSES ET MASSES
FRONTGEWICHTE UND RAIMEM
BASTIDOR Y PESAS

CPO. 3209/1

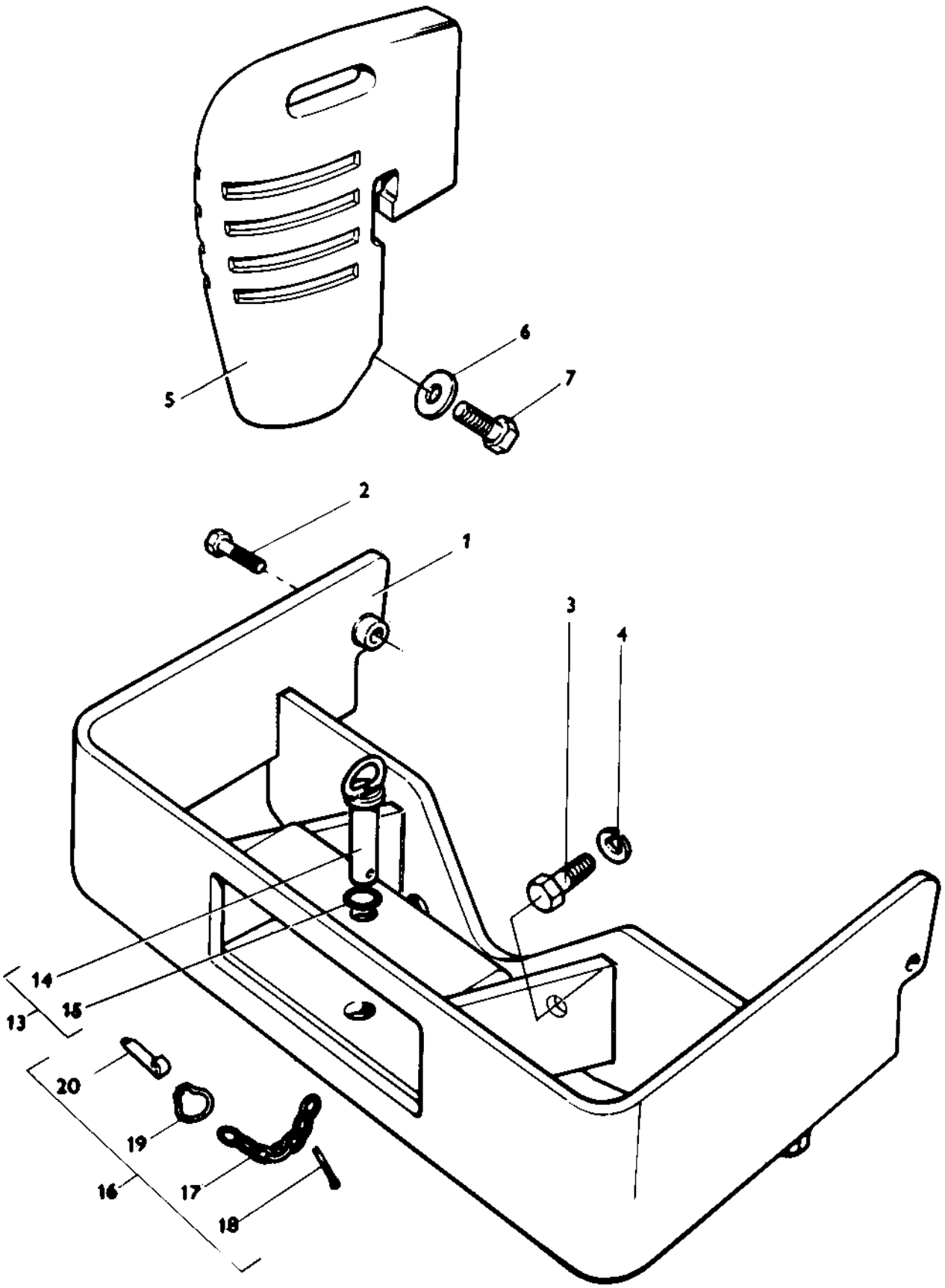

COUPLING ADAPTOR
RACCORD AUTO, OBTURATEUR
OELLEITUNG KUPPLUNG
ADAPTADOR DE UNION DE TUBOS

CPO. 1736/1

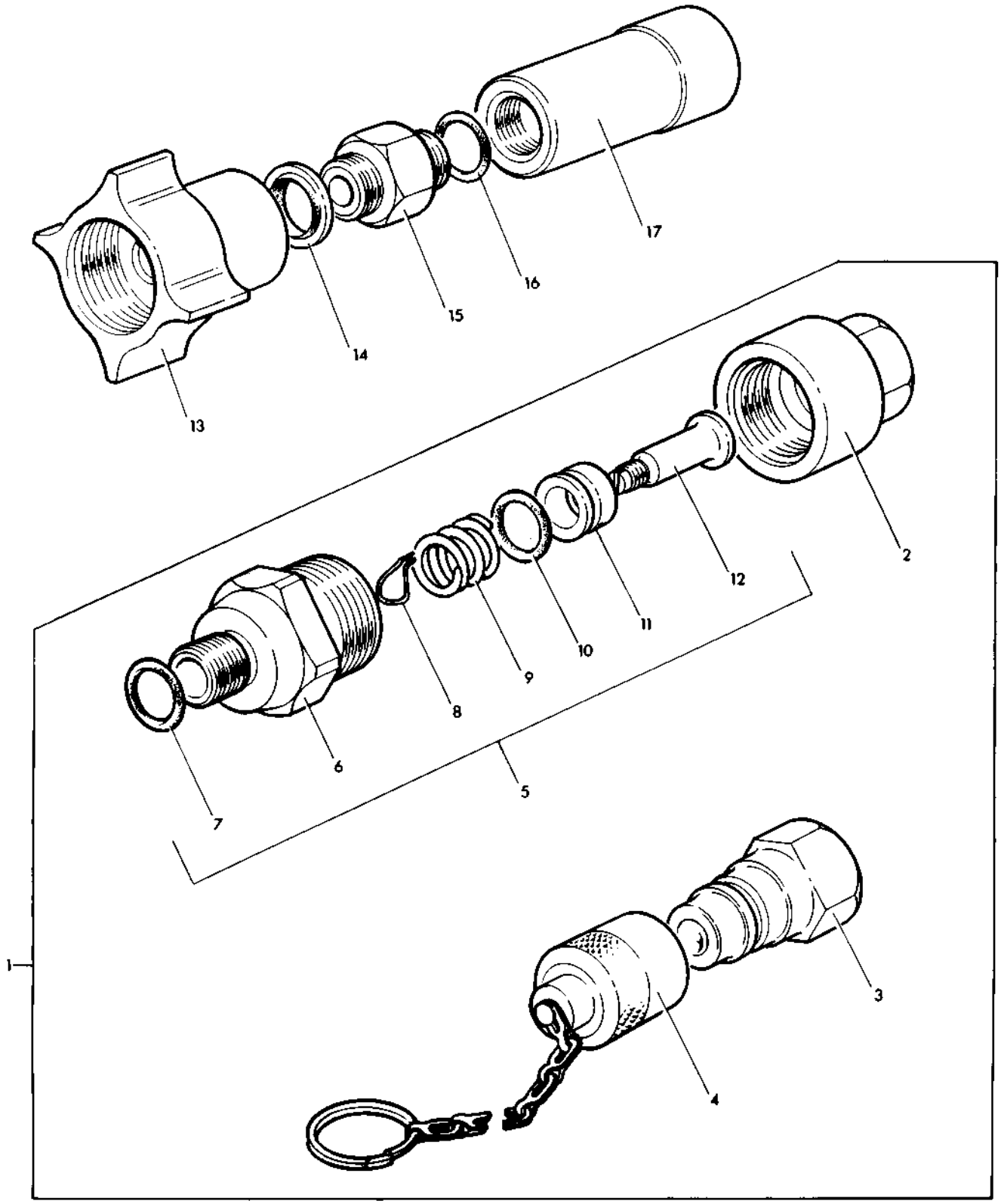

COUPLING ADAPTOR
RACCORD AUTO OBTURATEUR
OELLEITUNG KUPPLUNG
ADAPTADOP DE UNION DE TUBOS

Ref. No.	Part No.	Description	Designation	Benennung	Descripcion	No. Req.
1	868 712 M91	Coupling	Raccord	Kupplung	Union, Completa	1
2	646 669 M1	Cap	Chapeau	Abschlusskappe	Tapa	1
3	1026 700 M91	Male Tip	Embout	Verschraubung	Union, Macho	1
4	186 218 M91	Cap	Chapeau	Staubkappe	Tapa	1
5	868 713 M91	Male, Half	Corps	Kupplungshelfte	Union, Macho	1
6		Order 868 713 M91	Comm. 868 713 M91	Best. 868 713 M91	Pedir 868 713 M91	1
7	1852 568 M1	Ring	Joint Torique	Dichtring	Sello	1
8	818 155 M1	Spring	Ressort	Feder	Resorte	1
9	818 153 M1	Spring	Ressort	Feder	Resorte	1
10	831 461 M1	Ring	Joint Torique	Dichtring	Sello	1
11	818 150 M1	Sleeve	Douille	Buchse	Manguito	1
12	818 151 M1	Valve	Clapet	Ventil	Valvula	1
13	646 663 M91	Coupling	Raccord	Fluegelmutter	Union	1
14	826 238 M1	Washer	Rondelle	Dichtring	Arandela	1
15	871 226 M1	Adaptor	Adapteur	Schraubstutzen	Adaptador	1
16	1852 568 M1	Ring	Joint Torique	Dichtring	Arandela	1
17	1026 699 M91	Coupling	Raccord	Anschluss	Union	1

OIL PIPE KITS
JEU DE TUYAUTERIES
OELROHRSATZ
JUEGO, TUBOS DEL ACEITE

Ref. No.	Part No.	Description	Designation	Benennung	Descripcion	No. Req.
1(A)	868 660 M91	Kit	Jeu	Reparatursatz	Juego	X
2	868 636 M91	Pipe	Tubulure	Kraftstoffleitung	Tubo	1
3	868 638 M1	Bracket	Support	Halter	Soporte	1
9(A)	868 659 M91	Kit	Jeu	Reparatursatz	Juego	X
10	868 636 M91	Pipe	Tubulure	Kraftstoffleitung	Tubo	1
11	868 638 M1	Bracket	Support	Halter	Soporte	1
12	812 561 M1	Bolt	Boulon	Sechskantschraube	Perno	1
13	826 238 M1	Washer	Rondelle	Scheibe	Arandela	2
14	646 670 M91	Coupling	Manchon	Kupplungsmuffe	Acoplador	1
15	818 150 M1	Sleeve	Manchon	Flans	Manguito	1
16	818 151 M1	Valve	Clapet	Ventil	Valvula	1
17	831 461 M1	'O' Ring	Joint Torique	'O' Ring	Sello 'O'	1
18	818 153 M1	Spring	Ressort	Feder	Resorte	1
19		Order 646 670 M91	Comm. 646 670 M91	Best. 646 670 M91	Pedir 646 670 M91	1
20	818 155 M1	Spring	Ressort	Feder	Resorte	1
21	812 560 M1	Nut	Ecrou	Sechskantmutter	Tuerca	1
22	646 669 M1	Cap	Chapeau	Kappe	Tapa	1
8(B)	1861 988 M91	Kit	Jeu	Reparatursatz	Juego	X
29	812 561 M1	Bolt, Banjo	Boulon	Hohlschraube	Perno	1
30	826 238 M1	Washer, Seal	Rondelle	Scheibe	Arandela	2
31	872 190 M91	Pipe, Oil	Tube	Rohr	Tubo	1
32	812 560 M1	Locknut	Ecrou	Sechskantmutter	Tuerca	1
33	646 670 M91	Coupling	Manchon	Kupplungsmuffe	Acoplador	1
34	818 150 M1	Sleeve	Manchon	Flans	Manguito	1
35	818 151 M1	Valve	Clapet	Ventil	Valvula	1
36	831 461 M1	'O' Ring	Joint Torique	'O' Ring	Sello 'O'	1
37	818 153 M1	Spring	Ressort	Feder	Resorte	1
38		Order 646 670 M91	Comm. 646 670 M91	Best. 646 670 M91	Pedir 646 670 M91	1
39	818 155 M1	Spring	Ressort	Feder	Resorte	1
40	646 669 M1	Cap, End	Bouchon	Kappe	Tapa	1
41	1861 989 M1	Bracket	Support	Halter	Soporte	1
42	353 558 X1	Bolt	Boulon	Sechskantschraube	Perno	1
43	353 757 X1	Washer, Flat	Rondelle	Scheibe	Arandela	1
44	376 760 X1	Nut	Ecrou	Sechskantmutter	Tuerca	1
45	888 722 M1	Bracket	Support	Halter	Soporte	1
51	868 723 M91	Kit	Jeu	Reparatursatz	Juego	X
52	812 561 M1	Bolt	Boulon	Sechskantschraube	Perno	1
53	812 157 M1	Cap	Chapeau	Kappe	Tapa	1
54	860 872 M91	Valve	Clapet	Ventil	Valvula	1
55		Order 860 872 M91	Comm. 860 872 M91	Best. 860 872 M91	Pedir 860 872 M91	1
56	1882 729 M1	Spindle	Fusee	Achsschewkel	Manguito	1
57	1882 727 M1	'O' Ring	Joint Torique	'O' Ring	Sello 'O'	1
58	1882 728 M1	Washer	Rondelle	Scheibe	Arandela	1
59	1882 726 M1	Bush	Bague	Buchse	Buje	1
60	1881 999 M1	Handle	Manette	Griff	Manija	1
61	343 968 X1	Nut	Ecrou	Sechskantmutter	Tuerca	1
62	1882 730 M1	Pin	Axe	Bolzen	Pasador	1
63	868 721 M91	Hose	Durite	Schlauch	Manguera	1
64	1852 568 M1	'O' Ring	Joint Torique	'O' Ring	Sello 'O'	1
65	1026 699 M91	Coupling	Manchon	Kupplungsmuffe	Acoplador	1
66	868 722 M1	Bracket	Support	Halter	Soporte	1
67	826 238 M1	Washer	Rondelle	Scheibe	Arandela	2

Notes:- (A) Up to Serial No. 594969
Noter:- Jusqu'au No. 594969
Bemerkungen:- Bis Nr. 594969
Notas:- Hasta el No. 594969
(B) From Serial No. 594969
A partir No. 594969
Ab Nr. 594969
Desde el No. 594969

OIL PIPE KITS
JEU DE TUYAUTERIES
OELROHRSATZ
JUEGO, TUBOS DEL ACEITE

CPO.3214/1

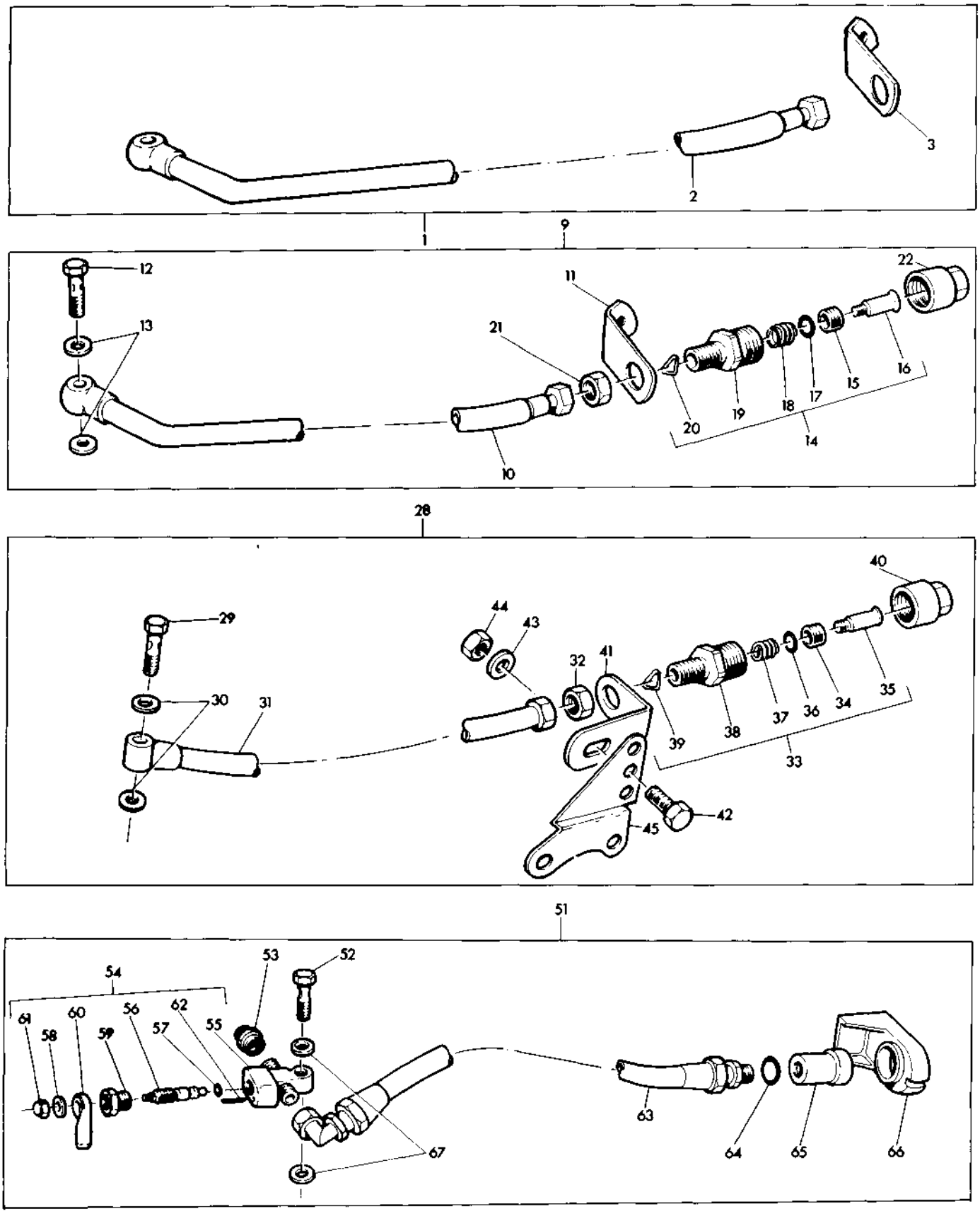

STABILISER KITS (NORMAL DUTY)
JEU DE STABILISATEURS (NORMAL SEULEMENT)
SATZ STABILISIERUNGSKETTEN (NORMAL AUSFUEHRUNG)
JUEGO ESTABILIZADORES (SERVICIO NORMAL)

CPO. 1749/1

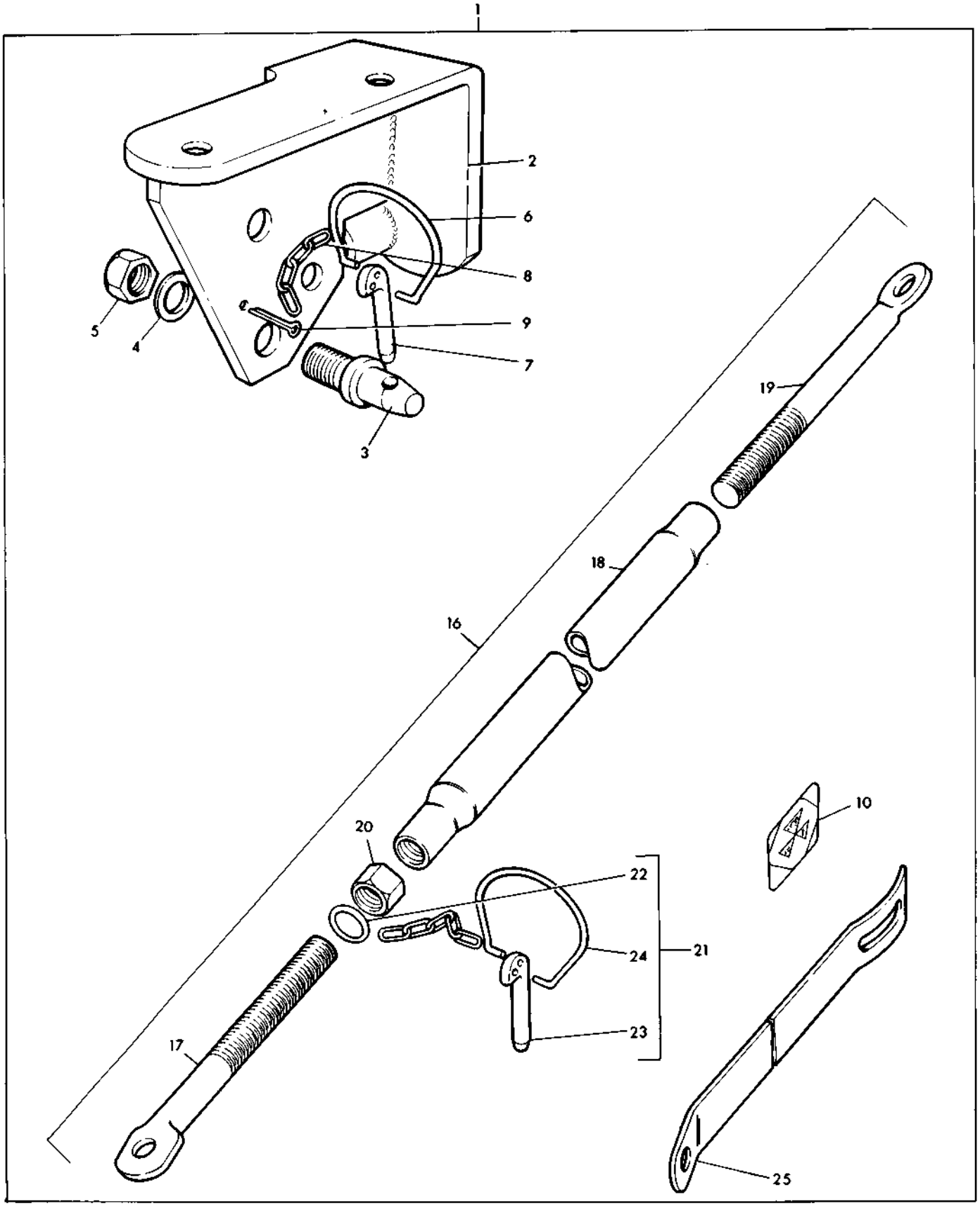

STABILISER KITS (NORMAL DUTY)
JEU DE STABILISATEURS (NORMAL SEULEMENT)
SATZ STABILISIERUNGSKETTEN - NORMAL AUSFUEHRUNG
JUEGO ESTABILIZADORES (SERVICIO NORMAL)

Ref. No.	Part No.	Description	Designation	Benennung	Descripcion	No. Req.
1	1810 024 M91	Kit	Jeu	Reparatursatz	Juego	1
2	1862 611 M1	Bracket, R.H.	Support, D.	Halter, R.	Soporte, L.D.	1
2	1862 610 M91	Bracket, L.H.	Support, G.	Halter, L.	Soporte, L.I.	1
3	824 332 M1	Pin	Axe	Bolzen	Pasador	2
4	353 440 X1	Washer	Rondelle	Scheibe	Arandela	2
5	353 435 X1	Nut	Ecrou	Sechskantmutter	Tuerca	2
6	195 339 M1	Chain	Chaine	Kette	Cadena	2
7	888 086 M1	Pin	Axe	Bolzen	Pasador	2
8	195 347 M1	Ring	Anneau	Ring	Anilla	2
9	354 089 X1	Pin	Goupille	Splint	Pasador	2
10	888 851 M1	Transfer	Decalcomanie	Beschriftung	Calcomania	1
16	184 568 M91	Link	Maillon	Lenker	Barra	2
17	184 570 M1	Link	Maillon	Lenker	Barra	1
18	184 569 M1	Link	Maillon	Lenker	Barra	1
19	184 571 M1	Link	Maillon	Lenker	Barra	1
20	353 435 X1	Nut	Ecrou	Sechskantmutter	Tuerca	1
21	184 572 M91	Pin	Axe	Bolzen	Pasador	1
22	182 977 M1	Ring	Anneau	Ring	Anilla	1
23	888 086 M1	Pin	Axe	Bolzen	Pasador	1
24	195 347 M1	Ring	Anneau	Ring	Anilla	1
25	816 339 M1	Link	Maillon	Lenker	Barra	1

CHAIN STABILISER KITS - NORMAL DUTY
JEUX DE CHAINES STABILISATEURS - NORMAL SEULEMENT
SATZ STABILISIERUNGSKETTEN - NORMAL AUSFUEHRUNG
JUEGOS DE CADENAS DE LOS ESTABILIZADORES - SERVICIO NORMAL

Ref. No.	Part No.	Description	Designation	Benennung	Descripcion	No. Req.
1(A,D)	1863 130 M93	Kit	Jeu	Reparatursatz	Juego	1
2	1863 109 M91	Bracket L.H.	Support G.	Halter L.	Soporte L.I.	1
2	1863 110 M91	Bracket R.H.	Support D.	Halter R.	Soporte L.D.	1
3	353 609 X1	Screw	Vis	Schraube	Tornillo	2
4	353 433 X1	Washer	Rondelle	Federring	Arandela	2
5	52 964 M1	Pin	Axe	Bolzen	Pasador	2
6	354 089 X1	Pin	Goupille	Splint	Pasador	2
7	1863 084 M93	Chain	Chaine	Kette	Cadena	2
8	1863 085 M91	Chain L.H.	Chaine G.	Kette L.	Cadena L.I.	1
9	1863 079 M1	Turnbuckle	Tendeur a Vis	Spannschloss	Torniquete	1
10	375 099 X1	Nut	Ecrou	Sechskantmutter	Tuerca	1
11	1863 081 M93	Chain R.H.	Chaine D.	Kette R.	Cadena L.D.	1
12	353 433 X1	Washer	Rondelle	Federring	Arandela	2
13	353 427 X1	Nut	Ecrou	Sechskantmutter	Tuerca	2
1(A,C)	1863 180 M93	Kit	Jeu	Reparatursatz	Juego	1
2	1860 625 M91	Bracket L.H.	Support G.	Halter L.	Soporte L.I.	1
2	1860 626 M91	Bracket R.H.	Support D.	Halter R.	Soporte L.D.	1
3	353 609 X1	Screw	Vis	Schraube	Tornillo	2
4	353 433 X1	Washer	Rondelle	Federring	Arandela	2
5	52 964 M1	Pin	Axe	Bolzen	Pasador	2
6	354 089 X1	Pin	Goupille	Splint	Pasador	2
7	1863 084 M93	Chain	Chaine	Kette	Cadena	2
8	1863 085 M91	Chain L.H.	Chaine G.	Kette L.	Cadena L.I.	1
9	1863 079 M1	Turnbuckle	Tendeur a Vis	Spannschloss	Torniquete	1
10	375 099 X1	Nut	Ecrou	Sechskantmutter	Tuerca	1
11	1863 081 M93	Chain R.H.	Chaine D.	Kette R.	Cadena L.D.	1
12	353 433 X1	Washer	Rondelle	Federring	Arandela	2
13	353 427 X1	Nut	Ecrou	Sechskantmutter	Tuerca	2
1(B,D)	1863 135 M93	Kit	Jeu	Reparatursatz	Juego	1
2	1863 047 M91	Bracket L.H.	Support G.	Halter L.	Soporte L.I.	1
2	1863 048 M91	Bracket R.H.	Support D.	Halter R.	Soporte L.D.	1
3	353 609 X1	Screw	Vis	Schraube	Tornillo	2
4	353 433 X1	Washer	Rondelle	Federring	Arandela	2
5	52 964 M1	Pin	Axe	Bolzen	Pasador	2
6	354 089 X1	Pin	Goupille	Splint	Pasador	2
7	1863 077 M93	Chain	Chaine	Kette	Cadena	2
8	1863 078 M91	Chain L.H.	Chaine G.	Kette L.	Cadena L.I.	1
9	1863 079 M1	Turnbuckle	Tendeur a Vis	Spannschloss	Torniquete	1
10	375 099 X1	Nut	Ecrou	Sechskantmutter	Tuerca	1
11	1863 081 M93	Chain R.H.	Chaine D.	Kette R.	Cadena L.D.	1
12	353 433 X1	Washer	Rondelle	Federring	Arandela	2
13	353 427 X1	Nut	Ecrou	Sechskantmutter	Tuerca	2
19(B,C)	1863 133 M93	Kit	Jeu	Reparatursatz	Juego	1
20	52 964 M1	Pin	Axe	Bolzen	Pasador	2
21	354 089 X1	Pin	Goupille	Splint	Pasador	2
22	1863 077 M93	Chain	Chaine	Kette	Cadena	2
23	1863 078 M91	Chain L.H.	Chaine G.	Kette L.	Cadena L.I.	1
24	1863 079 M1	Turnbuckle	Tendeur a Vis	Spannschloss	Torniquete	1
25	375 099 X1	Nut	Ecrou	Sechskantmutter	Tuerca	1
26	1863 081 M93	Chain R.H.	Chaine D.	Kette R.	Cadena L.D.	1
27	353 433 X1	Washer	Rondelle	Federring	Arandela	2
28	353 427 X1	Nut	Ecrou	Sechskantmutter	Tuerca	2

Notes:- (A) High clearance, malleable iron axle
Noter:- Grand degagement, essieu en fonte malleable
Bemerkungen:- Hoch rad tempergussachse
Notas:- Arco alto, eje de hierro maleable

(B) Standard clearance, malleable iron axle
Degagement normal, essieu en fonte malleable
Standard, tempergussachse
Standard, eje de hierro maleable

(C) With safety frames
Avec batis de securite
Mit sicherheitsrahmen
Con bastidores de defensa

(D) Without safety frames
Sans batis de securite
Ohne sicherheitsrahmen
Sin bastidores de defensa

CHAIN STABILISER KITS - NORMAL DUTY
JEUX DE CHAINES STABILISATEURS - NORMAL SEULEMENT
SATZ STABILISIERUNGSKETTEN - NORMAL AUSFUEHRUNG
JUEGOS CADENAS DE LOS ESTABILIZADORES - SERVICIO NORMAL

CPO. 4880

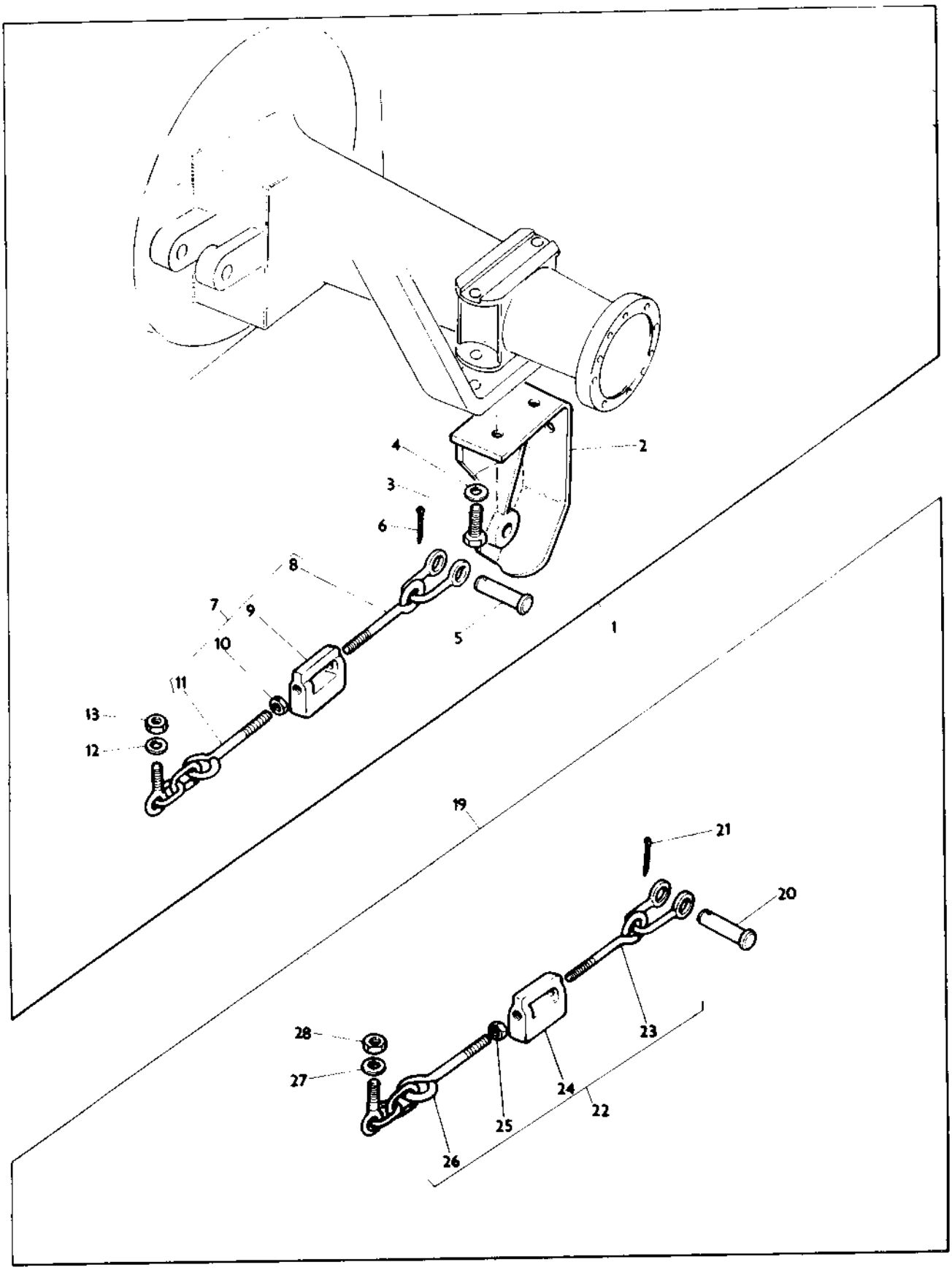

STABILISER KITS (HEAVY DUTY)
JEU DE STABILISATEURS (RENFORCE SEULEMENT)
SATZ STABILISIER (VERSTAERKTE AUSFUEHRUNG)
JUEGO ESTABILIZADORES (SERVICIO PESADO)

CPO. 1750/1

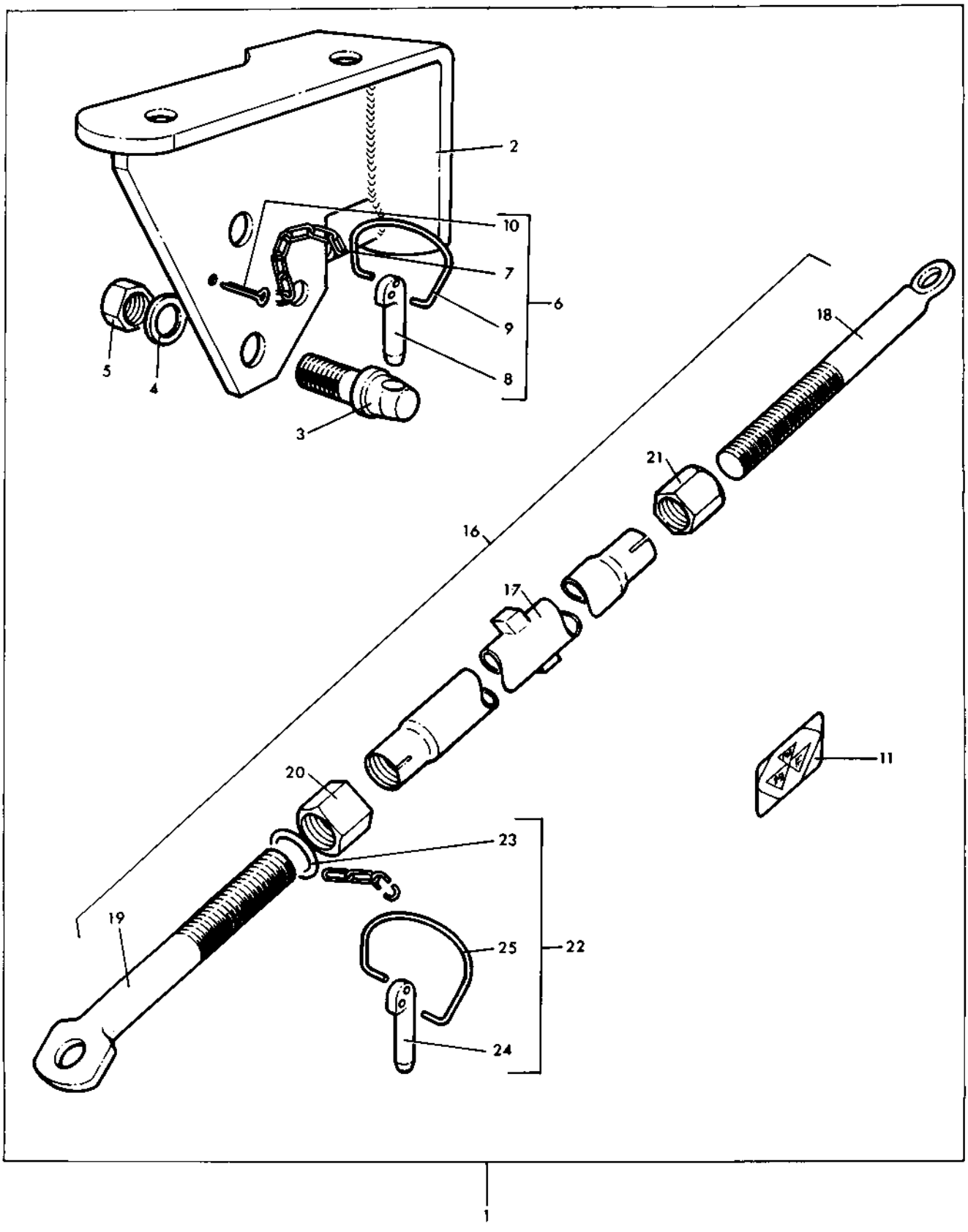

STABILISER KITS (HEAVY DUTY)
JEU DE STABILISATEURS (RENFORCE SEULEMENT)
SATZ STABILISIER (VERSTAERKTE AUSFUEHRUNG)
JUEGO ESTABILIZADORES (SERVICIO PESADO)

Ref. No.	Part No.	Description	Designation	Benennung	Descripcion	No. Reg.
1	1810 025 M91	Kit	Jeu	Reparatursatz	Juego	1
2	1862 611 M91	Bracket, R.H.	Support, D.	Halter, R.	Soporte, L.D.	1
2	1862 610 M91	Bracket, L.H.	Support, G.	Halter, L.	Soporte, L.I.	1
3	893 420 M1	Pin	Axe	Bolzen	Pasador	2
4	353 440 X1	Washer	Rondelle	Scheibe	Arandela	2
5	353 436 X1	Nut	Ecrou	Sechskantmutter	Tuerca	4
6	186 946 M91	Pin	Axe	Bolzen	Pasador	2
7	195 344 M1	Chain	Chaine	Kette	Cadena	1
8	888 086 M1	Pin	Axe	Bolzen	Pasador	1
9	195 347 M1	Ring	Anneau	Ring	Anilla	1
10	354 076 X1	Pin	Goupille	Splint	Pasador	1
11	888 851 M1	Transfer	Decalcomanie	Beschriftung	Calcomania	1
16	894 208 M91	Link	Maillon	Lenker	Barra	2
17	894 209 M91	Link	Maillon	Lenker	Barra	2
18	894 211 M1	Link	Maillon	Lenker	Barra	1
19	894 212 M1	Link	Maillon	Lenker	Barra	1
20	894 393 M1	Nut	Ecrou	Sechskantmutter	Tuerca	1
21	894 394 M1	Nut	Ecrou	Sechskantmutter	Tuerca	1
22	184 572 M91	Pin	Axe	Bolzen	Pasador	1
23	182 977 M1	Ring	Anneau	Ring	Anilla	1
24	888 086 M1	Pin	Axe	Bolzen	Pasador	1
25	195 347 M1	Ring	Anneau	Ring	Anilla	1

CHAIN STABILISER KITS - HEAVY DUTY
JEUX DE CHAINES STABILISATEURS - RENFORCE SEULEMENT
SATZ STABILISIERUNGSKETTEN - VERSTAERKTE AUSFUEHRUNG
JUEGOS DE CADENAS DE LOS ESTABILIZADORES - SERVICIO PESADO

Ref. No.	Part No.	Description	Designation	Benennung	Descripcion	No. Req.
1(A,C,F)	1863 129 M93	Kit	Jeu	Reparatursatz	Juego	1
2	1863 109 M91	Bracket L.H.	Support, G.	Halter, L.	Soporte, L.I.	1
2	1863 110 M91	Bracket, R.H.	Support, D.	Halter, R.	Soporte, L.D.	1
3	353 609 X1	Screw	Vis	Schraube	Tornillo	2
4	353 433 X1	Washer	Rondelle	Federring	Arandela	2
5	52 964 M1	Pin	Axe	Bolzen	Pasador	2
6	354 089 X1	Pin	Goupille	Splint	Pasador	2
7	1863 083 M93	Chain	Chaine	Steuerkette	Cadena	2
8	1863 085 M91	Chain, L.H.	Chaine, G.	Steuerkette, L.	Cadena, L.I.	1
9	1863 079 M1	Turnbuckle	Tendeur a Vis	Spannschloss	Torniquete	1
10	375 099 X1	Nut	Ecrou	Sechskantmutter	Tuerca	1
11	1863 080 M93	Chain, R.H.	Chaine, D.	Steuerkette, R.	Cadena, L.D.	1
12	353 440 X1	Washer	Rondelle	Federring	Arandela	2
13	353 435 X1	Nut	Ecrou	Sechskantmutter	Tuerca	2
1(ABDF)	1863 131 M91	Kit	Jeu	Reparatursatz	Juego	1
2	1863 121 M91	Bracket, L.H.	Support, G.	Halter, L.	Soporte, L.I.	1
2	1863 122 M91	Bracket, R.H.	Support, D.	Halter, R.	Soporte, L.D.	1
3	353 609 X1	Screw	Vis	Schraube	Tornillo	2
4	353 433 X1	Washer	Rondelle	Federring	Arandela	2
5	52 964 M1	Pin	Axe	Bolzen	Pasador	2
6	354 089 X1	Pin	Goupille	Splint	Pasador	2
7	1863 083 M93	Chain	Chaine	Steuerkette	Cadena	2
8	1863 085 M91	Chain L.H.	Chaine, G.	Steuerkette, L.	Cadena, L.I.	1
9	1863 079 M1	Turnbuckle	Tendeur a Vis	Spannschloss	Torniquete	1
10	375 099 X1	Nut	Ecrou	Sechskantmutter	Tuerca	1
11	1863 080 M93	Chain, R.H.	Chaine, D.	Steuerkette, R.	Cadena, L.D.	1
12	353 440 X1	Washer	Rondelle	Federring	Arandela	2
13	353 435 X1	Nut	Ecrou	Sechskantmutter	Tuerca	2
1(ACDE)	1863 132 M93	Kit	Jeu	Reparatursatz	Juego	1
2	1860 625 M91	Bracket, L.H.	Support, G.	Halter, L.	Soporte, L.I.	1
2	1860 626 M91	Bracket, R.H.	Support, D.	Halter, R.	Soporte, L.D.	1
3	353 609 X1	Screw	Vis	Schraube	Tornillo	2
4	353 433 X1	Washer	Rondelle	Federring	Arandela	2
5	52 964 M1	Pin	Axe	Bolzen	Pasador	2
6	354 089 X1	Pin	Goupille	Splint	Pasador	2
7	1863 083 M93	Chain	Chaine	Steuerkette	Cadena	2
8	1863 085 M91	Chain, L.H.	Chaine, G.	Steuerkette, L.	Cadena, L.I.	1
9	1863 079 M1	Turnbuckle	Tendeur a Vis	Spannschloss	Torniquete	1
10	375 099 X1	Nut	Ecrou	Sechskantmutter	Tuerca	1
11	1863 080 M93	Chain, R.H.	Chaine, D.	Steuerkette, R.	Cadena, L.D.	1
12	353 440 X1	Washer	Rondelle	Federring	Arandela	2
13	353 435 X1	Nut	Ecrou	Sechskantmutter	Tuerca	2
1(BCF)	1863 136 M93	Kit	Jeu	Reparatursatz	Juego	1
2	1863 047 M91	Bracket, L.H.	Support, G.	Halter, L.	Soporte, L.I.	1
2	1863 048 M91	Bracket, R.H.	Support, D.	Halter, R.	Soporte, L.D.	1
3	353 609 X1	Screw	Vis	Schraube	Tornillo	2
4	353 433 X1	Washer	Rondelle	Federring	Arandela	2
5	52 964 M1	Pin	Axe	Bolzen	Pasador	2
6	354 089 X1	Pin	Goupille	Splint	Pasador	2
7	1863 076 M93	Chain	Chaine	Steuerkette	Cadena	2
8	1863 078 M91	Chain, L.H.	Chaine, G.	Steuerkette, L.	Cadena, L.I.	1
9	1863 079 M1	Turnbuckle	Tendeur a Vis	Spannschloss	Torniquete	1
10	375 099 X1	Nut	Ecrou	Sechskantmutter	Tuerca	1
11	1863 080 M93	Chain, R.H.	Chaine, D.	Steuerkette, R.	Cadena L.D.	1
12	353 440 X1	Washer	Rondelle	Federring	Arandela	2
13	353 435 X1	Nut	Ecrou	Sechskantmutter	Tuerca	2
19(B,C,E)	1863 134 M93	Kit	Jeu	Reparatursatz	Juego	1
20	52 964 M1	Pin	Axe	Bolzen	Pasador	2
21	354 089 X1	Pin	Goupille	Splint	Pasador	2
22	1863 076 M93	Chain	Chaine	Steuerkette	Cadena	2
23	1863 078 M91	Chain, L.H.	Chaine, G.	Steuerkette, L.	Cadena, L.I.	1
24	1863 079 M1	Turnbuckle	Tendeur a Vis	Spannschloss	Torniquete	1
25	375 099 X1	Nut	Ecrou	Sechskantmutter	Tuerca	1
26	1863 080 M93	Chain, R.H.	Chaine, D.	Steuerkette, R.	Cadena, L.D.	1
27	353 440 X1	Washer	Rondelle	Federring	Arandela	2
28	353 435 X1	Nut	Ecrou	Sechskantmutter	Tuerca	2

CHAIN STABILISER KITS - HEAVY DUTY
JEUX DE CHAINES STABILISATEURS - RENFORCE SEULEMENT
SATZ STABILISIERUNGSKETTEN - VERSTAERKTE AUSFUEHRUNG
JUEGOS DE CADENAS DE LOS ESTABILIZADORES - SERVICIO PESADO

CPO. 4881

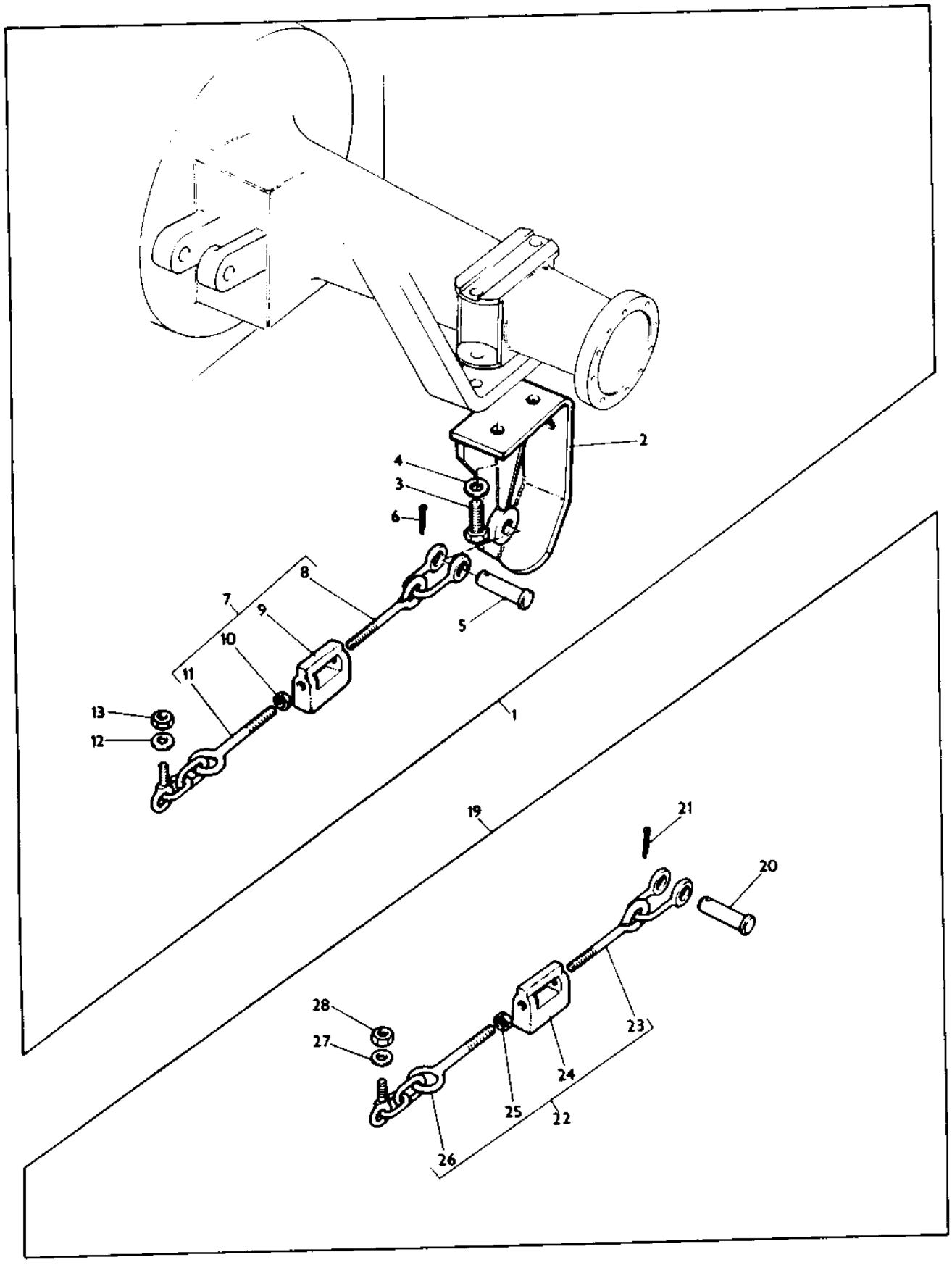

CHAIN STABILISER KITS - HEAVY DUTY
JEUX DE CHAINES STABILISATEURS - RENFORCE SEULEMENT
SATZ STABILISIERUNGSKETTEN - VERSTAERKTE AUSFUEHRUNG
JUEGOS DE CADENAS DE LOS ESTABILIZADORES - SERVICIO PESADO

CPO. 4881

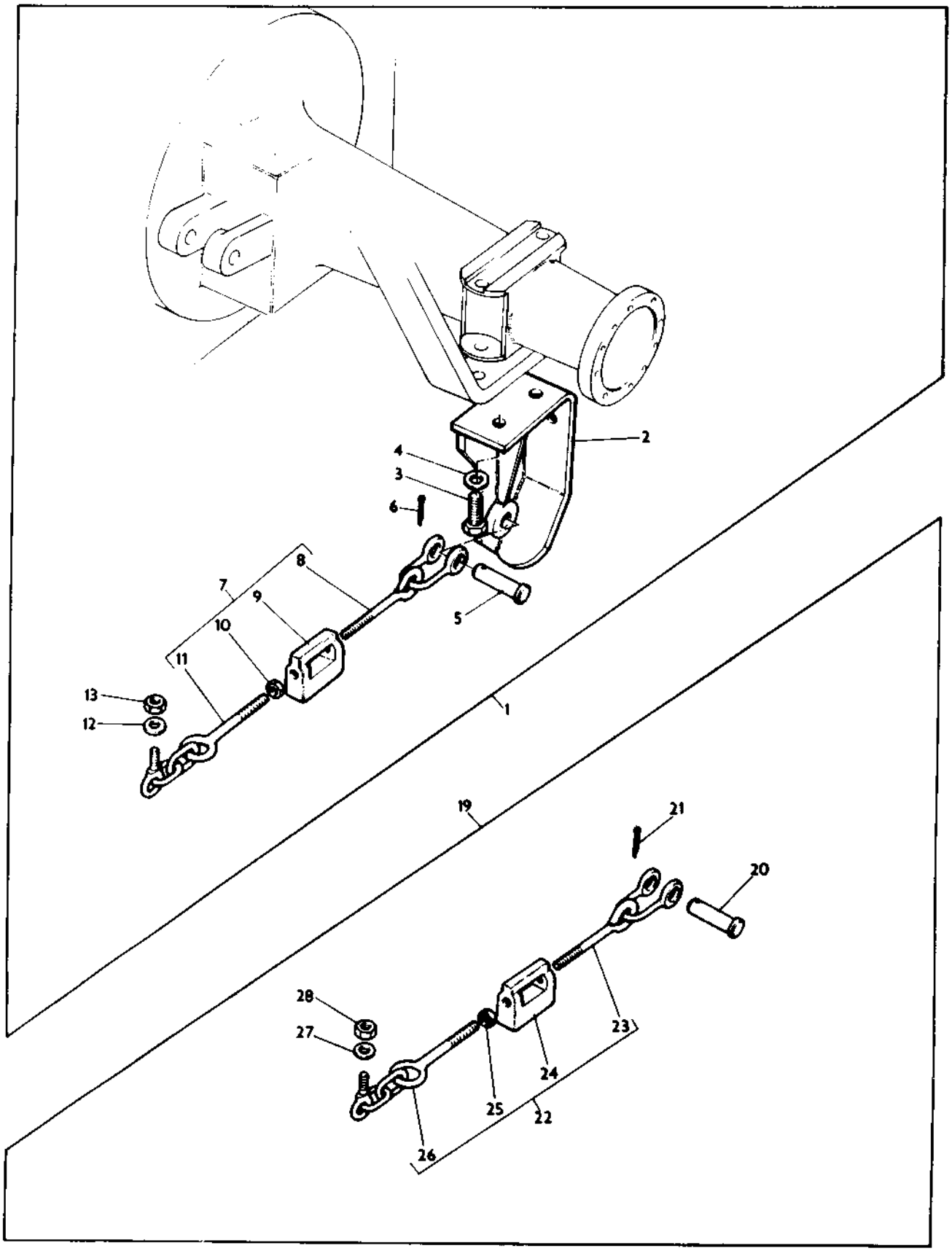

CHAIN STABILISER KITS - HEAVY DUTY
JEUX DE CHAINES STABILISATEURS - RENFORCE SEULEMENT
SATZ STABILISIERUNGSKETTEN - VERSTAERKTE AUSFUEHRUNG
JUEGOS DE CADENAS DE LOS ESTABILIZADORES - SERVICIO PESADO

Ref. No.	Part No.	Description	Designation	Benennung	Descripcion	No. Req.
19(B,D,E)	1863 205 M93	Kit	Jeu	Reparatursatz	Juego	1
20	52 964 M1	Pin	Axe	Bolzen	Pasador	2
21	354 089 X1	Pin	Goupille	Splint	Pasador	2
22	1863 083 M93	Chain	Chaine	Steuerkette	Cadena	2
23	1863 085 M91	Chain, L.H	Chaine, G	Steuerkette, L	Cadena, L.I	1
24	1863 079 M1	Turnbuckle	Tendeur a Vis	Spannschloss	Torniquete	1
25	375 099 X1	Nut	Ecrou	Sechskantmutter	Tuerca	1
26	1863 080 M93	Chain, R.H	Chaine, D	Steuerkette, R	Cadena, L.D	1
27	353 440 X1	Washer	Rondelle	Federring	Arandela	2
28	353 435 X1	Nut	Ecrou	Sechskantmutter	Tuerca	2

Notes:-
Noter:-
Bemerkungen:-
Notas:-

(A) High clearance only
Grand degagement seulement
Hoch rad
Solo tractor arco alto

(B) Standard clearance only
Degagement normal seulement
Standard
Solo tractor standard

(C) Malleable iron axle
Essieu en fonte malleable
Tempergussachse
Eje de hierro maleable

(D) Cast iron axle
Essieu en fonte
Graugussachse
Eje de hierro fundido

(E) With safety frames
Avec batis de securite
Mit sicherheitsrahmen
Con bastidores de defensa

(F) Without safety frames
Sans batis de securite
Ohne sicherheitsrahmen
Sin bastidores de defensa

SAFETY FRAMES
BATIS DE SECURITE
SICHERHEITSRAHMEN
BASTIDORES DE DEFENSA

Ref. No.	Part No.	Description	Designation	Benennung	Designation	No. Req.
1(B)	1810 469 M91	Kit	Jeu	Reparatursatz	Juego	1
1(C)	1810 470 M91	Kit	Jeu	Reparatursatz	Juego	1
2(A,B)	557 555	Frame	Bati	Rahmen	Bastidor	1
2(A,C)	557 556	Frame	Bati	Rahmen	Bastidor	1
3(B)	887 404 M92	Support L.H.	Support, G.	Halter, L.	Soporte, L.I.	1
3(C)	887 499 M91	Support L.H.	Support, G.	Halter, L.	Soporte, L.I.	1
4(B)	887 407 M92	Support R.H.	Support, D.	Halter, R.	Soporte, L.D.	1
4(C)	887 498 M91	Support R.H.	Support, D.	Halter, R.	Soporte,L.D.	1
5	377 213 X1	Bolt	Boulon	Sechskantschraube	Perno	8
6	353 439 X1	Washer, Lock	Rondelle	Federring	Arandela	8
7	353 773 X1	Washer, Flat	Rondelle	Scheibe	Arandela	8
8	353 437 X1	Nut	Ecrou	Sechskantmutter	Tuerca	8
9(B)	353 727 X1	Bolt	Boulon	Sechskantschraube	Perno	6
10(B)	353 433 X1	Washer, Lock	Rondelle	Federring	Arandela	6
11(C)	353 727 X1	Bolt	Boulon	Sechskantschraube	Perno	4
12(C)	353 433 X1	Washer, Lock	Rondelle	Federring	Arandela	4
13(C)	353 726 X1	Screw	Vis	Schraube	Tornillo	2
14(C)	353 433 X1	Washer, Lock	Rondelle	Federring	Arandela	2
15(C)	353 729 X1	Bolt	Boulon	Sechskantschraube	Perno	2
16(C)	353 433 X1	Washer, Lock	Rondelle	Federring	Arandela	2
21	887 298 M91	Cover	Couvercle	Deckel	Tapa	1
22(B)	887 451 M91	Tube, L.H.	Tube, G.	Rohr, L.	Tubo, L.I.	1
22(C)	887 382 M91	Tube, L.H.	Tube, G.	Rohr, L.	Tubo, L.I.	1
22(B)	887 453 M91	Tube, R.H.	Tube, D.	Rohr, R.	Tubo, L.D.	1
23(C)	887 383 M91	Tube, R.H.	Tube, D.	Rohr, R.	Tubo, L.D.	1
24	353 613 X1	Bolt	Boulon	Sechskantschraube	Perno	2
25	353 433 X1	Washer, Lock	Rondelle	Federring	Arandela	2
31	887 292 M1	Plate	Plaque	Platte	Placa	1
32	887 290 M2	Bracket	Support	Halter	Soporte	1
33	887 291 M1	Bolt 'U'	Crochet	Bugelschraube	Tirante Collegam...	1
34	376 447 X1	Nut	Ecrou	Sechskantmutter	Tuerca	2
35(D)	187 008	Clip	Attache	Schelle	Clip	1
36	1862 424 M1	Cleat	Collier	Schelle	Reten	2
42(B)	1863 030 M91	Base L.H.	Support G.	Platte L.	Base L.I.	1
42(C)	887 472 M91	Base L.H.	Support G.	Platte L.	Base L.I.	1
42(B,E)	887 487 M91	Base L.H.	Support G.	Platte L.	Base L.I.	1
43(B)	1863 033 M91	Base R.H.	Support D.	Platte R.	Base L.D.	1
43(C)	887 473 M91	Base R.H.	Support D.	Platte R.	Base L.D.	1
43(B,E)	887 488 M91	Base R.H.	Support D.	Platte R.	Base L.D.	1
44	353 643 X1	Bolt	Boulon	Sechskantschraube	Perno	2
45	353 433 X1	Washer, Lock	Rondelle	Federring	Arandela	2
46	353 774 X1	Washer, Flat	Rondelle	Scheibe	Arandela	2
47	353 760 X1	Washer, Flat	Rondelle	Scheibe	Arandela	2
48	353 427 X1	Nut	Ecrou	Sechskantmutter	Tuerca	2
49	887 470 M91	Bracket, L.H.	Support, G.	Halter, L.	Soporte, L.I.	1
50	887 466 M91	Bracket, R.H.	Support, D.	Halter, R.	Soporte, L.D.	1
51(B)	353 615 X1	Bolt	Boulon	Sechskantschraube	Perno	2
51(C)	353 619 X1	Bolt	Boulon	Sechskantschraube	Perno	2
52	353 433 X1	Washer, Lock	Rondelle	Federring	Arandela	2
53	353 774 X1	Washer, Flat	Rondelle	Scheibe	Arandela	2
54	353 427 X1	Nut	Ecrou	Sechskantmutter	Tuerca	2
60(B)	1862 996 M91	Plate, L.H.	Plaque, G.	Platte, L.	Placa, L.I.	1
60(B,E)	1863 148 M91	Plate, L.H.	Plaque, G.	Platte, L.	Placa, L.I.	1
61(B)	1862 997 M91	Plate, R.H.	Plaque, D.	Platte, R.	Placa, L.D.	1
61(B,E)	1863 149 M91	Plate, R.H.	Plaque, D.	Platte, R.	Placa, L.D.	1
62(B)	353 894 X1	Bolt	Boulon	Sechskantschraube	Perno	4
62(C)	357 322 X1	Bolt	Boulon	Sechskantschraube	Perno	4
63	353 774 X1	Washer, Flat	Rondelle	Scheibe	Arandela	4
64	353 433 X1	Washer, Lock	Rondelle	Federring	Arandela	4
65	353 427 X1	Nut	Ecrou	Sechskantmutter	Tuerca	4
66(C)	887 485 M1	Plate	Plaque	Platte	Placa	2
67(C)	887 474 M1	Plate, Packing	Plaque	Platte	Placa	2

Notes:- (A) Order through Sales Dept.
Noter:- Commander par Code Ventes
Bemerkungen:- Bestelle bei Maschinenverkauf
Notas:- Pedir al Depto de Ventas

(B) Standard clearance only
Degagement normal seulement
Standard
Solo tractor standard

SAFETY FRAMES
BATIS DE SECURITE
SICHERHEITSRAHMEN
BASTIDORES DE DEFENSA

CPO.4882/1

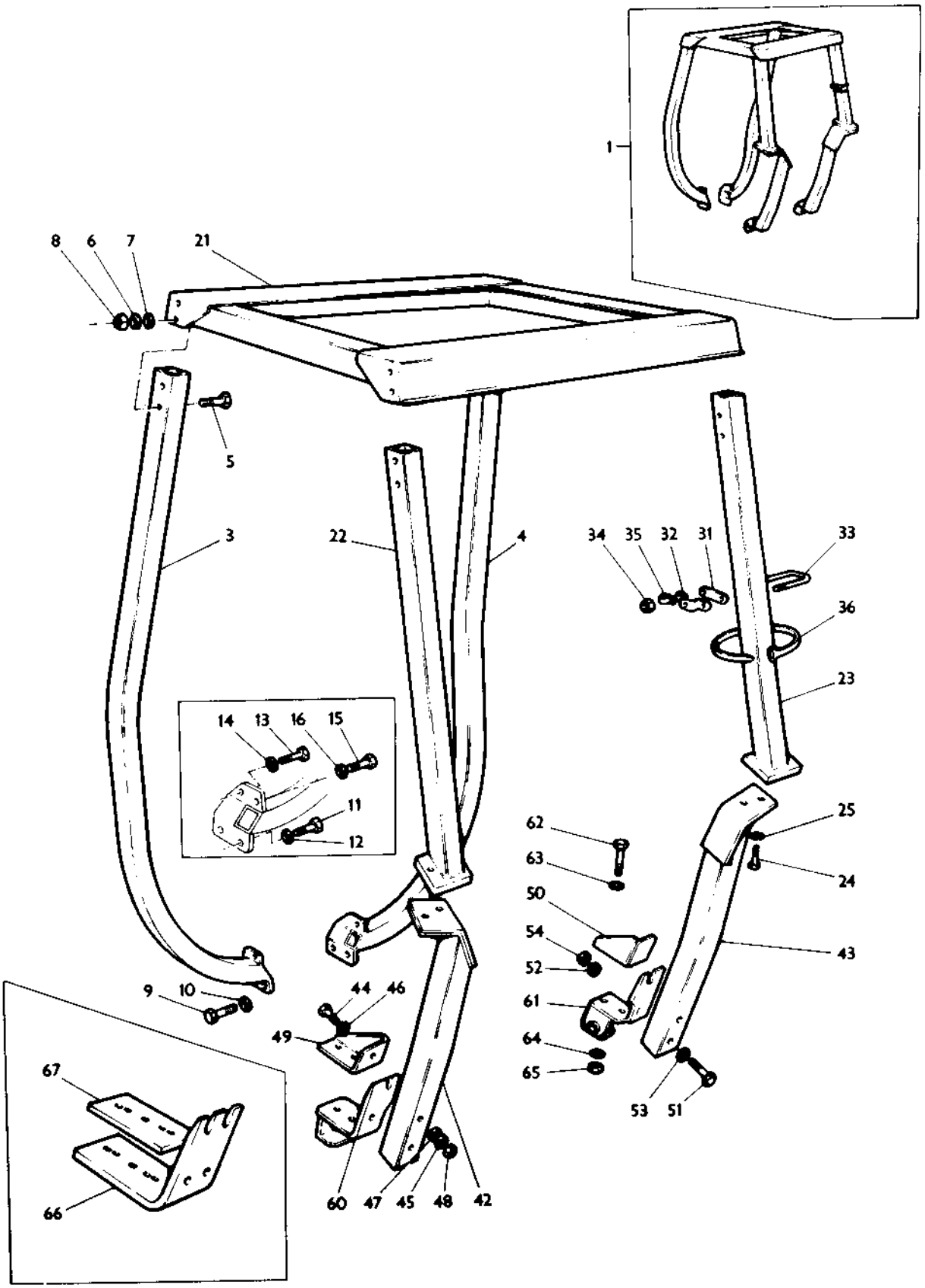

SAFETY FRAMES
BATIS DE SECURITE
SICHERHEITSRAHMEN
BASTIDORES DE DEFENSAS

CPO. 4882/1

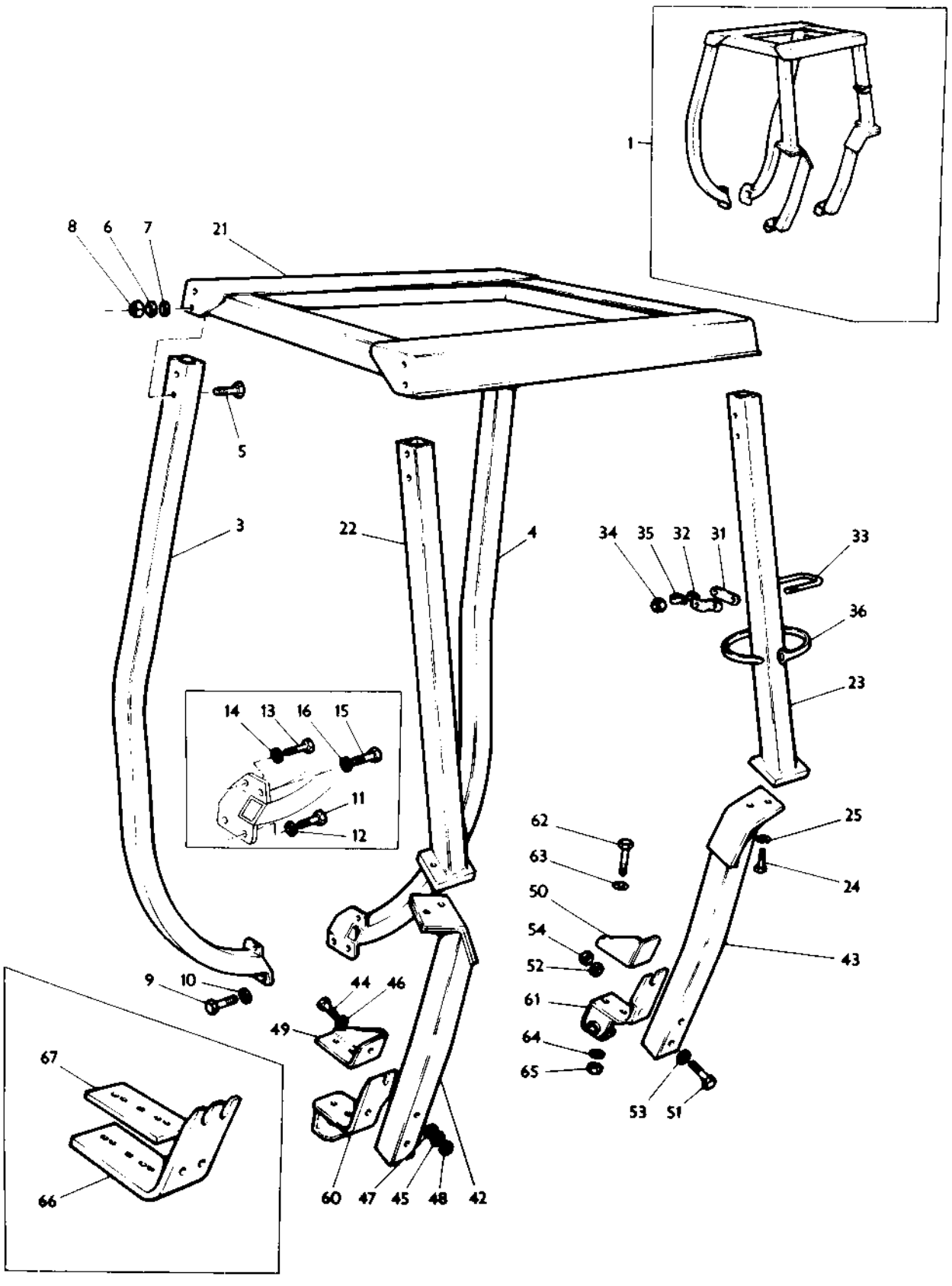

SAFETY FRAMES
BATIS DE SECURITE
SICHERHEITSRAHMEN
BASTIDORES DE DEFENSA

Ref. No.	Part No.	Description	Designation	Benennung	Descripcion	No. Req.

Notes:- (C) High clearance only
Noter:- Grand degagement seulement
Bemerkungen:- Hoch rad
Notas:- Solo tractor 'Arco Alto'
(D) Supplied by Messrs. J. Lucas Ltd.
Fournies par J. Lucas Ltd.
J. Lucas Ltd. lieferteile
Suministradas por J. Lucas Ltd.
(E) Case Iron Axle only
Essieu en fonte seulement
Nur fuer graugussachse
Eje de hierro fundido solamente

RIGID CLADDING - STANDARD CLEARANCE
CABINE - DEGAGEMENT NORMAL
BALDACHIN - STANDARD
CABINA - SOLO TRACTOR STANDARD

Ref. No.	Part No.	Description	Designation	Benennung	Descripcion	No. Req.
1	1864 684 M91	Panel, Front - R.H....	Panneau Droit.....	Vorderteil R.....	Panel L.D.....	1
2		Order 1864 684 M91...	Comm. 1864 684 M91...	Best. 1864 684 M91...	Pedir 1864 684 M91...	1
3	1864 659 M1	Hinge.....	Charniere.....	Scharnier.....	Bisagra.....	2
4	354 023 X1	Screw.....	Vis.....	Schraube.....	Perno.....	4
5	353 441 X1	Washer, Lock.....	Rondelle.....	Federring.....	Arandela.....	4
6	355 564 X1	Nut, Hex.....	Ecrou.....	Sechskantmutter.....	Tuerca.....	4
7	1864 850 M1	Skirt.....	Panneau.....	Randleiste.....	Faldon.....	1
8	377 359 X1	Bolt, Hex.....	Vis.....	Sechskantschraube....	Perno.....	3
9	353 753 X1	Washer, Flat.....	Rondelle.....	Scheibe.....	Arandela.....	3
10	354 120 X1	Nut, Hex.....	Ecrou.....	Sechskantmutter.....	Tuerca.....	3
11	1862 347 M1	Glass.....	Glace.....	Glas.....	Lente.....	1
12(A)	1865 208 M1	Strip, Glazing - 53".	Joint - 53".....	Abdichtung - 53".....	Sello Caucho - 53"...	1
13	1864 880 M1	Clip.....	Attache.....	Schelle.....	Sujetador.....	1
14	1865 190 M1	Cover Plate.....	Couvercle.....	Deckel.....	Tapa.....	1
20	22 445 X	Washer, Shakeproof....	Rondelle.....	Federring.....	Arandela.....	6
21	377 359 X1	Bolt, Hex.....	Vis.....	Sechskantschraube.....	Perno.....	6
22	1864 673 M1	Skirt.....	Panneau.....	Randleiste.....	Faldon.....	1
23	377 359 X1	Bolt, Hex.....	Vis.....	Sechskantschraube.....	Perno.....	9
24	353 753 X1	Washer, Flat.....	Rondelle.....	Scheibe.....	Arandela.....	9
25	354 120 X1	Nut, Hex.....	Ecrou.....	Sechskantmutter.....	Tuerca.....	9
26	1862 306 M91	Reinforcement.....	Renforce.....	Halter.....	Soporte.....	1
27	1864 650 M1	Bracket.....	Support.....	Halter.....	Soporte.....	2
31	1864 689 M91	Panel, Front L.H.....	Panneau Gauche.....	Vorderteil L.....	Panel L.I.....	1
32		Order 1864 689 M91...	Comm. 1864 689 M91...	Best. 1864 689 M91...	Pedir 1864 689 M91...	1
33	1864 659 M1	Hinge.....	Charniere.....	Scharnier.....	Bisagra.....	2
34	354 023 X1	Screw.....	Vis.....	Schraube.....	Perno.....	4
35	353 441 X1	Washer, Lock.....	Rondelle.....	Federring.....	Arandela.....	4
36	355 564 X1	Nut, Hex.....	Ecrou.....	Sechskantmutter.....	Tuerca.....	4
37	1864 851 M1	Skirt.....	Panneau.....	Randleiste.....	Faldon.....	1
38	377 359 X1	Bolt, Hex.....	Vis.....	Sechskantschraube....	Perno.....	3
39	353 753 X1	Washer, Flat.....	Rondelle.....	Scheibe.....	Arandela.....	3
40	354 120 X1	Nut, Hex.....	Ecrou.....	Sechskantmutter.....	Tuerca.....	3
41	1862 347 M1	Glass.....	Glace.....	Glas.....	Lente.....	1
42(A)	1865 208 M1	Strip, Glazing - 53".	Joint - 53".....	Abdichtung - 53".....	Sello Caucho - 53"...	1
43	353 752 X1	Washer.....	Rondelle.....	Scheibe.....	Arandela.....	1
49	1864 505 M91	Bracket, Support-Upper	Support.....	Halter.....	Soporte.....	2
50	377 359 X1	Bolt, Hex.....	Vis.....	Sechskantschraube.....	Perno.....	4
51	22 445 X	Washer, Shakeproof....	Rondelle.....	Federring.....	Arandela.....	4
52	1862 375 M1	Bracket, Support-Lower	Support.....	Halter.....	Soporte.....	2
53	377 359 X1	Bolt, Hex.....	Vis.....	Sechskantschraube.....	Perno.....	4
54	22 445 X	Washer, Shakeproof....	Rondelle.....	Federring.....	Arandela.....	4
60	1864 701 M91	Footstep Ext. L.H.....	Marchepied, Gauche....	Tritbrett, L.....	Estribo, L.I.....	1
60	1864 702 M91	Footstep Ext. R.H.....	Marchepied, Droit.....	Tritbrett, R.....	Estribo, L.D.....	1
61	353 667 X1	Bolt, Hex.....	Vis.....	Sechskantschraube.....	Perno.....	2
62	353 754 X1	Washer, Flat.....	Rondelle.....	Scheibe.....	Arandela.....	2
63	22 463 X	Washer, Shakeproof....	Rondelle.....	Federring.....	Arandela.....	2
64	355 564 X1	Nut, Hex.....	Ecrou.....	Sechskantmutter.....	Tuerca.....	2
65	353 667 X1	Bolt, Hex.....	Vis.....	Sechskantschraube.....	Perno.....	6
66	353 754 X1	Washer, Flat.....	Rondelle.....	Scheibe.....	Arandela.....	6
67	22 463 X	Washer, Shakeproof....	Rondelle.....	Federring.....	Arandela.....	6
73	1864 717 M91	Panel Windscreen.....	Panneau.....	Teil.....	Panel.....	1
74	377 359 X1	Bolt, Hex.....	Vis.....	Sechskantschraube.....	Perno.....	1
75	22 445 X	Washer, Shakeproof....	Rondelle.....	Federring.....	Arandela.....	1
76	1864 703 M1	Glass, Windscreen.....	Glace.....	Glas.....	Lente.....	1
77(A)	1865 313 M1	Strip, Glazing - 135".	Joint - 135".....	Abdichtung - 135".....	Sello Caucho - 135"...	1
78	1864 677 M91	Wiper Motor.....	Moteur.....	Motor.....	Motor.....	1
79	353 665 X1	Bolt, Hex.....	Vis.....	Sechskantschraube.....	Perno.....	2
80	353 441 X1	Washer, Lock.....	Rondelle.....	Federring.....	Arandela.....	2
81	355 564 X1	Nut, Hex.....	Ecrou.....	Sechskantmutter.....	Tuerca.....	2
82	1864 502 M91	Switch, Wiper Motor...	Contacteur.....	Schalter.....	Interruptor.....	1
83	1864 940 M1	Plug.....	Bouchon.....	Verschlussdeckel.....	Tapon.....	1
84	1864 610 M91	Wire, Earth.....	Fil.....	Kabel.....	Cable.....	1
85	1864 651 M91	Wire, Fused - 35 Amp..	Fil.....	Kabel.....	Cable.....	1
86	1864 609 M91	Wire, Short.....	Fil.....	Kabel.....	Cable.....	1
87	1864 672 M91	Tubing, Long.....	Tubulure.....	Rohr.....	Tubo.....	1
88	1864 636 M1	Tubing, Short.....	Tubulure.....	Rohr.....	Tubo.....	1
89	1864 614 M91	Gearbox.....	Boitier.....	Gehaeuse.....	Cuerpo.....	1
90	1865 185 M1	Arm Wiper.....	Bielle.....	Arm.....	Brazo del Limpa Parabris	1

RIGID CLADDING - STANDARD CLEARANCE
CABINE - DEGAGEMENT NORMAL
BALDACHIN - STANDARD
CABINA - SOLO TRACTOR STANDARD

CPO. 5326

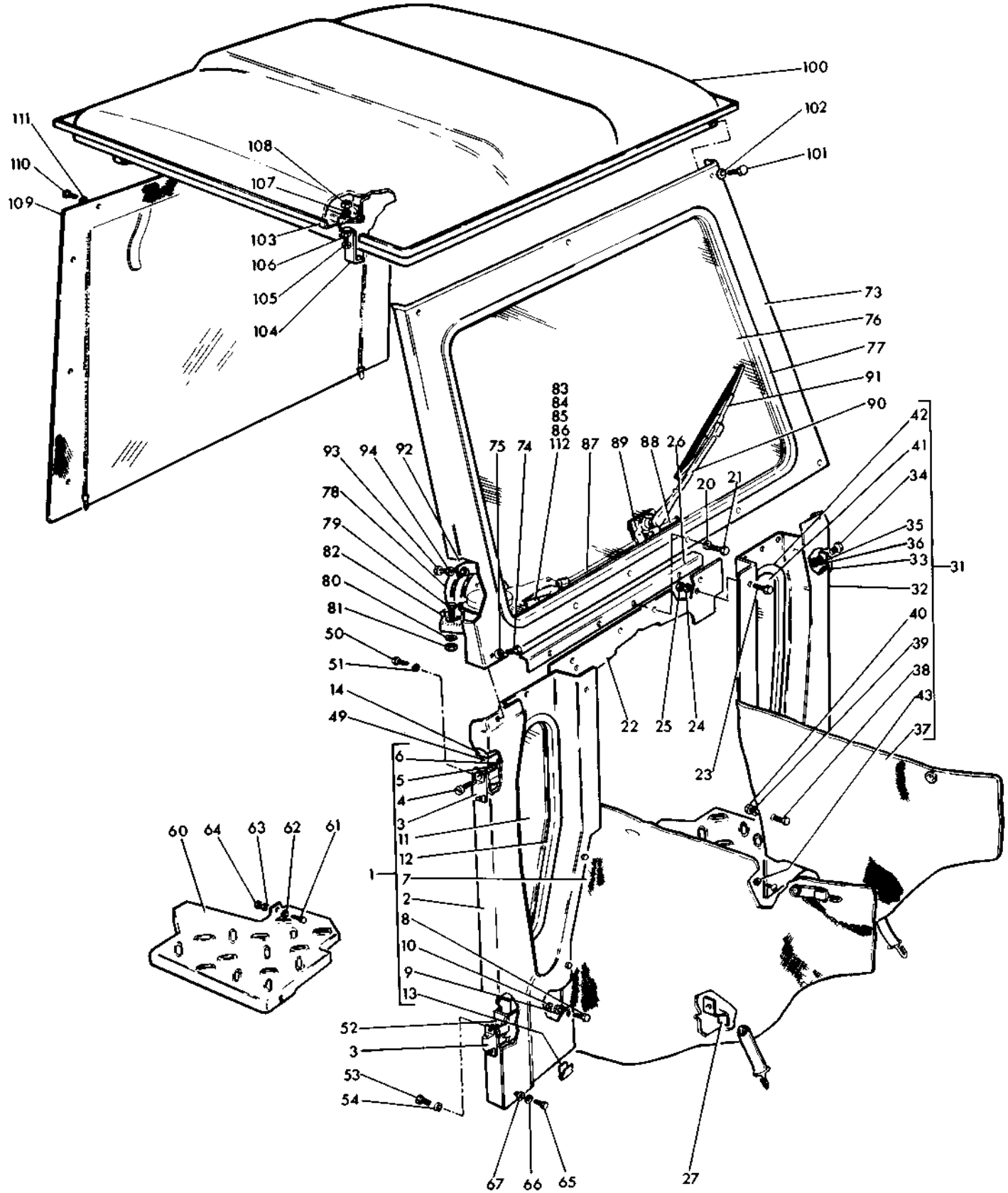

RIGID CLADDING - STANDARD CLEARANCE
CABINE - DEGAGEMENT NORMAL
BALDACHIN - STANDARD
CABINA - SOLO TRACTOR STANDARD

CPO. 5326

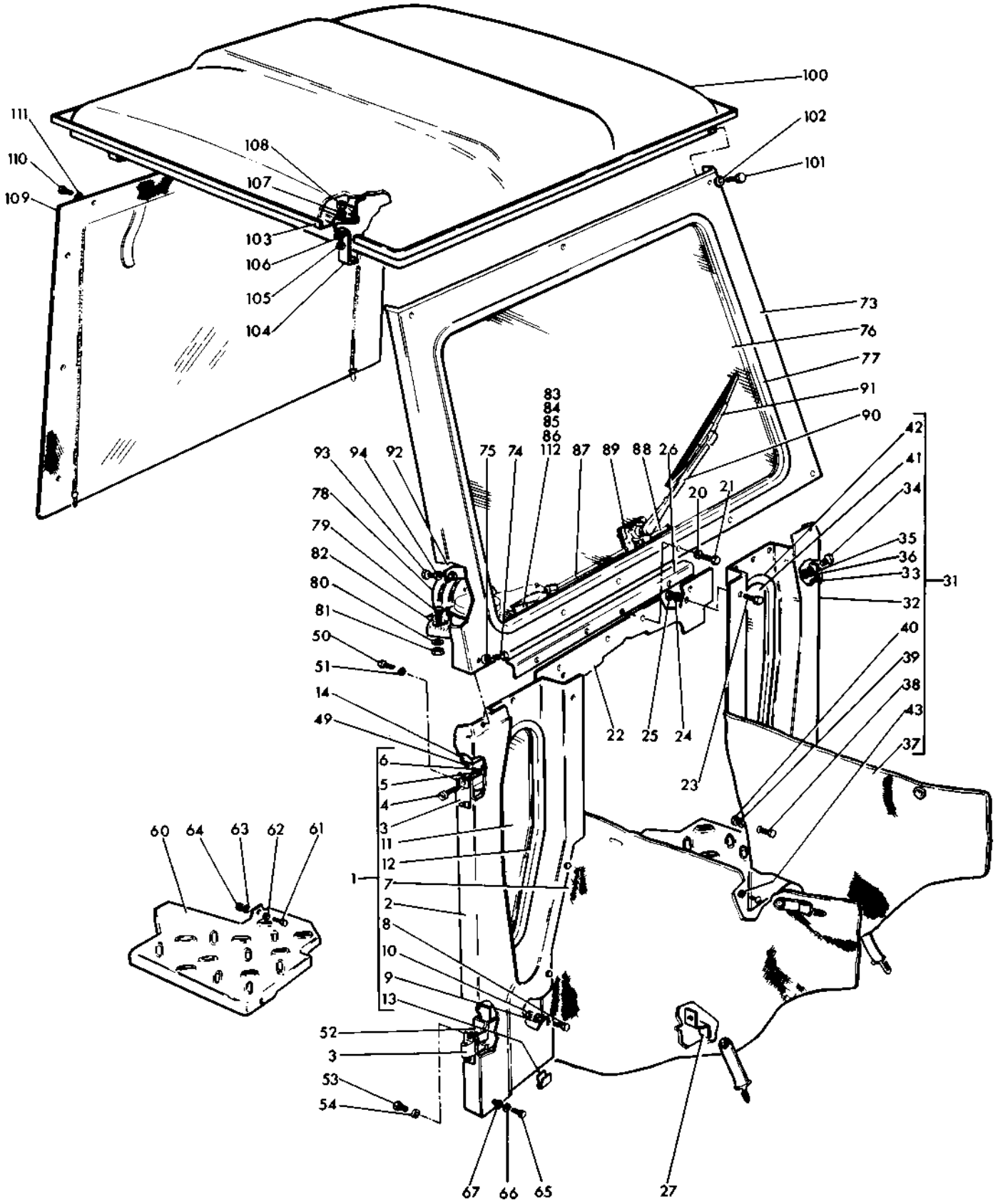

Ref. No.	Part No.	Description	Designation	Benennung	Descripcion	No. Req.
91	1865 186 M1	Blade, Wiper.....	Balai.....	Blatt.....	Limpia Parabrasis....	
92	1864 661 M1	Bracket.....	Support.....	Halter.....	Soporte.....	
93	377 359 X1	Bolt, Hex.....	Vis.....	Sechskantschraube.....	Perno.....	4
94	22 445 X	Washer, Lock.....	Rondelle.....	Federring.....	Arandela.....	4
100	1864 721 M91	Roof Assembly.....	Toit Ensemble.....	Dach, Vollst.....	Techo.....	1
101	353 665 X1	Bolt, Hex.....	Boulon.....	Sechskantschraube.....	Perno.....	3
102	22 463 X	Washer, Shakeproof....	Rondelle.....	Federring.....	Arandela.....	3
103	1864 704 M91	Roof Rail Assy.....	Cadre de Toit.....	Dach, Gelaendersatz...	Carril del Techo.....	1
104	1864 633 M91	Retainer.....	Patte.....	Halter.....	Reten.....	4
105	353 666 X1	Bolt, Hex.....	Vis.....	Sechskantschraube.....	Perno.....	4
106	353 754 X1	Washer, Flat.....	Rondelle.....	Scheibe.....	Arandela.....	4
107	353 441 X1	Washer, Lock.....	Rondelle.....	Federring.....	Arandela.....	4
108	355 564 X1	Nut, Hex.....	Ecrou.....	Sechskantmutter.....	Tuerca.....	4
109	1864 682 M1	Rear Blind.....	Rideau Arriere.....	Hintere Sockelplatte..	Cortina Trasera.....	1
110	353 665 X1	Bolt, Hex.....	Vis.....	Sechskantschraube.....	Perno.....	3
111	22 463 X	Washer, Shakeproof....	Rondelle.....	Federring.....	Arandela.....	3
112	1865 191 M1	Clip, Wiring.....	Attache.....	Schelle.....	Reten.....	3

Notes:- (A) Cut from glazing rubber length 1864 508 M1
Noter:- Coupe dans une bande de garniture de glace - 1864 508 M1
Bemerkungen:- Verglasungsgummidichtung - abschnitt - 1864 508 M1
Notas:- Cortar de la tira de caucho para sellar - 1864 508 M1

RIGID CLADDING - STANDARD CLEARANCE
CABINE - DEGAGEMENT NORMAL
BALDACHIN - STANDARD
CABINA - SOLO TRACTOR STANDARD

Ref. No.	Part No.	Description	Designation	Benennung	Descripcion	No. Req.
1	1864 715 M91	Door Assembly R.H.....	Porte Ensemble D.....	Deckel Kompletteil R..	Conjunto de Puerta L.D.	1
1	1864 716 M91	Door Assembly L.H.....	Porte Ensemble G.....	Deckel Kompletteil L..	Conjunto de Puerta L.I.	1
2		Order Assembly.....	Commander Ensemble...	Bestelle Kompletteil.	Pedir el Conjunto.....	1
3	1864 495 M91	Hinge Upper R.H.....	Charniere Droit.....	Scharnier R.....	Bisagra L.D.....	1
3	1864 496 M91	Hinge Upper L.H.....	Charniere Gauch.....	Scharnier L.....	Bisagra L.I.....	1
4	353 666 X1	Bolt, Hex.....	Vis.....	Sechskantschraube....	Perno.....	6
5	22 463 X	Washer, Shakeproof...	Rondelle.....	Federring.....	Arandela.....	6
6	355 564 X1	Nut, Hex.....	Ecrou.....	Sechskantmutter.....	Tuerca.....	6
7	1864 500 M91	Hinge, Lower R.H.....	Charniere Droit.....	Scharnier R.....	Bisagra L.D.....	1
7	1864 501 M91	Hinge, Lower L.H.....	Charniere Gauch.....	Scharnier L.....	Bisagra L.I.....	1
8	353 666 X1	Bolt, Hex.....	Vis.....	Sechskantschraube....	Perno.....	6
9	22 463 X	Washer, Shakeproof...	Rondelle.....	Federring.....	Arandela.....	6
10	355 564 X1	Nut, Hex.....	Ecrou.....	Sechskantmutter.....	Tuerca.....	6
11	1862 349 M1	Glass, Upper.....	Glace.....	Glas.....	Lente.....	2
12(A)	1865 211 M1	Strip, Glazing - 103"	Joint - 103".....	Abdichtung - 103"....	Sello Caucho - 103"...	2
13	1862 351 M1	Glass, Lower.....	Glace.....	Glas.....	Lente.....	2
14(A)	1865 208 M1	Strip, Glazing - 53".	Joint - 53".....	Abdichtung - 53".....	Sello Caucho - 53"....	2
15	1864 655 M91	Lock, Door.....	Verrou.....	Schloss.....	Cerradura.....	2
16	377 359 X1	Bolt, Hex.....	Vis.....	Sechskantschraube....	Perno.....	8
17	22 445 X	Washer, Shakeproof...	Rondelle.....	Federring.....	Arandela.....	8
18	354 120 X1	Nut, Hex.....	Ecrou.....	Sechskantmutter.....	Tuerca.....	8
19(B)	1865 214 M1	Door, Seal - 168"....	Joint - 168".....	Abdichtung - 168"....	Sello Caucho - 168"...	2
20	1862 336 M1	Check Strap.....	Tirant.....	Sicherungsbuegel.....	Tira de Retencion.....	2
21	1864 613 M1	Pin-Check Strap.....	Goupille.....	Stift.....	Pasador.....	2
22	1864 613 M1	Pin - Check Strap....	Goupille.....	Stift.....	Pasador.....	2
23	1864 806 M91	Handle, Inner.....	Poignee.....	Griff.....	Manija.....	2
24	1864 623 M1	Cover, Inner Handle...	Couvercle.....	Deckel.....	Tapa.....	2
25	1864 509 M1	Washer, Special.....	Rondelle.....	Scheibe.....	Arandela.....	2
26	1864 646 M1	Pin, Roll.....	Goupille.....	Stift.....	Pasador.....	2
27	1864 631 M1	Handle, Outer.....	Poignee.....	Griff.....	Manija.....	2
33(D)	1864 668 M91	'B' Post R.H.....	Support - Droit.....	Halter - R.....	Soporte L.D.....	1
33	1864 669 M91	'B' Post L.H.....	Support - Gauch.....	Halter - L.....	Soporte L.I.....	1
34	1864 953 M91	'B' Post R.H.....	Support - Droit.....	Halter - R.....	Soporte L.D.....	1
34	1864 954 M91	'B' Post L.H.....	Support - Gauch.....	Halter - L.....	Soporte L.I.....	1
35	1864 622 M1	Bracket Striker.....	Support.....	Halter.....	Soporte.....	2
36	377 359 X1	Bolt, Hex.....	Vis.....	Sechskantschraube....	Perno.....	4
37	353 753 X1	Washer, Flat.....	Rondelle.....	Scheibe.....	Arandela.....	4
38	22 445 X	Washer, Shakeproof...	Rondelle.....	Federring.....	Arandela.....	4
39	354 120 X1	Nut, Hex.....	Ecrou.....	Sechskantmutter.....	Tuerca.....	4
40	1864 639 M91	Clamp, 'B' Post.....	Crochet.....	Klemme.....	Clip.....	6
41	353 667 X1	Bolt, Hex.....	Vis.....	Sechskantschraube....	Perno.....	6
42	353 441 X1	Washer, Lock.....	Rondelle.....	Federring.....	Arandela.....	6
43	353 754 X1	Washer, Flat.....	Rondelle.....	Scheibe.....	Arandela.....	6
49	1864 693 M91	Panel, Side R.H.....	Panneau, Droit.....	Seitenteil, R.....	Panel L.D.....	1
50		Order 1864 693 M91...	Comm. 1864 693 M91...	Best. 1864 693 M91...	Pedir 1864 693 M91....	1
51	1865 168 M1	Skirt, Rubber.....	Panneau.....	Randleiste.....	Faldon.....	1
52	1862 346 M1	Glass, Fixed.....	Glace.....	Glas.....	Lente.....	1
54(A)	1865 207 M1	Strip, Glazing - 26".	Joint - 26".....	Abdichtung - 26".....	Sello Caucho - 26"....	1
53(A)	1865 209 M1	Strip, Glazing - 54".	Joint - 54".....	Abdichtung - 54".....	Sello Caucho - 54"....	1
54	1864 660 M1	Glass, Vent.....	Glace.....	Glas.....	Lente.....	1
55(C)	1865 212 M1	Seal, Vent Glass-26".	Joint - 26".....	Abdichtung - 26".....	Sello Caucho 26".....	1
55(C)	1865 213 M1	Seal, Vent Glass-41".	Joint - 41".....	Abdichtung - 41".....	Sello Caucho - 41"....	1
56	1864 648 M1	Cover, Vent Catch....	Couvercle.....	Deckel.....	Tapa.....	1
57	377 359 X1	Bolt, Hex.....	Vis.....	Sechskantschraube....	Perno.....	2
58	353 753 X1	Washer, Flat.....	Rondelle.....	Scheibe.....	Arandela.....	2
59	353 445 X1	Washer, Lock.....	Rondelle.....	Federring.....	Arandela.....	2
60	354 120 X1	Nut, Hex.....	Ecrou.....	Sechskantmutter.....	Tuerca.....	2
66	1863 584 M1	Retainer - Side Panel.	Attache.....	Schelle.....	Reten.....	2
67	353 665 X1	Bolt, Hex.....	Vis.....	Sechskantschraube....	Perno.....	4
68	353 441 X1	Washer, Lock.....	Rondelle.....	Federring.....	Arandela.....	4
69	353 754 X1	Washer, Flat.....	Rondelle.....	Scheibe.....	Arandela.....	4
70	354 607 X1	Bolt, Hex.....	Vis.....	Sechskantschraube....	Perno.....	2
71	353 754 X1	Washer, Flat.....	Rondelle.....	Scheibe.....	Arandela.....	2
72	353 441 X1	Washer, Lock.....	Rondelle.....	Federring.....	Arandela.....	2
73	355 564 X1	Nut, Hex.....	Ecrou.....	Sechskantmutter.....	Tuerca.....	2
74	1864 661 M1	Bracket.....	Support.....	Halter.....	Soporte.....	2
75	377 359 X1	Bolt, Hex.....	Vis.....	Sechskantschraube....	Perno.....	4
76	22 445 X	Washer, Shakeproof....	Rondelle.....	Federring.....	Arandela.....	4
82	1864 694 M91	Panel, Side L.H.....	Panneau, Gauch.....	Seitenteil, L.....	Panel L.I.....	1
83		Order 1864 694 M91...	Comm. 1864 694 M91...	Best. 1864 694 M91...	Pedir 1864 694 M91....	1
84	1865 168 M1	Skirt, Rubber.....	Panneau.....	Randleiste.....	Faldon.....	1
85	1864 676 M1	Glass.....	Glace.....	Glas.....	Lente.....	1

RIGID CLADDING - STANDARD CLEARANCE
CABINE - DEGAGEMENT NORMAL
BALDACHIN - STANDARD
CABINA - SOLO TRACTOR STANDARD

CPO. 5327/1

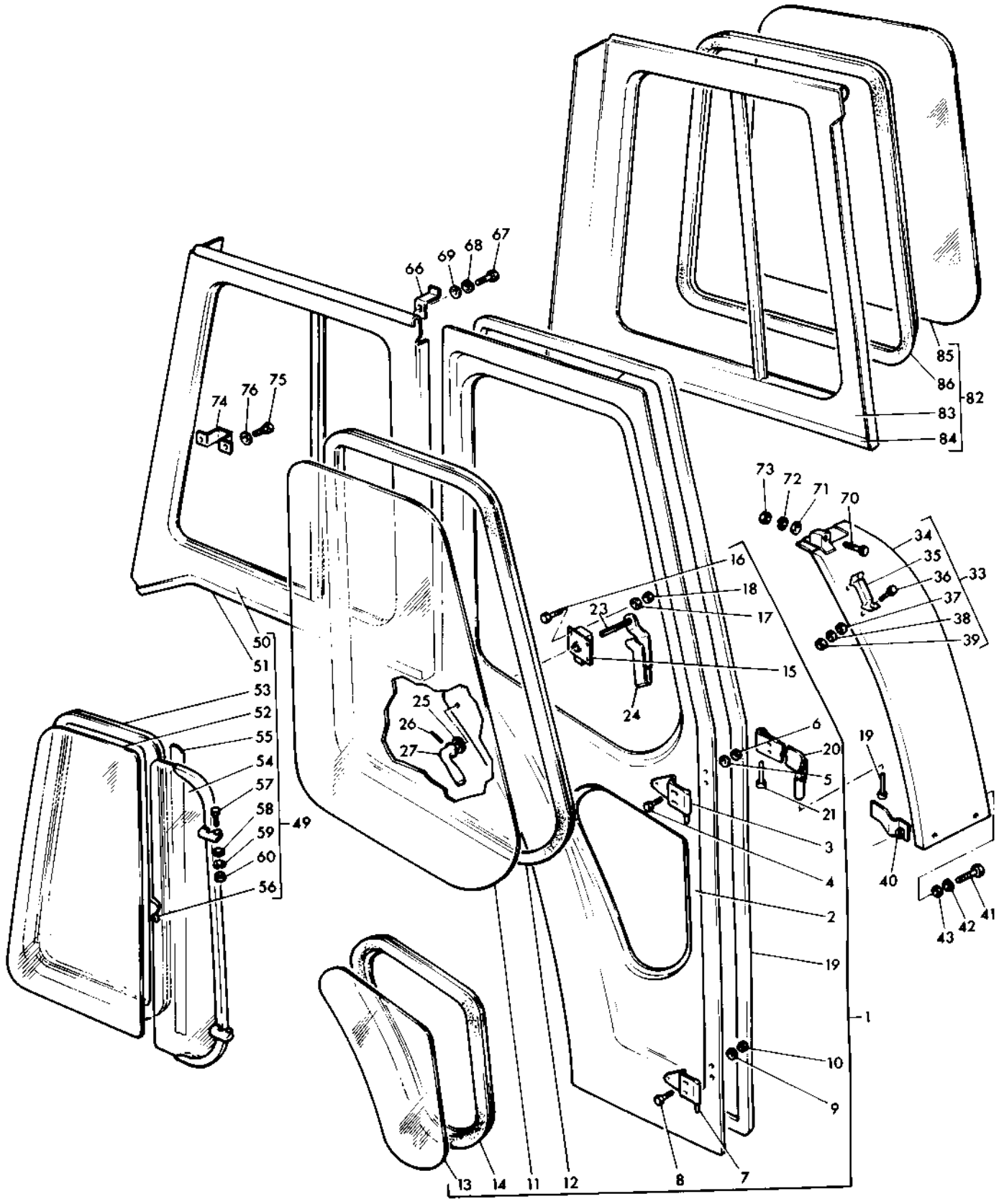

RIGID CLADDING - STANDARD CLEARANCE
CABINE - DEGAGEMENT NORMAL
BALDACHIN - STANDARD
CABINA - SOLO TRACTOR STANDARD

CPO. 5327/1

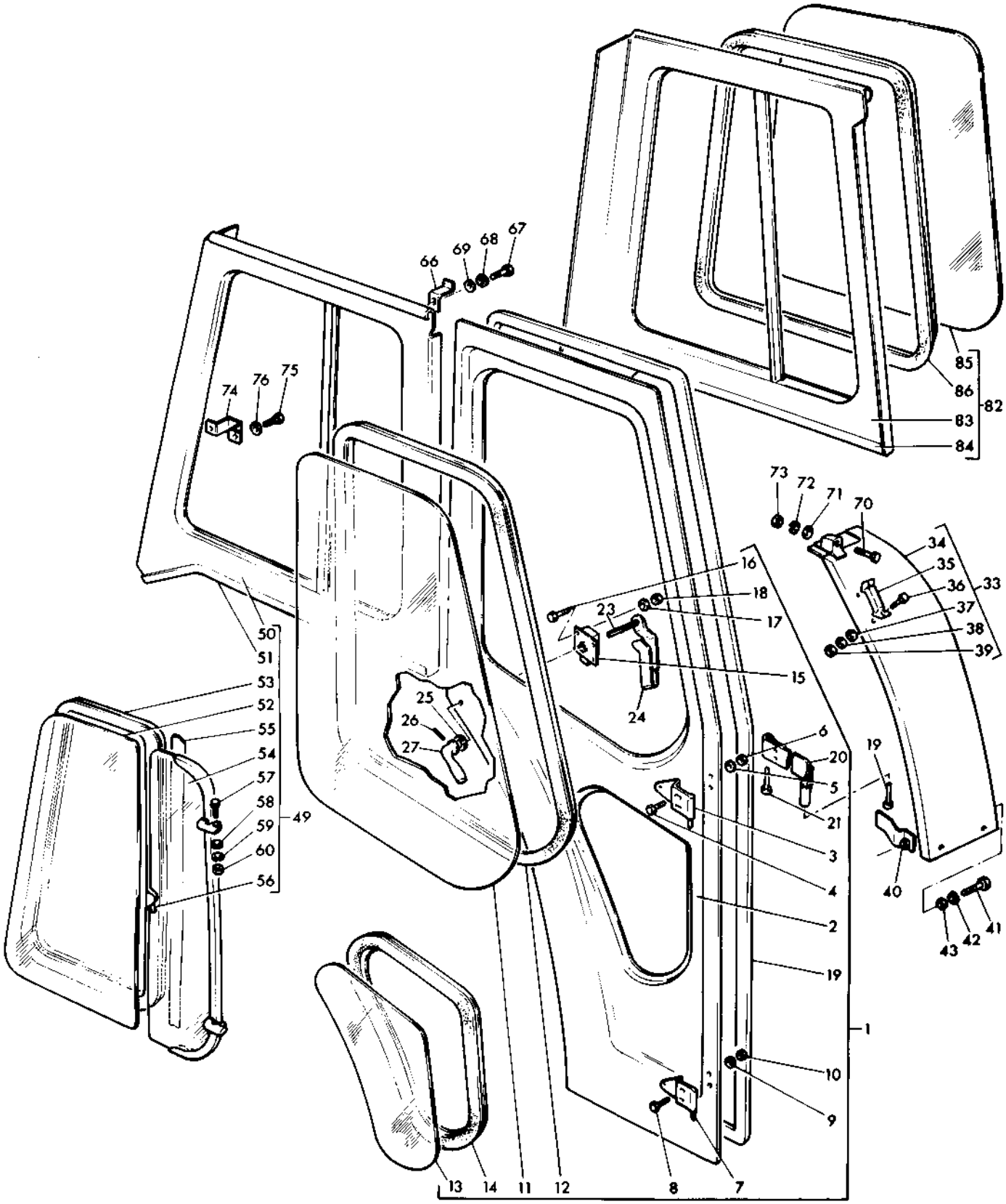

RIGID CLADDING - STANDARD CLEARANCE
CABIN - DEGAGEMENT NORMAL
BALDACHIN - STANDARD
CABINA - SOLO TRACTOR STANDARD

Ref. No.	Part No.	Description	Designation	Benennung	Descripcion	No. Req.
86(A)	1865 210 M1	Panel,Side L.H. Contd. Panneau Suite..... Strip, Glazing - 98". Joint - 98".....	Seitenteil Forts..... Abdichtung - 98".....	Panel Cont'n..... Sello Caucho - 98"...		1

Notes:-
Noter:-
Bemerkungen:-
Notas:-

(A) Cut from glazing rubber length 1864 508 M1
Coupe dans une bande de garniture de glace - 1864 508 M1
Verglasungsgummidichtung, abschnitt - 1864 508 M1
Cortar de la tira de caucho para sellar - 1864 508 M1

(B) Cut from door seal length 1864 625 M1
Coupe dans une bande d'etancheite de porte - 1864 625 M1
Tuerdichtring, abschnitt - 1864 625 M1
Cortar de la tira de sello de la puerta - 1864 625 M1

(C) Cut from vent seal length 1862 340 M1
Coupe dans une bande de garniture d'aerateur - 1862 340 M1
Abzugsdichtring, abschnitt - 1862 340 M1
Cortar de la tira de sello de la ventilacion - 1862 340 M1

(D) No longer serviced use details
Pas fournies, commander details
Nicht lieferteile, bestelle einzenteile
No suministrada, pedir detalles

RIGID CLADDING - HIGH CLEARANCE
CABINE - GRAND DEGAGEMENT
BALDACHIN - HOCH RAD
CABINA - SOLO TRACTOR 'ARCO ALTO'

Ref. No.	Part No.	Description	Designation	Benennung	Descripcion	No. Req.
1	1864 684 M91	Panel, Front - R.H....	Panneau Droit.....	Vorderteil R.....	Panel L.D.....	1
2		Order 1864 684 M91...	Comm. 1864 684 M91...	Best. 1864 684 M91...	Pedir 1864 684 M91...	1
3	1864 659 M1	Hinge.....	Charniere.....	Scharnier.....	Bisagra.....	2
4	354 023 X1	Screw.....	Vis.....	Schraube.....	Perno.....	4
5	353 441 X1	Washer, Lock.....	Rondelle.....	Federring.....	Arandela.....	4
6	355 564 X1	Nut, Hex.....	Ecrou.....	Sechskantmutter.....	Tuerca.....	4
7	1864 850 M1	Skirt.....	Panneau.....	Randleiste.....	Faldon.....	1
8	377 359 X1	Bolt, Hex.....	Vis.....	Sechskantschraube....	Perno.....	3
9	353 753 X1	Washer, Flat.....	Rondelle.....	Scheibe.....	Arandela.....	3
10	354 120 X1	Nut, Hex.....	Ecrou.....	Sechskantmutter.....	Tuerca.....	3
11	1862 347 M1	Glass.....	Glace.....	Glas.....	Lente.....	1
12(A)	1865 208 M1	Strip, Glazing - 53".	Joint - 53".....	Abdichtung - 53".....	Sello Caucho - 53"...	1
13	1864 880 M1	Clip.....	Attache.....	Schelle.....	Sujetador.....	1
14	1865 190 M1	Cover Plate.....	Couvercle.....	Deckel.....	Tapa.....	1
20	22 445 X	Washer, Shakeproof....	Rondelle.....	FEderring.....	Arandela.....	6
21	377 359 X1	Bolt, Hex.....	Vis.....	Sechskantschraube.....	Perno.....	6
22	1864 673 M1	Skirt.....	Panneau.....	Randleiste.....	Faldon.....	1
23	377 359 X1	Bolt, Hex.....	Vis.....	Sechskantschraube.....	Perno.....	9
24	353 753 X1	Washer, Flat.....	Rondelle.....	Scheibe.....	Arandela.....	9
25	354 120 X1	Nut, Hex.....	Ecrou.....	Sechskantmutter.....	Tuerca.....	9
26	1862 306 M91	Reinforecement.....	Renforce.....	Halter.....	Soporte.....	1
27	1864 650 M1	Bracket.....	Support.....	Halter.....	Soporte.....	2
31	1864 689 M91	Panel, Front L.H.....	Panneau Gauche.....	Vorderteil L.....	Panel L.I.....	1
32		Order 1864 689 M91...	Comm. 1864 689 M91...	Best. 1864 689 M91...	Pedir 1864 689 M91...	1
33	1864 659 M1	Hinge.....	Charniere.....	Scharnier.....	Bisagra.....	2
34	354 023 X1	Screw.....	Vis.....	Schraube.....	Perno.....	4
35	353 441 X1	Washer, Lock.....	Rondelle.....	Federring.....	Arandela.....	4
36	355 564 X1	Nut, Hex.....	Ecrou.....	Sechskantmutter.....	Tuerca.....	4
37	1864 851 M1	Skirt.....	Panneau.....	Randleiste.....	Faldon.....	1
38	377 359 X1	Bolt, Hex.....	Vis.....	Sechskantschraube....	Perno.....	3
39	353 753 X1	Washer, Flat.....	Rondelle.....	Scheibe.....	Arandela.....	3
40	354 120 X1	Nut, Hex.....	Ecrou.....	Sechskantmutter.....	Tuerca.....	3
41	1862 347 M1	Glass.....	Glace.....	Glas.....	Lente.....	1
42(A)	1865 208 M1	Strip, Glazing - 53".	Joint - 53".....	Abdichtung - 53".....	Sello Caucho - 53"...	1
43	353 752 X1	Washer.....	Rondelle.....	Scheibe.....	Arandela.....	1
49	1864 505 M91	Bracket, Support-Upper	Support.....	Halter.....	Soporte.....	2
50	377 359 X1	Bolt, Hex.....	Vis.....	Sechskantschraube.....	Perno.....	4
51	22 445 X	Washer, Shakeproof....	Rondelle.....	Federring.....	Arandela.....	4
52	1862 375 M1	Bracket,Support-Lower.	Support.....	Halter.....	Soporte.....	2
53	377 359 X1	Bolt, Hex.....	Vis.....	Sechskantschraube.....	Perno.....	4
54	22 445 X	Washer, Shakeproof....	Rondelle.....	Federring.....	Arandela.....	4
60	1864 794 M91	Footstep Ext. L.H.....	Marchepied, Gauche....	Tritbrett, L.....	Estribo, L.I.....	1
60	1864 795 M91	Footstep Ext. R.H.....	Marchepied, Droit.....	Tritbrett, R.....	Estribo, L.D.....	1
61	353 667 X1	Bolt, Hex.....	Vis.....	Sechskantschraube.....	Perno.....	2
62	353 754 X1	Washer, Flat.....	Rondelle.....	Scheibe.....	Arandela.....	2
63	22 463 X	Washer, Shakeproof....	Rondelle.....	Federring.....	Arandela.....	2
64	355 564 X1	Nut, Hex.....	Ecrou.....	Sechskantmutter.....	Tuerca.....	2
65	353 667 X1	Bolt, Hex.....	Vis.....	Sechskantschraube.....	Perno.....	6
66	353 754 X1	Washer, Flat.....	Rondelle.....	Scheibe.....	Arandela.....	6
67	22 463 X	Washer, Shakeproof....	Rondelle.....	Federring.....	Arandela.....	6
73	1864 717 M91	Panel Windscreen.....	Panneau.....	Teil.....	Panel.....	1
74	377 359 X1	Bolt, Hex.....	Vis.....	Sechskantschraube.....	Perno.....	1
75	22 445 X	Washer, Shakeproof....	Rondelle.....	Federring.....	Arandela.....	1
76	1864 703 M1	Glass, Windscreen.....	Glace.....	Glas.....	Lente.....	1
77(A)	1865 313 M1	Strip, Glazing - 135".	Joint - 135".....	Abdichtung - 135".....	Sello Caucho - 135"...	1
78	1864 677 M91	Wiper Motor.....	Moteur.....	Motor.....	Motor.....	1
79	353 665 X1	Bolt, Hex.....	Vis.....	Sechskantschraube.....	Perno.....	2
80	353 441 X1	Washer, Lock.....	Rondelle.....	Federring.....	Arandela.....	2
81	355 564 X1	Nut, Hex.....	Ecrou.....	Sechskantmutter.....	Tuerca.....	2
82	1864 502 M91	Switch,Wiper Motor....	Contacteur.....	Schalter.....	Interruptor.....	1
83	1864 940 M1	Plug.....	Bouchon.....	Verschlussdeckel.....	Tapon.....	1
84	1864 610 M91	Wire, Earth.....	Fil.....	Kabel.....	Cable.....	1
85	1864 651 M91	Wire, Fused - 35 Amp..	Fil.....	Kabel.....	Cable.....	1
86	1864 609 M91	Wire, Short.....	Fil.....	Kabel.....	Cable.....	1
87	1864 672 M91	Tubing, Long.....	Tubulure.....	Rohr.....	Tubo.....	1
88	1864 636 M1	Tubing, Short.....	Tubulure.....	Rohr.....	Tubo.....	1
89	1864 614 M91	Gearbox.....	Boitier.....	Gehaeuse.....	Cuerpo.....	1
90	1865 185 M1	Arm Wiper.....	Bielle.....	Arm.....	Brazo del Limpa Parabris	1

RIGID CLADDING - HIGH CLEARANCE
CABINE - GRAND DEGAGEMENT
BALDACHIN - HOCH RAD
CABINA - SOLO TRACTOR 'ARCO ALTO'

CPO. 5328

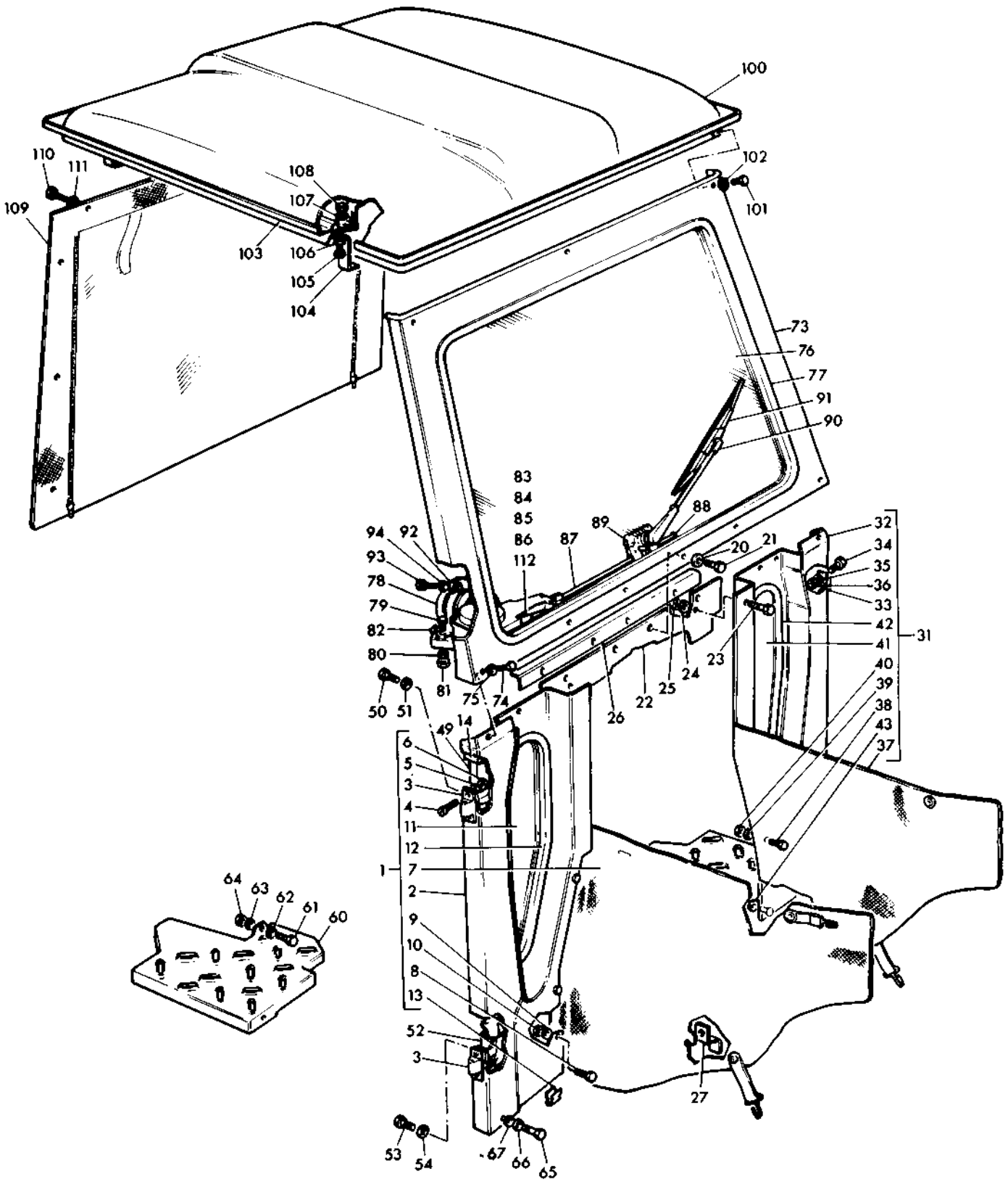

RIGID CLADDING - HIGH CLEARANCE
CABINE - GRAND DEGAGEMENT
BALDACHIN - HOCH RAD
CABINA - SOLO TRACTOR 'ARCO ALTO'

CPO. 5328

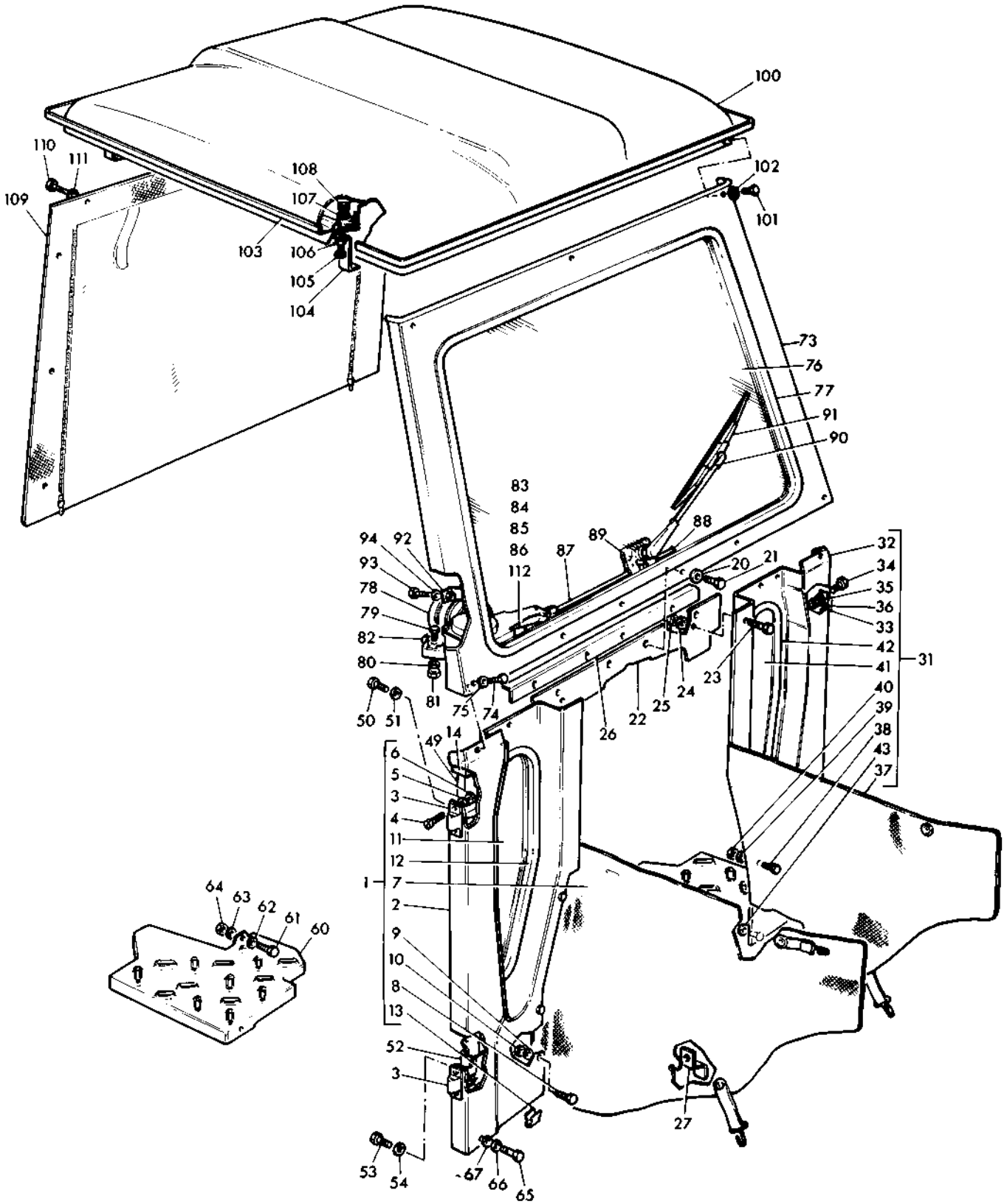

RIGID CLADDING - HIGH CLEARANCE
CABINE - GRAND DEGAGEMENT
BALDACHIN - HOCH RAD
CABINA - SOLO TRACTOR 'ARCO ALTO'

Ref. No.	Part No.	Description	Designation	Benennung	Descripcion	No. Req.
91	1865 186 M1	Blade, Wiper.....	Balai.....	Blatt.....	Limpia Parabrasis.....	
92	1864 661 M1	Bracket.....	Support.....	Halter.....	Soporte.....	
93	377 359 X1	Bolt, Hex.....	Vis.....	Sechskantschraube.....	Perno.....	4
94	22 445 X	Washer, Lock.....	Rondelle.....	Federring.....	Arandela.....	4
100	1864 721 M91	Roof Assembly.....	Toit Ensemble.....	Dach, Vollst.....	Techo.....	1
101	353 665 X1	Bolt, Hex.....	Boulon.....	Sechskantschraube.....	Perno.....	3
102	22 463 X	Washer, Shakeproof....	Rondelle.....	Federring.....	Arandela.....	3
103	1864 704 M91	Roof Rail Assy.....	Cadre de Toit.....	Gelaendersatz.....	Carril del Techo.....	1
104	1864 633 M91	Retainer.....	Patte.....	Halter.....	Reten.....	4
105	353 666 X1	Bolt, Hex.....	Vis.....	Sechskantschraube.....	Perno.....	4
106	353 754 X1	Washer, Flat.....	Rondelle.....	Scheibe.....	Arandela.....	4
107	353 441 X1	Washer, Lock.....	Rondelle.....	Federring.....	Arandela.....	4
108	355 564 X1	Nut, Hex.....	Ecrou.....	Sechskantmutter.....	Tuerca.....	4
109	1864 682 M1	Rear Blind.....	Rideau Arriere.....	Hintere Sockelplatte..	Cortina Trasera.....	1
110	353 665 X1	Bolt, Hex.....	Vis.....	Sechskantschraube.....	Perno.....	3
111	22 463 X	Washer, Shakeproof....	Rondelle.....	Federring.....	Arandela.....	3
112	1865 191 M1	Clip, Wiring.....	Attache.....	Schelle.....	Reten.....	3

Notes:- (A) Cut from glazing rubber length 1864 508 M1
Noter:- Coupe dans une bande de garniture de glace - 1864 508 M1
Bemerkungen:- Verglasungsgummidichtung, abschnitt - 1864 508 M1
Notas:- Cortar de la tira de caucho para sellar - 1864 508 M1

RIGID CLADDING - HIGH CLEARANCE
CABINE - GRAND DEGAGEMENT
BALDACHIN - HOCH RAD
CABINA - SOLO TRACTOR 'ARCO ALTO'

Ref. No.	Part No.	Description	Designation	Benennung	Descripcion	No. Req.
1	1864 685 M91	Door Assembly, R.H....	Porte Ensemble D.....	Deckel Kompletteil R..	Conjunto de Puerta L.D	1
1	1864 686 M91	Door Assembly, L.H....	Porte Ensemble G.....	Deckel Kompletteil L..	Conjunto de Puerta L.I	1
2		Order Assembly.....	Commander Ensemble...	Bestelle Kompletteil.	Pedir el Conjunto....	1
3	1864 495 M91	Hinge Upper R.H.....	Charniere Droit.....	Scharnier R.....	Bisagra L.D.....	1
3	1864 496 M91	Hinge Upper L.H.....	Charniere Gauch.....	Scharnier L.....	Bisagra L.I.....	1
4	353 666 X1	Bolt, Hex.....	Vis.....	Sechskantschraube....	Perno.....	6
5	22 463 X	Washer, Shakeproof...	Rondelle.....	Federring.....	Arandela.....	6
6	355 564 X1	Nut, Hex.....	Ecrou.....	Sechskantmutter.....	Tuerca.....	6
7	1864 500 M91	Hinge, Lower R.H.....	Charniere Droit.....	Scharnier R.....	Bisagra L.D.....	1
7	1864 501 M91	Hinge, Lower L.H.....	Charniere Gauch.....	Scharnier L.....	Bisagra L.I.....	1
8	353 666 X1	Bolt, Hex.....	Vis.....	Sechskantschraube....	Perno.....	6
9	22 463 X	Washer, Shakeproof...	Rondelle.....	Federring.....	Arandela.....	6
10	355 564 X1	Nut, Hex.....	Ecrou.....	Sechskantmutter.....	Tuerca.....	6
11	1862 349 M1	Glass, Upper.....	Glace.....	Glas.....	Lente.....	2
12(A)	1865 211 M1	Strip, Glazing - 103"	Joint - 103".....	Abdichtung - 103"....	Sello Caucho - 103"..	2
13	1862 351 M1	Glass, Lower.....	Glace.....	Glas.....	Lente.....	2
14(A)	1865 208 M1	Strip, Glazing - 53".	Joint - 53".....	Abdichtung - 52".....	Sello Caucho - 53"...	2
15	1864 655 M91	Lock, Door.....	Verrou.....	Schloss.....	Cerradura.....	2
16	377 359 X1	Bolt, Hex.....	Vis.....	Sechskantschraube....	Perno.....	8
17	22 445 X	Washer, Shakeproof...	Rondelle.....	Federring.....	Arandela.....	8
18	354 120 X1	Nut, Hex.....	Ecrou.....	Sechskantmutter.....	Tuerca.....	8
19(B)	1865 214 M1	Door, Seal - 168"....	Joint - 168".....	Abdichtung - 168"....	Sello Caucho - 168"..	2
20	1862 336 M1	Check Strap.....	Tirant.....	Sicherungsbuegel.....	Tira de Retencion....	2
21	1864 613 M1	Pin - Check Strap....	Goupille.....	Stift.....	Pasador.....	2
22	1864 613 M1	Pin - Check Strap.....	Goupille.....	Stift.....	Pasador.....	2
23	1864 806 M91	Handle, Inner.....	Poignee.....	Griff.....	Manija.....	2
24	1864 623 M1	Cover, Inner Handle...	Couvercle.....	Deckel.....	Tapa.	2
25	1864 509 M1	Washer, Special.....	Rondelle.....	Scheibe.....	Arandela.....	2
26	1864 646 M1	Pin, Roll.....	Goupille.....	Stift.....	Pasador.....	2
27	1864 631 M1	Handle, Outer.....	Poignee.....	Griff.....	Manija.....	2
33	1864 664 M91	'B' Post R.H.....	Support - Droit.....	Halter - R.....	Soporte - L.D.....	1
33	1864 665 M91	'B' Post L.H.....	Support - Gauch.....	Halter - L.....	Soporte - L.I.....	1
34		Order Assembly.....	Commander Ensemble...	Bestelle Kompletteil.	Pedir Conjunto.....	1
35	1864 622 M1	Bracket, Striker.....	Support.....	Halter.....	Soporte.....	2
36	377 359 X1	Bolt, Hex.....	Vis.....	Sechskantschraube....	Perno.....	4
37	353 753 X1	Washer, Flat.....	Rondelle.....	Scheibe.....	Arandela.....	4
38	22 445 X	Washer, Shakeproof...	Rondelle.....	Federring.....	Arandela.....	4
39	354 120 X1	Nut, Hex.....	Ecrou.....	Sechskantmutter.....	Tuerca.....	4
40	1864 639 M91	Clamp, 'B' Post.....	Crochet.....	Klemme.....	Clip.....	6
41	353 667 X1	Bolt, Hex.....	Vis.....	Sechskantschraube....	Perno.....	6
42	353 441 X1	Washer, Lock.....	Rondelle.....	Federring.....	Arandela.....	6
43	353 754 X1	Washer, Flat.....	Rondelle.....	Scheibe.....	Arandela.....	6
49	1864 695 M91	Panel, Side R.H.....	Panneau, Droit.....	Seitenteil, R.....	Panel L.D.....	1
50		Order 1864 695 M91...	Comm. 1864 695 M91...	Best. 1864 695 M91...	Pedir 1864 695 M91...	1
51	1865 169 M1	Skirt, Rubber.....	Panneau.....	Randleiste.....	Faldon.....	1
52	1862 346 M1	Glass, Fixed.....	Glace.....	Glas.....	Lente.....	1
53(A)	1865 207 M1	Strip, Glazing - 26".	Joint - 26".....	Abdichtung - 26".....	Sello Caucho - 26"...	1
53(A)	1865 209 M1	Strip, Glazing - 54".	Joint - 54".....	Abdichtung - 54".....	Sello Caucho - 54"...	1
54	1864 660 M1	Glass Vent.....	Glace.....	Glas.....	Lente.....	1
55(C)	1865 212 M1	Seal, Vent Glass-26".	Joint - 26".....	Abdichtung - 26".....	Sello Caucho - 26"...	1
55(C)	1865 213 M1	Seal, Vent Glass-41".	Joint - 41".....	Abdichtung - 41".....	Sello Caucho - 41"...	1
56	1864 648 M1	Cover, Vent Catch....	Couvercle.....	Deckel.....	Tapa.....	1
57	377 359 X1	Bolt, Hex.....	Vis.....	Sechskantschraube....	Perno.....	2
58	353 753 X1	Washer, Flat.....	Rondelle.....	Scheibe.....	Arandela.....	2
59	353 445 X1	Washer, Lock.....	Rondelle.....	Federring.....	Arandela.....	2
60	354 120 X1	Nut, Hex.....	Ecrou.....	Sechskantmutter.....	Tuerca.....	2
66	1863 584 M1	Retainer-Side Panel...	Attache.....	Schelle.....	Reten.....	2
67	353 665 X1	Bolt, Hex.....	Vis.....	Sechskantschraube....	Perno.....	4
68	353 441 X1	Washer, Lock.....	Rondelle.....	Federring.....	Arandela.....	4
69	353 754 X1	Washer, Flat.....	Rondelle.....	Scheibe.....	Arandela.....	4
70	354 607 X1	Bolt, Hex.....	Vis.....	Sechskantschraube....	Perno.....	2
71	353 754 X1	Washer, Flat.....	Rondelle.....	Scheibe.....	Arandela.....	2
72	353 441 X1	Washer, Lock.....	Rondelle.....	Federring.....	Arandela.....	2
73	355 564 X1	Nut, Hex.....	Ecrou.....	Sechskantmutter.....	Tuerca.....	2
74	1864 661 M1	Bracket.....	Support.....	Halter.....	Soporte.....	2
75	377 359 X1	Bolt, Hex.....	Vis.....	Sechskantschraube....	Perno.....	4
76	22 445 X	Washer, Shakeproof....	Rondelle.....	Federring.....	Arandela.....	4
82	1864 696 M91	Panel, Side L.H.....	Panneau, Gauch.....	Seitenteil, L.....	Panel L.I.....	1
83		Order 1864 696 M91...	Comm. 1864 696 M91...	Best. 1864 696 M91...	Pedir 1864 696 M91...	1
84	1865 169 M1	Skirt, Rubber.....	Panneau.....	Randleiste.....	Faldon.....	1
85	1864 676 M1	Glass.....	Glace.....	Glas.....	Lente.....	1

RIGID CLADDING - HIGH CLEARANCE
CABINE - GRAND DEGAGEMENT
BALDACHIN - HOCH RAD
CABINA - SOLO TRACTOR 'ARCO ALTO'

CPO. 5329/1

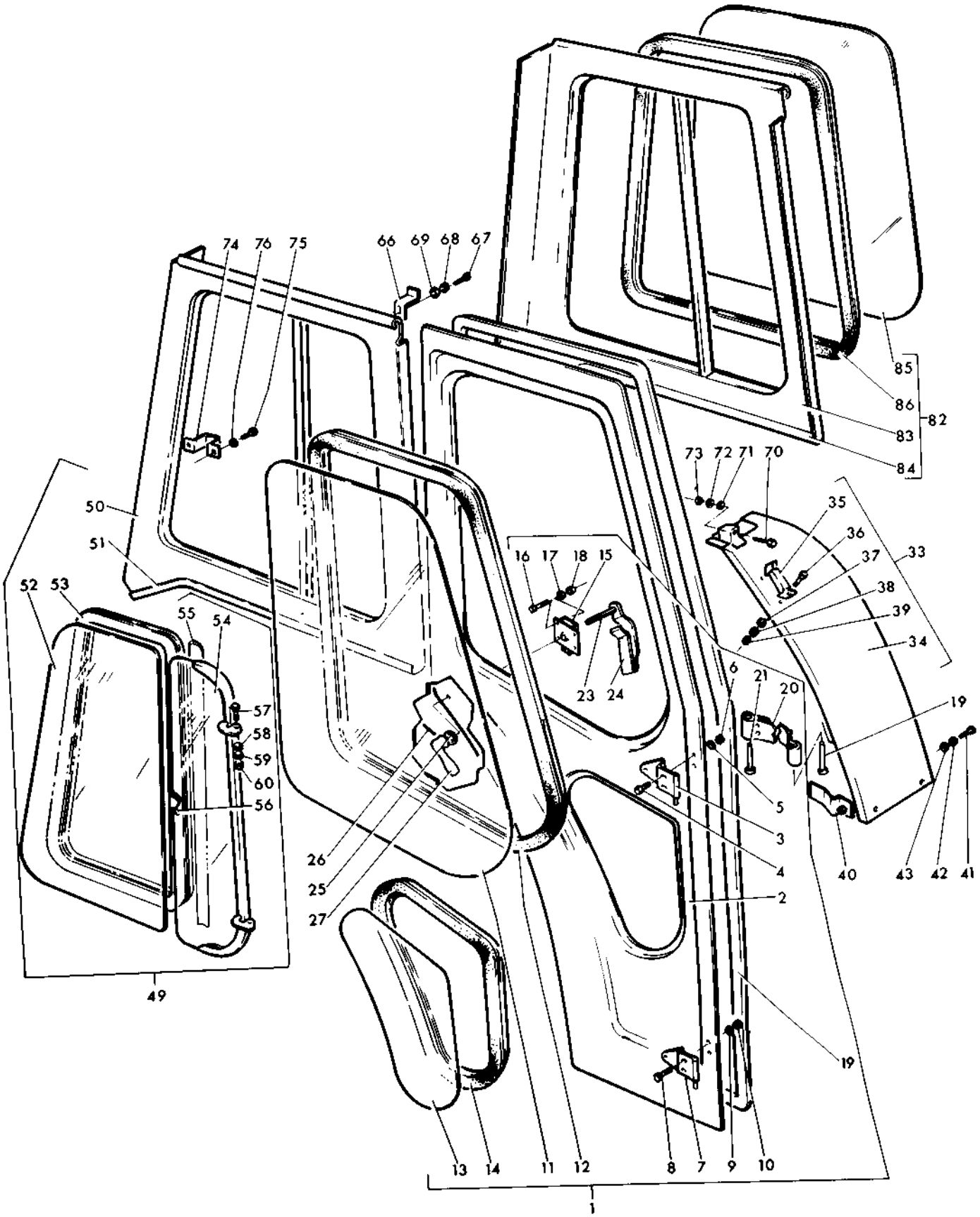

RIGID CLADDING - HIGH CLEARANCE
CABINE - GRAND DEGAGEMENT
BALDACHIN - HOCH RAD
CABINA - SOLO TRACTOR 'ARCO ALTO'

CPO. 5329/1

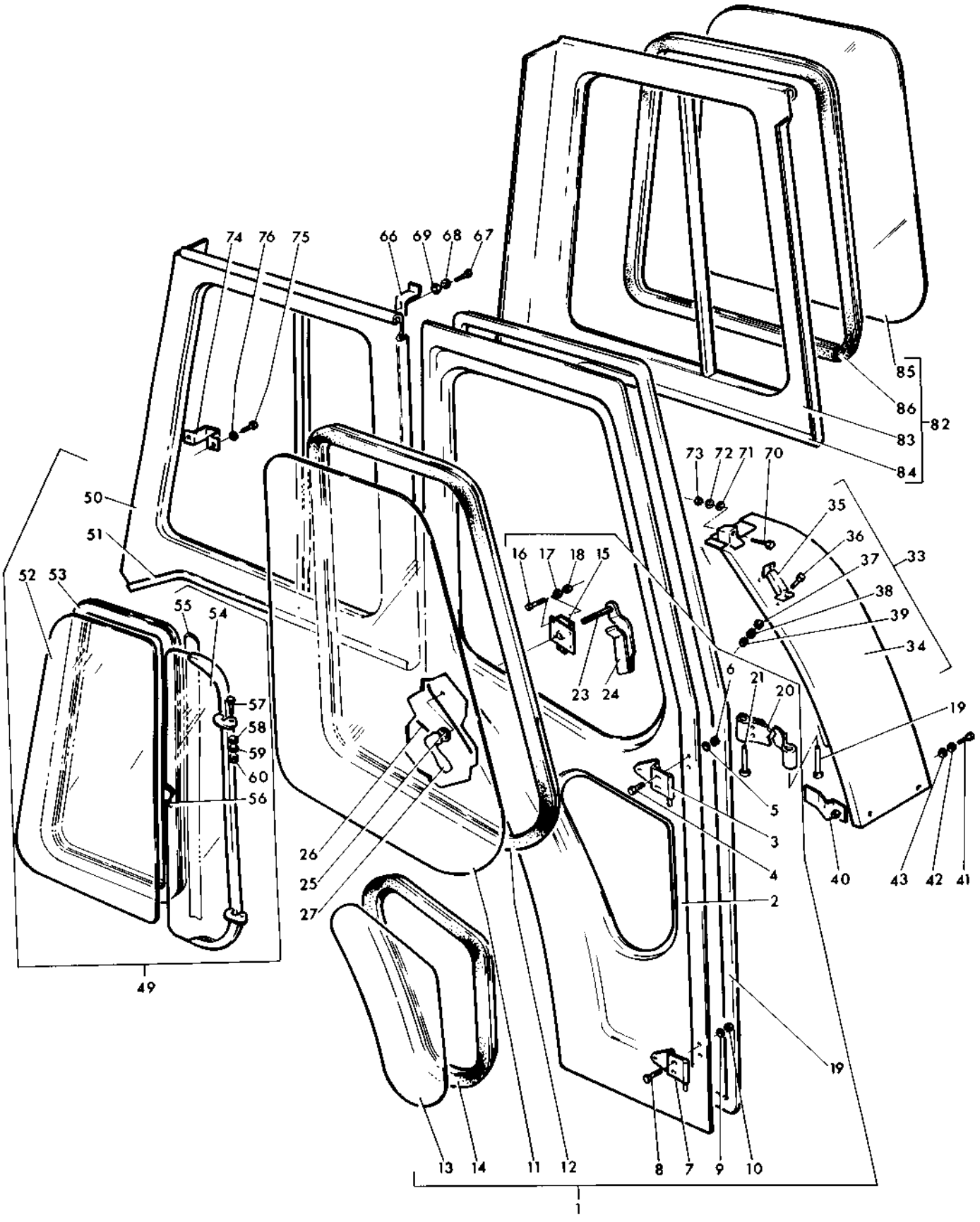

RIGID CLADDING - HIGH CLEARANCE
CABINE - GRAND DEGAGEMENT
BALDACHIN - HOCH RAD
CABINA - SOLO TRACTOR 'ARCO ALTO'

Ref. No.	Part No.	Description	Designation	Benennung	Descripcion	No. Req.
86(A)	1865 210 M1	Panel, Side L.H. Contd Strip, Glazing - 98". Joint - 98"	Panneau Suite..... ..... Seitenteil Forts..... Abdichtung - 98".....	Panel Contn..... Sello Caucho - 98".		1

Notes:-
Noter:-
Bemerkungen:-
Notas:-

(A) Cut from glazing rubber length 1864 508 M1
Coupe dans une bande de garniture de glace - 1864 508 M1
Verglasungsgummidichtung, abschnitt - 1864 508 M1
Cortar de la tira de caucho para sellar - 1864 508 M1

(B) Cut from door seal length 1864 625 M1
Coupe dans une bande de garniture de glace - 1864 625 M1
Tuerdichtring, abschnitt - 1864 625 M1
Cortar de la tira de caucho para sellar - 1864 625 M1

(C) Cut from vent seal length 1862 340 M1
Coupe dans une bande de garniture d'aerateur - 1862 340 M1
Abzugsdichtring, abschnitt - 1862 340 M1
Cortar de la tira de sello de la ventilacion - 1862 340 M1

WARM AIR DUCTING
CONDUITE D'AIR CHAUD
WARMLUFTKANAL
CONDUCTO DE AIRE CALIENTE

Ref. No.	Part No.	Description	Designation	Benennung	Descripcion	No. Req.
1	1864 980 M91	Ducting.....				1
2	1887 080 M1	Clip.....	Circlip.....	Sicherungsring.....	Clip.....	1
3	1887 081 M1	Bracket.....	Support.....	Halter.....	Soporte.....	1
4	1887 106 M1	Strap.....	Plaquette.....	Platte.....	Placa.....	1
5	1887 080 M1	Clip.....	Circlip.....	Sicherungsring.....	Clip.....	1
6	1887 106 M1	Strap.....	Plaquette.....	Platte.....	Placa.....	1

WARM AIR DUCTING
CONDUITE D'AIR CHAUD
WARMLUFTKANAL
CONDUCTOR DE AIRE CALIENTE

CPO. 5321

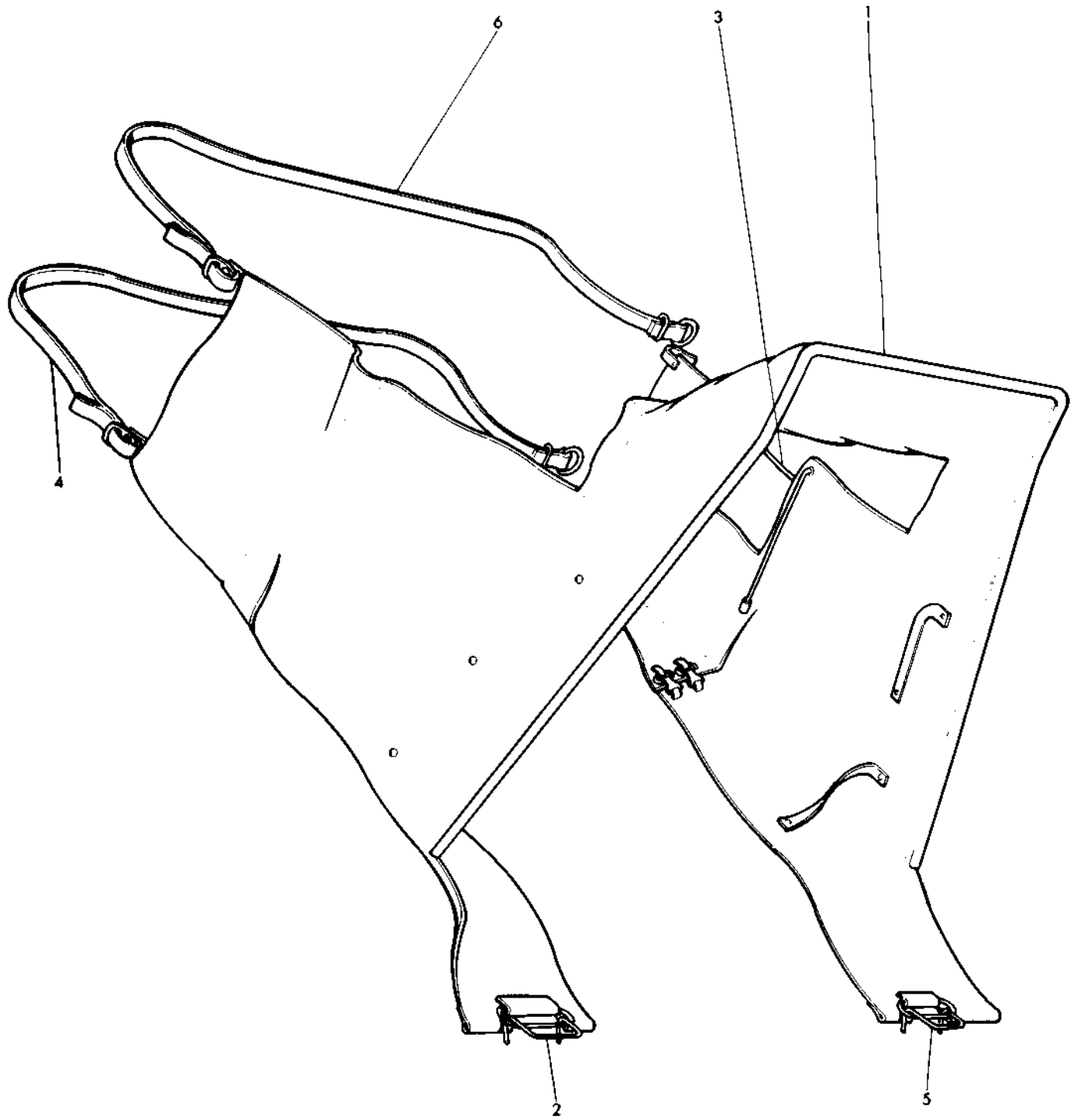

FLEXIBLE CLADDING
HABILLAGE SOUPLE
FLEXIBLE UMMANTELUNG
REVESTIMIENTO FLEXIBLE

CPO.6092/1

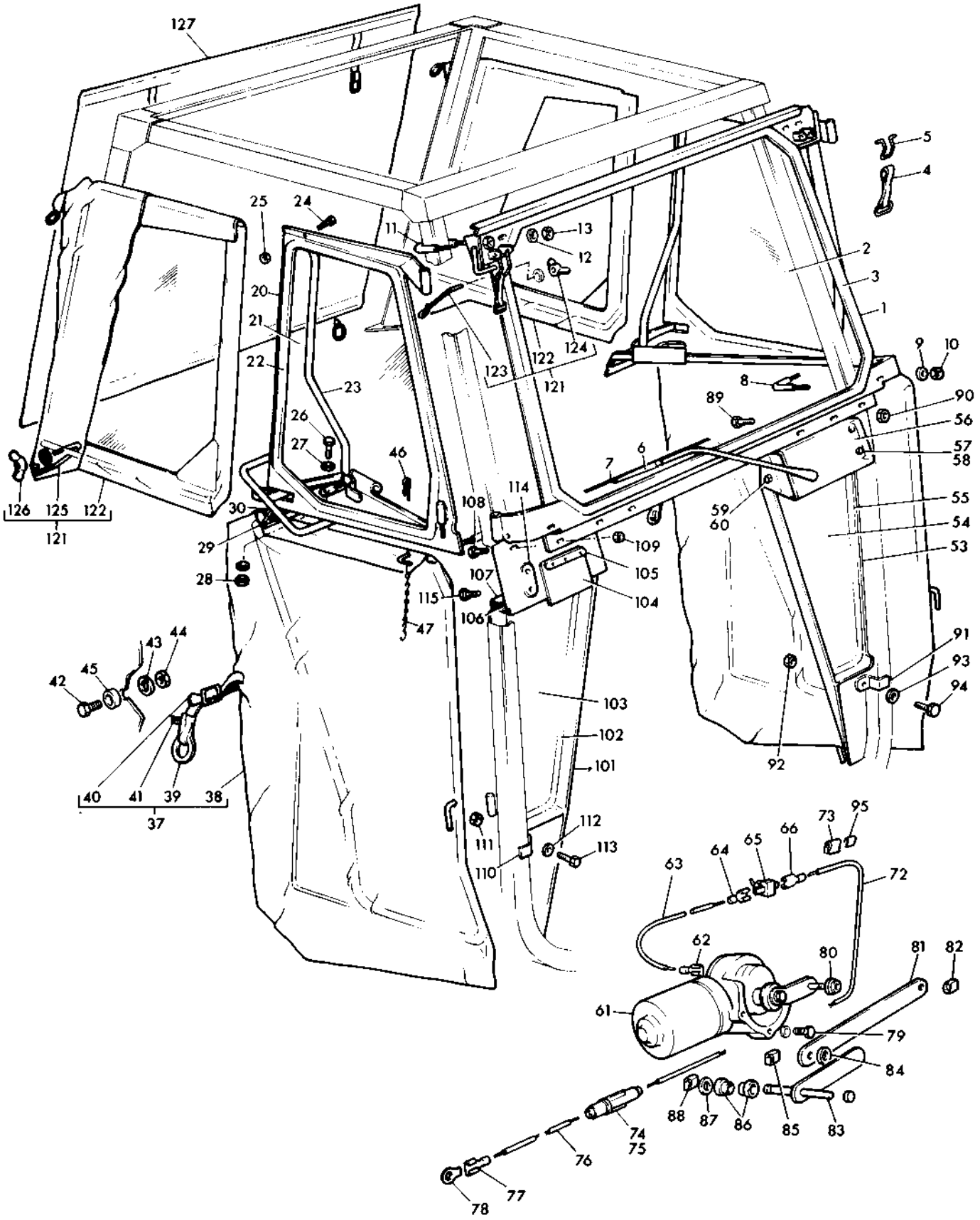

FLEXIBLE CLADDING
HABILLAGE SOUPLE
FLEXIBLE UMMANTELUNG
REVESTIMIENTO FLEXIBLE

Ref. No.	Part No.	Description	Designation	Benennung	Descripcion	No. Req.
1	1865 408 M91	Frame, Windscreen	Panneau	Vorderteil	Panel	1
2(C)	1887 038 M1	Glass, Windscreen	Glace	Glas	Lente	1
3(D)	1887 042 M1	Rubber, Flanged	Joint	Abdichtung	Caucho	1
4	1887 043 M91	Fastener, Rubber	Verrou	Verriegelung	Sujetador	2
5	1887 482 M1	Clip	Attache	Schelle	Reten	2
6	1887 046 M1	Arm, Wiper	Bielle	Arm	Brazo Del Limpa Para	1
7	1887 047 M1	Blade, Wiper	Balai	Blatt	Limpia Para Brasis	1
8	1887 044 M1	Bolt, Special	Boulon	Sechskantschraube	Perno	2
9	353 755 X1	Washer, Flat	Rondelle	Scheibe	Arandela	4
10	391 056 X1	Nut, Nyloc	Ecrou	Sechskantmutter	Tuerca	4
11	1887 045 M1	Bolt, Special	Boulon	Sechskantschraube	Perno	2
12	353 755 X1	Washer, Flat	Rondelle	Scheibe	Arandela	4
13	391 056 X1	Nut, Nyloc	Ecrou	Sechskantmutter	Tuerca	4
20(A)	1865 400 M91	Panel, Upper L.H.	Panneau Gauche	Vorderteil L.	Panel L.I.	1
20(B)	1865 399 M91	Panel, Upper L.H.	Panneau Gauche	Vorderteil L.	Panel L.I.	1
20(A)	1865 402 M91	Panel, Upper R.H.	Panneau Droite	Vorderteil R.	Panel L.D.	1
20(B)	1865 401 M91	Panel, Upper R.H.	Panneau Droite	Vorderteil R.	Panel L.D.	1
21(A)(C)	1887 040 M1	Screen, Glass	Glace	Glas	Lente	1
21(B)(C)	1887 041 M1	Screen, Glass	Glace	Glas	Lente	1
22(E)	1887 051 M1	Rubber, Flanged	Joint	Abdichtung	Caucho	1
23(A)	1887 098 M91	Bar Torsion L.H.	Barre, Gauche	Leiste L.	Barra L.I.	1
23(B)	1887 050 M91	Bar Torsion L.H.	Barre, Gauche	Leiste L.	Barra L.I.	1
23(A)	1887 099 M91	Bar Torsion R.H.	Barre Droite	Leiste R.	Barra L.D.	1
23(B)	1887 049 M91	Bar Torsion R.H.	Barra Droite	Leiste R.	Barra L.D.	1
24	339 666 X1	Bolt	Boulon	Sechskantschraube	Perno	1
25	1441 500 X1	Nut, Nyloc	Ecrou	Sechskantmutter	Tuerca	1
26	339 560 X1	Bolt	Boulon	Sechskantschraube	Perno	2
27	353 754 X1	Washer, Flat	Rondelle	Scheibe	Arandela	4
28	1441 500 X1	Nut, Nyloc	Ecrou	Sechskantmutter	Tuerca	2
29	1887 054 M1	Flap, Rubber	Battement	Gummiteil	Placa Caucho	1
30	1887 055 M1	Strip, Fastening	Pride	Dichtung	Fleje	1
37(A)	1864 928 M91	Door, Lower L.H.	Porte Gauche	Deckel L.	Conjunto de Puerta L.I	1
37(B)	1864 926 M91	Door, Lower L.H.	Porte Gauche	Deckel L.	Conjunto De Puerta L.I	1
37(A)	1864 929 M91	Door, Lower R.H.	Porte Droite	Deckel R.	Conjunto De Puerta L.D	1
37(B)	1864 927 M91	Door, Lower R.H.	Porte Droite	Deckel R.	Conjunto De Puerta L.D	1
38		Order Assembly	Comm. Ensemble	Best. Kompletteil	Pedir Conjunto	1
39	1887 066 M1	Hook	Crochet	Kitchhaken	Gancho	1
40	1887 067 M1	Rubber, Flat	Joint	Abdichtung	Caucho	1
41	1887 068 M1	Fastener	Verrou	Verriegelung	Sujetador	1
42	339 124 X1	Bolt	Boulon	Sechskantschraube	Perno	1
43	353 755 X1	Washer, Flat	Rondelle	Scheibe	Arandela	1
44	391 056 X1	Nut, Nyloc	Ecrou	Sechskantmutter	Tuerca	1
45	1887 544 M1	Cone	Disque	Disc	Disco	1
46	346 160 X1	Hair Pin	Goupille	Splint	Pasador	1
47	1865 583 M1	Chain, Suspension	Chaine	Kette	Cadena	1
53	1865 406 M91	Panel Front L.H.	Panneau Gauche	Vorderteil L.	Panel L.I.	1
54(C)	1887 039 M1	Panel, Glass	Glace	Glas	Lente	1
55(E)	1887 051 M1	Rubber, Flanged	Joint	Abdichtung	Caucho	1
56	1887 057 M1	Cover	Couvercle	Deckel	Tapa	1
57	390 961 X1	Bolt	Boulon	Sechskantschraube	Perno	1
58	1887 092 M1	Nut, Nyloc	Ecrou	Sechskantmutter	Tuerca	1
59	390 961 X1	Bolt	Boulon	Sechskantschraube	Perno	1
60	1887 092 M1	Nut, Nyloc	Ecrou	Sechskantmutter	Tuerca	1
61	1887 052 M91	Motor, Wiper	Moteur	Motor	Motor	1
62	1887 086 M1	Terminal, Wire	Raccord	Kabelverbinder	Union	1
63	1887 085 M1	Wire	Fil	Kabel	Cable	1
64	1887 088 M1	Terminal, Wire	Raccord	Kabelverbinder	Union	1
65	1887 089 M1	Switch	Contacteur	Schalter	Interruptor	1
66	1887 088 M1	Terminal, Wire	Raccord	Kabelverbinder	Union	1
72	1887 085 M1	Wire	Fil	Kabel	Cable	1
73	1887 070 M1	Clip	Attache	Schelle	Reten	1
74	1887 056 M1	Holder	Boitier	Gehaeuse	Cuerpo	1
75	1887 053 M1	Fuse	Fusible	Sicherung	Fusible	1
76	1887 085 M1	Wire	Fil	Kabel	Cable	1
77	1887 064 M1	Terminal, Wire	Raccord	Kabelverbinder	Union	1
78	1887 065 M1	Adaptor	Adapteur	Zwischenstueck	Adaptador	1
79	1887 091 M1	Screw	Vis	Schraube	Tornillo	3
80	1887 083 M1	Bush	Bague	Buchse	Buje	1
81	1887 082 M1	Connector	Raccord	Kupplungen	Conectador	1
82	1887 084 M1	Clip	Attache	Schelle	Reten	1

FLEXIBLE CLADDING
HABILLAGE SOUPLE
FLEXIBLE UMMANTELUNG
REVESTIMIENTO FLEXIBLE

Ref. No.	Part No.	Description	Designation	Benennung	Descripcion	No. Req.
83	1887 071 M1	Bracket	Support	Halter	Soporte	1
84	353 755 X1	Washer, Flat	Rondelle	Scheibe	Arandela	1
85	1887 084 M1	Clip	Attache	Schelle	Reten	1
86	1887 063 M1	Bush	Bague	Buchse	Buje	2
87	353 755 X1	Washer, Flat	Rondelle	Scheibe	Arandela	1
88	1887 084 M1	Clip	Attache	Schelle	Reten	1
89	391 074 X1	Bolt	Boulon	Sechskantschraube	Perno	3
90	1441 500 X1	Nut, Nyloc	Ecrou	Sechskantmutter	Tuerca	3
91	1887 058 M1	Bracket	Support	Halter	Soporte	1
92	339 124 X1	Bolt	Boulon	Sechskantschraube	Perno	1
93	353 755 X1	Washer, Flat	Rondelle	Scheibe	Arandela	1
94	391 056 X1	Nut, Nyloc	Ecrou	Sechskantmutter	Tuerca	1
95	1887 097 M1	Strip, Plastic	Pride	Dichtung	Fleje	1
101	1865 407 M91	Panel Front, R.H.	Panneau Droite	Vorderteil R.	Panel L.D.	1
102(C)	1887 039 M1	Panel, Glass	Glace	Glas	Lente	1
103(E)	1887 051 M1	Rubber	Joint	Abdichtung	Caucho	1
104	1887 061 M1	Flap, Rubber	Battement	Gummiteil	Placa Caucho	1
105	1887 060 M1	Strip, Fastening	Pride	Dichtung	Fleje	1
106	1887 062 M1	Flap, Rubber	Battement	Gummiteil	Placa Caucho	1
107	1887 060 M1	Strip, Fastening	Prdie	Dichtung	Fleje	1
108	391 074 X1	Bolt	Boulon	Sechskantschraube	Perno	3
109	1441 500 X1	Nut, Nyloc	Ecrou	Sechskantmutter	Tuerca	3
110	1887 058 M1	Bracket	Support	Halter	Soporte	1
111	339 124 X1	Bolt	Boulon	Sechskantschraube	Perno	1
112	353 755 X1	Washer, Flat	Rondelle	Scheibe	Arandela	1
113	391 056 X1	Nut, Nyloc	Ecrou	Sechskantmutter	Tuerca	1
114	1887 059 M1	Shim, Plastic	Cale	Einstellblech	Suplemento	1
115	353 503 X1	Bolt	Boulon	Sechskantschraube	Perno	2
121(A)	1864 933 M91	Screen, Side L.H.	Rideau Gauche	Schirn L.	Parabrisas L.I.	1
121(B)	1864 931 M91	Screen, Side L.H.	Rideau Gauche	Schirn L.	Parabrisas L.I.	1
121(A)	1864 934 M91	Screen, Side R.H.	Rideau Droit	Schirn R.	Parabrisas L.D.	1
121(B)	1864 932 M91	Screen, Side R.H.	Rideau Droit	Schirn R.	Parabrisas L.D.	1
122		Order Assembly	Comm. Ensemble	Bestelle Kompletteil.	Pedir Conjunto	1
123	1887 093 M1	Bolt, L	Boulon	Sechskantschraube	Perno	1
124	339 722 X1	Nut, Wing	Ecrou	Sechskantmutter	Tuerca	1
125	1887 094 M1	Bolt, L	Boulon	Sechskantschraube	Perno	1
126	339 722 X1	Nut, Wing	Ecrou	Sechskantmutter	Tuerca	1
127	1887 240 M91	Rear Curtain	Rideau Arriere	Hintere Sockelplatte	Cortina Trasera	1

Notes:- (A) Used on High Clearance Tractors only
Noter:- Uniquement pour Tracteur Grande Degagement
Bemerkungen:- Nur fuer Hochradschlepper
Notas:- Usada en Tractor Arco Alto solamente

(B) Used on Standard Clearance Tractors only
Uniquement pour Tracteur Standard
Nur fuer Standardschlepper
Usada en Tractor Standard solamente

(C) Serviced by Messrs Triplex Ltd
Fournies par Triplex Ltd
Triplex Ltd, Lieferteile
Suministradas por Triplex Ltd

(D) Cut from Glazing Rubber Length 1888 284 M1 - 25 Meters
Coupe Dans une Bande de Garniture De Glace 1888 284 M1 - 25 Meters
Verglasungsgummidichtung abschnitt - 1888 284 M1 - 25 Meters
Cortar De La Tira de Caucho para sellar 1888 284 M1 - 25 Meters

(E) Cut from glazing rubber length 1888 283 M1 - 25 Meters
Coupe dans une bande de garniture de glace 1888 283 M1 - 25 Meters
Verglasungsgummidichtung, abschnitt - 1888 283 M1 - 25 Meters
Cortar De La Tira De Caucho Para Sellar 1888 283 M1 - 25 Meters

FLEXIBLE CLADDING
HABILLAGE SOUPLE
FLEXIBLE UNMANTELUNG
REVESTIMIENTO FLEXIBLE

CPO.6092/1

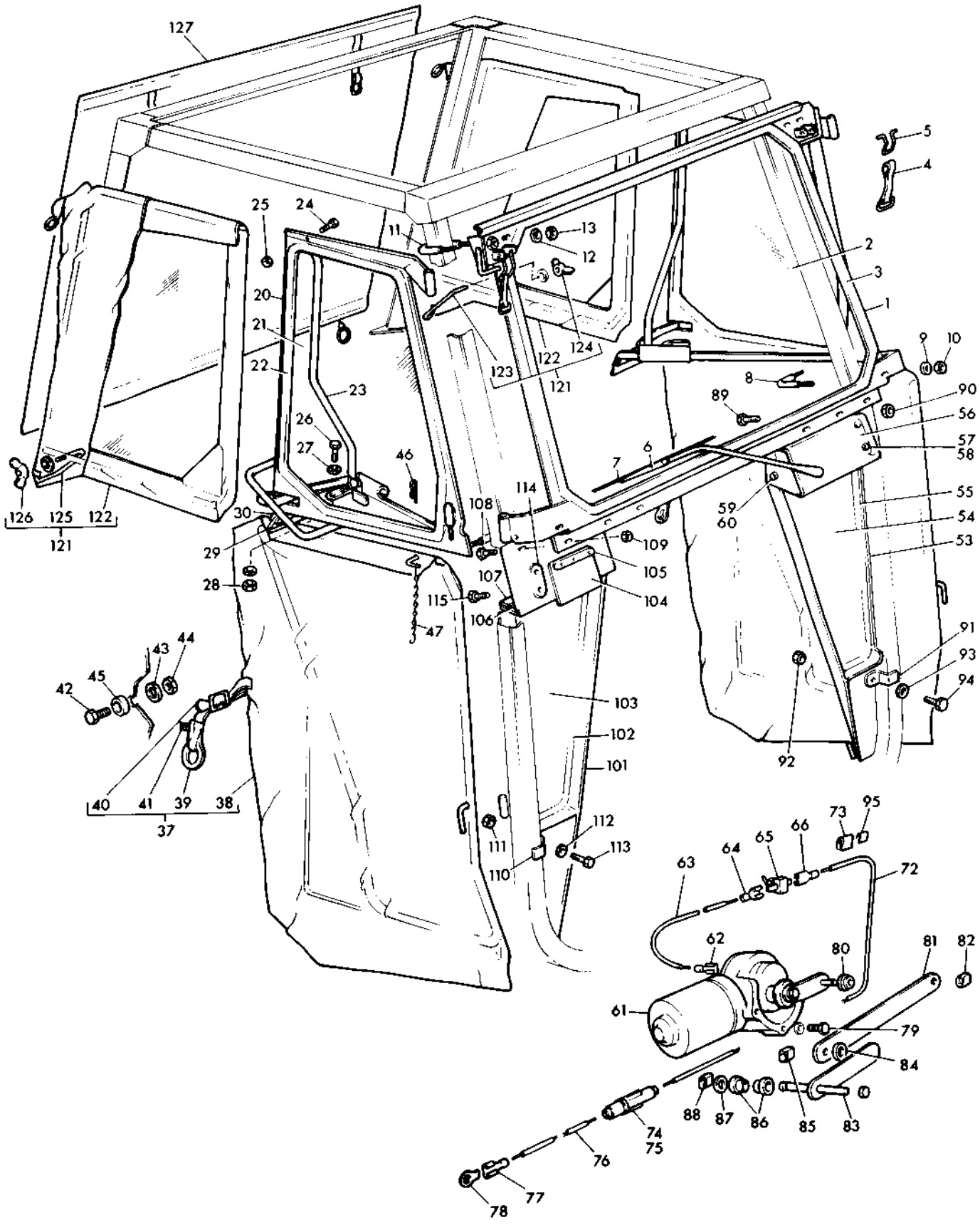

ROOF ASSEMBLY
TOIT ENSEMBLE
DACH, VOLLST
TECHO

CPO. 5320

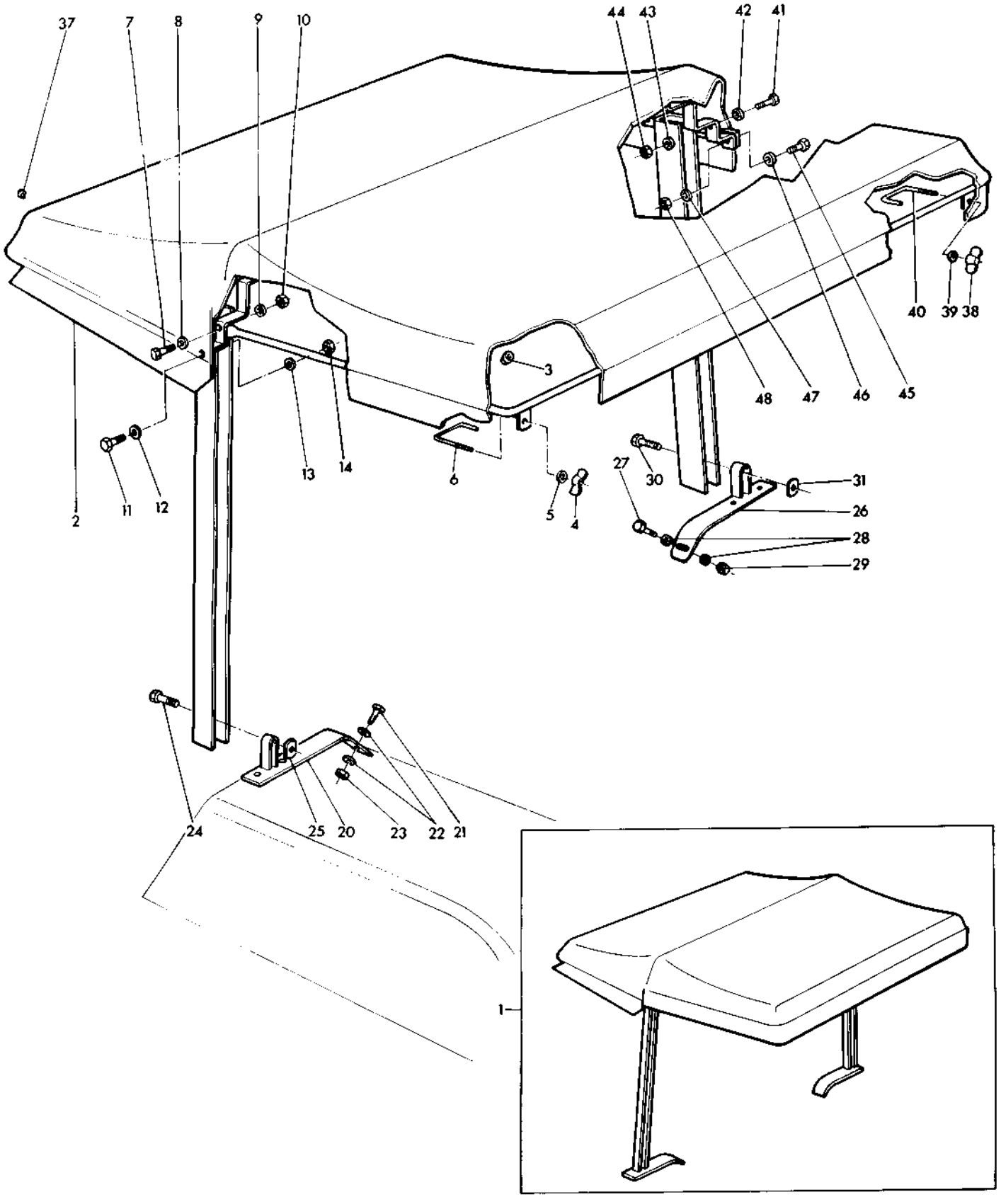

ROOF ASSEMBLY
TOIT ENSEMBLE
DACH, VOLLST
TECHO

Ref. No.	Note	Part No.	Description	Designation	Benennung	Descripcion	No. Req.
1(A)		1864 915 M91	Roof Assy.....	Toit, Ensemble.....	Dach Vollst.....	Techo.....	1
1(B)		1864 916 M91	Roof Assy.....	Toit, Ensemble.....	Dach Vollst.....	Techo.....	1
2		1887 048 M1	Hood, Vinyl.....	Capot.....	Haube.....	Cuerpo.....	1
3		1887 075 M1	Grommet.....	Passe Fil.....	Tuelle.....	Ojal.....	2
4		339 106 X1	Nut, Wing.....	Ecrou.....	Fluegelmutter.....	Tuerca.....	1
5		353 755 X1	Washer, Flat.....	Rondelle.....	Scheibe.....	Arandela.....	1
6		1887 074 M1	Bolt, Special.....	Boulon.....	Sechskantschraube....	Perno.....	1
7		391 364 X1	Bolt.....	Boulon.....	Sechskantschraube....	Perno.....	1
8		353 754 X1	Washer, Flat.....	Rondelle.....	Scheibe.....	Arandela.....	1
9		1887 077 M1	Washer, Flat.....	Rondelle.....	Scheibe.....	Arandela.....	1
10		1441 500 X1	Nut, Nyloc.....	Ecrou.....	Sechskantmutter.....	Tuerca.....	1
11		391 364 X1	Bolt.....	Boulon.....	Sechskantschraube....	Perno.....	1
12		353 754 X1	Washer, Flat.....	Rondelle.....	Scheibe.....	Arandela.....	1
13		1887 078 M1	Washer, Flat.....	Rondelle.....	Scheibe.....	Arandela.....	1
14		1441 500 X1	Nut, Nyloc.....	Ecrou.....	Sechskantmutter.....	Tuerca.....	1
20		1887 072 M91	Bracket, L.H.....	Support.....	Halter.....	Soporte.....	1
21		339 124 X1	Bolt.....	Boulon.....	Sechskantschraube....	Perno.....	3
22		353 755 X1	Washer, Flat.....	Rondelle.....	Scheibe.....	Arandela.....	3
23		391 056 X1	Nut, Nyloc.....	Ecrou.....	Sechskantmutter.....	Tuerca.....	3
24		339 287 X1	Bolt.....	Boulon.....	Sechskantschraube....	Perno.....	1
25		1887 076 M1	Nut, Special.....	Ecrou.....	Sechskantmutter.....	Tuerca.....	1
26		1887 073 M91	Bracket, R.H.....	Support.....	Halter.....	Soporte.....	1
27		339 124 X1	Bolt.....	Boulon.....	Sechskantschraube....	Perno.....	3
28		353 755 X1	Washer, Flat.....	Rondelle.....	Scheibe.....	Arandela.....	3
29		391 056 X1	Nut, Nyloc.....	Ecrou.....	Sechskantmutter.....	Tuerca.....	3
30		339 287 X1	Bolt.....	Boulon.....	Sechskantschraube....	Perno.....	1
31		1887 076 M1	Nut, Special.....	Ecrou.....	Sechskantmutter.....	Tuerca.....	1
37		1887 075 M1	Grommet.....	Passe Fil.....	Tuelle.....	Ojal.....	2
38		339 106 X1	Nut, Wing.....	Ecrou.....	Fluegelmutter.....	Tuerca.....	1
39		353 755 X1	Washer, Flat.....	Rondelle.....	Scheibe.....	Arandela.....	1
40		1887 074 M1	Bolt, Special.....	Boulon.....	Sechskantschraube....	Perno.....	1
41		391 364 X1	Bolt.....	Boulon.....	Sechskantschraube....	Perno.....	1
42		353 754 X1	Washer, Flat.....	Rondelle.....	Scheibe.....	Arandela.....	1
43		1887 077 M1	Washer, Flat.....	Rondelle.....	Scheibe.....	Arandela.....	1
44		1441 500 X1	Nut, Nyloc.....	Ecrou.....	Sechskantmutter.....	Tuerca.....	1
45		391 364 X1	Bolt.....	Boulon.....	Sechskantschraube....	Perno.....	1
46		353 754 X1	Washer, Flat.....	Rondelle.....	Scheibe.....	Arandela.....	1
47		1887 078 M1	Washer.....	Rondelle.....	Scheibe.....	Arandela.....	1
48		1441 500 X1	Nut, Nyloc.....	Ecrou.....	Sechskantmutter.....	Tuerca.....	1

Notes:- (A) Used on Standard Clearance Tractor only
Noter:- Uniquement pour Tracteur Standard
Bemerkungen:- Nur fuer Standardschlepper
Notas:- Usada en Tractor Standard solamente
(B) Used on High Clearance Tractor only
Uniquement pour Tracteur Grange Degagement
Nur fuer Hochradschlepper
Usada en Tractor Arco Alto solamente

FLEXIBLE CLADDING - WINDSCREEN & FRONT PANELS - FROM SERIAL NO. 100001
HABILLAGE SOUPLE - A.PARTIR NO. 100001
FLEXIBLE UNMANTELUNG - AB.NR. 100001
REVESTIMIENTO FLEXIBLE - DESDE EL NO. 100001

Ref. No.	Part No.	Description	Designation	Benennung	Descripcion	No. Req.
1	1887 789 M91	Frame,Windscreen.....	Panneau.....	Vorderteil.....	Panel.....	1
2(A)	1887 790 M1	Glass, Windscreen.....	Glace.....	Glas.....	Lente.....	1
3	1887 791 M1	Rubber, Windscreen....	Joint.....	Abdichtung.....	Caucho.....	1
4	1887 793 M1	Bush, Rubber.....	Bague.....	Buchse.....	Buje.....	1
5	1887 482 M1	Swing Stopple.....	Attache.....	Schelle.....	Clip.....	2
6	1887 043 M91	Fastener, Rubber.....	Verrou.....	Verriegelung.....	Sujetador.....	2
7	1887 792 M1	Cable.....	Fil.....	Kabel.....	Cable.....	1
8	1887 070 M1	Clip.....	Attache.....	Schelle.....	Reten.....	2
9	353 503 X1	Bolt, Hex.....	Boulon.....	Sechskantschraube.....	Perno.....	2
10	355 617 X1	Washer, Flat.....	Rondelle.....	Scheibe.....	Arandela.....	2
11	1887 045 M1	'U' Bolt.....	Boulon 'U'.....	'U' Bolzen.....	Perno 'U'.....	2
12	353 755 X1	Washer, Flat.....	Rondelle.....	Scheibe.....	Arandela.....	4
13	391 056 X1	Nut, Lock.....	Ecrou.....	Sechskantmutter.....	Tuerca.....	4
14	1887 044 M1	'L' Bolt.....	Boulon 'L'.....	'L' Bolzen.....	Perno 'L'.....	2
15	353 755 X1	Washer, Flat.....	Rondelle.....	Scheibe.....	Arandela.....	4
16	391 056 X1	Nut, Lock.....	Ecrou.....	Sechskantmutter.....	Tuerca.....	4
22	1887 802 M1	Panel, Wiper Motor....	Support.....	Halter.....	Soporte.....	1
23	339 577 X1	Screw, C'Sunk.....	Vis.....	Schraube.....	Tornillo.....	3
24	1441 500 X1	Nut, Lock.....	Ecrou.....	Sechskantmutter.....	Tuerca.....	3
25	1887 052 M91	Wiper Motor.....	Moteur.....	Motor.....	Motor.....	1
26	1887 090 M1	Washer, Int. Teeth....	Rondelle.....	Scheibe.....	Arandela.....	3
27	1887 091 M1	Screw, Hex.....	Vis.....	Schraube.....	Tornillo.....	3
28	1887 813 M1	Cover.....	Couvercle.....	Deckel.....	Tapa.....	1
29	1887 812 M1	Strip, Fastening.....	Attache.....	Schelle.....	Abrazadera.....	1
30	1887 810 M1	Switch.....	Contacteur.....	Schalter.....	Interruptor.....	1
31	1887 792 M1	Cable.....	Fil.....	Kabel.....	Cable.....	1
32	1887 807 M1	Cable.....	Fil.....	Kabel.....	Cable.....	1
33	1887 809 M1	Clip, Cable.....	Attache.....	Schelle.....	Clip.....	3
34	1887 083 M1	Bush.....	Bague.....	Buchse.....	Buje.....	1
35	1887 082 M1	Link, Connecting.....	Raccord.....	Kupplungen.....	Conectador.....	1
36	1887 084 M1	Clip.....	Attache.....	Schelle.....	Clip.....	1
37	1887 084 M1	Clip.....	Attache.....	Schelle.....	Clip.....	1
38	1887 804 M1	Washer, Flat.....	Rondelle.....	Scheibe.....	Arandela.....	1
39	1887 811 M91	Link Assembly.....	Raccord.....	Kupplungen.....	Conectador.....	1
40	1887 083 M1	Bush.....	Bague.....	Buchse.....	Buje.....	2
41	1887 804 M1	Washer, Flat.....	Rondelle.....	Scheibe.....	Arandela.....	1
42	1887 084 M1	Clip.....	Attache.....	Schelle.....	Clip.....	1
43	1887 854 M1	Arm, Wiper.....	Bra.....	Arm.....	Brazo.....	1
44	1867 116 M91	Blade, Wiper.....	Balai.....	Blatt.....	Limpia Parabrijis.....	1
50	1887 800 M91	Panel, Front Lower L.H	Panneau - G.....	Vorderteil, Unter L...	Panel - L.I.....	1
51(A)	1887 801 M1	Glass.....	Glace.....	Glas.....	Lente.....	1
52	1887 795 M1	Rubber, Glazing.....	Joint.....	Abdichtung.....	Caucho.....	1
53	1887 794 M91	Panel, Front Lower R.H	Panneau - D.....	Vorderteil, Unter R...	Panel - L.D.....	1
54(A)	1887 039 M1	Glass.....	Glace.....	Glas.....	Lente.....	1
55	1887 795 M1	Rubber, Glazing.....	Joint.....	Abdichtung.....	Caucho.....	1
56	1887 798 M1	Rail, P.V.C.....	Tige.....	Schiene.....	Carril.....	1
57	1887 799 M1	Panel, Transparent....	Panneau.....	Teil.....	Panel.....	1
58	1887 797 M91	Cable.....	Fil.....	Kabel.....	Cable.....	1
59	1887 070 M1	Clip.....	Attache.....	Schelle.....	Clip.....	2
60	1887 856 M1	Clip, Z.....	Attache, Z.....	Schelle, Z.....	Clip, Z.....	2
61	339 560 X1	Bolt, Hex.....	Boulon.....	Sechskantschraube.....	Perno.....	4
62	355 617 X1	Washer, Flat.....	Rondelle.....	Scheibe.....	Arandela.....	8
63	1441 500 X1	Nut, Lock.....	Ecrou.....	Sechskantmutter.....	Tuerca.....	4
64	1887 058 M1	Clip, Z.....	Attache, Z.....	Schelle, Z.....	Clip, Z.....	2
65	339 124 X1	Bolt, Hex.....	Boulon.....	Sechskantschraube.....	Perno.....	2
66	353 755 X1	Washer, Flat.....	Rondelle.....	Scheibe.....	Arandela.....	2
67	391 056 X1	Nut, Hex.....	Ecrou.....	Sechskantmutter.....	Tuerca.....	2

Notes:- (A) Serviced by Messrs Triplex Ltd
Noter:- Fournies par Triplex Ltd
Bemerkungen:- Triplex Ltd, lieferteile
Notas:- Suministradas Por Triplex Ltd

FLEXIBLE CLADDING - WINDSCREENS & FRONT PANELS - FROM SERIAL NO. 100001
HABILLAGE SOUPLE - A PARTIR NO. 100001
FLEXIBLE UNMANTELUNG - AB.NR.100001
REVESTIMIENTO FLEXIBLE - DESDE EL NO.100001

CPO.6516

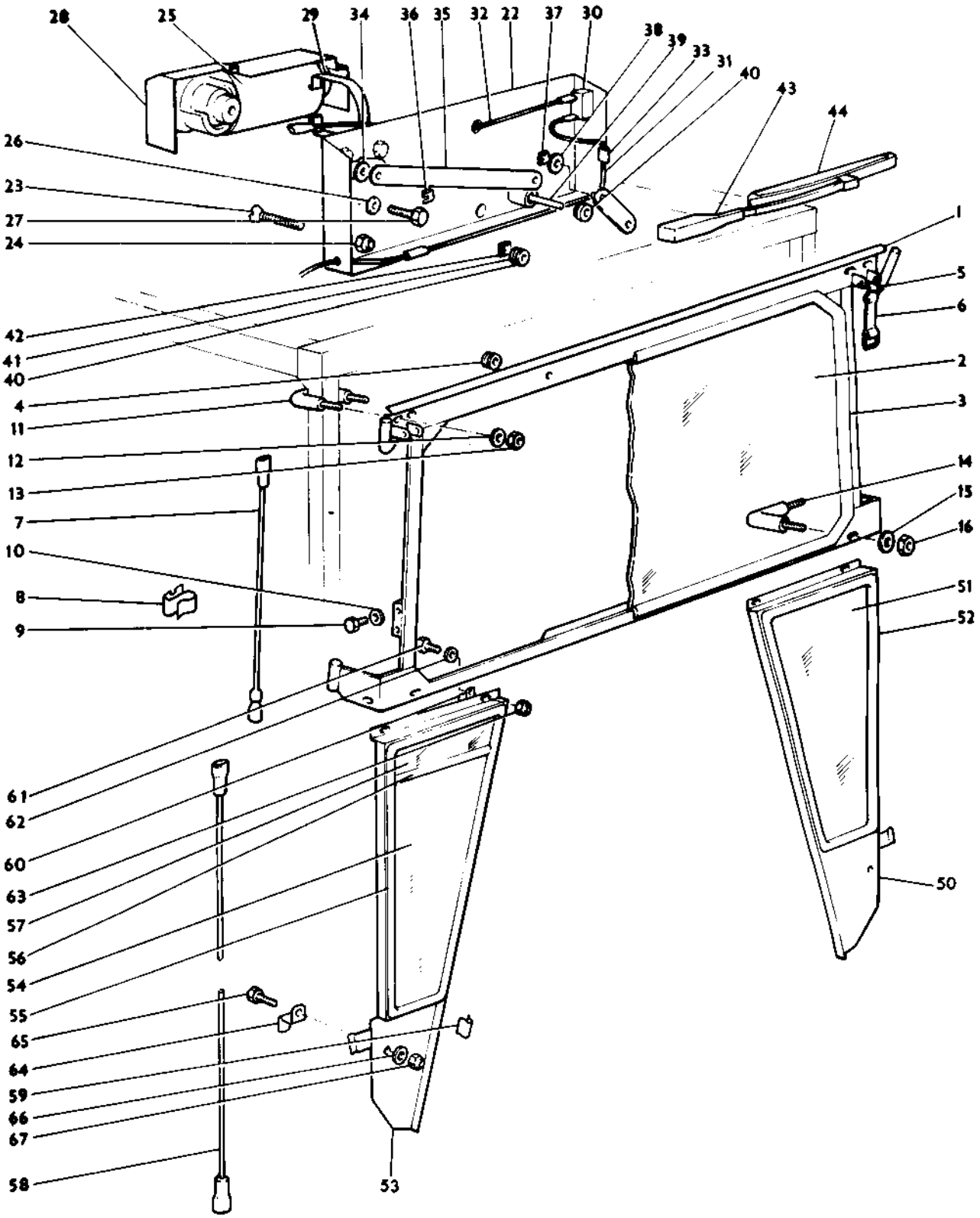

FLEXIBLE CLADDING - SIDESCREENS AND DOORS - FROM SERIAL NO.100001
HABILLAGE SOUPLE - A PARTIR NO.100001
FLEXIBLE UNMANTELUNG - AB.NR.100001
REVESTIMIENTO FLEXIBLE - DESDE EL NO.100001

CPO.6515

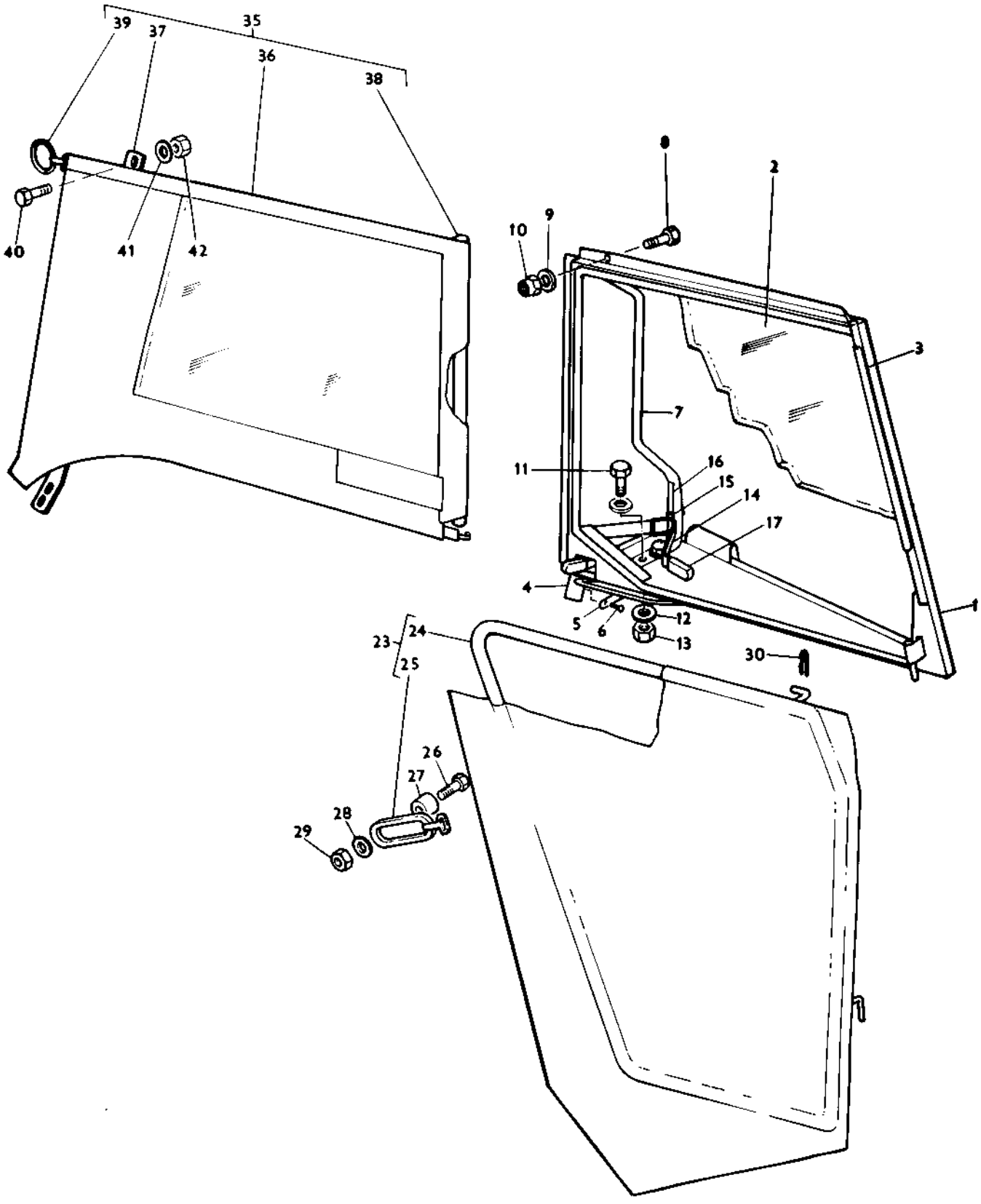

Ref. No.	Part No.	Description	Designation	Benennung	Descripcion	No. Req.
1	1887 917 M91	Frame, Door - L.H.....	Bati - G.....	Rahmen - L.....	Bastidor - L.I.....	1
1	1887 919 M91	Frame, Door - R.H.....	Bati - D.....	Rahmen - R.....	Bastidor - L.D.....	1
2(A)	1887 041 M1	Glass.....	Glace.....	Glas.....	Lente.....	2
3	1888 283 M1	Rubber,Glazing.25 MTS.	Joint.25 MTS.....	Abdichtung.25 MTS.....	Caucho.25 MTS.....	2
4	1887 054 M1	Flap, Rubber.....	Panneau.....	Gummiteil.....	Panel Caucho.....	2
5	1887 055 M1	Strip, Fastening.....	Patte.....	Platte.....	Soporte.....	2
6(B)		Pop, Rivet.....	Rivet.....	Niet.....	Remache.....	6
7	1887 297 M91	Pillar Assy. L.H.....	Support.L.H.....	Leiste, L.H.....	Barra. L.H.....	1
7	1887 298 M91	Pillar Assy. R.H.....	Support.R.H.....	Leiste. R.H.....	Barra. R.H.....	1
8	339 560 X1	Bolt, Hex.....	Boulon.....	Sechskantschraube.....	Perno.....	2
9	355 617 X1	Washer, Flat.....	Rondelle.....	Scheibe.....	Arandela.....	2
10	1441 500 X1	Nut, Lock.....	Ecrou.....	Sechskantmutter.....	Tuerca.....	2
11	339 560 X1	Bolt, Hex.....	Boulon.....	Sechskantschraube.....	Perno.....	4
12	355 617 X1	Washer, Flat.....	Rondelle.....	Scheibe.....	Arandela.....	8
13	1441 500 X1	Nut, Lock.....	Ecrou.....	Sechskantmutter.....	Tuerca.....	4
14	1887 828 M1	Latch, Door.....	Verrou.....	Schloss.....	Cerradura.....	2
15	1887 830 M1	Spring.....	Ressort.....	Feder.....	Resorte.....	2
16	1887 829 M1	Rivet.....	Rivet.....	Niet.....	Remache.....	2
17	1887 827 M1	Sleeve, Plastic.....	Poignee.....	Griff.....	Manguera.....	2
23	1868 019 M91	Door, Lower - L.H.....	Porte - G.....	Deckel - L.....	Puerta - L.I.....	1
23	1868 018 M91	Door, Lower - R.H.....	Porte - D.....	Deckel - R.....	Puerta - L.D.....	1
24		Order Assembly.....	Comm. Ensemble.....	Best.Kompletteil.....	Pedir Conjunto.....	1
25	1887 821 M1	Ring, Rubber.....	Segment.....	Gummiring.....	Aro Caucho.....	1
26	339 804 X1	Bolt, Hex.....	Boulon.....	Sechskantschraube.....	Perno.....	2
27	1887 544 M1	Cone.....	Disque.....	Disc.....	Disco.....	2
28	355 617 X1	Washer, Flat.....	Rondelle.....	Scheibe.....	Arandela.....	2
29	1441 500 X1	Nut, Hex.....	Ecrou.....	Sechskantmutter.....	Tuerra.....	2
30	346 160 X1	Pin, Hair.....	Goupille.....	Splint.....	Pasador.....	2
35	1867 796 M91	Sidescreen - L.H.....	Rideau - G.....	Schirn - L.....	Parabrijas - L.I.....	1
35	1867 797 M91	Sidescreen - R.H.....	Rideau - D.....	Schirn - R.....	Parabrijas - L.D.....	1
36		Order Assembly.....	Comm. Ensemble.....	Best.Kompletteil.....	Pedir Conjunto.....	1
37	1887 824 M91	Brace, Rear - L.H....	Support - AR. - G....	Halter-Hinter - L....	Soporte-Tras. - L.I..	1
37	1887 826 M91	Brace, Rear - R.H....	Support - AR. - D....	Halter-Hinter - R....	Soporte-Tras. - L.D..	1
38	1887 925 M1	Tube, Front.....	Tube - Avant.....	Rohr - Vorder.....	Tubo - Decantera.....	1
39	1887 821 M1	Ring, Rubber.....	Anneau.....	Gummiring.....	Aro Caucho.....	1
40	339 560 X1	Bolt, Hex.....	Boulon.....	Sechskantschraube.....	Perno.....	4
41	355 617 X1	Washer, Flat.....	Rondelle.....	Scheibe.....	Arandela.....	4
42	1441 500 X1	Nut, Lock.....	Ecrou.....	Sechskantmutter.....	Tuerca.....	4

Notes:- (A) Serviced by Messrs. Triplex Ltd
Noter:- Fournies par Triplex Ltd
Bemerkungen:- Triplex Ltd - Lieferteile
Notas:- Suministradas por Triplex Ltd
(B) Procure Locally
Se procure Localement
Im fachhandel beziehen
Obtener Localmente

FLEXIBLE CLADDING, ROOF AND REAR CURTAIN - FROM SERIAL NO.100001
HABILLAGE SOUPLE - A PARTIR. NO. 100001
FLEXIBLE UNMANTELUNG - AB. NR.100001
REVESTIMIENTO FLEXIBLE - DESDE EL NO.100001

Ref. No.	Part No.	Description	Designation	Benennung	Descripcion	No. Req.
1	1868 012 M91	Roof Assembly	Toit Ensemble	Dach Vollst	Techo	1
2	1887 916 M91	Hood, Vinyl	Capot	Haube	Cuerpo	1
3	1887 915 M91	Brace, Front	Support, Avant	Halter, Vorder	Soporte Delantera	1
4	1887 816 M91	Brace, Rear	Support, Arriere	Halter, Hinter	Soporte, Trasera	1
5	1887 818 M91	'B' Post	Support	Halter	Soporte	1
6	1887 921 M1	Bolt, Special	Vis	Schraube	Tornillo	2
7	339 030 X1	Nut, Hex	Ecrou	Sechskantmutter	Tuerca	4
8	1887 823 M1	Grommet, Plastic	Chapeau	Tuelle	Ojal	2
9	1887 822 M1	Bolt, Special	Vis	Schraube	Tornillo	2
10	1887 077 M1	Washer, Plastic	Rondelle	Scheibe	Arandela	4
11	355 617 X1	Washer, Flat	Rondelle	Scheibe	Arandela	2
12	1441 500 X1	Nut, Lock	Ecrou	Sechskantmutter	Tuerca	2
13	339 123 X1	Bolt, Hex	Boulon	Sechskantschraube	Perno	2
14	353 755 X1	Washer, Flat	Rondelle	Scheibe	Arandela	2
15	391 056 X1	Nut, Lock	Ecrou	Sechskantmutter	Tuerca	2
16	1887 852 M1	Strip, Filling	Entretoise	Abstandplatte	Espaciador	1
17	339 560 X1	Bolt, Hex	Boulon	Sechskantschraube	Perno	2
18	355 617 X1	Washer, Flat	Rondelle	Scheibe	Arandela	2
19	1441 500 X1	Nut, Lock	Ecrou	Sechskantmutter	Tuerca	2
20	339 124 X1	Bolt, Hex	Boulon	Sechskantschraube	Perno	2
21	353 755 X1	Washer, Flat	Rondelle	Scheibe	Arandela	2
22	391 056 X1	Nut, Lock	Ecrou	Sechskantmutter	Tuerca	2
23	1887 045 M1	'U' Bolt	Boulon 'U'	Bolzen 'U'	Perno 'U'	2
24	353 755 X1	Washer, Flat	Rondelle	Scheibe	Arandela	4
25	391 056 X1	Nut, Hex	Ecrou	Sechskantmutter	Tuerca	4
26	1887 823 M1	Grommet	Chapeau	Tuelle	Ojal	4
27	1868 175 M91	Curtain	Rideau Arriere	Sockelplatte	Cortina Trasera	1

FLEXIBLE CLADDING, ROOF AND REAR CURTAIN - FROM SERIAL NO.100001
HABILLAGE SOUPLE - A PARTIR NO.100001
FLEXIBLE UNMANTELUNG - AB.NR. 100001
REVESTIMIENTO FLEXIBLE - DESDE EL NO.100001

CPO.6514

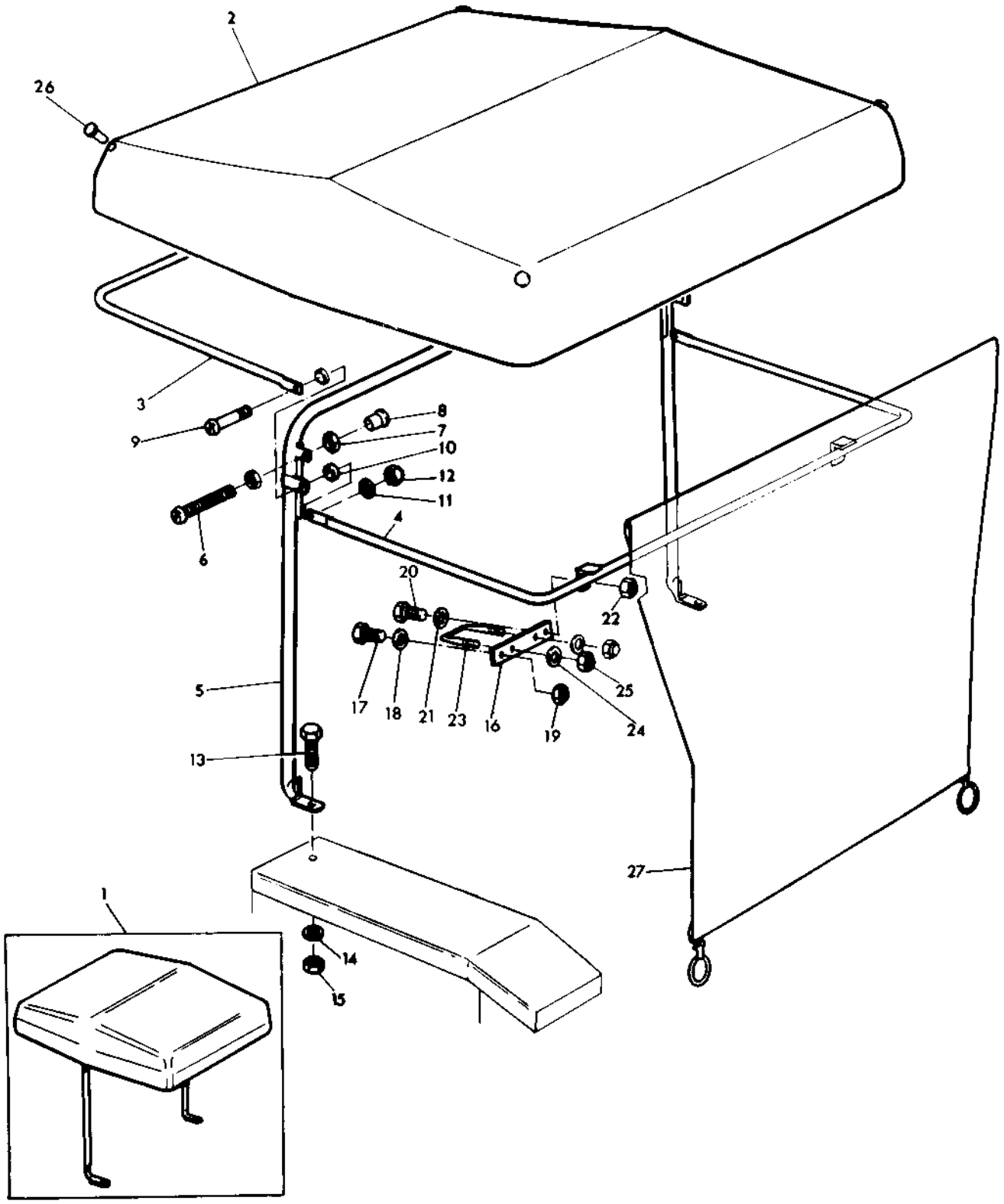

FLEXIBLE CLADDING - WINDSCREEN & FRONT PANELS - WITH SOUND DEADENING - FROM SERIAL No.100001
HABILLAGE SOUPLE - INSONORISATION - A.PARTIR No.100001
FLEXIBLE UNMANTELUNG - MIT GERAEUSCHDAEMPFUNG - AB.NR.100001
REVESTIMIENTO FLEXIBLE - CON AMORTIGUADOR DE SONIDO - DESDE EL.No.100001

CP0.6546

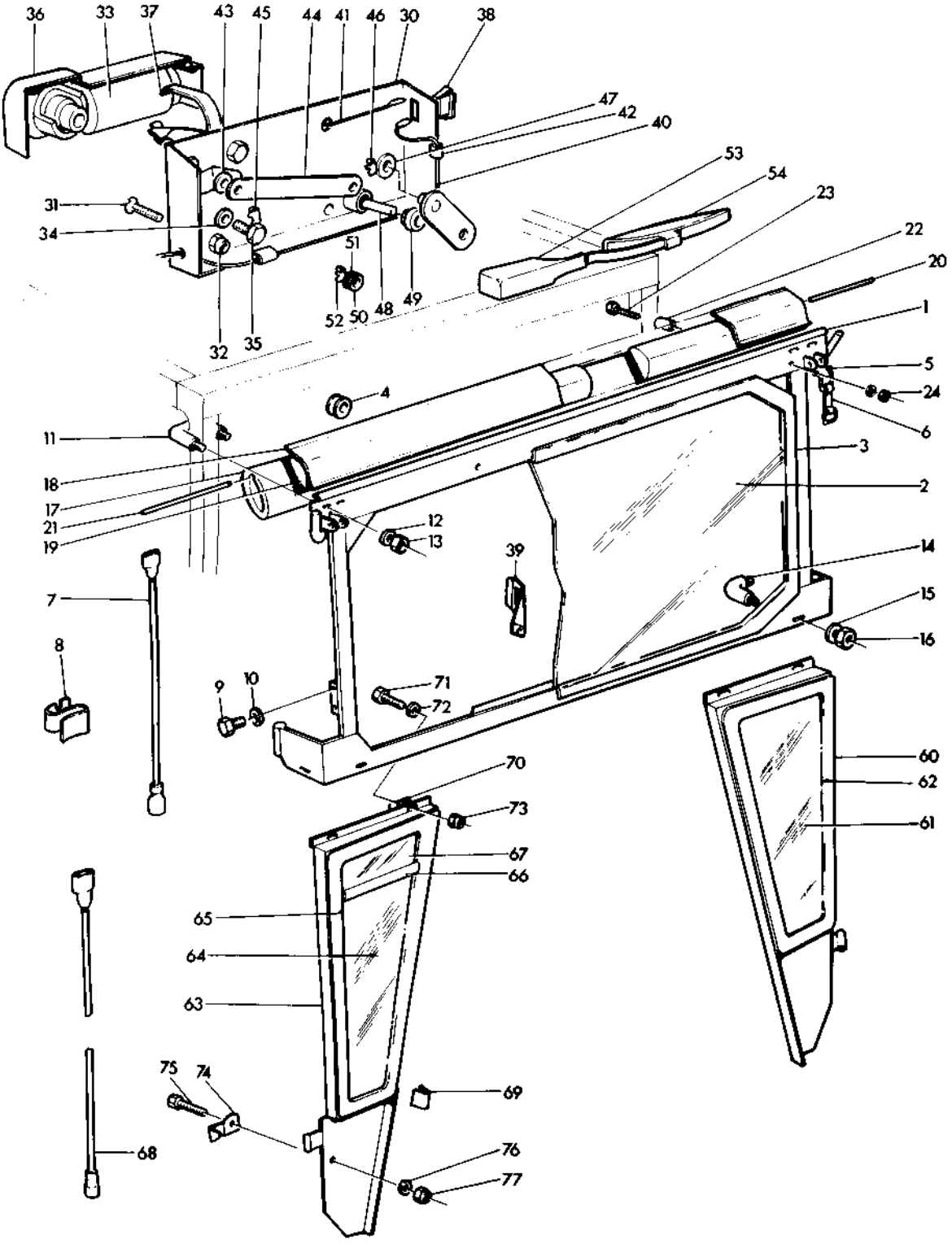

FLEXIBLE CLADDING - WINDSCREENS & FRONT PANELS - WITH SOUND DEADENING - FROM SERIAL No.100001
HABILLAGE SOUPLE - INSONORISATION - A.PARTIR No.100001
FLEXIBLE UMMANTELUNG - MIT GERAEUSCHDAEMPFUNG - AB.NR.100001
REVESTIMIENTO FLEXIBLE - CON AMORTIGUADOR DE SONDIDO - DESDE EL.No.100001

Ref. No.	Part No.	Description	Designation	Benennung	Descripcion	No. Req.
1	1870 565 M91	Frame Windscreen.....	Panneau.....	Vorderteil.....	Panel.....	1
2(A)	1887 790 M1	Glass, Windscreen.....	Glace.....	Glas.....	Lente.....	1
3	1887 791 M1	Rubber, Windscreen....	Joint.....	Abdichtung.....	Caucho.....	1
4	1887 793 M1	Bush, Rubber.....	Bague.....	Buchse.....	Buje.....	1
5	1887 482 M1	Swing Stopple.....	Attache.....	Schelle.....	Clip.....	1
6	1887 043 M1	Fastener, Rubber.....	Verrou.....	Verriegelung.....	Sujetador.....	1
7	1888 696 M1	Cable.....	Fil.....	Kabel.....	Cable.....	1
8	1887 070 M1	Clip.....	Attache.....	Schelle.....	Reten.....	1
9	353 503 X1	Bolt, Hex.....	Boulon.....	Sechskantschraube.....	Perno.....	2
10	355 617 X1	Washer, Flat.....	Rondelle.....	Scheibe.....	Arandela.....	2
11	1887 045 M1	'U' Bolt.....	Boulon 'U'.....	'U' Bolzen.....	Perno 'U'.....	2
12	353 755 X1	Washer, Flat.....	Rondelle.....	Scheibe.....	Arandela.....	4
13	391 056 X1	Nut, Lock.....	Ecrou.....	Sechskantmutter.....	Tuerca.....	4
14	1887 044 M1	'L' Bolt.....	Boulon 'L'.....	'L' Bolzen.....	Perno 'L'.....	2
15	353 755 X1	Washer, Flat.....	Rondelle.....	Scheibe.....	Arandela.....	4
16	391 056 X1	Nut, Lock.....	Ecrou.....	Sechskantmutter.....	Tuerca.....	4
17	1888 723 M1	Pad, Front.....	Support.....	Halter.....	Soporte.....	1
18	1870 562 M91	Cover, Front.....	Couvercle.....	Deckel.....	Tapa.....	1
19	1870 560 M1	Pad, Foam.....	Support.....	Halter.....	Soporte.....	1
19	1870 561 M1	Pad, Foam.....	Support.....	Halter.....	Soporte.....	1
20	1870 569 M1	Tube, Top Span.....	Tubulure.....	Leitung.....	Tubo.....	1
21	1870 779 M1	Tube, Lower Span.....	Tubulure.....	Leitung.....	Tubo.....	1
22	1888 698 M1	Bush, Nylon.....	Bague.....	Buchse.....	Buje.....	2
23	339 011 X1	Bolt.....	Boulon.....	Sechskantschraube.....	Perno.....	2
24	391 056 X1	Nut, Nyloc.....	Ecrou.....	Sechskantmutter.....	Tuerca.....	2
30	1887 802 M1	Panel, Wiper Motor....	Support.....	Halter.....	Soporte.....	1
31	339 577 X1	Screw, C'Sunk.....	Vis.....	Schraube.....	Tornillo.....	3
32	1441 500 X1	Nut, Lock.....	Ecrou.....	Sechskantmutter.....	Tuerca.....	3
33	1887 052 M91	Wiper Motor.....	Moteur.....	Motor.....	Motor.....	1
34	1887 090 M1	Washer, Int. Teeth....	Rondelle.....	Scheibe.....	Arandela.....	3
35	1887 091 M1	Screw, Hex.....	Vis.....	Schraube.....	Tornillo.....	3
36	1887 813 M1	Cover.....	Couvercle.....	Deckel.....	Tapa.....	1
37	1887 812 M1	Strip, Fastening.....	Attache.....	Schelle.....	Abrazadera.....	1
38	1887 810 M1	Switch.....	Contacteur.....	Schalter.....	Interruptor.....	1
39	1888 697 M1	Bracket, Switch.....	Support.....	Halter.....	Soporte.....	1
40	1888 699 M1	Cable.....	Fil.....	Kabel.....	Cable.....	1
41	1887 807 M1	Cable.....	Fil.....	Kabel.....	Cable.....	1
42	1887 809 M1	Clip, Cable.....	Attache.....	Schelle.....	Clip.....	3
43	1887 083 M1	Bush.....	Bague.....	Buchse.....	Buje.....	1
44	1887 082 M1	Link, Connecting.....	Raccord.....	Kupplunger.....	Conectador.....	1
45	1887 084 M1	Clip.....	Attache.....	Schelle.....	Clip.....	1
46	1887 084 M1	Clip.....	Attache.....	Schelle.....	Clip.....	1
47	1887 804 M1	Washer, Flat.....	Rondelle.....	Scheibe.....	Arandela.....	1
48	1887 811 M91	Link Assembly.....	Raccord.....	Kupplungen.....	Connectador.....	1
49	1887 083 M1	Bush.....	Bague.....	Buchse.....	Buje.....	1
50	1887 083 M1	Bush.....	Bague.....	Buchse.....	Buje.....	1
51	1887 804 M1	Washer, Flat.....	Rondelle.....	Scheibe.....	Arandela.....	1
52	1887 084 M1	Clip.....	Attache.....	Schelle.....	Clip.....	1
53	1887 854 M1	Arm, Wiper.....	Bra.....	Arm.....	Brazo.....	1
54	1867 116 M91	Blade, Wiper.....	Balai.....	Platt.....	Limpia Parabrijis.....	1
60	1887 800 M91	Panel, Front Lower L.H	Panneau - G.....	Vorderteil, Unter L...	Panel - L.I.....	1
61(A)	1887 801 M1	Glass.....	Glace.....	Glas.....	Lente.....	1
62	1887 795 M1	Rubber, Glazing.....	Joint.....	Abdichtung.....	Caucho.....	1
63	1887 794 M91	Panel, Front Lower R.H	Panneau - D.....	Vorderteil, Unter R...	Panel - L.D.....	1
64(A)	1887 039 M1	Glass.....	Glace.....	Glas.....	Lente.....	1
65	1887 795 M1	Rubber, Glazing.....	Joint.....	Abdichtung.....	Caucho.....	1
66	1887 798 M1	Rail, P.V.C.....	Tige.....	Schiene.....	Carril.....	1
67	1868 227 M1	Panel, Transparent....	Panneau.....	Teil.....	Panel.....	1
68	1887 797 M91	Cable.....	Fil.....	Kabel.....	Cable.....	1
69	1887 070 M1	Clip.....	Attache.....	Schelle.....	Clip.....	1
70	1887 856 M1	Clip, Z.....	Attache Z.....	Schelle Z.....	Clip, Z.....	2
71	339 560 X1	Bolt, Hex.....	Boulon.....	Sechskantschraube.....	Perno.....	4
72	355 617 X1	Washer, Flat.....	Rondelle.....	Scheibe.....	Arandela.....	8
73	1441 500 X1	Nut, Lock.....	Ecrou.....	Sechskantmutter.....	Tuerca.....	4
74	1887 058 M1	Clip, Z.....	Attache, Z.....	Schelle, Z.....	Clip, Z.....	2
75	339 124 X1	Bolt, Hex.....	Boulon.....	Sechskantschraube.....	Perno.....	2
76	353 755 X1	Washer, Flat.....	Rondelle.....	Scheibe.....	Arandela.....	2
77	391 056 X1	Nut, Hex.....	Ecrou.....	Sechskantmutter.....	Tuerca.....	2

Notes:- (A) Serviced by Messrs Triplex Ltd
Noter:- Fournies par Triplex Ltd
Bemerkungen:- Triplex Ltd, lieferteile
Notas:- Suministradas por Triplex Ltd

FLEXIBLE CLADDING - SIDESCREENS AND DOORS - WITH SOUND DEADENING - FROM SERIAL NO 100001
HABILLAGE SOUPLE - INSONORISATION - A.PARTIR NO.100001
FLEXIBLE UNMANTELUNG - MIT [illegible]SCHDAEMPFUNG - AB.NR.100001
REVESTIMIENTO FLEXIBLE - CON AMORTIGUADOR DE SONIDO - DESDE EL.NO.100001

Ref. No.	Part No.	Description	Designation	Benennung	Descripcion	No. Req
1	1887 917 M91	Frame, Door - L.H.....	Bati - G.....	Rahmen - L.....	Bastidor - L.I.....	1
1	1887 919 M91	Frame, Door - R.H.....	Bati - D.....	Rahmen - R.....	Bastidor - L.D.....	1
2(A)	1887 041 M1	Glass.....	Glace.....	Glas.....	Lente.....	1
3	1888 283 M1	Rubber, Glazing.25m...	Joint.25m.....	Abdichtung.25m.....	Caucho.25m.....	1
4	1887 054 M1	Flap, Rubber.....	Panneau.....	Gummiteil.....	Panel Caucho.....	1
5	1887 055 M1	Strip, Fastening.....	Patte.....	Platte.....	Soporte.....	1
6(B)		Pop, Rivet.....	Rivet.....	Niet.....	Remache.....	6
7	1888 297 M91	Pillar - L.H.....	Support - G.....	Lieste - L.....	Barra - L.I.....	1
7	1888 298 M91	Pillar - R.H.....	Support - D.....	Lieste - R.....	Barra - L.D.....	1
8	339 560 X1	Bolt, Hex.....	Boulon.....	Sechskantschraube.....	Perno.....	2
9	355 617 X1	Washer, Flat.....	Rondelle.....	Scheibe.....	Arandela.....	8
10	1441 500 X1	Nut, Lock.....	Ecrou.....	Sechskantmutter.....	Tuerca.....	2
11	339 560 X1	Bolt, Hex.....	Boulon.....	Sechskantschraube.....	Perno.....	4
12	355 617 X1	Washer, Flat.....	Rondelle.....	Scheibe.....	Arandela.....	8
13	1441 500 X1	Nut, Lock.....	Ecrou.....	Sechskantmutter.....	Tuerca.....	4
14	1887 828 M1	Latch, Door.....	Verrou.....	Schloss.....	Cerradura.....	1
15	1887 830 M1	Spring.....	Ressort.....	Feder.....	Resorte.....	1
16	1887 829 M1	Rivet.....	Rivet.....	Niet.....	Remache.....	1
17	1887 827 M1	Sleeve, Plastic.....	Poignee.....	Griff.....	Manguera.....	2
23	1870 580 M91	Door, Lower L.H.....	Porte - G.....	Deckel - L.....	Puerta - L.I.....	1
23	1870 581 M91	Door, Lower R.H.....	Porte - D.....	Deckel - R.....	Puerta - L.D.....	1
24		Order Assembly.....	Comm.Ensemble.....	Best. Kompletteil....	Pedir Conjunto.....	1
25	1887 821 M1	Ring, Rubber.....	Segment.....	Gummiring.....	Aro Caucho.....	2
26	339 804 X1	Bolt, Hex.....	Boulon.....	Sechskantschraube.....	Perno.....	2
27	1887 544 M1	Cone.....	Disque.....	Disc.....	Disco.....	2
28	355 617 X1	Washer, Flat.....	Rondelle.....	Scheibe.....	Arandela.....	2
29	1441 500 X1	Nut, Hex.....	Ecrou.....	Sechskantmutter.....	Tuerca.....	2
30	346 160 X1	Pin, Hair.....	Goupille.....	Splint.....	Pasador.....	2
31	1888 725 M1	Pad, Foam.....	Support.....	Halter.....	Soporte.....	2
32	1888 726 M1	Pad, Foam.....	Support.....	Halter.....	Soporte.....	2
38	1867 796 M91	Sidescreen - L.H.....	Rideau - G.....	Schirn - L.....	Parabrijas - L.I....	1
38	1867 797 M91	Sidescreen - R.H.....	Rideau - D.....	Schirn - R.....	Parabrijas - L.D....	1
39		Order Assembly.....	Comm. Ensemble.....	Best. Kompletteil....	Pedir Conjunto.....	1
40	1887 824 M91	Brace, Rear - L.H....	Support - AR - G.....	Halter - Hinter - L..	Soporte - Tras - L.I	1
40	1887 826 M91	Brace, Rear - R.H....	Support - AR - D.....	Halter - Hinter - R..	Soporte - Tras - L.D	1
41	1887 825 M1	Tube, Front.....	Tube - Avant.....	Rohr - Vorder.....	Tubo - Decantera...	1
42	1887 821 M1	Ring, Rubber.....	Anneau.....	Gummiring.....	Aro Caucho.....	2
43	339 560 X1	Bolt, Hex.....	Boulon.....	Sechskantschraube.....	Perno.....	4
44	355 617 X1	Washer, Flat.....	Rondelle.....	Scheibe.....	Arandela.....	4
45	1441 500 X1	Nut, Lock.....	Ecrou.....	Sechskantmutter.....	Tuerca.....	4

(A) Serviced by Messrs Triplex Ltd
Fournies par Triplex Ltd
Triplex Ltd - lie ferteile
- Suministradas par Triplex Ltd

Notes:- Procure Locally
Noter:- Se procure Localement
Bemerkungen:- Im fachhardel beziehen
Notas:- Obtener Localmente

FLEXIBLE CLADDING - SIDESCREENS AND DOORS - WITH SOUND DEADENING - FROM SERIAL No.100001
HABILLAGE SOUPLE - INSONORISATION - A.PARTIR No.100001
FLEXIBLE UNMANTELUNG - MIT GERAEUSCHDAEMPFUNG - AB.NR.100001
REVESTIMIENTO FLEXIBLE - CON AMORTIGUADOR DE SONIDO - DESDE EL.No.100001

CPO.6545

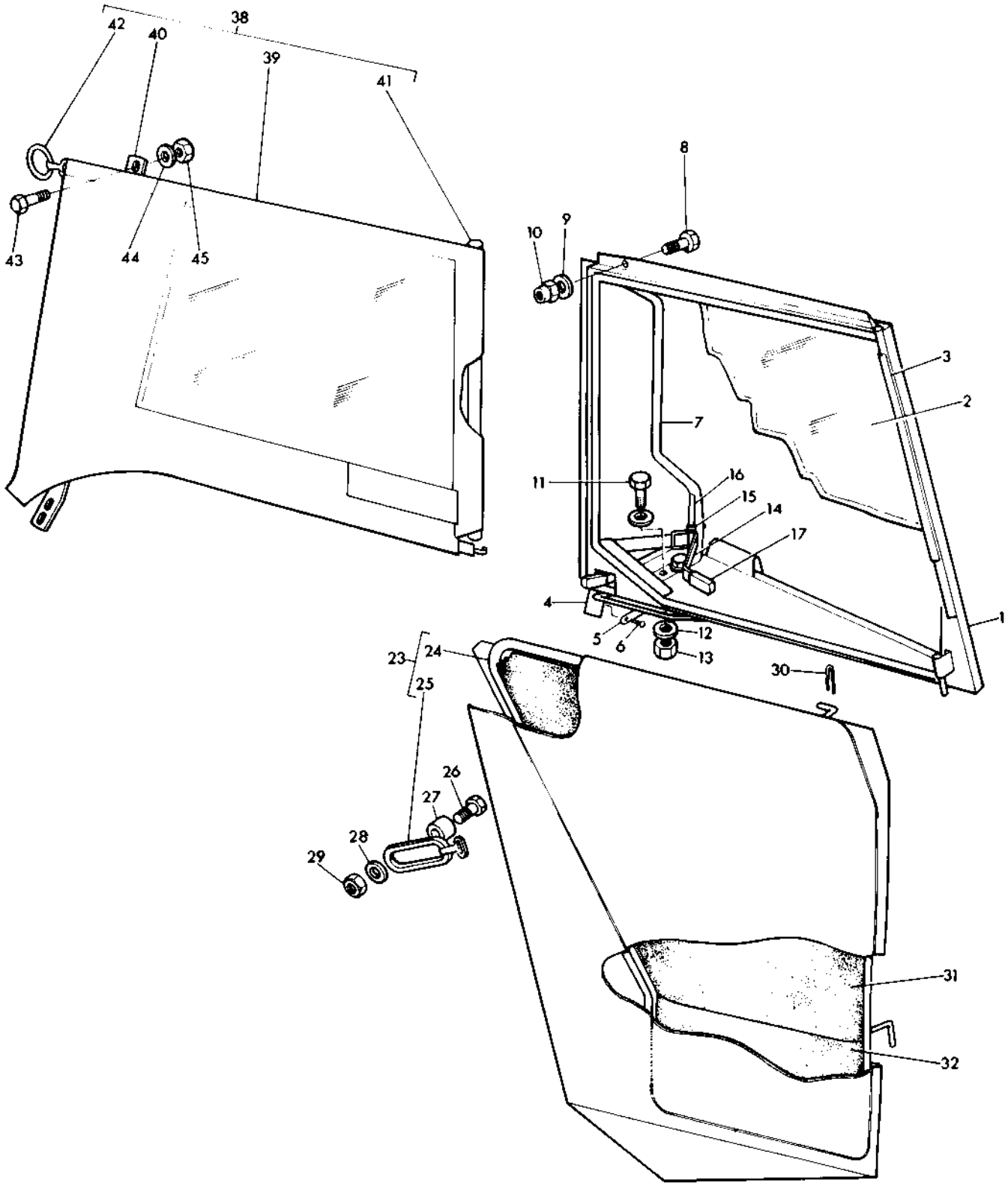

FLEXIBLE CLADDING - ROOF AND REAR CURTAIN - WITH SOUND DEADENING - FROM SERIAL NO.100001
HABILLAGE SOUPLE - INSONORISATION - A.PARTIR No.100001
FLEXIBLE UNMANTELUNG - MIT GERAEUSCHDAEMPFUNG - AB.NR. 100001
REVESTIMIENTO FLEXIBLE - CON AMORTIGUADOR DE SONIDO - DESDE EL.No.100001

CPO.6544

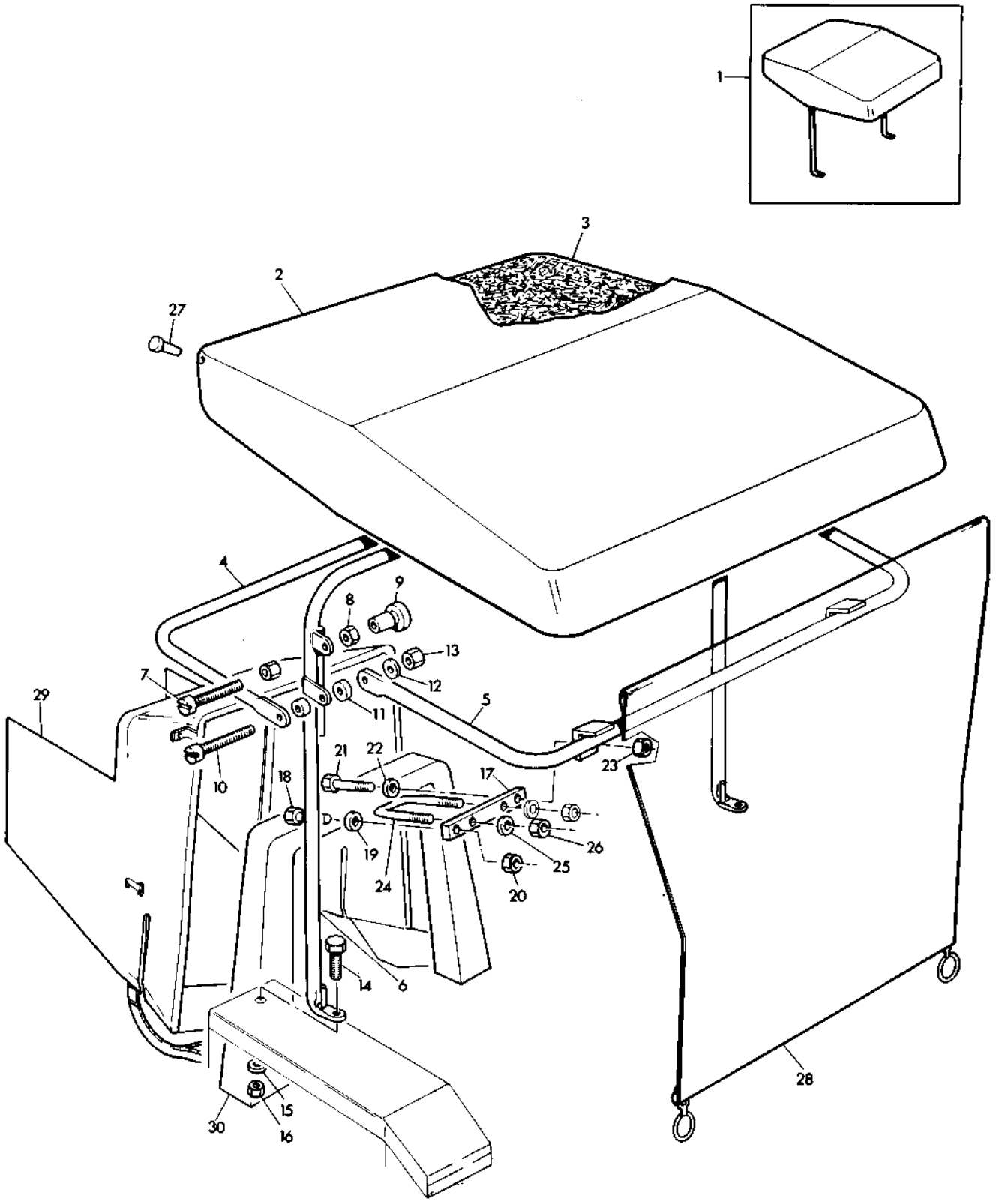

FLEXIBLE CLADDING - ROOF AND REAR CURTAIN - WITH SOUND DEADENING - FROM SERIAL No.100001
HABILLAGE SOUPLE - INSONORISATION - A.PARTIR No.100001
FLEXIBLE UNMANTELUNG - MIT GERAEUSCHDAEMPFUNG - AB.NR.100001
REVESTIMIENTO FLEXIBLE - CON AMORTIGUADOR DE SONIDO - DESDE EL.No.100001

Ref. No.	Part No.	Description	Designation	Benennung	Descripcion	No. Req.
1	1870 582 M91	Roof Assembly	Toit Ensemble	Dach Vollst	Techo	1
2	1888 700 M91	Hood, Vinyl	Capot	Haube	Cuerpo	1
3	1888 702 M1	Pad, Foam	Support	Halter	Soporte	1
4	1887 915 M91	Brace, Front	Support, Avant	Halter, Vorder	Soporte, Delantera	1
5	1887 816 M91	Brace, Rear	Support, Arriere	Halter, Hinter	Soporte, Trasera	1
6	1887 818 M91	'B' Post	Support	Halter	Soporte	1
7	1887 921 M1	Bolt, Special	Vis	Schraube	Tornillo	2
8	339 030 X1	Nut, Hex	Ecrou	Sechskantmutter	Tuerca	4
9	1887 823 M1	Grommet, Plastic	Chapeau	Tuelle	Ojal	2
10	1887 822 M1	Bolt, Special	Vis	Schraube	Tornillo	2
11	1887 077 M1	Washer, Plastic	Rondelle	Scheibe	Arandela	4
12	355 617 X1	Washer, Flat	Rondelle	Scheibe	Arandela	2
13	1441 500 X1	Nut, Lock	Ecrou	Sechskantmutter	Tuerca	2
14	339 123 X1	Bolt, Hex	Boulon	Sechskantschraube	Perno	2
15	353 755 X1	Washer, Flat	Rondelle	Scheibe	Arandela	2
16	391 056 X1	Nut, Lock	Ecrou	Sechskantmutter	Tuerca	2
17	1887 852 M1	Strip, Filling	Entretoise	Abstandplatte	Espaciador	1
18	339 560 X1	Bolt, Hex	Boulon	Sechskantschraube	Perno	2
19	355 617 X1	Washer, Flat	Rondelle	Scheibe	Arandela	2
20	1441 500 X1	Nut, Lock	Ecrou	Sechskantmutter	Tuerca	2
21	339 124 X1	Bolt, Hex	Boulon	Sechskantschraube	Perno	2
22	353 755 X1	Washer, Flat	Rondelle	Scheibe	Arandela	2
23	391 056 X1	Nut, Lock	Ecrou	Sechskantmutter	Tuerca	2
24	1887 045 M1	'U' Bolt	Boulon 'U'	Bolzen 'U'	Perno 'U'	2
25	353 755 X1	Washer, Flat	Rondelle	Scheibe	Arandela	4
26	391 056 X1	Nut, Hex	Ecrou	Sechskantmutter	Tuerca	4
27	1887 823 M1	Grommet	Chapeau	Tuelle	Ojal	4
28	1868 175 M91	Curtain	Rideau Arriere	Sockelplatte	Cortina Trasera	1
29	1868 177 M91	Warm Air Ducting	Conduit De'air Chaud	Warmluftfuehrung	ConductoDelAireCaliente	1
30	1870 555 M91	Collar	Collier	Manschette	Collar	1

WARM AIR DUCTING - FROM SERIAL No.100 001
CONDUIT D'AIR CHAUD - A.PARTIR No.100 001
WARMLUFTKANAL - AB.NR.100 001
CONDUCTOR DE AIR CALIENTE - DESDE EL No.100 001

Ref. No.	Part No.	Description	Designation	Benennung	Descripcion	No. Req.
1	1868 177 M91	Ducting - Warm Air....	Conduit D'Air Chaud...	Warmluftkanal.....	Conductor DeAirCaliente	1
2		Order Assembly.....	Comm Ensemble.....	Best - Kompletteil..	Pedir - Conjunto.....	1
3	1888 735 M1	Tube - Support.....	Tube - Support.....	Lenkerrohr.....	Tubo - Soporte.....	1
4	1888 732 M1	Ring - 30mm.....	Anneau - 30mm.....	Ring - 30mm.....	Anilla - 30mm.....	2
5	1888 733 M1	Strap.....	Plaquette.....	Platte.....	Placa.....	2
6	1888 731 M1	Clip - Slide.....	Collier.....	Schelle.....	Clip.....	2
7	1888 734 M1	Ring - 40mm.....	Anneau - 40mm.....	Ring - 40mm.....	Anilla - 40mm.....	2
8	1887 067 M1	Strap.....	Plaquette.....	Platte.....	Placa.....	2
9	1888 731 M1	Clip - Slide.....	Collier.....	Schelle.....	Clip.....	2
10	1887 821 M1	Ring - Rubber.....	Anneau.....	Ring.....	Anilla.....	2
11	1888 736 M1	Hook.....	Crochet.....	Spannschraube.....	Gancho.....	2